Чертеж на металлокаркас

Изделие: **Шкаф 5-секционный с фигурными дверками на металлокаркасе**

Заказ:

Кол-во: **1 шт.**

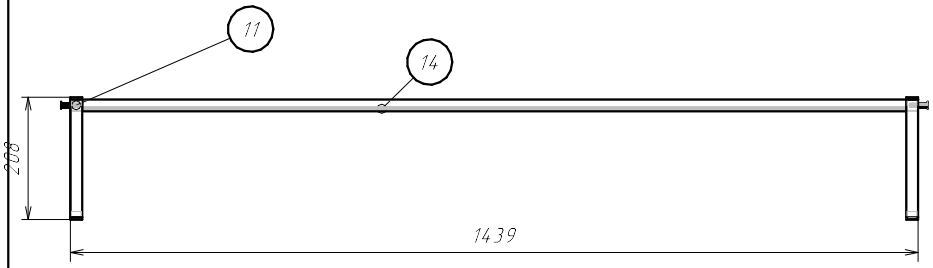

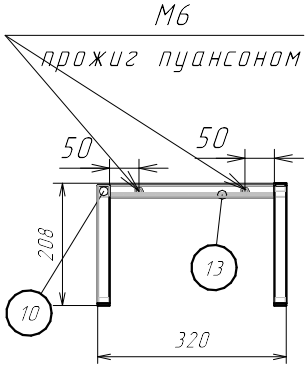

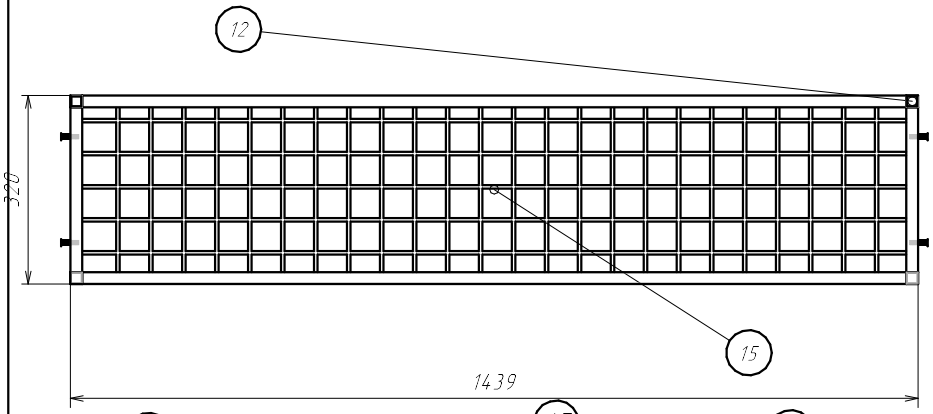

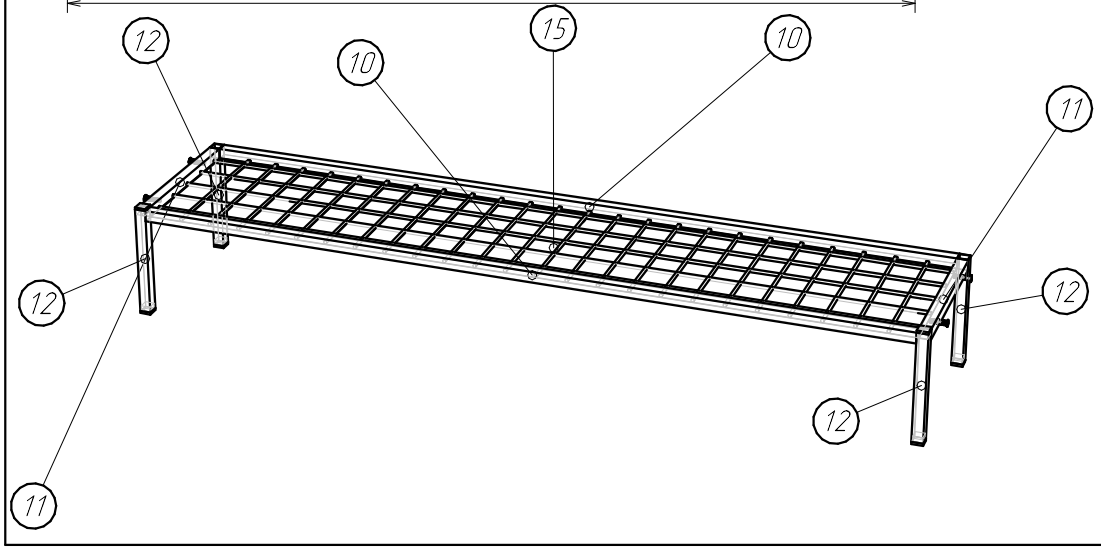

Спецификация на Пруток 6 мм.

Заказ

Изделие Шкаф 5-секционный с фиг дв на мк

Артикул изделия

Поз.	Материал	Кол-во	Размер	
			Длина	Ширина
13	Пруток 6 мм.	5	1399	
14	Пруток 6 мм.	24	280	

Спецификация на Труба профил. 20*20*1,2 мм.

Заказ

Изделие Шкаф 5-секционный с фиг дв на мк

Артикул изделия

Поз.	Материал	Кол-во	Размер	
			Длина	Ширина
10	Труба профил. 20*20*1,2 мм.	2	1399	
11	Труба профил. 20*20*1,2 мм.	2	280	
12	Труба профил. 20*20*1,2 мм.	4	200	

Спецификация на крепеж, фурнитуру

Заказ

Изделие Шкаф 5-секционный с фиг дв на мк

Артикул изделия

Поз.	Наименование	Кол-во
	Винт М6х30 DIN965	4
	Заглушка внутренняя для трубы 20х20 мм, черная	6