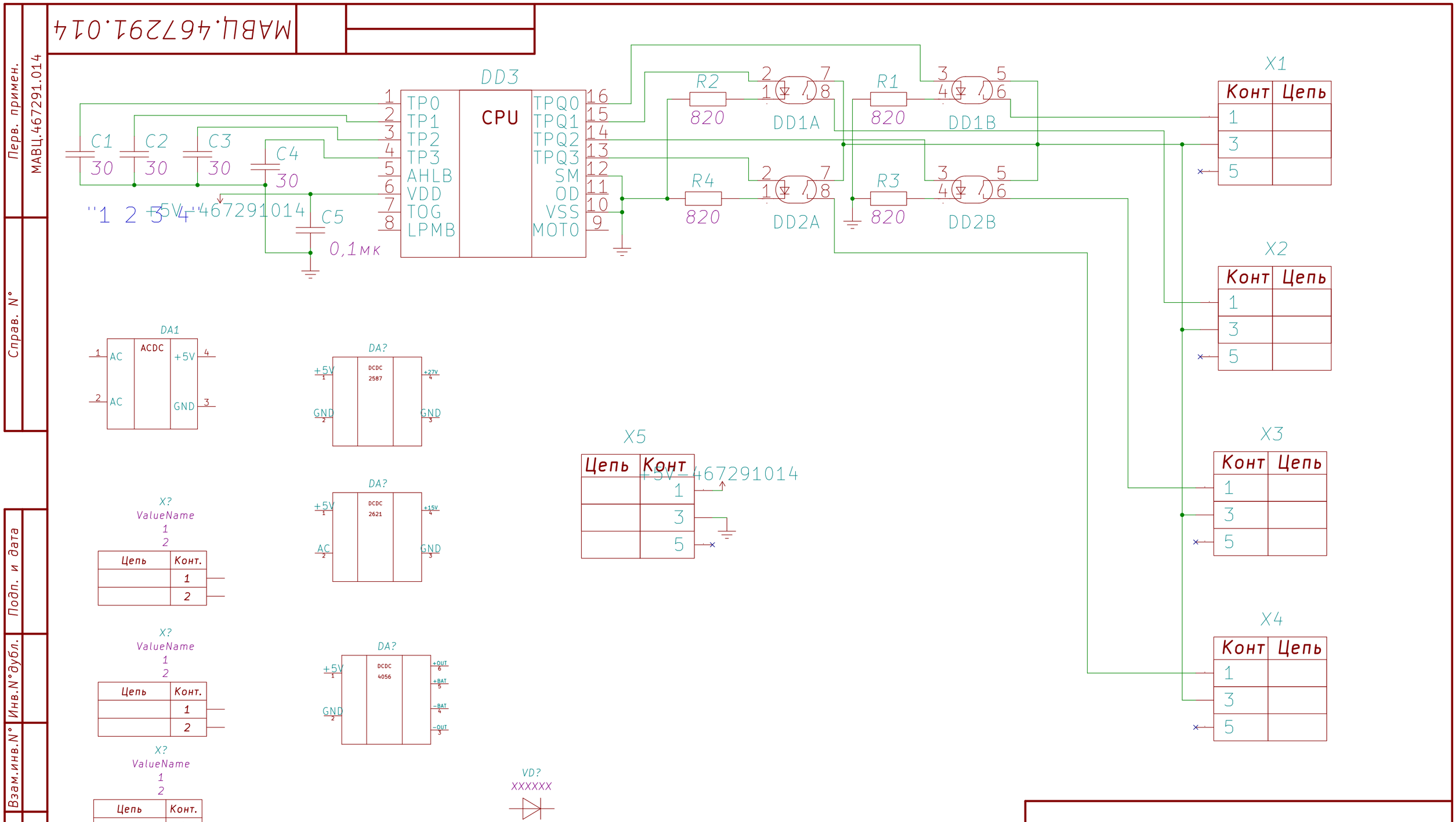

МАВЦ.467291.014

Перв. примен.

МАВЦ.467291.014

Справ. N°

Подп. и дата

Инв.N°дубл.

Взам.инв.N°

Подп. и дата

Инв.N°подл.

Изм.	Лист	N°докум.	Подп.	Дата
Разраб.		Михайлов		
Пров.		Кулешов		
Т.контр.				
Н.контр.		Ионкина		
Утв.		Крысин		

МАВЦ.467291.014

Узел сенсорный

Схема электрическая принципиальная

Лит.	Масса	Масштаб

Лист 1 Листов 1

Lotes-TM

Копировал

Формат А3