INSTITUTO NACIONAL DA PROPRIEDADE INDUSTRIAL

27/09/2019 870190096894 14:23

29409161910546746

Recurso de patente de invenção, modelo de utilidade ou certificado de adição de invenção

Número do Processo: MU 9100235-4

Dados do Depositante (71)

Depositante 1 de 1

Nome ou Razão Social: ARTUR SANTONI DE ARAUJO BASTOS

Tipo de Pessoa: Pessoa Fisica

CPF/CNPJ: 36226674865

Nacionalidade: Brasileira

Qualificação Física: Outros trabalhadores de serviços diversos

Endereço: rua genesio de carvalho

Cidade: Cachoeira Paulista

Estado: SP

CEP: 12630000

País: Brasil

Telefone:

Fax:

Email: santoni.artur@gmail.com

Referência Petição

Pedido : MU9100235-4

PETICIONAMENTO ELETRÔNICO

Esta solicitação foi enviada pelo sistema Peticionamento Eletrônico em 27/09/2019 às 14:23, Petição 870190096894

Dados do Procurador

Procurador:

Nome ou Razão Social: SANDRA LUISA CALDAS CORREIA

Numero OAB:

Numero API:

CPF/CNPJ: 24651061800

Endereço: AV PADRE MANUEL DA NÓBREGA 526, Bairro Jardim

Cidade: Santo André

Estado: SP

CEP: 09080-140

Telefone: (11) 4436-7169

Fax: (11) 4436-7169

Email: registro@uniellas.com.br

Documentos anexados

Tipo Anexo	Nome
Esclarecimento	LATA - Recurso - MU9100235-4 -Peticao Esclarecimentos_Revisao2.pdf
Procuração	PROCURAÇÕES.pdf
Comprovante de pagamento	TAXA ARTUR 2.pdf

Declaração de veracidade

☑ Declaro, sob as penas da lei, que todas as informações acima prestadas são completas e verdadeiras.

EXMO. SR. PRESIDENTE

DO INSTITUTO NACIONAL DA PROPRIEDADE INDUSTRIAL

Pedido**: MU 9100235-4**
Depositado: 14/02/2011
Título: "**DISPOSIÇÃO APLICADA EM LATAS DE BEBIDAS E SIMILARES**".
Depositantes: Artur Santoni Araujo Bastos/ Tássia Cristina Da Silva/ Mariana De Castilho Bueno (BR/SP).

Publicação : (9.2) RPI 2534 de 30/07/2019

Tendo tomado conhecimento do parecer técnico que fundamentou a decisão de indeferimento do presente processo, vem a recorrente interpor o competente:

RECURSO CONTRA O INDEFERIMENTO,

nos termos do artigo 212 da vigente Lei de Propriedade Industrial, Lei n° 9.279/96, trazendo as razões pelas quais considera que o objeto do processo em questão tende aos requisitos essenciais a sua privilegiabilidade na natureza de Modelo de Utilidade.

I- <u>Das novas páginas para a sugestão de Quadro Reivindicatório</u>

1. Em recurso ao indeferimento, e a fim de superar as objeções contidas no parecer de exame que indeferiu o pedido de patente, os recorrentes apresentam um quadro reivindicatório com 01 reivindicação, sendo a reivindicação principal, doravante, incluindo um preâmbulo que situa o Estado da Técnica existente à época do depósito do pedido (Vide Anexo 1 – EMENDAS, em anexo a esta Petição).

2. Nesse sentido, como destacado na Resolução Nº 85/2013 deste INPI o presente pedido passa a atender aos requisitos para proteção por patente de modelo de utilidade.

3. Assim, com base no princípio da economia processual e o disposto no art. 220 da LPI apresentam os recorrentes, como alternativa, a página do quadro reivindicatório sugerido para o presente pedido já devidamente alterada para que, considerando o aceite por parte da Banca Examinadora, obtenha-se a proteção como patente de modelo de utilidade.

II. <u>Preliminares</u>

4. Histórico do pedido – Pareceres e Manifestações

- **Do 1º Parecer de Exame (publicado na RPI n.º 2463 de 20/03/2018)**

> ***"Em buscas efetuadas em nossos arquivos foi encontrado o documento (D1) WO2010034340 publicado em 01/04/2010 que mostra modelos de latas empilháveis cujas latas são dotadas em suas bordas superior e inferior de roscas que se encaixam de maneira a empilhá-las fixamente. O fato das roscas de D1 serem formalmente diferentes do modelo mostrado no presente pedido, ou seja, a rosca superior ser em alto relevo e a inferior em baixo relevo, não invalida a evidente similaridade entre os objetos, além de ser alcançado o mesmo objetivo, demostrando a ausência de ato inventivo da característica propriamente dita.***
>
> ***Diante do exposto, conclui-se que a matéria descrita no quadro reivindicatório do presente pedido apresenta os requisitos de novidade e aplicação industrial, o que atende aos artigos 11 e 15 da LPI, porém diante da análise do quadro reivindicatório apresentado, constata-se que o pedido não atente o Artigo 9º, diante do Artigo 14 da Lei nº 9.279/96 (LPI) .***
>
> ***Quando da manifestação sobre o conteúdo deste parecer, o requerente deverá comentar sobre o estado da técnica citado, evidenciando o ato inventivo do modelo perante a anterioridade considerada impeditiva, atentando-se para o Artigo 32 da LPI, a fim de não incorrer em acréscimo/ampliação de matéria."***

5. Os recorrentes apresentaram manifestação tempestiva em petição n. 870180047610 de 05/06/2018, onde tanto **D1** (considerado o mais relevante no referido parecer técnico), como **D2** (não comentado pela r. Examinadora, mas sim, apenas citado no parecer) foram analisados e contestados, posto que nenhum deles, no entendimento dos recorrentes, antecipa todas as características principais, tal como reivindicado no presente pedido de patente.

- **Do 2º Parecer de Exame (RPI n.º RPI 2534 de 30/07/2019)**

> ***(...)***
> ***"Foi acatado o argumento descrito na alínea (a), pois entende-se que o posicionamento das roscas, com relação à superfície da lata, interfere na melhoria funcional do objeto aqui pleiteado. Desta forma, concorda-se que o D1 é um documento não relevante e pertencendo ao estado da técnica em geral (categoria "A" de relevância).***
>
> ***Contudo, o argumento da alínea (b) não procede, pois como o próprio título mostra, D2 se refere a "Aperfeiçoamentos em latas de conserva ou recipientes análogos", sendo que neste caso, a rosca superior encontra-se embutida e a rosca inferior encontra-se exposta, tal como no objeto aqui pleiteado. Logo, D2 é um documento do estado da técnica relevante no tocante ao ato inventivo.***
>
> ***Como a manifestação não demonstrou o ato inventivo do objeto do presente pedido, perante o documento FR1068675333 (publicado em 30/06/1954) mantém-se o caráter denegatório do parecer técnico, já que a matéria do pedido não atende aos requisitos de patenteabilidade dispostos nos arts. 9° e 14 da LPI."***

6. Como se observa, as Sra. Examinadoras, quando da emissão do segundo parecer do INPI, após análise da manifestação, concordaram com os recorrentes que **D1** deveria ser afastado como anterioridade, deixando de ser considerado como relevante e passando a ser considerado apenas como pertencente ao Estado da Técnica. Por outro lado, o doc. **D2** (FR 1068675333), agora, passaria a ser considerado como relevante (o que não era antes), antecipando o "ato inventivo" do presente pedido.

III – Ato inventivo e Melhoria Funcional

7. Com o devido respeito, os recorrentes discordam das alegações apresentadas pelo INPI no presente parecer técnico ora recorrido, em vista, essencialmente, das seguintes razões:

8. Verifica-se que o documento **D2,** datado de 1952, **ou seja dos anos 50,** descreve uma solução técnica para obtenção de "canos ou dutos" a partir de uma construtividade aplicada em lata ou recipiente cilíndrico confeccionada em chapa de aço, construtividade esta que seria a previsão de roscas nas bordas extremas da dita

lata, a fim de que, após serem utilizadas para suas finalidades primárias, passariam a ser destituídas de suas tampas e bases, permitindo que se acoplassem sucessivamente a fim de formar "canos ou dutos" para produção de canalização de condução de água (calhas, irrigação ou outros) ou, ainda, como chaminé (condução de fumaça, vapor ou outros). Segundo o inventor, tal solução (datada de 1952) seria aplicada em países de baixa renda, tais como Ásia, África ou Oriente (vide 2º parágrafo da 1ª pagina do relatório descritivo de **D2**).

9. Através das ilustrações de **D2**, é possível verificar que as mencionadas latas ou recipientes desta época, apresentavam-se com corpo cilíndrico 7 e **D2** aplica rosca interna 2 numa extremidade e rosca externa 1 na outra extremidade, podendo receber juntas vedantes de borracha 3 ou 3'. Assim sendo, após o uso das latas, uma é fixada à outra para formação dos "dutos ou canos" através das roscas (ou das baionetas 4 e 5). Alternativamente, é possível, através de "abridor de latas", produzir um orifício 9 para que uma outra lata seja fixada, a fim de obter um ramificação de derivação (Figura 5)

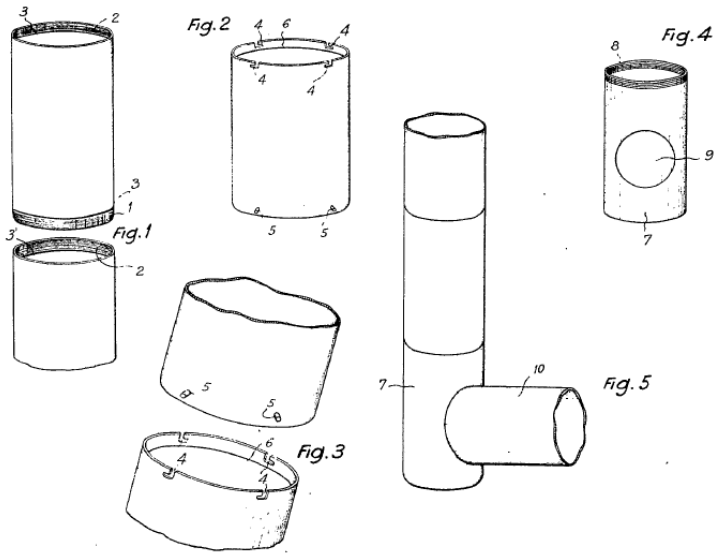

10. Nota-se no entanto, é de amplo conhecimento que nos **<u>anos '50'</u>**, as latas eram confeccionadas em chapa de aço e se apresentavam, via de regra, com um CORPO CILÍNDRICO (tal como descrito em D2) e possuíam TAMPA e BASE confeccionadas em CHAPAS de aço RECRAVADAS NAS REFERIDAS BORDAS do CORPO CILÍNDRICO,

tal como abaixo ilustrado e amplamente encontradas em imagens na internet:

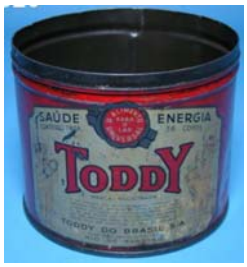

11. Confirmando tal informação, os recorrentes informam que somente em **meados dos anos 60** surgiram as primeiras **latas em alumínio**, porém a base e a tampa ainda eram recravadas no corpo cilíndrico e nem possuíam o selo de abertura. Para se obter acesso ao produto líquido a tampa era perfurada por 'abridor de lata', obtendo-se pelo menos 02 furos, sendo um para entrada de ar e outro para a saída do líquido. A imagem abaixo foi obtida na internet, através do site: http://www.abralatas.org.br/historia2/1963/

12. Voltando, portanto, ao objeto de **D2**, é certo afirmar que o mesmo **<u>não ensina</u>** se as roscas são praticadas **<u>ANTES</u>** do recravamento da tampa e da base ou se são feitas **<u>DEPOIS</u>** do uso das latas, o que já significa uma substancial diferença em relação ao objeto do presente pedido de Modelo de Utilidade. Vejamos o que diz o relatório descritivo de D2:

> "De acordo com a invenção, cada lata ou recipiente possui meios de fixação em outra lata ou recipiente, de modo a possibilitar a constituição de um tubo encontrando várias latas ou vários recipientes.
>
> **Estes meios de fixação <u>podem ser constituídos</u>, por exemplo, por fios e roscas ou por encaixes do tipo baioneta**."

13. Desta feita, se as roscas são feitas **<u>ANTES</u>** do recravamento da tampa e da base, ou seja, quando da produção da lata para envase do produto a ser comercializado, assim que tais tampas e bases são retiradas para formação dos "dutos", certamente que as roscas estariam danificadas e impediriam a montagem de uma lata na outra. Caso tenha sido esta a solução proposta em D2, a mesma mostra-se **<u>fictícia e inviável.</u>**

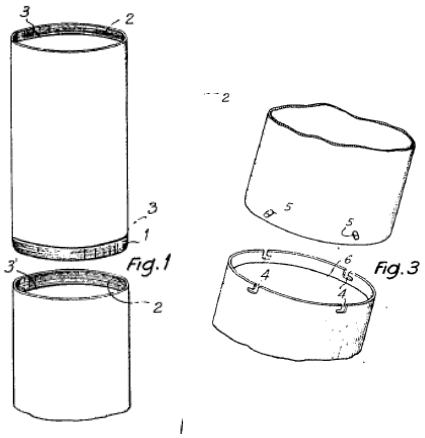

14. Por outro lado, se as roscas são feitas **<u>DEPOIS</u>** do uso das latas, através de dispositivos para fazer roscas ou "máquinas de rosca", trata-se de uma solução que está muito distante daquela descrita no presente pedido de patente e que depende de mão de obra qualificada e mecanismo para a execução das roscas.

15. Considerando, ainda, que **D2** inclui a alternativa de que podem ser "previstos encaixes do tipo baionetas 4 e 5", fica ainda mais claro que tais meios de fixação de **D2** são feitos **<u>DEPOIS</u>** do uso das latas, ou seja, quando as mesmas seriam descartadas e, portanto, seriam submetidas a processos de produção de rosca ou recortes e inserção de pinos para obtenção dos meios de encaixe.

16. **D2**, portanto, é uma solução que **<u>se diferencia, substancialmente</u>** da proposta do pedido em análise.

17. O objeto do presente MU 9100235-4 não se trata, simplesmente, da previsão de

rosca em latas, mas sim, de uma proposta inovadora aplicada em latas de alumínio que facilitam o transporte e o empilhamento da mesma e tais roscas são praticadas quando da fabricação das latas, o que é uma grande vantagem em relação à D2, ou seja, através de um processo único de confecção da lata, a mesma passa a incluir roscas em baixo relevo 7 aplicada na borda interna 6 (próximo à tampa) e rosca em alto relevo 10 na protuberância 9, próximo ao fundo 8.

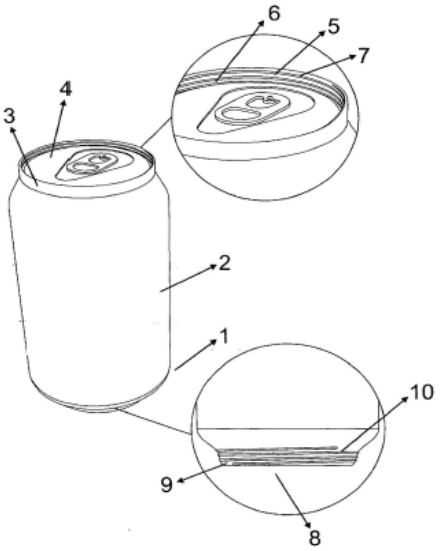

18. Assim sendo, **<u>as roscas 7 e 10 são mantidas INTACTAS</u>** independentes do fato da lata estar fechada ou aberta, cheia ou vazia, **configurando, assim, o "<u>ato inventivo"</u>** do objeto em questão frente a **D2**.

19. Além do mais, o **objetivo do acoplamento da lata de bebida do pedido MU 9100235-4 <u>é totalmente diferente de D2</u>**, ou seja, a **<u>melhoria funcional</u>** alcançada é facilitar o transporte e armazenamento, uma vez que, após rosqueadas, as latas são mantidas "alinhadas", garantindo a estabilidade quer seja quando do seu armazenamento em prateleiras ou local de exposição, quer seja quando do transporte de mais de uma lata em uma única mão.

20. Inclui-se a estes argumentos que, contrariamente à pouca possibilidade de concretização da solução construtiva apresentada em **D2,** os recorrentes já vêm desenvolvendo protótipos desde 2011, a fim de apresentá-los a possíveis parceiros investidores, tal como revelado no endereço eletrônico abaixo:

http://www.bdxpert.com/2011/02/17/inventor-cria-encaixe-que-permite-carregar-varias-latas-de-uma-vez/

21. E mais, ainda ano de 2017, já com o pedido de patente em trâmite no INPI, os recorrentes fizeram uma apresentação para a empresa CROWN do Brasil, visando obter parceria para o desenvolvimento do projeto nesta grande indústria de latas de alumínio. A apresentação elaborada pelos recorrentes incluía os seguintes slides:

- **Slide 1:**

- **Slide 2:**

- **Slide 3:**

22. Conforme dito acima, a previsão das roscas em baixo relevo 7 e em alto relevo 10 do pedido de patente permite, ainda, a possibilidade de uma gama bastante grande de acoplamentos em outros locais, tais como bandejas, mesas de avião, packs de transporte na forma de papelão, contribuindo, ainda para evitar o uso de plásticos tão inadequados nos dias de hoje. Exemplos podem ser vistos nas ilustrações abaixo:

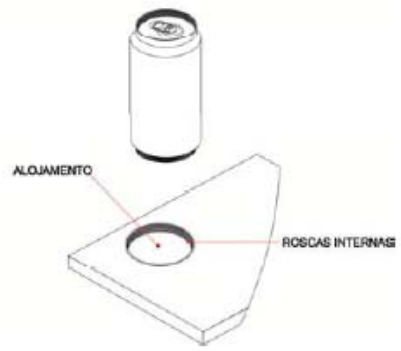

23. Portanto, toda expectativa foi criada no objeto do presente pedido de patente, empenho e divulgação, **<u>visto que tal construtividade NÃO é encontrada em lugar nenhum do mundo.</u>**

24. Reforçando a certeza de que o objeto do pedido em análise é, sim, uma INOVAÇÃO, para surpresa dos recorrentes, no mês de junho do presente ano de

2019, houve uma publicação no site https://www.publicitarioscriativos.com , mais precisamente no link: https://www.publicitarioscriativos.com/corona-cria-latas-encaixaveis-para-eliminar-embalagens-de-plastico/, através do qual foi divulgado que a empresa "CORONA" (cervejaria mexicana) lançou um "produto" cuja solução segue aquela prevista no presente pedido de patente em análise e recebeu o premio "Leão de Bronze" na final do "*Cannes Innovation Lions* 2019" na categoria de marketing, onde o apelo do dito produto é "uma lata com rosqueamentos para fixar uma lata na outra para facilitar o transporte, projeto este denominado "FIT PACKS".

Fonte: https://www.produ.com/noticias/fit-pack-de-leo-burnett-mexico-obtiene-un-leon-de-bronce-en-la-categoria-design, https://expansion.mx/mercadotecnia/2019/06/17/only-if-y-leo-burnett-obtienen-los-primeros-leones-para-mexico-en-cannes)

A cervejaria mexicana anunciou um projeto piloto de eliminação do plástico para embalagens de suas latas de maneira bastante criativa. Confira:

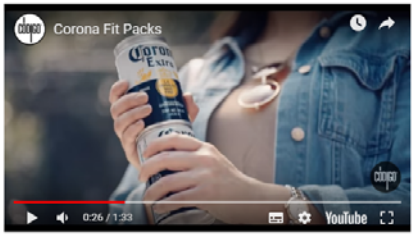

Embora a embalagem principal da Corona seja a garrafa de vidro, a marca viu uma oportunidade

25. A divulgação do prêmio **de inovação** para a "CORONA" demonstra que o objeto do pedido em análise **já era inovador desde de seu depósito em 2011** e mais, que a solução apresentada no MU 9100235-4 é, ainda, mais vantajosa e superior em relação ao proposto na lata da "CORONA", uma vez que a rosca aplicada na borda do bocal da referida lata mexicana encontra-se no **lado externo**, ou seja, apresenta-se com o inconveniente de reter sujidades mais facilmente e levar tais sujidades diretamente aos lábios do consumidor, assim que este encostar a lata para consumir o produto.

26. Nota-se que a lata da CORONA é similar à construtividade ilustrada no doc. **D1** e contempla os mesmos inconvenientes já relatados. Porém, em D1 a finalidade das roscas é a de permitir que uma lata vede a outra após sua abertura, ou seja,

funcionando como tampa. Entretanto, a funcionalidade e aplicabilidade da lata da CORONA é IDÊNTICA à proposta no presente pedido de patente em análise, fato este que reforça que o MU9100235-4 **contempla sim, não só novidade e aplicação industrial, como já reconhecido pelos Srs. Examinadores, como, também, "ato inventivo e melhoria funcional" no uso do objeto**.

27. Oportuno frisar que a natureza de modelo de utilidade engloba as concepções de produtos já existentes no mercado, desde que apresentem, nova forma ou disposição, associada à melhoria funcional em seu uso ou fabricação.

28. Diante do explicitado, é nítido que nem D1, nem D2, de forma individual ou complementar antecipam as características reivindicadas, tal como previsto nas Diretrizes de Exame de Modelo de Utilidade (Resolução n. 85 de 2013):

> *"Na avaliação de ato inventiva deverá ser, preferencialmente, utilizado apenas **um único documento** de anterioridade. Em algumas situações em que detalhes construtivos do objeto sejam encontrados de forma complementar em outro documento de anterioridade, este poderá ser usado contra o ato inventiva do pedido em exame, desde que tal documento contemple detalhes construtivos do objeto."*

29. O presente modelo de utilidade, conforme definido no quadro reivindicatório emendado e ora sob exame, é plenamente patenteável no Brasil e atende a todos os dispositivos legais inerentes à matéria, a saber, apresenta nova forma, ato inventivo, melhoria funcional e aplicação industrial.

IV. DA SOLICITAÇÃO.

30. Reconhecem os recorrentes que o quadro reivindicatório ainda contempla incorreções em sua formulação e, portanto, para sanar tais irregularidades, reapresenta, em apartado, novo quadro reivindicatório para nova verificação por parte dos Srs. Examinadores (Ver Documento de "EMENDAS" em anexo). Os

trechos em “negrito e sublinhado” são alterações propostas e os trechos “tachados” são trechos eliminados, atendendo, contudo, ao artigo 32 da LPI.

31. Atendendo, ainda, ao disposto no 1º parecer técnico publicado na RPI n.º 2463 de 20/03/2018, os recorrentes retiram a reivindicação dependente, de maneira que o quadro reivindicatório passa a atender ao disposto no item 3.3 da citada Resolução n. 85/13

32. Caso os Srs. Examinadores entendam que o pedido carece de mais alguma alteração, solicita-se que sejam exaradas exigências que serão prontamente atendidas.

33. Solicita-se que o Relatório Descritivo e Resumo apresentados na petição n. 870180047610 de 05/06/2018 sejam considerados como válidos, uma vez que atendem ao disposto na Instrução Normativa 30/2013, assim como os desenhos não foram alterados, sendo mantidos tal como depositados incialmente.

34. Assim, espera-se que as Autoridades de Exame reconsiderem suas conclusões, considerado o pedido em análise como contemplando o esperado “ato inventivo” que se traduzem na melhoria do uso do objeto, podendo, desta feita merecer o privilégio de modelo de utilidade como medida da mais ampla J U S T I Ç A.

N. Termos
P. Deferimento

EMENDAS

REIVINDICAÇÕES

1. “DISPOSIÇÃO APLICADA EM LATAS DE BEBIDAS E SIMILARES", **do tipo confeccionada em alumínio, com corpo cilíndrico dotado de borda superior (3) em formato redondo (4) com paredes protuberantes (5) e fundo da lata (8) formada por protuberância (9),** ~~caracteriza-se~~ **caracterizado por a lata de bebidas, alimentos e similares (2)** ser constituído**a** de um dispositivo de encaixe (1) ~~para latas de bebidas, alimentos e similares (2),~~ ~~possuindo uma borda superior da lata (3) em formato redondo (4) com~~ **cuja face interna (6) da** paredes protuberantes (5) ~~que em sua face interna (6)~~ possui~~em~~ ~~sistema de~~ rosca em baixo relevo (7), ~~possuindo ainda,~~ o **enquanto que na protuberância (9) do** fundo da lata (8), ~~uma protuberância (9) com sistema de~~ **é aplicada** rosca em alto relevo (10) ~~para encaixe e fixação~~ **recebedora da** ~~na~~ borda superior (3) de uma segunda lata (2A).

~~2. "DISPOSIÇÃO APLICADA EM LA TAS DE BEBIDAS E SIMILARES", conforme reivindicação um, caracteriza-se por ser constituído de um dispositivo de encaixe (1) para latas de bebidas, alimentos e similares (2), apresentando, opcionalmente, no sistema de pressão (11), onde a borda inferior (12) possui um anel de silicone (13) para fixá-la na borda superior (3) de uma segunda lata (2A).~~

ANEXO 1
EMENDAS

REIVINDICAÇÕES

1. **"DISPOSIÇÃO APLICADA EM LATAS DE BEBIDAS E SIMILARES"**, do tipo confeccionada em alumínio, com corpo cilíndrico dotado de borda superior (3) em formato redondo (4) com paredes protuberantes (5) e fundo da lata (8) formada por protuberância (9), *caracterizado* por a lata de bebidas, alimentos e similares (2) ser constituída de um dispositivo de encaixe (1) cuja face interna (6) da parede protuberante (5) possui rosca em baixo relevo (7), enquanto que na protuberância (9) do fundo da lata (8), é aplicada rosca em alto relevo (10) recebedora da borda superior (3) de uma segunda lata (2A).

Petição 870190096894, de 27/09/2019, pág. 17/20

PROCURAÇÃO

OUTORGANTE: **ARTUR SANTONI ARAUJO BASTOS**, brasileiro, solteiro, empresário, portador da Cédula de Identidade RG nº 44.662.425-1, inscrito no CPF/MF sob o nº 362.266.748-65, com endereço na Rua Genésio de Carvalho Vasques, 293, Parque Primavera – Cachoeira Paulista – SP – CEP: 12630-000.

OUTORGADO: **Sandra Luisa Caldas Correia**, brasileira, casada, empresária, inscrita no CPF/MF sob nº 246.510.618-00, ambas com endereço na Av. Padre Manuel da Nóbrega 526 sala 03, Bairro Jardim, Santo André, SP – CEP: 09080-140.

OBJETO: Representar o(s) Outorgante(s) junto ao Instituto Nacional da Propriedade Industrial – INPI, Fundação Biblioteca Nacional, Escola de Música da Universidade Federal do Rio de Janeiro, Escola de Belas Artes da Universidade Federal do Rio de Janeiro, FAPESP, Juntas Comerciais dos Estados da União.

PODERES: Pelo presente instrumento particular de procuração, o(s) Outorgante(s), acima qualificado(s), nomeia(m) seu bastante procuradora a Outorgada, a quem confere amplos e ilimitados poderes, para representá-lo para obter todo e qualquer direito da propriedade intelectual, industrial, artística, literária e científica, sendo estes: proteção ao nome comercial, registros de marcas de indústria, comércio ou serviços, patente de invenção, modelo de utilidade, desenho industrial, registro de programa de computador (software), garantia de prioridade, pedido de registro de direito autoral, bem como apresentar oposições, recorrer e treplicar, provar o uso efetivo, pagar e pedir restituição de taxas, pedir averbações, pedir transferências de titularidade e/ou alterações de nome/sede ou de inscrição, administrar registro de contratos de transferência de tecnologia e de licenças em geral; retirar certificados de registros expedidos pelo órgãos competentes acima mencionados, solicitar prorrogação de processo, receber e dar quitação, avocar processos, cumprir exigências, oferecer contestações, renovar processos, pedir caducidade e nulidade administrativa de processos, inclusive receber citações judiciais relativas aos assuntos atinentes à Propriedade Industrial, desde a data do depósito e durante a vigência do privilégio ou do registro; requerendo e apresentando em suma, tudo o que for necessário, a bem dos direitos da outorgante, ratificar e retificar atos eventualmente já praticados, dando tudo por bom, firme e valioso.

Santo André, 04 de setembro de 2019.

Artur Santoni Araujo Bastos

ARTUR SANTONI ARAUJO BASTOS

2019/9/10 13:10

Petição 870190096894, de 27/09/2019, pág. 18/20

PROCURAÇÃO

OUTORGANTE: **MARIANA DE CASTILHO BUENO**, brasileira, solteira, designer, portador da Cédula de Identidade RG nº 43.536.630-0, inscrito no CPF/MF sob o nº 366.316.698-80, com endereço na Rua José de Alencar, 125, Cabelinha – Lorena – SP – CEP: 12600-030.

OUTORGADO: Sandra Luisa Caldas Correia, brasileira, casada, empresária, inscrita no CPF/MF sob nº 246.510.618-00, ambas com endereço na Av. Padre Manuel da Nóbrega 526 sala 03, Bairro Jardim, Santo André, SP – CEP: 09080-140.

OBJETO: Representar o(s) Outorgante(s) junto ao Instituto Nacional da Propriedade Industrial – INPI, Fundação Biblioteca Nacional, Escola de Música da Universidade Federal do Rio de Janeiro, Escola de Belas Artes da Universidade Federal do Rio de Janeiro, FAPESP, Juntas Comerciais dos Estados da União.

PODERES: Pelo presente instrumento particular de procuração, o(s) Outorgante(s), acima qualificado(s), nomeia(m) seu bastante procuradora a Outorgada, a quem confere amplos e ilimitados poderes, para representá-lo para obter todo e qualquer direito da propriedade intelectual, industrial, artística, literária e científica, sendo estes: proteção ao nome comercial, registros de marcas de indústria, comércio ou serviços, patente de invenção, modelo de utilidade, desenho industrial, registro de programa de computador (software), garantia de prioridade, pedido de registro de direito autoral, bem como apresentar oposições, recorrer e treplicar, provar o uso efetivo, pagar e pedir restituição de taxas, pedir averbações, pedir transferências de titularidade e/ou alterações de nome/sede ou de inscrição, administrar registro de contratos de transferência de tecnologia e de licenças em geral; retirar certificados de registros expedidos pelo órgãos competentes acima mencionados, solicitar prorrogação de processo, receber e dar quitação, avocar processos, cumprir exigências, oferecer contestações, renovar processos, pedir caducidade e nulidade administrativa de processos, inclusive receber citações judiciais relativas aos assuntos atinentes à Propriedade Industrial, desde a data do depósito e durante a vigência do privilégio ou do registro; requerendo e apresentando em suma, tudo o que for necessário, a bem dos direitos da outorgante, ratificar/retificar atos eventualmente já praticados, dando tudo por bom, firme e valioso.

Santo André, 04 de setembro de 2019.

Mariana C Bueno

MARIANA DE CASTILHO BUENO

2019/9/10 13:10

Petição 870190096894, de 27/09/2019, pág. 19/20

PROCURAÇÃO

OUTORGANTE: **TÁSSIA CRISTINA DA SILVA CARVALHO**, brasileira, casada, farmacêutica, portador da Cédula de Identidade RG nº 43.114.755-3, inscrito no CPF/MF sob o nº 331.997.898-54, com endereço na Avenida Severino Moreira Barbosa, 180 apto 2, Centro – Cachoeira Paulista – SP – CEP: 12630-000.

OUTORGADO: Sandra Luisa Caldas Correia, brasileira, casada, empresária, inscrita no CPF/MF sob nº 246.510.618-00, ambas com endereço na Av. Padre Manuel da Nóbrega 526 sala 03, Bairro Jardim, Santo André, SP – CEP: 09080-140.

OBJETO: Representar o(s) Outorgante(s) junto ao Instituto Nacional da Propriedade Industrial – INPI, Fundação Biblioteca Nacional, Escola de Música da Universidade Federal do Rio de Janeiro, Escola de Belas Artes da Universidade Federal do Rio de Janeiro, FAPESP, Juntas Comerciais dos Estados da União.

PODERES: Pelo presente instrumento particular de procuração, o(s) Outorgante(s), acima qualificado(s), nomeia(m) seu bastante procuradora a Outorgada, a quem confere amplos e ilimitados poderes, para representá-lo para obter todo e qualquer direito da propriedade intelectual, industrial, artística, literária e científica, sendo estes: proteção ao nome comercial, registros de marcas de indústria, comércio ou serviços, patente de invenção, modelo de utilidade, desenho industrial, registro de programa de computador (software), garantia de prioridade, pedido de registro de direito autoral, bem como apresentar oposições, recorrer e treplicar, provar o uso efetivo, pagar e pedir restituição de taxas, pedir averbações, pedir transferências de titularidade e/ou alterações de nome/sede ou de inscrição, administrar registro de contratos de transferência de tecnologia e de licenças em geral; retirar certificados de registros expedidos pelo órgãos competentes acima mencionados, solicitar prorrogação de processo, receber e dar quitação, avocar processos, cumprir exigências, oferecer contestações, renovar processos, pedir caducidade e nulidade administrativa de processos, inclusive receber citações judiciais relativas aos assuntos atinentes à Propriedade Industrial, desde a data do depósito e durante a vigência do privilégio ou do registro; requerendo e apresentando em suma, tudo o que for necessário, a bem dos direitos da outorgante, ratificar e retificar atos eventualmente já praticados, dando tudo por bom, firme e valioso.

Santo André, 04 de setembro de 2019.

TÁSSIA CRISTINA DA SILVA CARVALHO

Itaú 30 horas

Comprovante de pagamento de boleto

Dados da conta debitada

Agência/conta: **1514/41147-7** CNPJ: **23.236.715/0001-43** Empresa: **UNILUISA SERVICOS A LTDA ME**

Dados do pagamento

Identificação no meu comprovante: **TAXA ARTUR 2**

Pagador final:			
Agência / Conta:	**1514/41147-7**	CPF/CNPJ:	
Razão Social:	**UNILUISA SERVICOS A LTDA ME**	**23.236.715/0001-43**	
BANCO DO BRASIL		**00190.00009 02940.916196 10546.746172 7 80530000042600**	
Beneficiário:	**INSTITUTO NACIONAL DA PROPRIEDADE INDUST**	CPF/CNPJ do beneficiário:	Data de vencimento:
Razão Social:	**INSTITUTO NACIONAL DA PROPRIEDADE INDUSTRIAL . INP**	**42.521.088/0001-37**	**25/10/2019**
			Valor do documento (R$): **426,00**
			(-) Desconto (R$): **0,00**
			(+) Juros / mora / multa (R$): **0,00**
Pagador:	**ARTUR SANTONI DE ARAUJO BASTOS**	CPF/CNPJ do pagador: **362.266.748-65**	(=) Valor do pagamento (R$): **426,00**
			Data de pagamento: **27/09/2019**
Autenticação mecânica:	**51B4E07E85DD0AAED806BB9FD569EBD7FB6C557F**		Pagamento realizado em espécie: **Não**

Operação efetuada em 27/09/2019 às 09:52:44 via bankline, CTRL 37386.

Dúvidas, sugestões e reclamações: na sua agência. Se preferir, ligue para o SAC Itaú: 0800 728 0728 (todos os dias, 24h) ou acesse o Fale Conosco no www.itau.com.br. Se não ficar satisfeito com a solução apresentada, ligue para a Ouvidoria Corporativa Itaú: 0800 570 0011 (em dias úteis, das 9h às 18h) ou Caixa Postal 67.600, CEP 03162-971. Deficientes auditivos ou de fala: 0800 722 1722 (todos os dias, 24h).