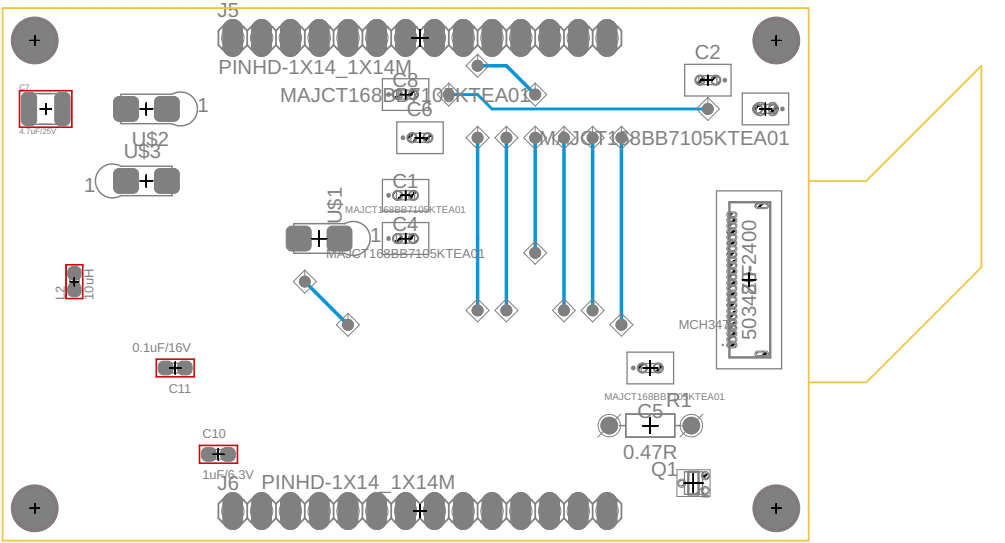

08.07.2024 16:05 f=1.50 C:\Users\USER\Desktop\ekran\Ekran_bez_masy_bottom.pdf