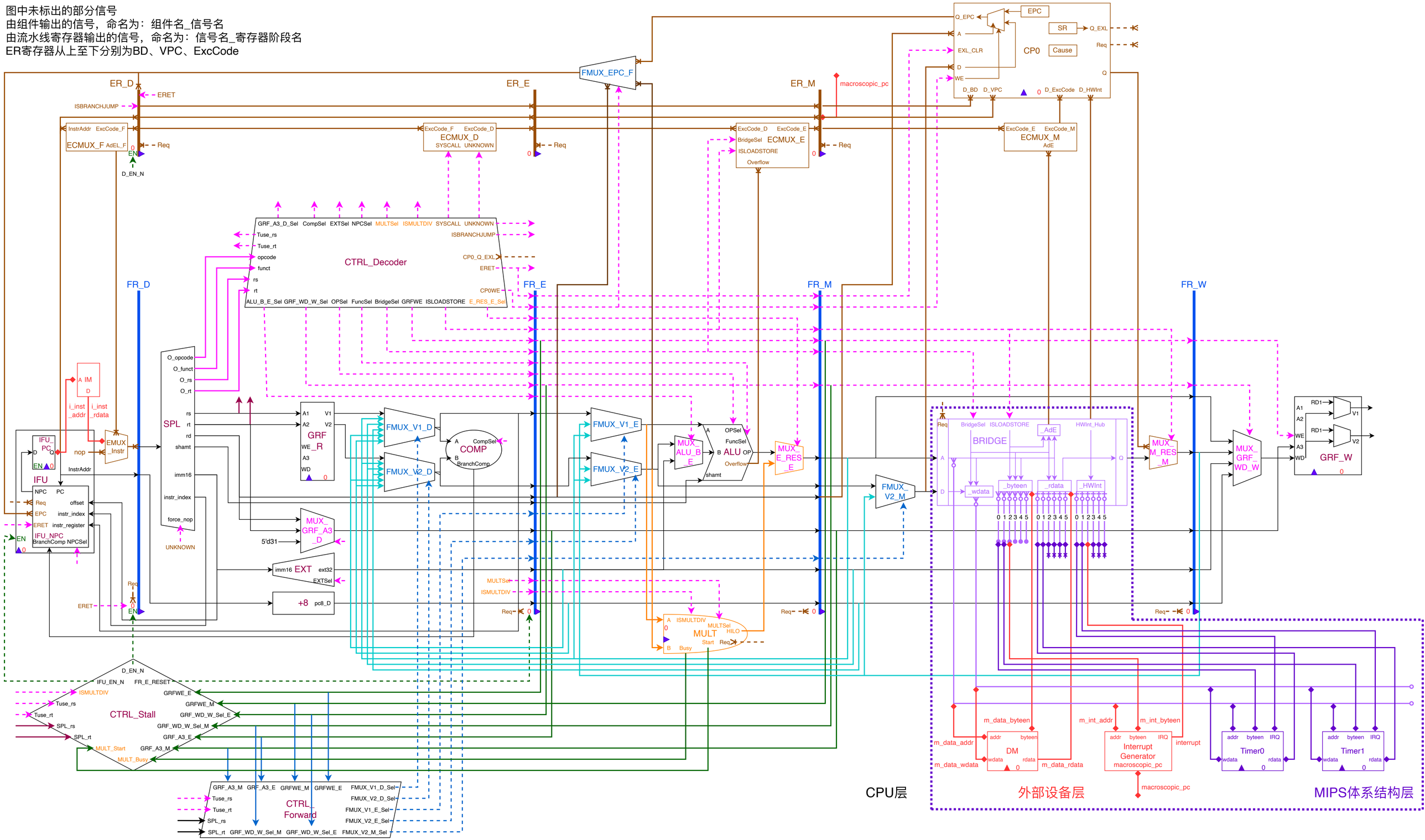图中未标出的部分信号
由组件输出的信号，命名为：组件名_信号名
由流水线寄存器输出的信号，命名为：信号名_寄存器阶段名
ER寄存器从上至下分别为BD、VPC、ExcCode