EXQUISITE SPACES Sp. z o.o.

Infrastruktur | Bauwesen | Installationen

Professionalität von Grund auf. Maßgeschneiderte Infrastruktur-Lösungen aus einer Hand.

Exquisite Spaces

100% Unabhängigkeit. 0% Kompromisse.

Als führendes Bau- und Installationsunternehmen aus der Region Beskiden realisieren wir komplexe Infrastrukturnetze – von der Planung bis zur Ausführung. Unser Schlüssel zur Termintreue? Wir sind völlig unabhängig von Subunternehmern.

4+
Jahre Markterfahrung

50+
Erfolgreich realisierte Großprojekte

5
In-House Kernkompetenzen

100%
Eigener Maschinenpark

Exquisite Spaces

Unsere Basis in Żywiec: Mehr als nur ein Hauptsitz.

'Exquisite Spaces' Headquarterer in Żywiec, Ґrerguniitten & Floeten und Fufr preschen.

Eigener Fuhrpark:
Emprankıwiskens, Panin- und Schullspbaren Heumates, zm Eigener Fuhrpark fleet.

Eigenfling:
Evoltıhhreit nach hörerhafteinnaral gegens & Entratsitelt: wartung Sturdiure wenlrstonten und esttrieren.

Material-Hub:
Dus dem Systemsaatlesst in anvichtigen vorsiteren Spatenn. Sie alteinem Materialstorage beseht.

Wartung & Werkstatt:
Werkstatt: Alrerfuhromster und Baoismashradıbar im Einwilligungen und Werkstatt entrenleiten.

Exquisite Spaces

Die Hardware: Schweres Gerät für anspruchsvolles Terrain.

Wir verfügen über einen eigenen, hochmodernen Maschinenpark für massiven Tiefbau und nahtlose Logistik.

Kettenbagger (z.B. CAT 336):
Für tiefste Gräben und schwerste Erdarbeiten, auch an stark befahrenen Bundesstraßen.

Scania LKW-Flotte:
Eigene rote Schwerlast-Kipper für den sofortigen Abtransport von Aushub und die Anlieferung von Schüttgut.

Exquisite Spaces

Die Technologie: Zerstörungsfrei & Millimetergenau.

Rohe Kraft erfordert intelligente Steuerung. Für Spezialaufgaben nutzen wir fortschrittliche In-House-Technologie.

Horizontalspülbohranlagen (Przewierty): Für grabenlose Rohr- und Kabelverlegung unter Hindernissen (Straßen, Flüsse).

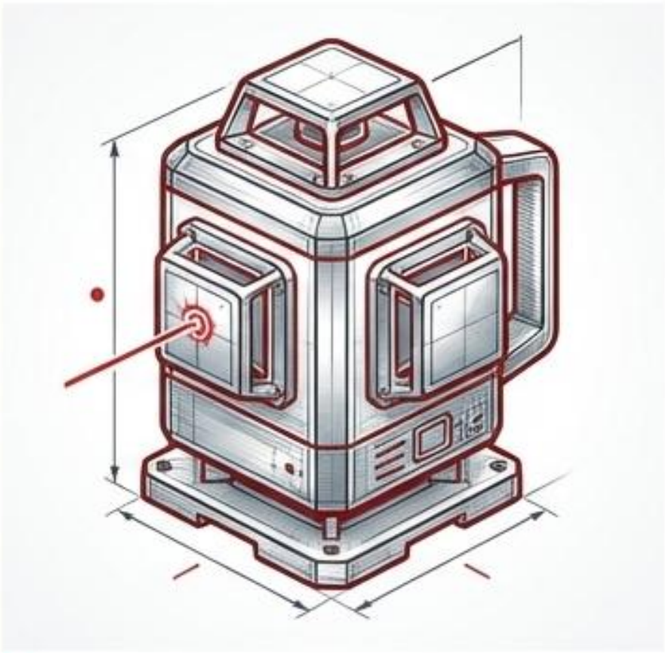

Laser-Nivelliergeräte: Für exakte Gefällemessungen bei Kanalisationen und Gleisanlagen.

Mini-Bagger & Dumper: Maximale Wendigkeit in urbanem Umfeld und bei sensibler Gleisinfrastruktur.

Exquisite Spaces

Die Köpfe: Ein interdisziplinäres Team von Spezialisten

Maschinen bauen nichts ohne die richtigen Menschen. Wir vereinen alle kritischen Gewerke unter einem Dach – zertifiziert, erfahren und sofort einsatzbereit.

Ingenieure & Bauleiter

Staatliche Bauzulassungen, Projektsteuerung und direkte Bauaufsicht vor Ort.

SEP-Elektriker

Zertifiziert für Starkstrom- und Industrieanlagen.

Zert. Gasinstallateure

Höchste Sicherheitsstandards für Industrie- und Kommunalnetze.

Sanitärinstallateure

Fachleute für komplexe Wasser- und Abwasserdrucksysteme.

Exquisite Spaces

Die ES-Erfolgsformel: Warum In-House den Unterschied macht.

Generalunternehmer

Sucht Subunternehmer

Sucht Mietmaschinen

Risiko: Verzögerungen & Qualitätsverlust

Exquisite Spaces

Eigener Fuhrpark & Eigenes Team

Resultat:
Absolute Termintreue, maximale Flexibilität, zentrale Verantwortung.

Exquisite Spaces

Ein ganzheitliches Infrastruktur-Portfolio.

Fünf spezialisierte Kernbereiche. Eine kompromisslose Qualitätsphilosophie.

Exquisite Spaces

Lebensadern der Industrie & Kommunen.

Wasser- & Abwassernetze

Neubau und Modernisierung von großkalibrigen Pipelines und Schwerkraftkanälen. Komplette Ausführung durch eigene Tiefbaukapazitäten für massiven Aushub.

Gasnetze

Industrie- und Kommunalprojekte unter Einhaltung strengster gesetzlicher Sicherheitsvorgaben durch interne, zertifizierte Gasinstallateure.

Exquisite Spaces

Präzision in extremen Umgebungen.

Gleisentwässerung

Spezialisierte Arbeiten an aktiven Bahnlinien (PKP/PKM). Millimetergenaue Nivellierung und Arbeit unter strengen Sicherheitsauflagen im schwer zugänglichen Gebirgsterrain der Beskiden.

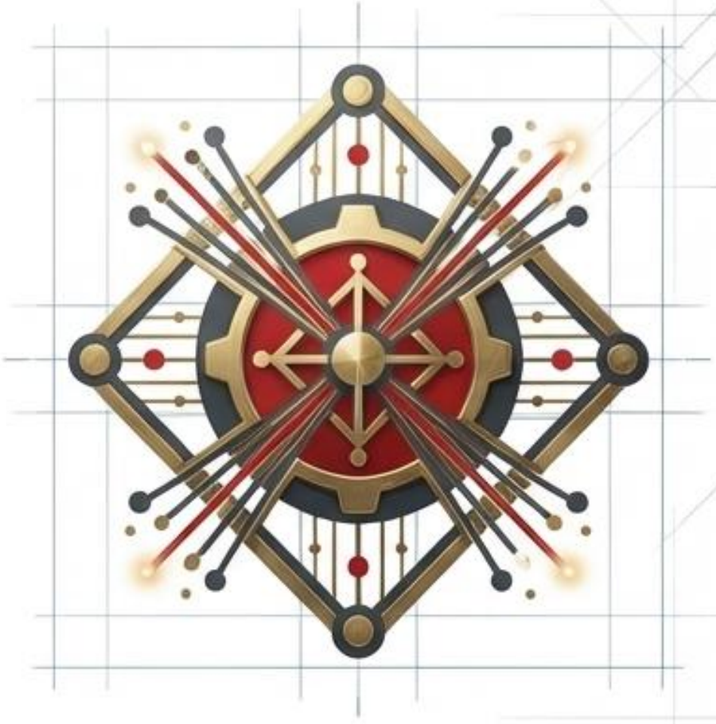

Telekommunikation / Glasfaser

Grabenlose Verlegung und Netzausbau für Internet- und Mobilfunkbetreiber. Präzise Unterquerung von Hindernissen mittels firmeneigener Horizontalbohrtechnik.

Exquisite Spaces

Komplexe Generalübernahme für die Industrie.

Wir bereiten nicht nur den Boden – wir bauen darauf auf.
Synergie aller 5 Kompetenzen für Industriehallen.

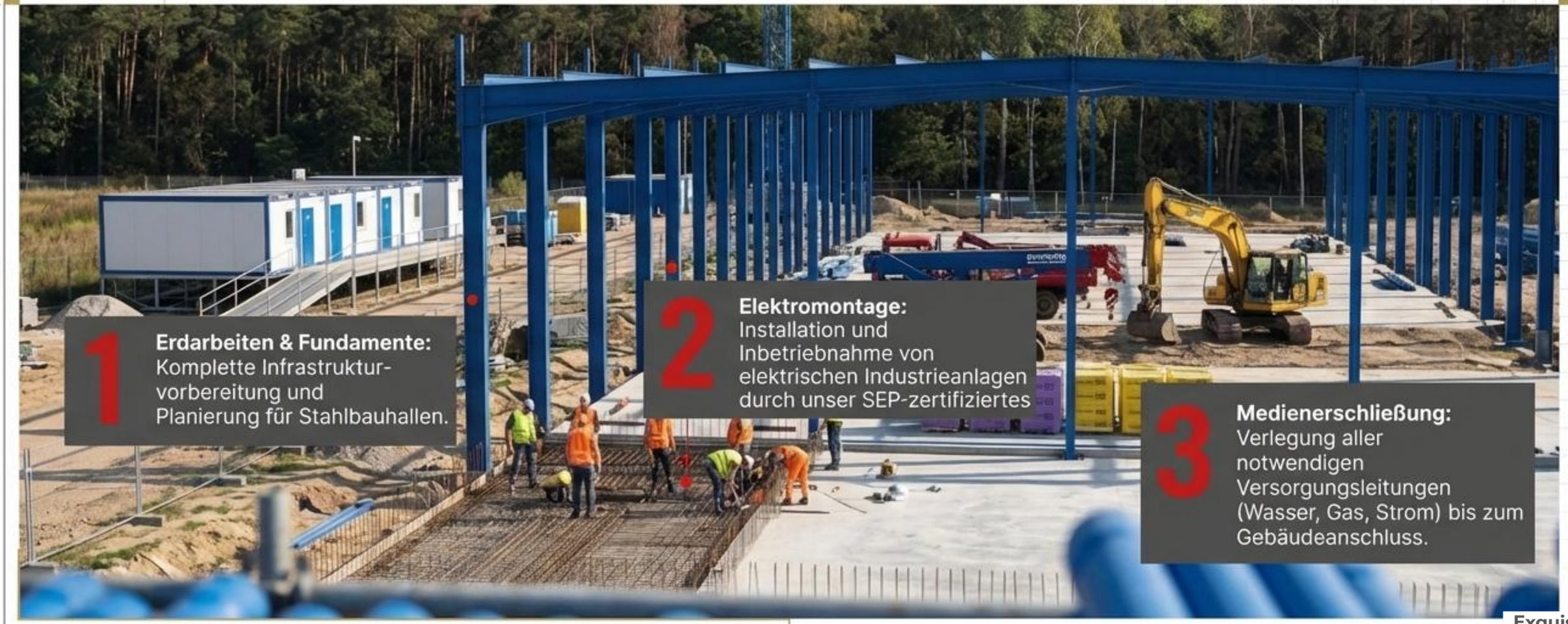

1 **Erdarbeiten & Fundamente:** Komplette Infrastruktur-vorbereitung und Planierung für Stahlbauhallen.

2 **Elektromontage:** Installation und Inbetriebnahme von elektrischen Industrieanlagen durch unser SEP-zertifiziertes

3 **Medienerschließung:** Verlegung aller notwendigen Versorgungsleitungen (Wasser, Gas, Strom) bis zum Gebäudeanschluss.

Exquisite Spaces

Fallstudie: Infrastruktur am Limit

Die Herausforderung: Arbeiten in direkter Nähe zu aktiver Hochspannungsoberleitung der PKP. Erfordert SEP-Kompetenz und höchste Sicherheitsstandards.

Das Terrain: Schwer zugängliches Bergprofil in den Beskiden. Unmöglich für schwere Standardbagger.

Die Lösung: Einsatz firmeneigener, agiler CAT-Minibagger für präzise Grabenarbeiten auf dem schmalen Bahndamm, unterstützt durch Laser-Nivellierung.

Exquisite Spaces

Fallstudie: Trassenbau & Großflächen.

Ob kilometerlange Pipelines entlang von Bundesstraßen oder komplexe Wasserversorgungsnetze auf weitläufigen Industriearealen – wir garantieren den Materialfluss.

Wir steuern die gesamte Massenlogistik (Aushub, Abtransport, Sand- und Kiesanlieferung) ausschließlich mit unserer eigenen Mercedes- und Scania-Flotte. Keine Engpässe. Keine Wartezeiten auf Subunternehmer.

Exquisite Spaces

Vollständige In-House Abdeckung: Ein System, das funktioniert.

Egal welche Spezialisierung – die Ausführung bleibt zu 100% in der Verantwortung von Exquisite Spaces.

	Schweres Gerät	Spezialtechnik	Bau-Ingenieure	SEP-Elektriker	Zert. Rohr/Gas-Installateure
1. Gasnetze	●	●	●	—	●
2. Wasser/Abwasser	●	●	●	—	●
3. Gleisentwässerung	●	●	●	●	●
4. Telekom/Glasfaser	—	●	●	●	—
5. Industrie-Elektrik	—	—	●	●	—

Exquisite Spaces

Lassen Sie uns Ihre Infrastruktur bauen.
Mit Leidenschaft und Präzision.

EXQUISITE SPACES Sp. z o.o.
ul. Kopernika 132, 34-300 Żywiec, Polen
Tel: +48 600 390 073

B2B & Partner: biuro@exquisitespaces.pl
Kunden & Angebote: info@exquisitespaces.pl

Web: www.exquisitespaces.pl

KRS: 0001057222 • NIP: 5361973293 • REGON: 526355977

Exquisite Spaces