17 noviembre 2016

PIAMONTE - VIÑA LAS VELETAS
Caja estuche 1 bot. “Burdeo cónica baja” x 750ml

Medidas Internas: 8,4 x 8,4 x 30,8 cm
Material: Microcorrugado rev. café 190-110-110
Colores: 2/0 + barniz
Cantidades: 1.000
Vendedor: Fernando Pantoja
Tamaño Pliego: 60 x 80 cm

CÓDIGO DE MOLDE: 8576

- [ ] TRAZADO ESTIMATIVO
- [ ] TRAZADO EN DESARROLLO
- [x] TRAZADO APROBADO
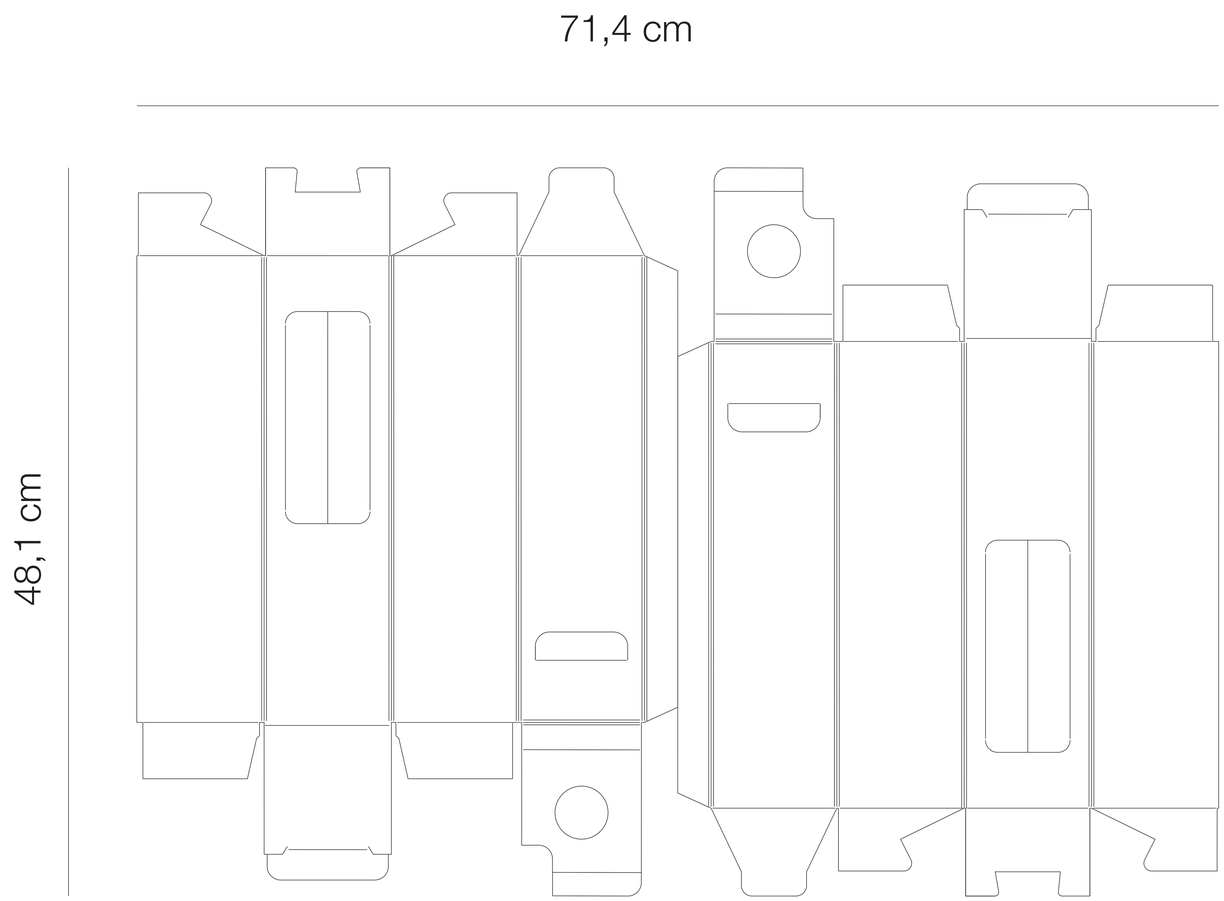
CARTONAJES GRAU