[计算基准]

D=绕环直径-2*T+0.30

D2=D+2*T-0.15

其余：6.3

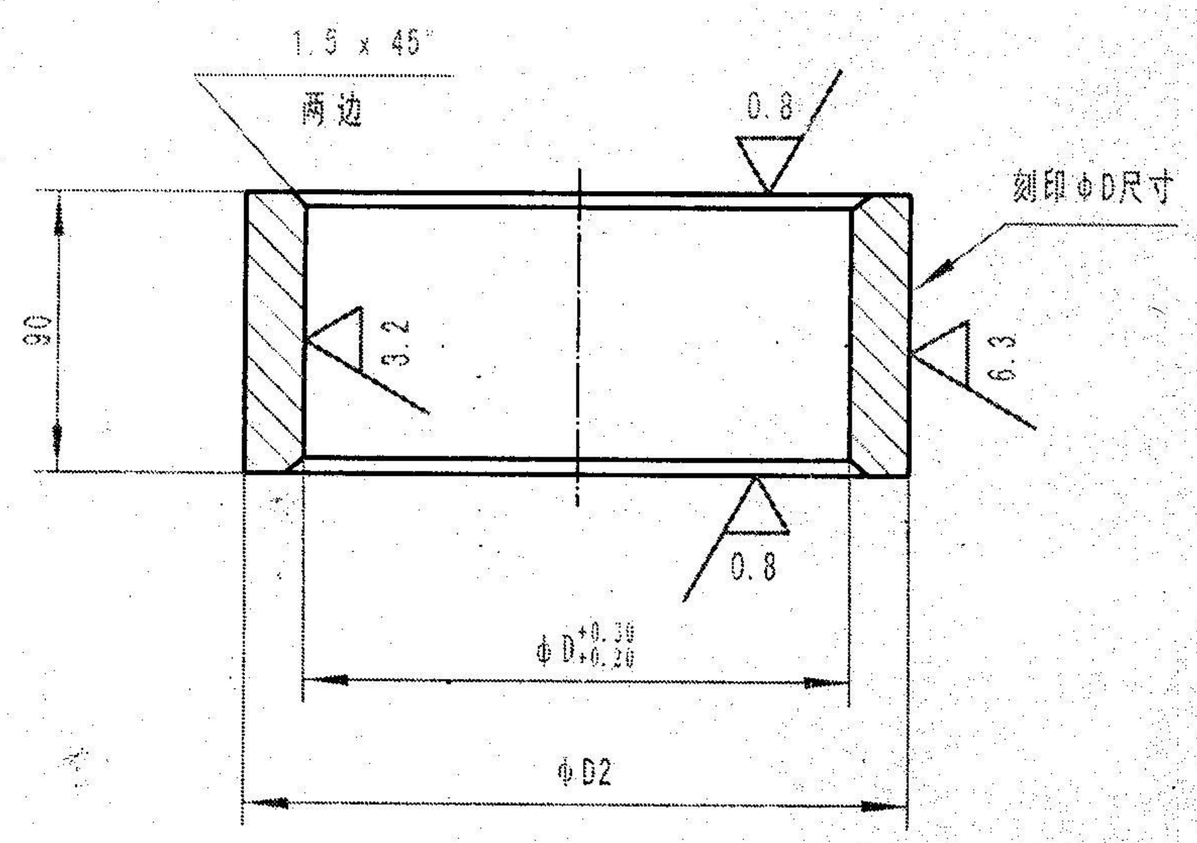

技术要求：

1. 未注倒角0.5×45°
2. 未注尺寸公差按IT14级；
3. 未注形位公差按C级。

品名	ΦD	ΦD2	数量

标记	处数	分区	更改文件号	签名	年、月、日
设计		2012.6.8	标准化		
审核					
工艺			批准		

刮片环电镀上下衬套

阶段标记	重量	比例

共 张 第 张

图号	BB01--CKS
材料	45

安庆ATG公司