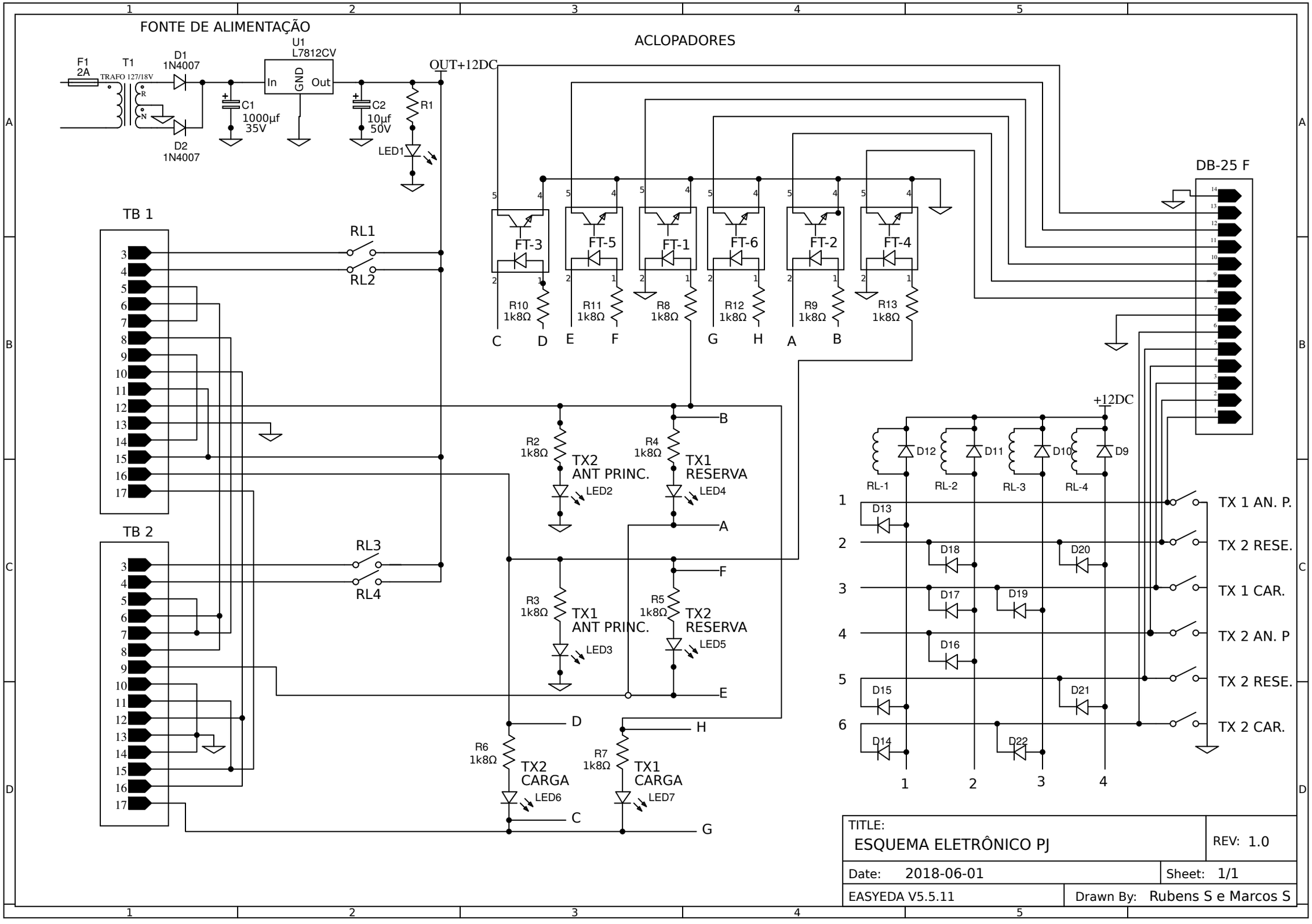
FONTE DE ALIMENTAÇÃO
ACLOPADORES
F1
2A
T1
TRAFO 127/18V
D1
1N4007
D2
1N4007
U1
L7812CV
In
GND
Out
C1
1000µf
35V
C2
10µf
50V
R1
LED1
OUT+12DC
TB 1
TB 2
RL1
RL2
RL3
RL4
FT-3
FT-5
FT-1
FT-6
FT-2
FT-4
R10
1k8Ω
R11
1k8Ω
R8
1k8Ω
R12
1k8Ω
R9
1k8Ω
R13
1k8Ω
C
D
E
F
G
H
A
B
DB-25 F
R2
1k8Ω
TX2
ANT PRINC.
LED2
R4
1k8Ω
TX1
RESERVA
LED4
R3
1k8Ω
TX1
ANT PRINC.
LED3
R5
1k8Ω
TX2
RESERVA
LED5
R6
1k8Ω
TX2
CARGA
LED6
R7
1k8Ω
TX1
CARGA
LED7
+12DC
RL-1
RL-2
RL-3
RL-4
D12
D11
D10
D9
D13
D18
D20
D17
D19
D16
D15
D21
D14
D22
TX 1 AN. P.
TX 2 RESE.
TX 1 CAR.
TX 2 AN. P
TX 2 RESE.
TX 2 CAR.
TITLE:
ESQUEMA ELETRÔNICO PJ
REV: 1.0
Date: 2018-06-01
Sheet: 1/1
EASYEDA V5.5.11
Drawn By: Rubens S e Marcos S