<u>PLANOS DE NUESTRO ROBOT:</u> MARGARITA

FLL Euskadi – 8 de FEBRERO de 2020

1º Premio Comportamiento del Robot – 435 puntos

2º Premio al Ganador

NOTA

- Tenga en cuenta que faltan ciertas piezas de conexión o unión, así como pines.

- El diseño ha sido creado con Lego Digital Designer (LDD) y Stud.io.

- Las instrucciones han sido creadas con Stud.io, por lo que puede suceder que para avanzar un paso haya que retroceder, con el fin de colocar una pieza.

¿QUIERE VER A MARGARITA EN ACCIÓN?

- Práctica 535 puntos:

https://youtu.be/HnoV_sdyVEE

- En competición (FLL EUSKADI) 435 puntos:

https://youtu.be/b1jyT3jkfzU

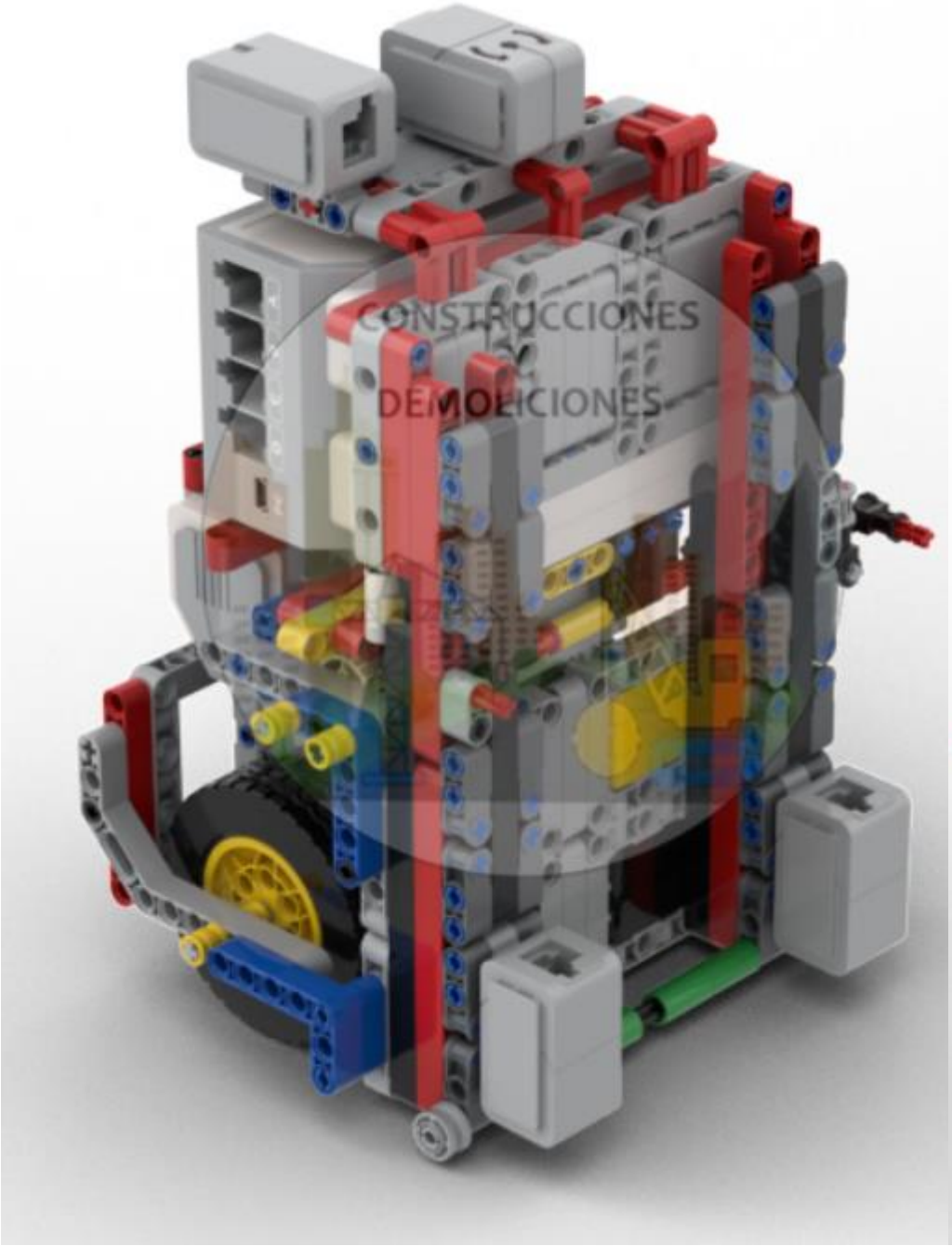
CONSTRUCCIONES
Y
DEMOLICIONES

CONSTRUCCIONES
Y
DEMOLICIONES

1

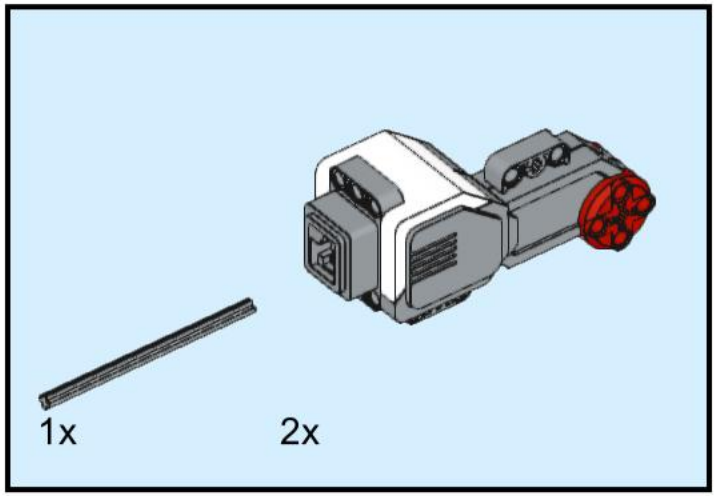

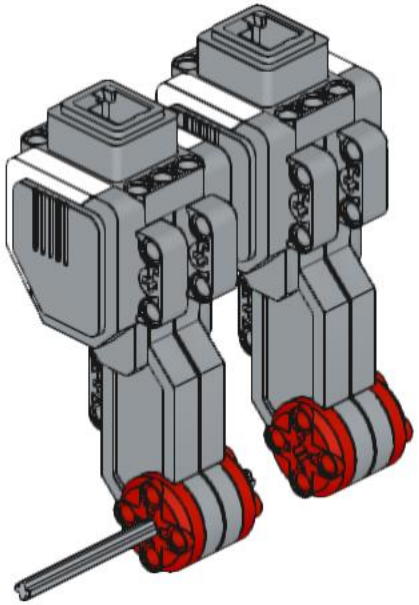

2

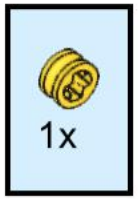

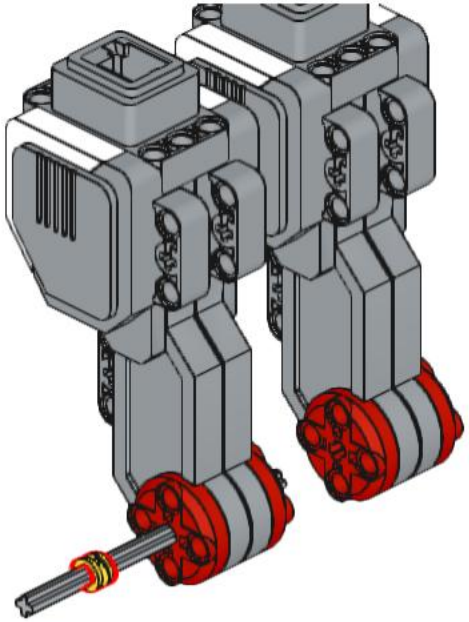

3

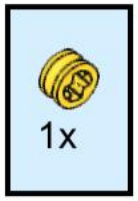

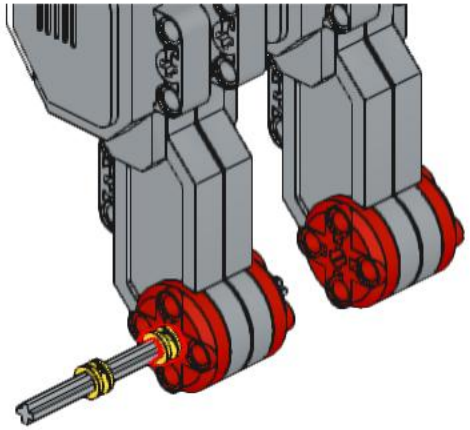

4

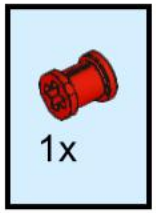

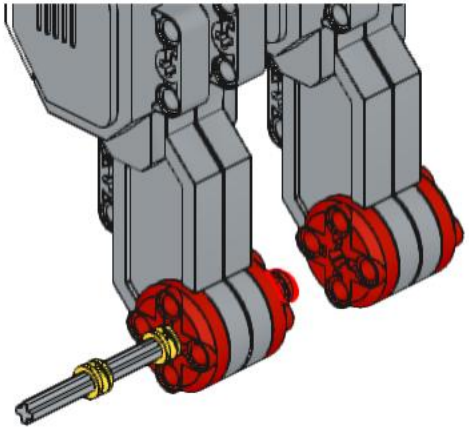

5

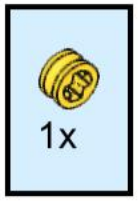

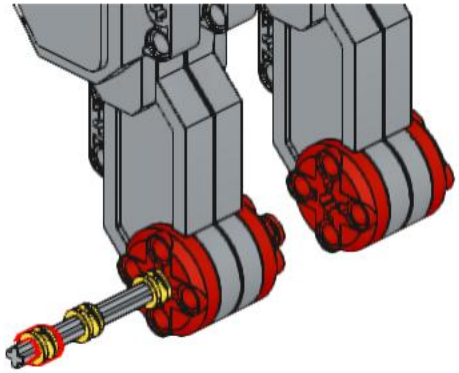

6

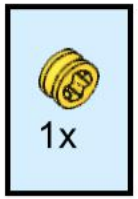

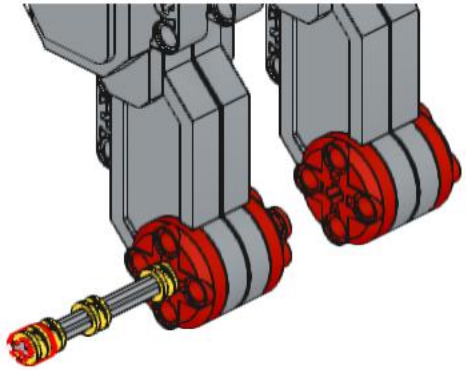

7

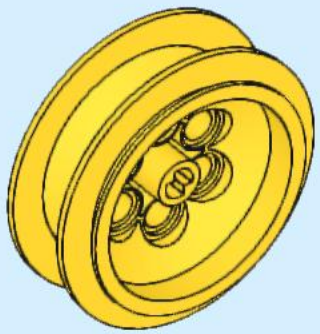

1x

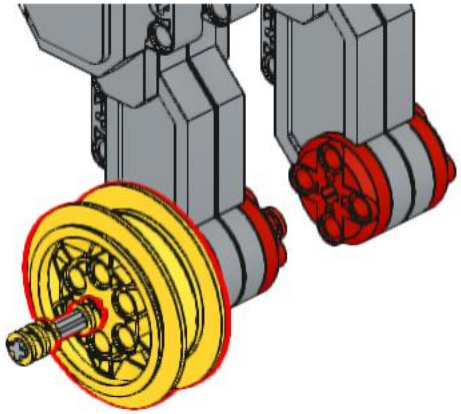

8

1x

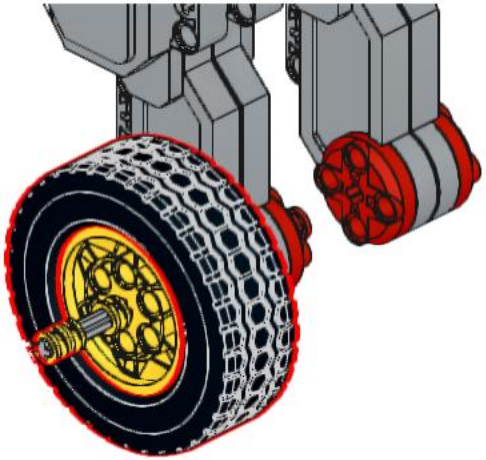

9

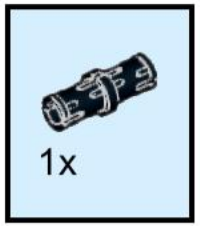

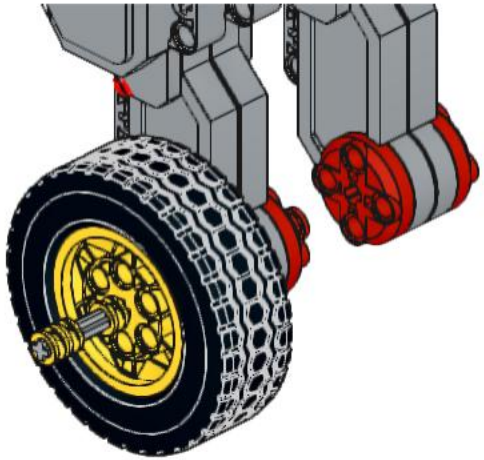

10

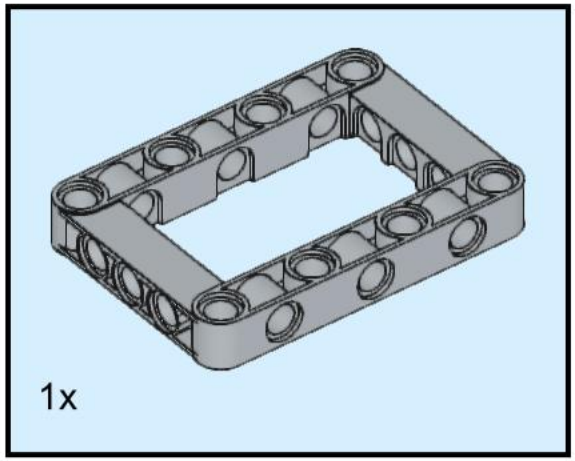

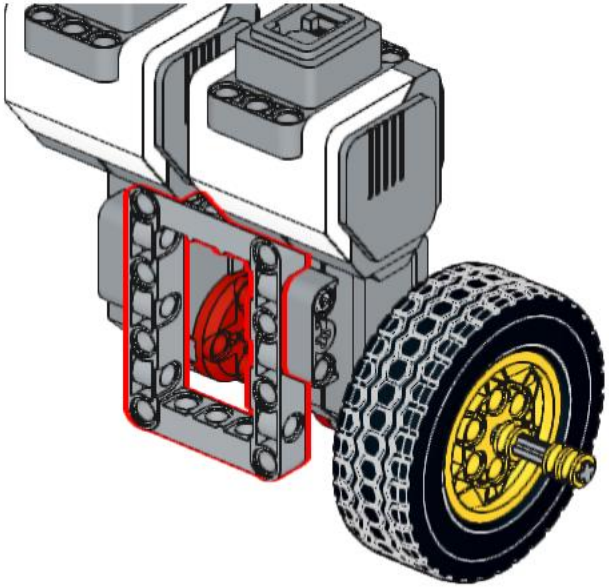

11

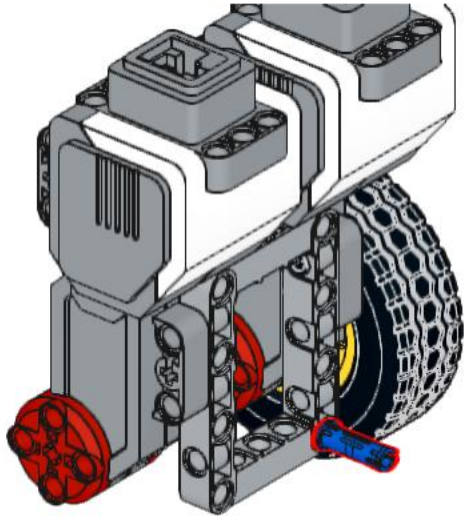

12

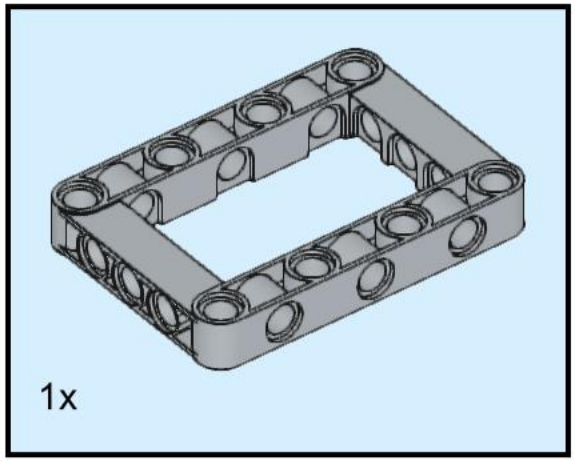

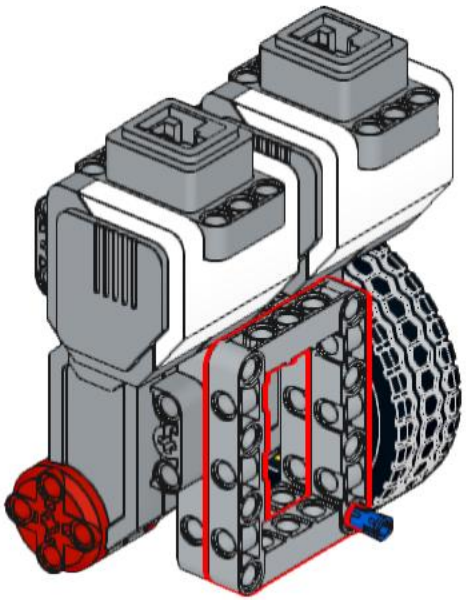

13

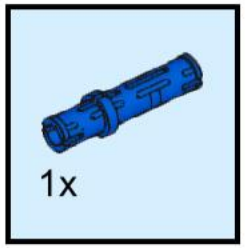

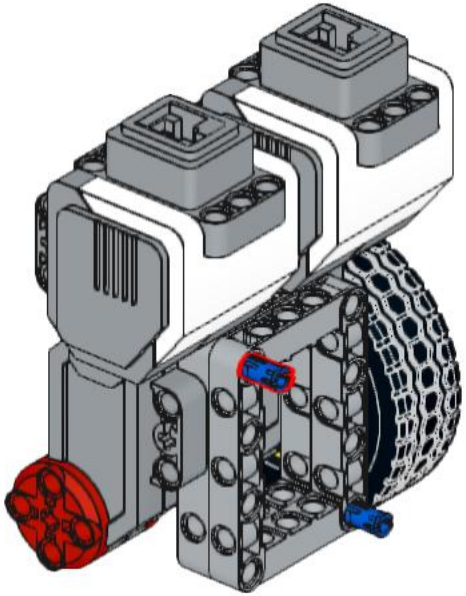

14

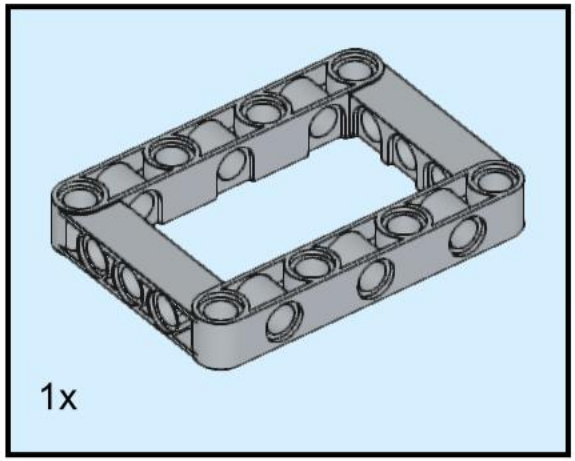

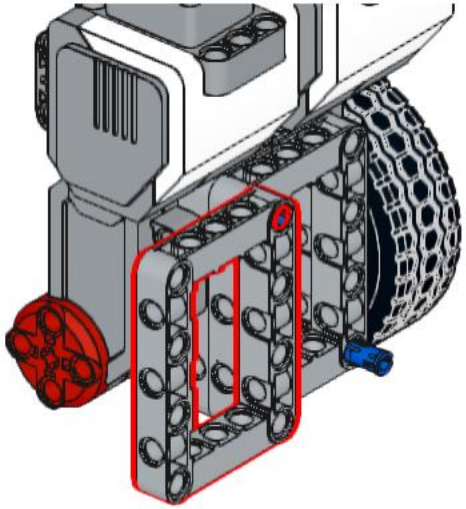

15

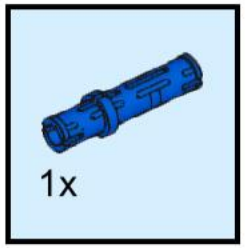

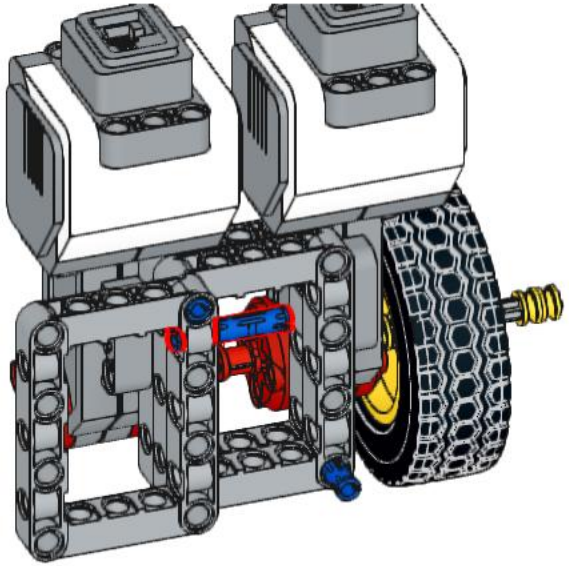

16

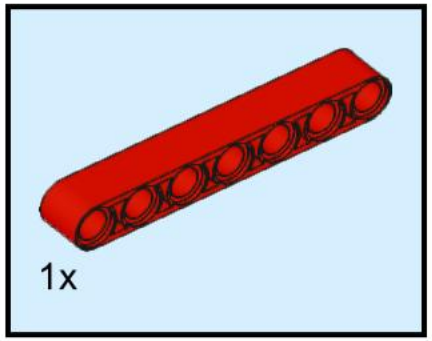

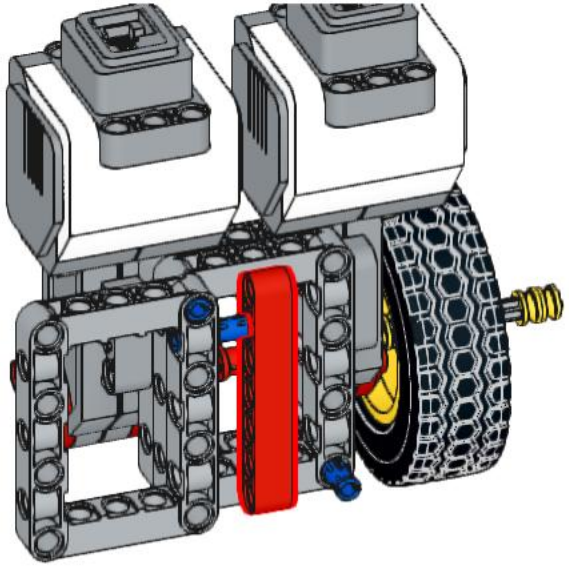

17

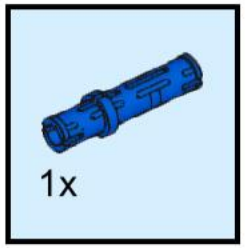

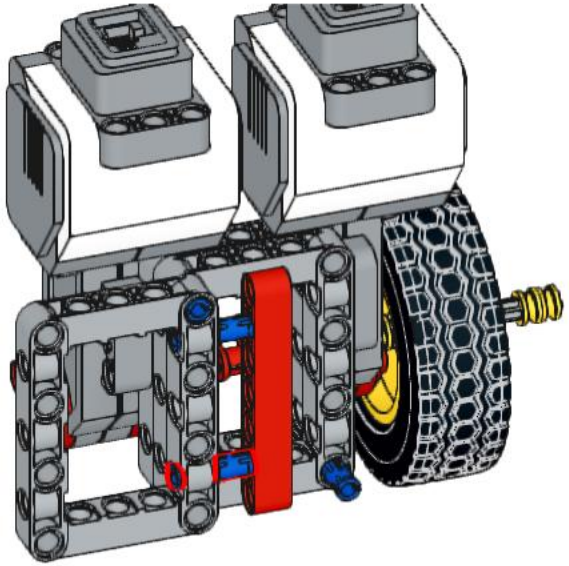

18

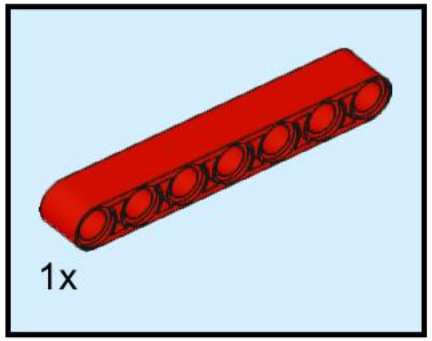

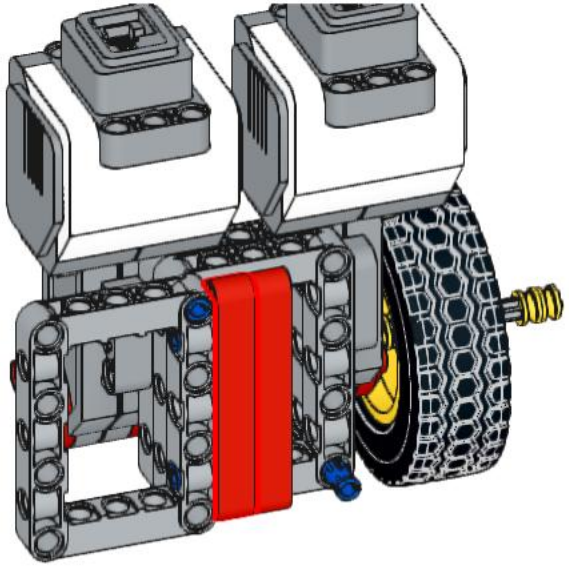

19

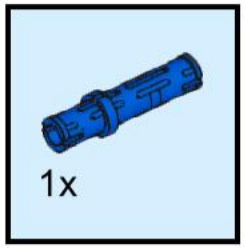

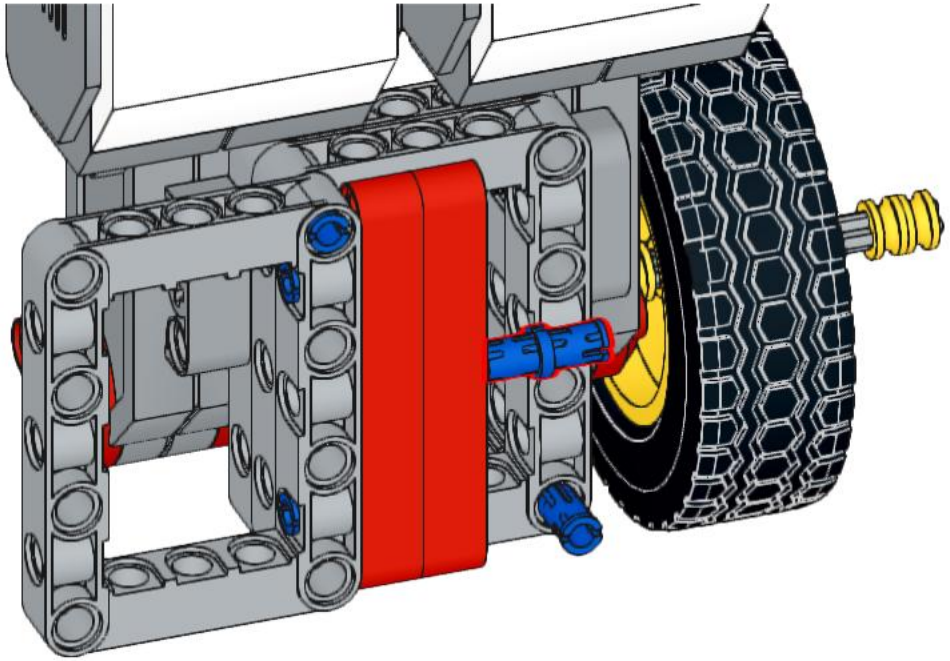

20

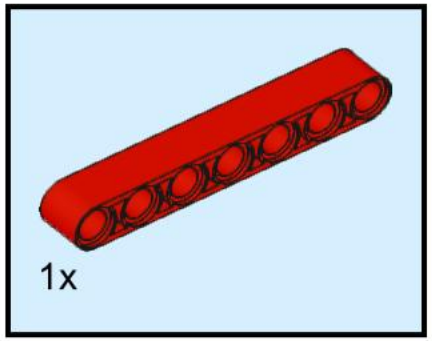

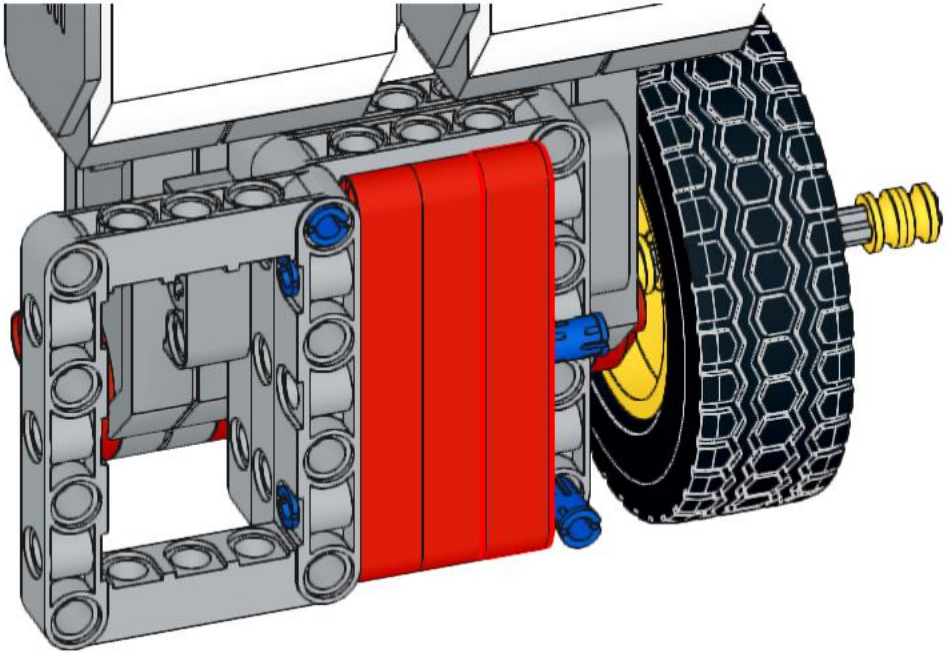

21

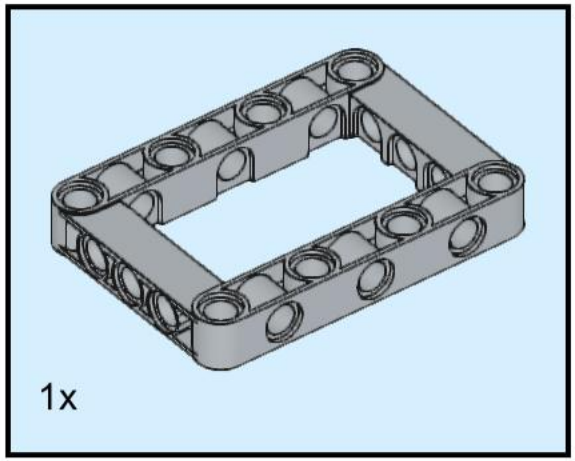

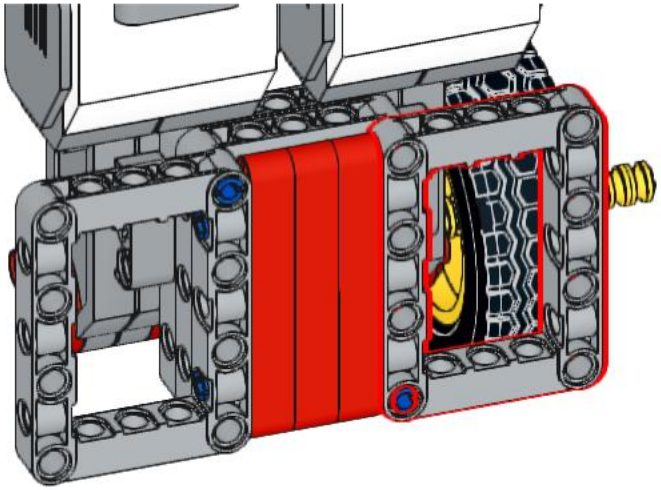

22

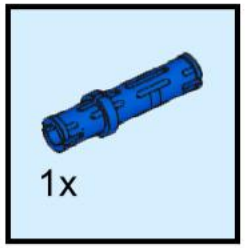

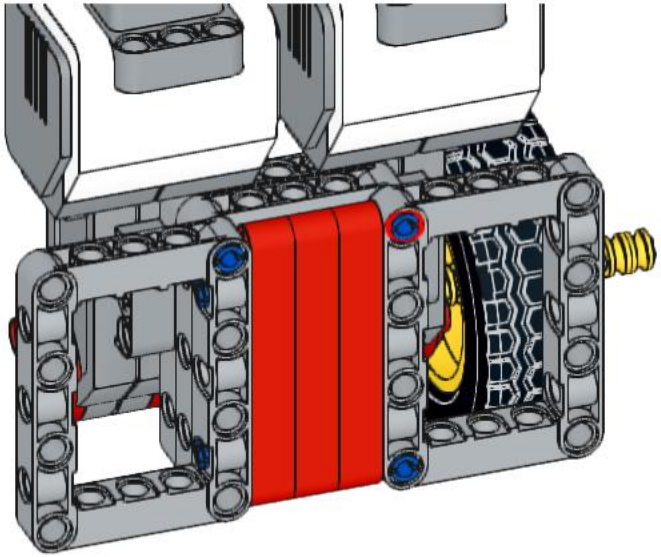

23

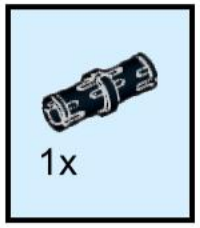

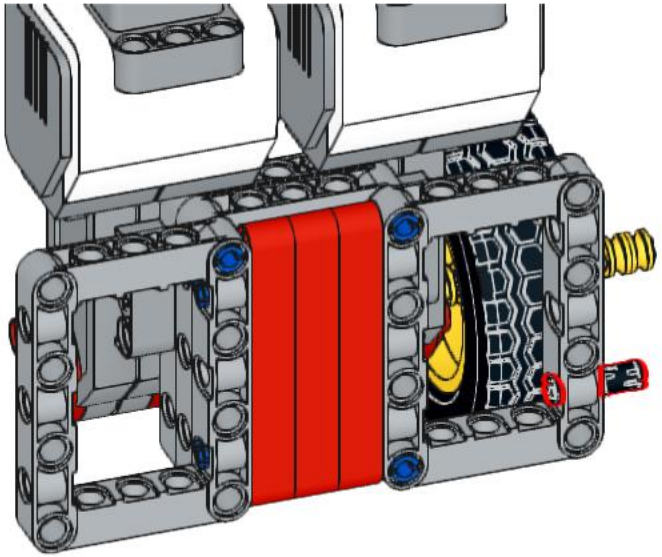

24

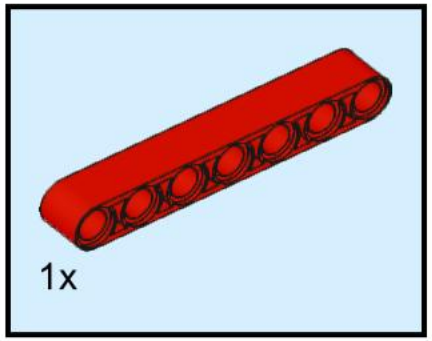

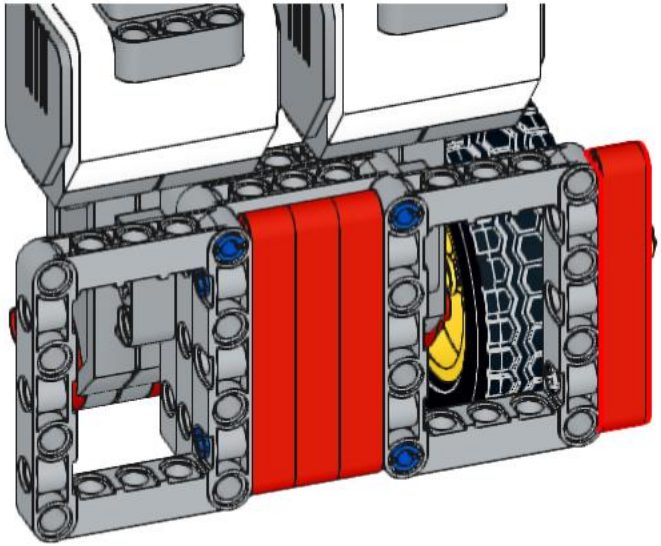

25

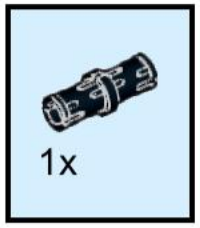

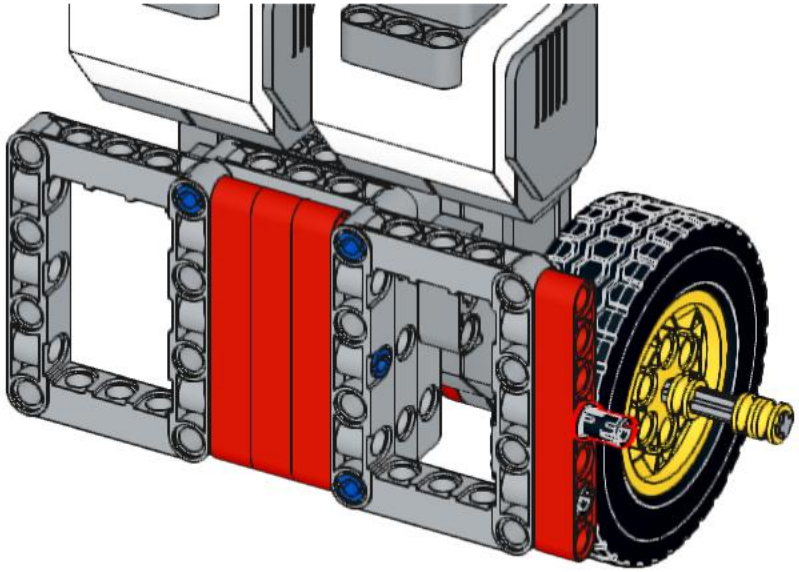

26

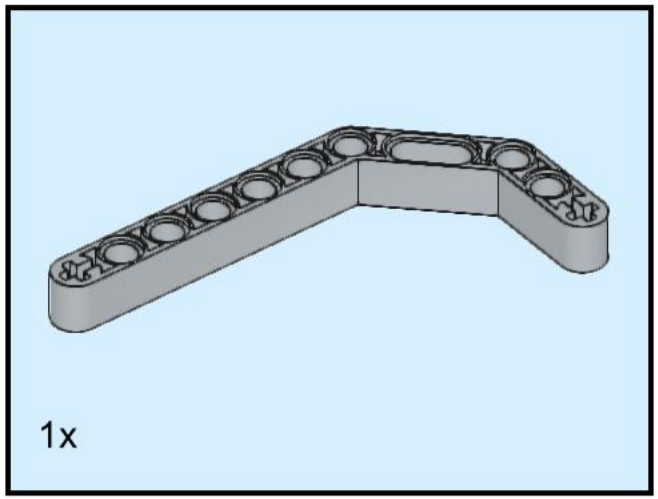

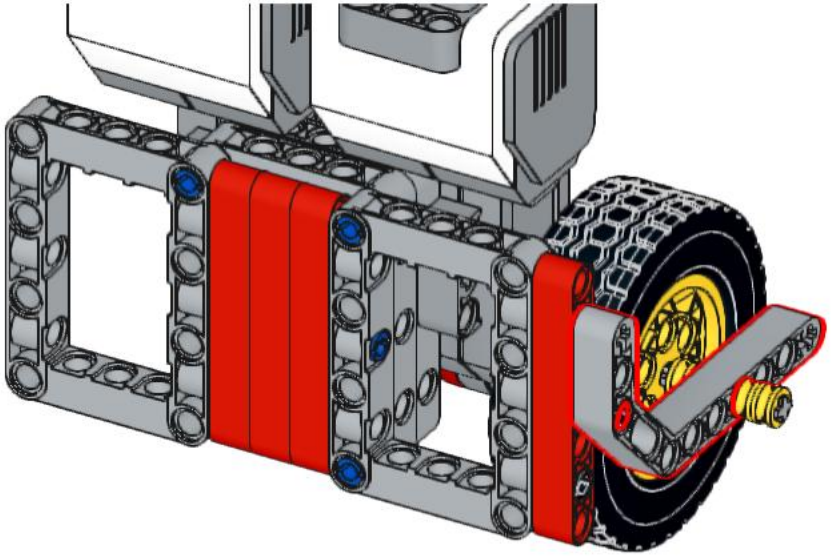

27

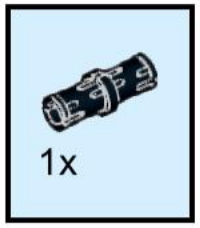

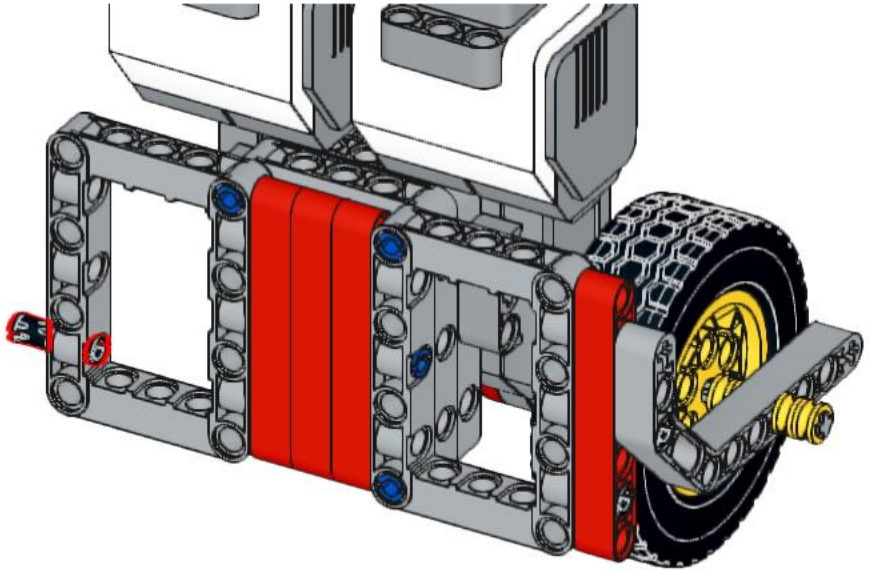

28

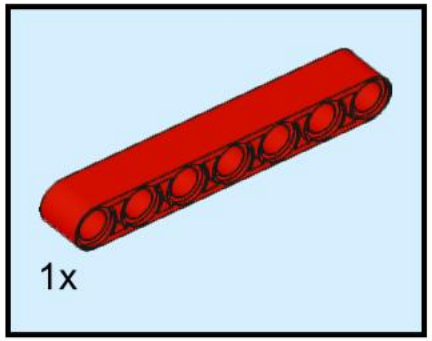

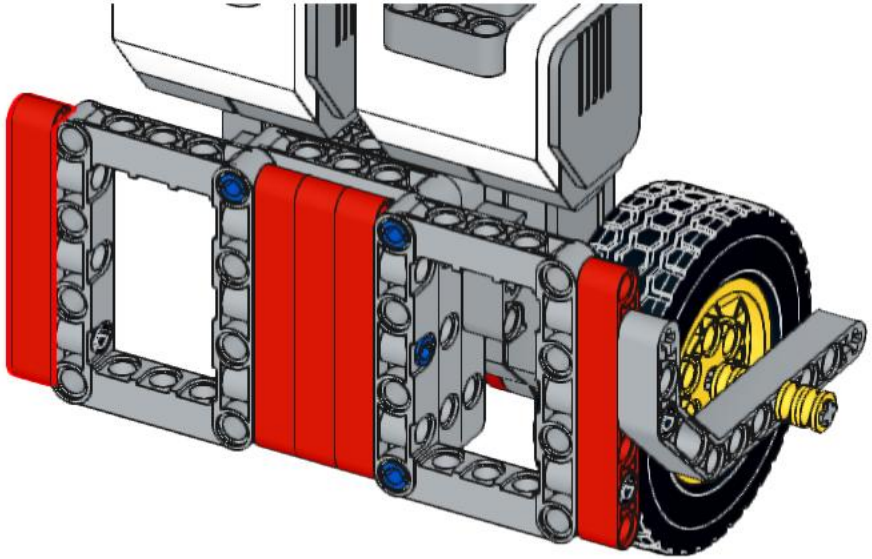

29

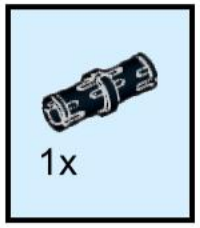

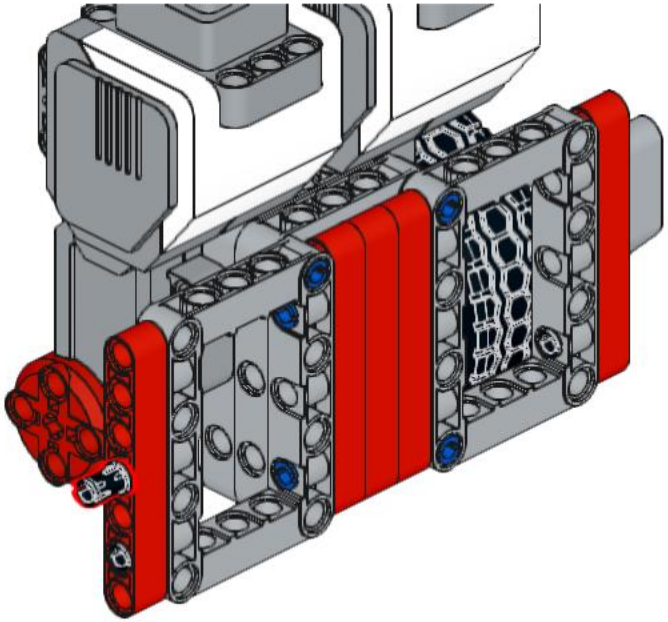

30

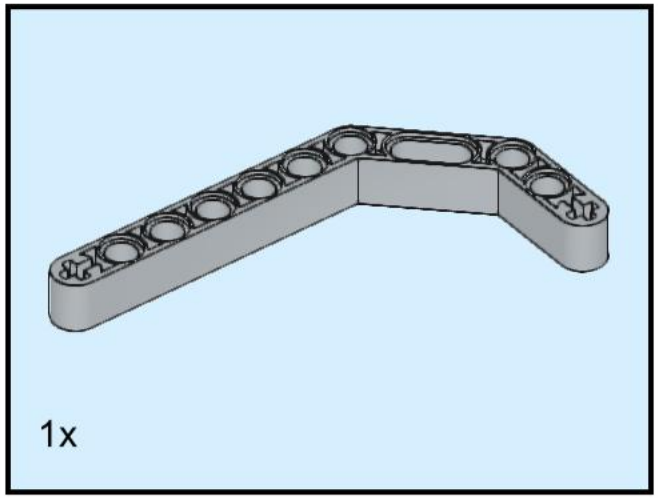

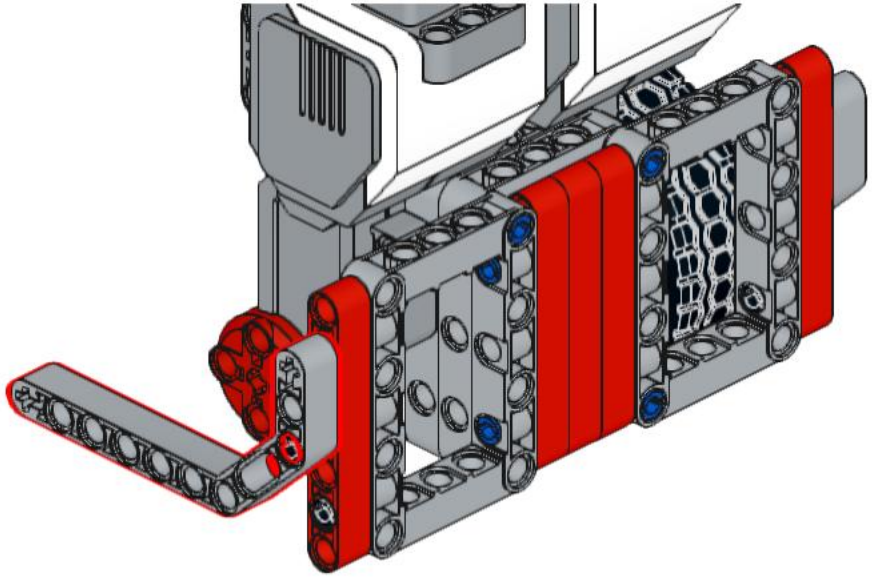

31

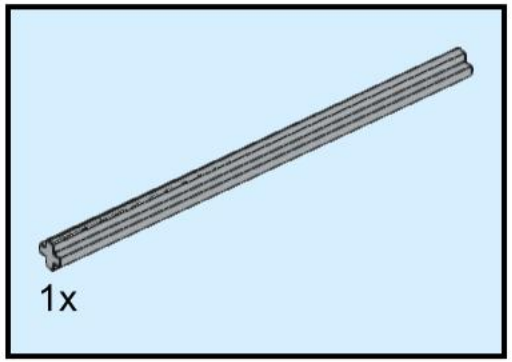

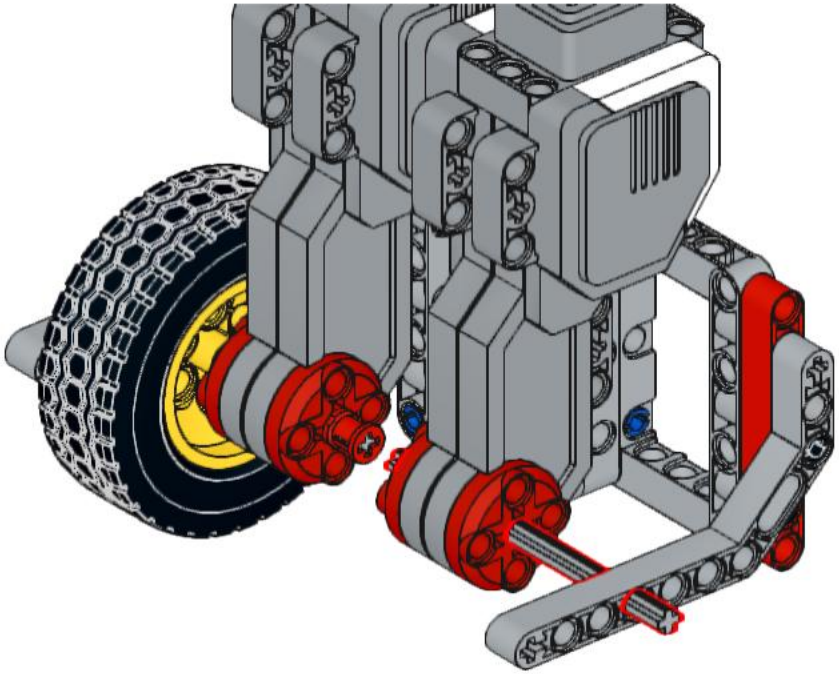

32

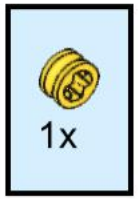

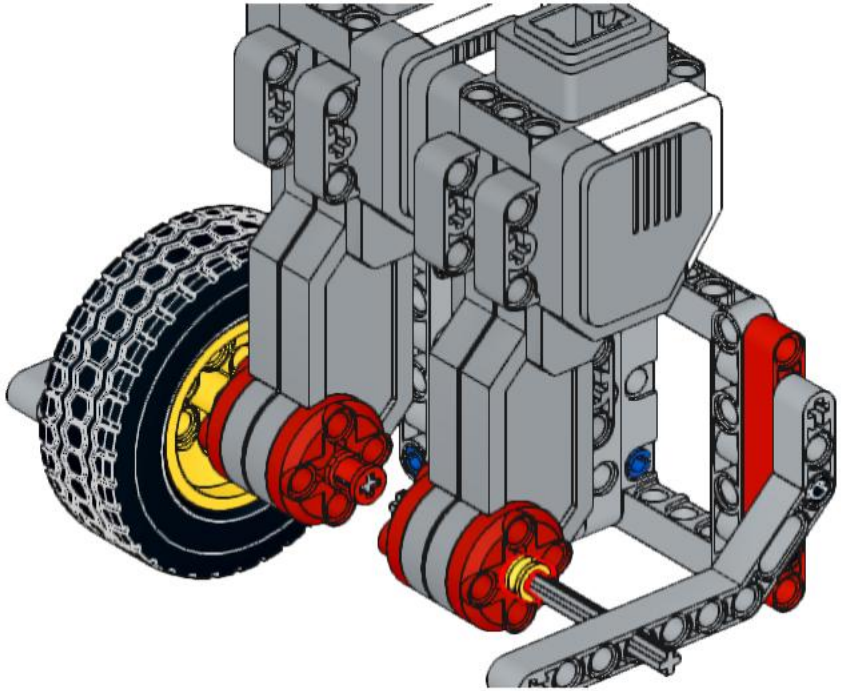

33

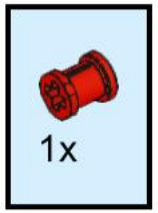

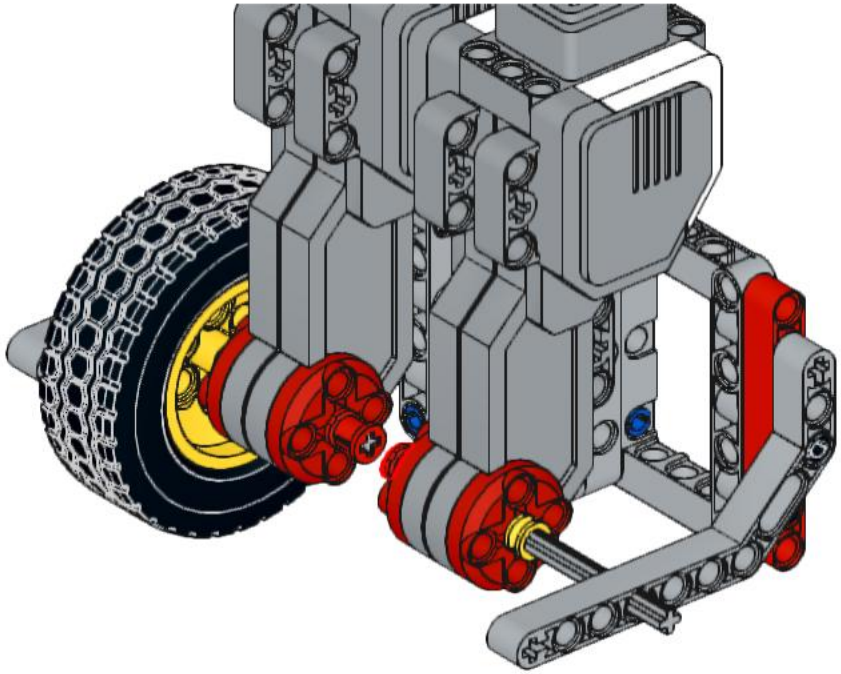

34

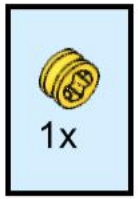

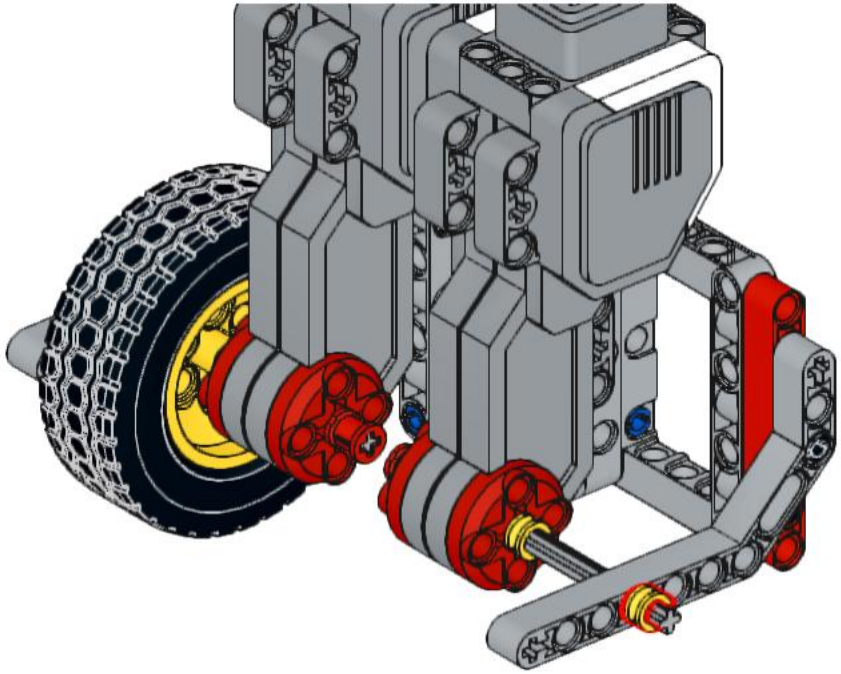

35

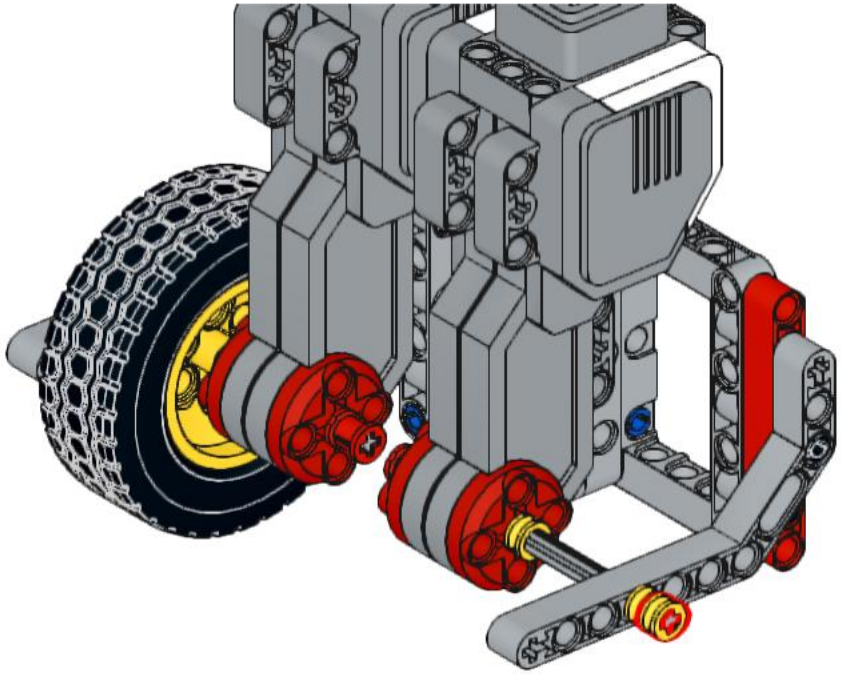

36

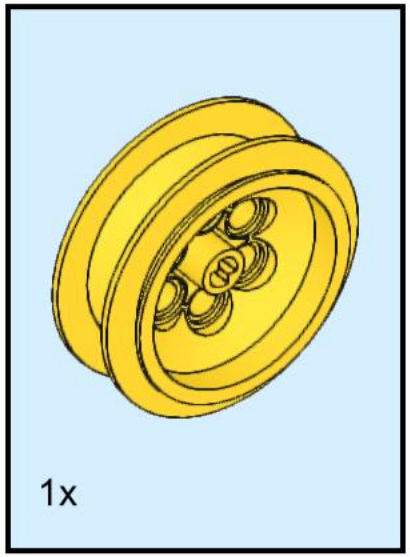

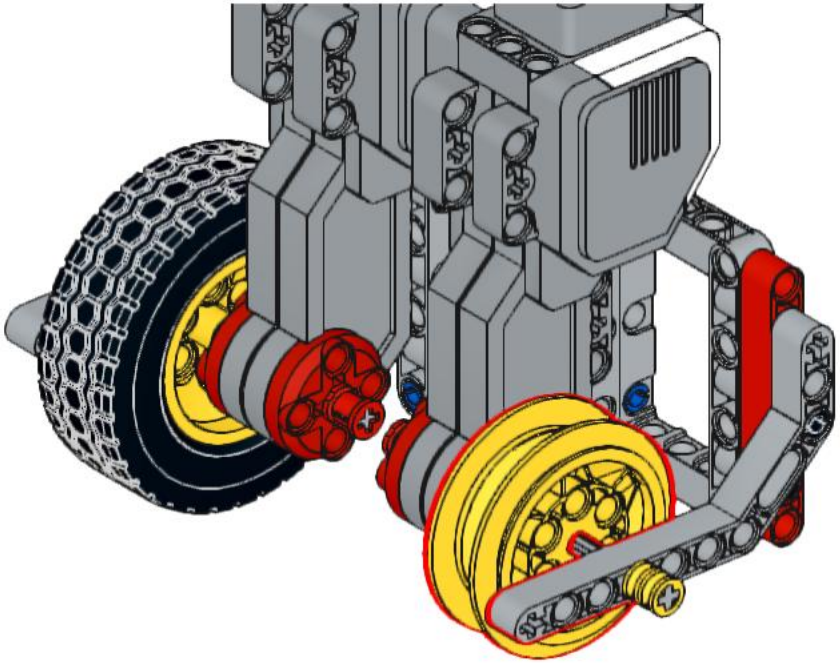

37

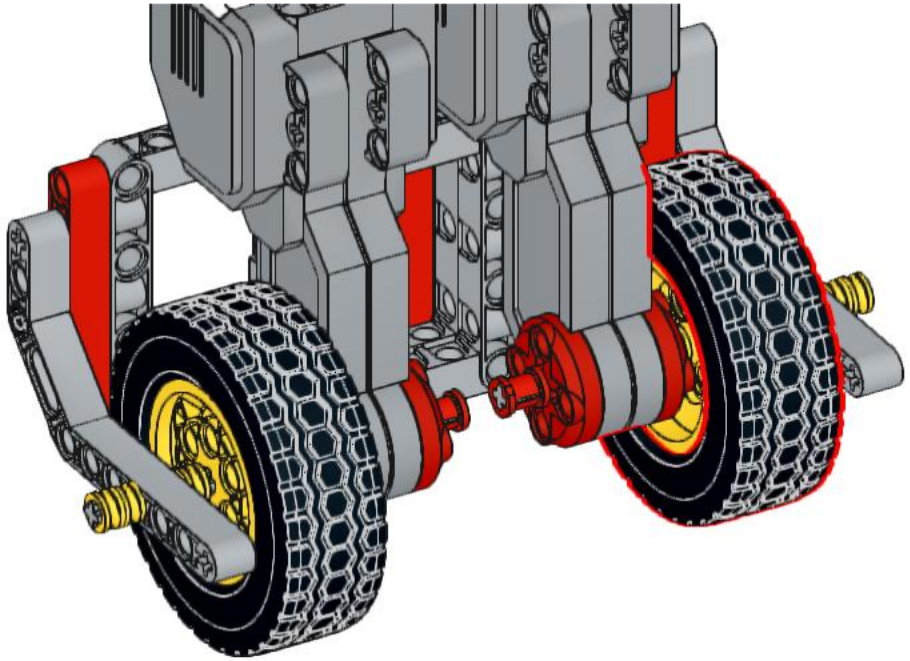

38

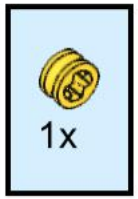

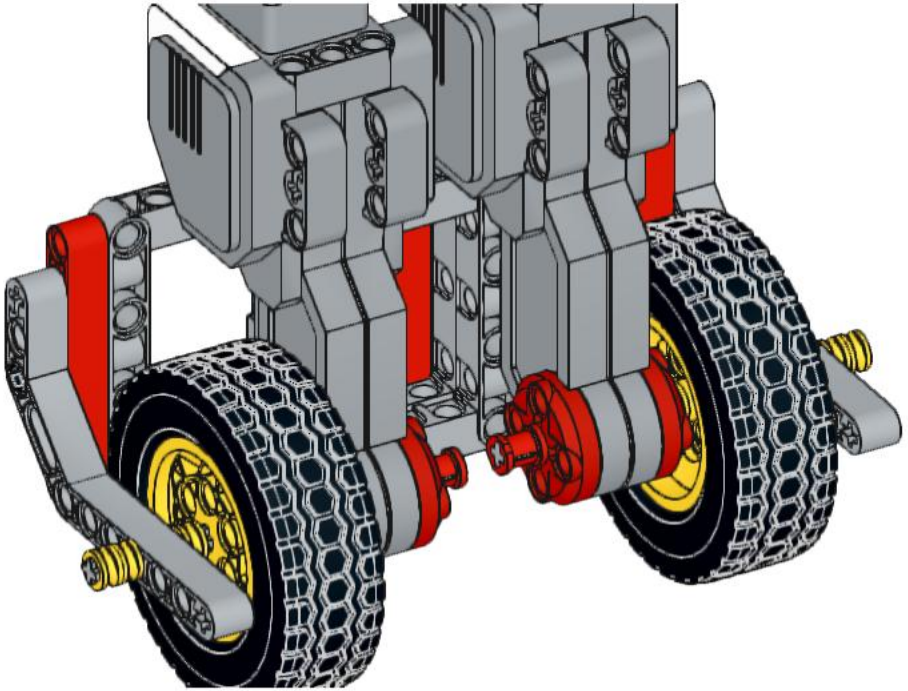

39

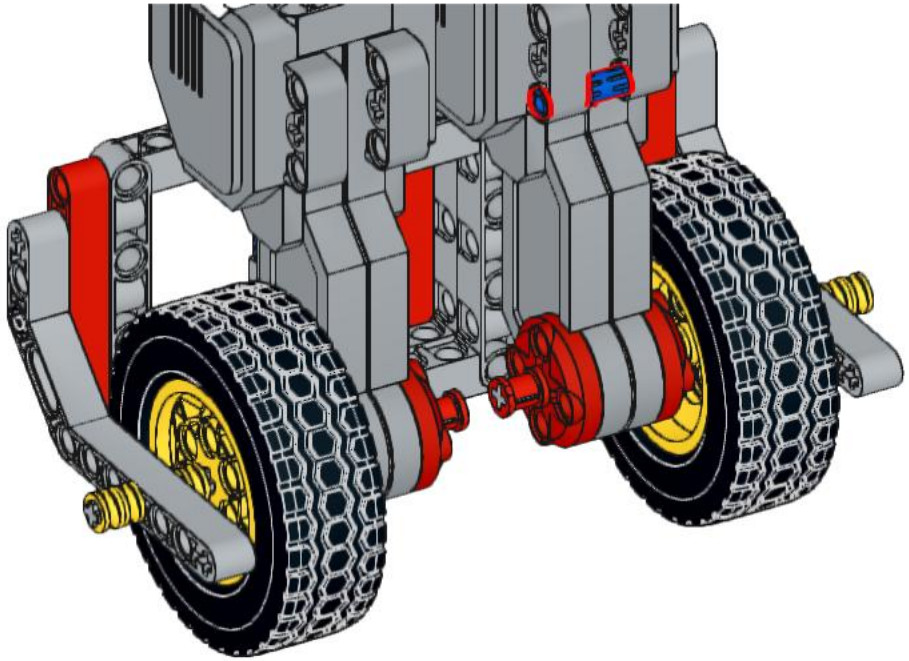

40

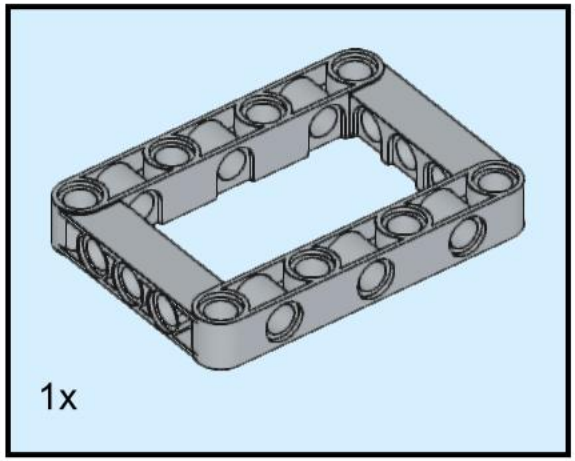

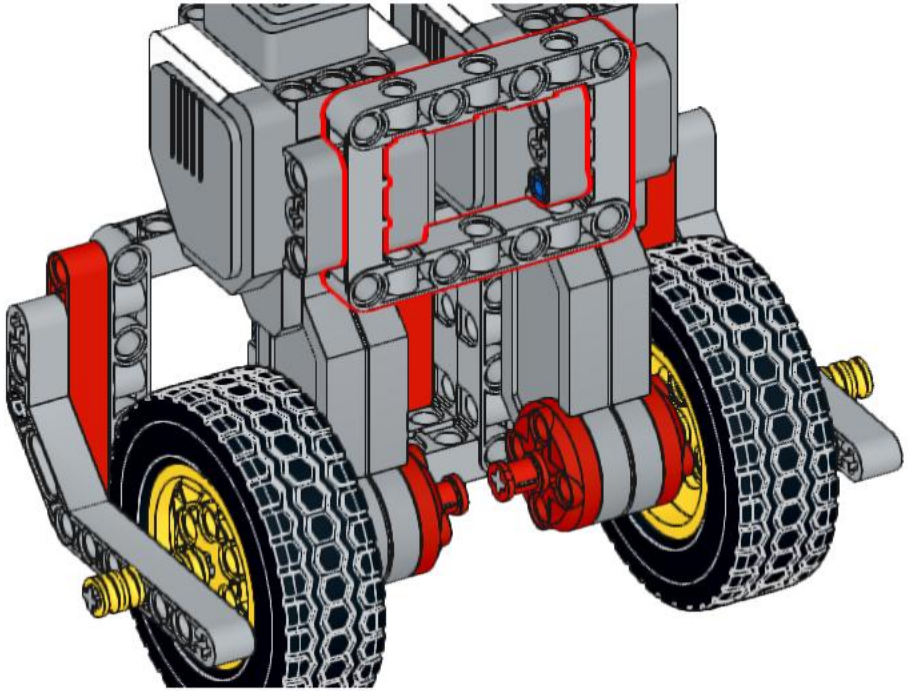

41

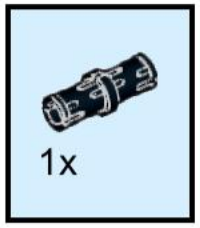

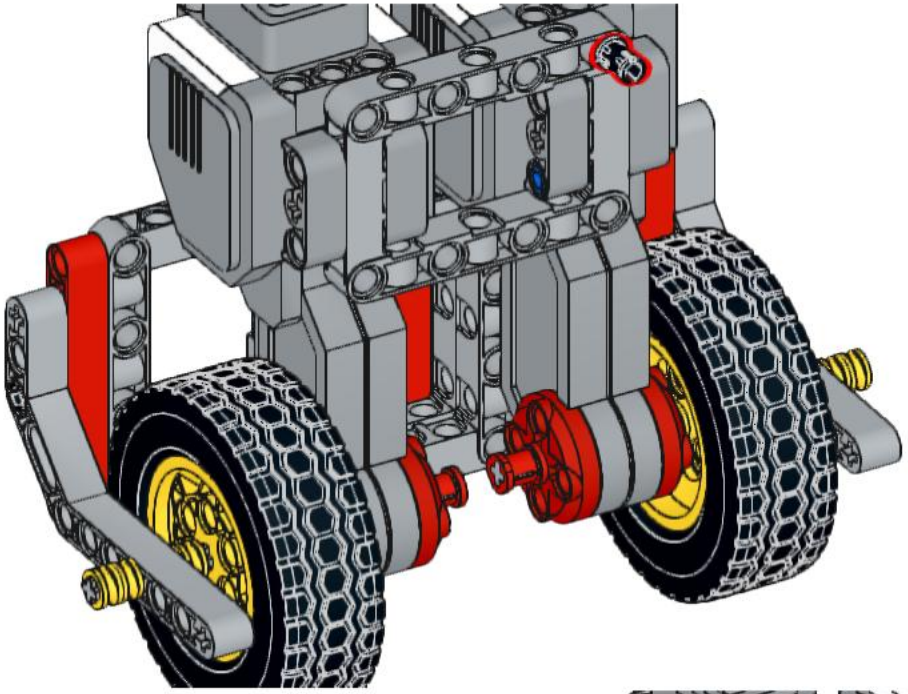

42

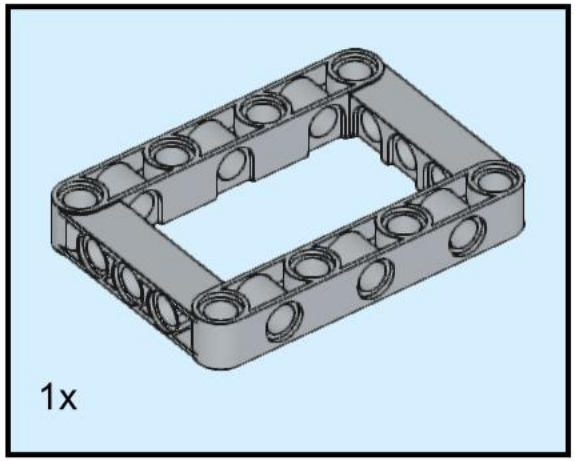

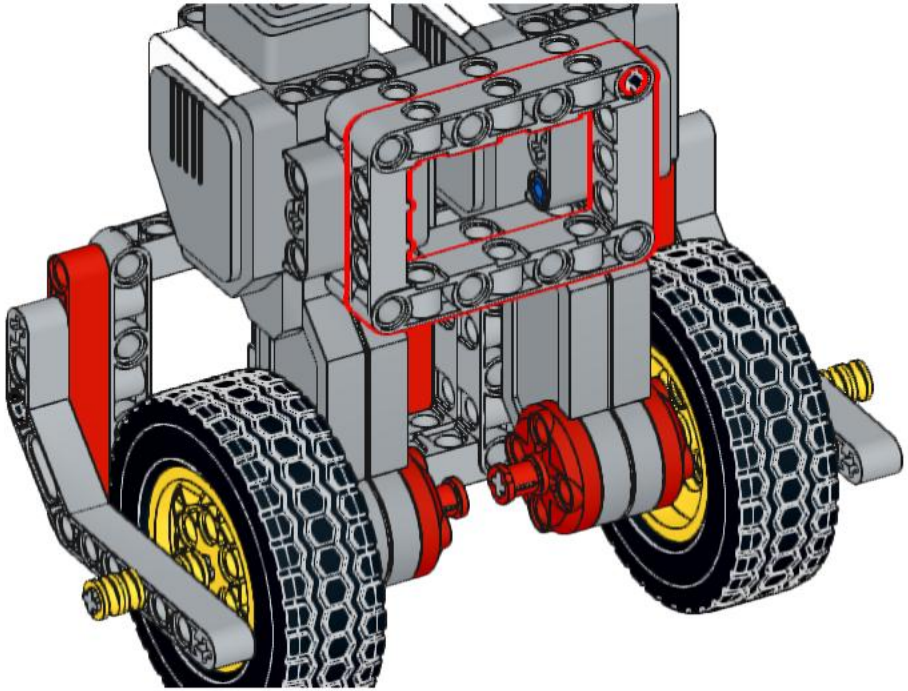

43

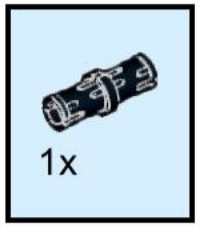

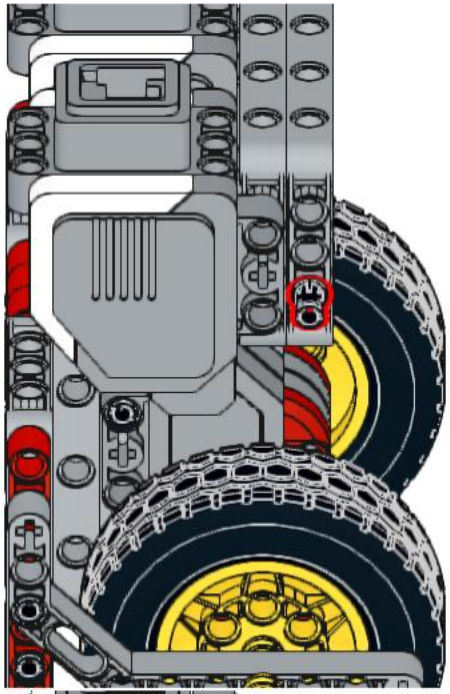

44

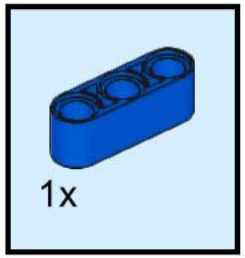

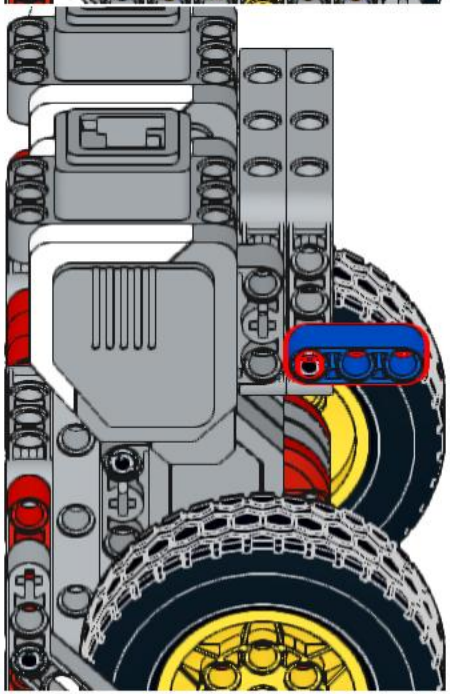

45

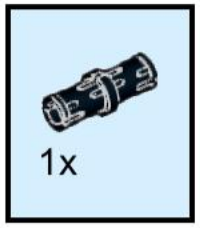

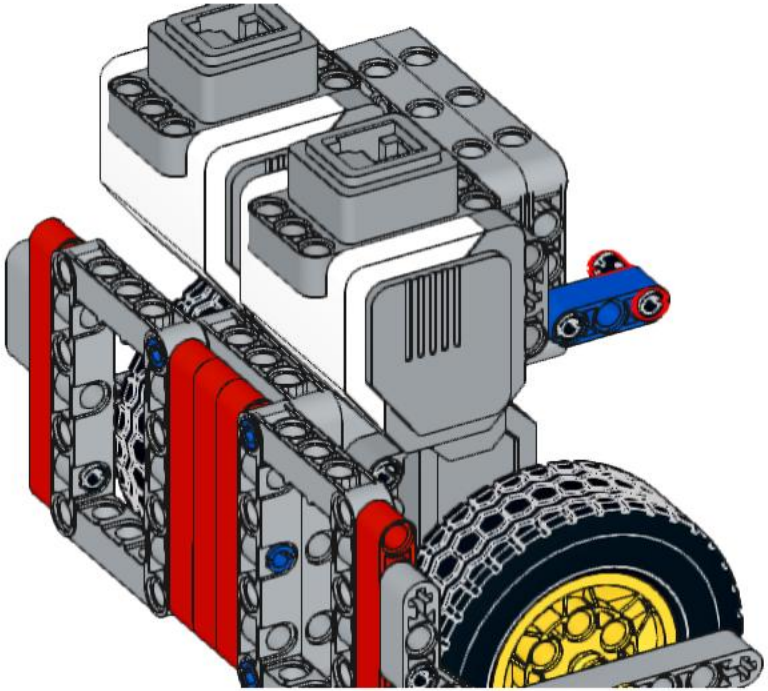

46

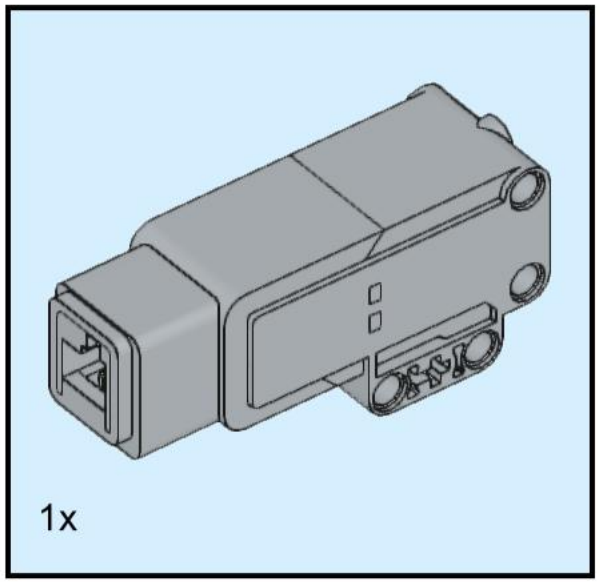

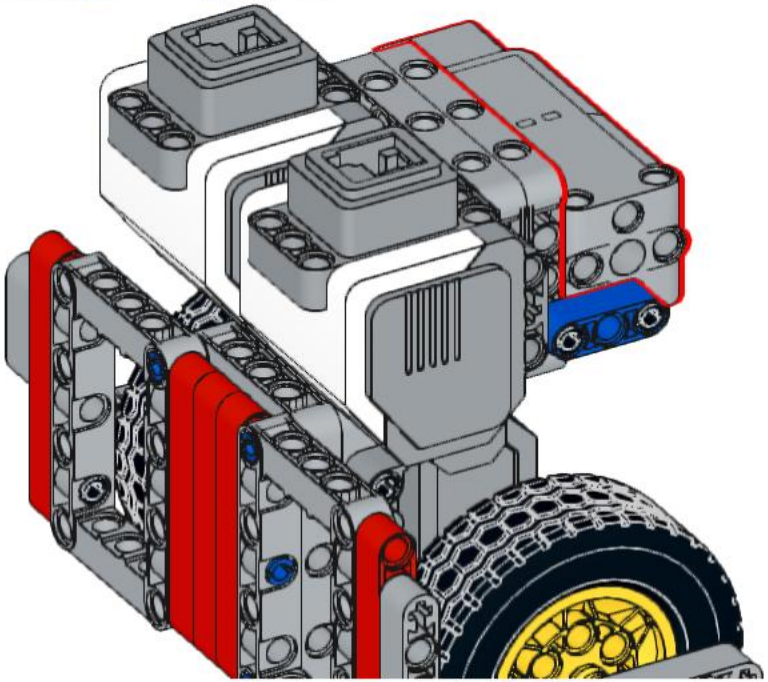

47

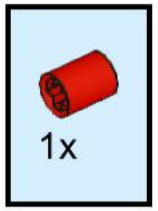

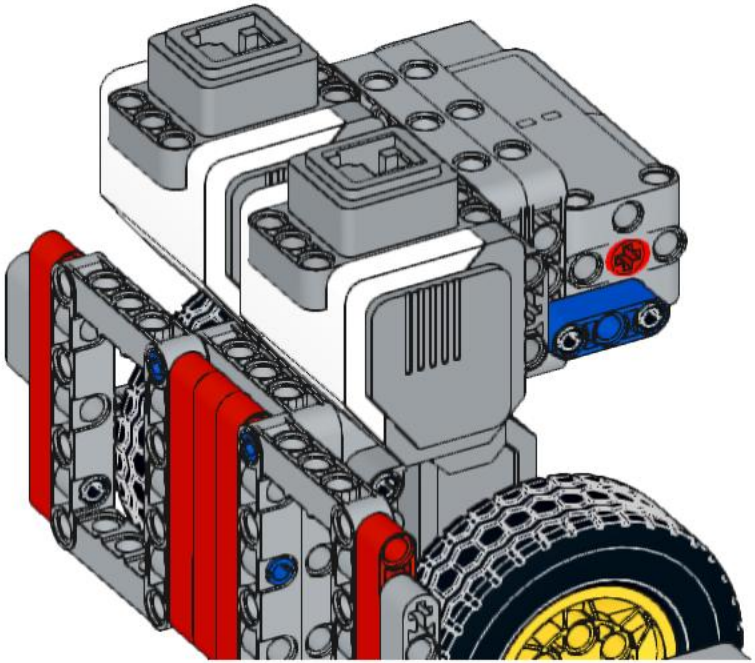

48

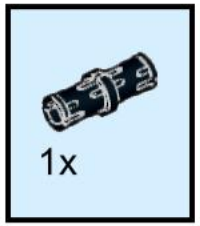

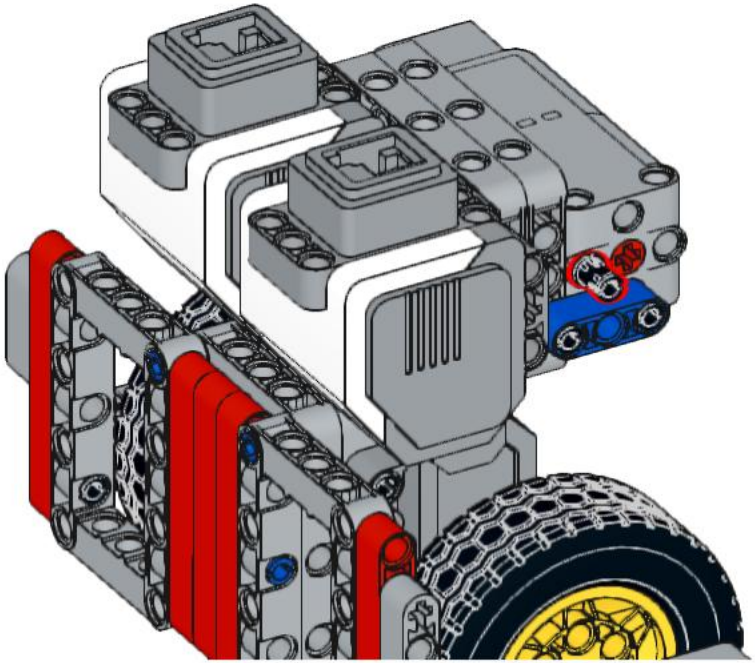

49

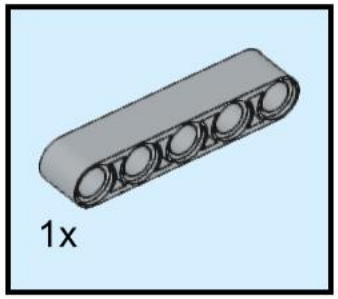

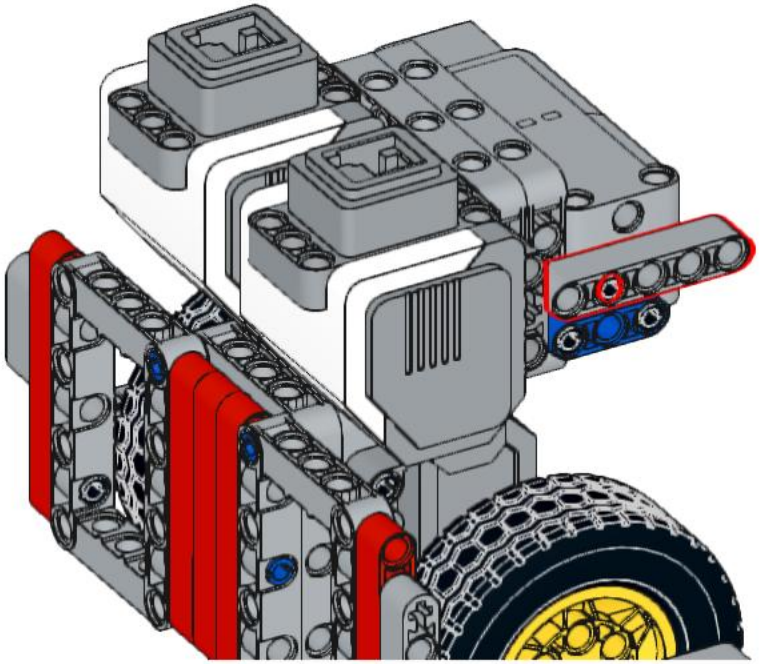

50

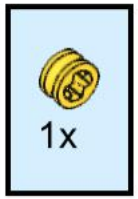

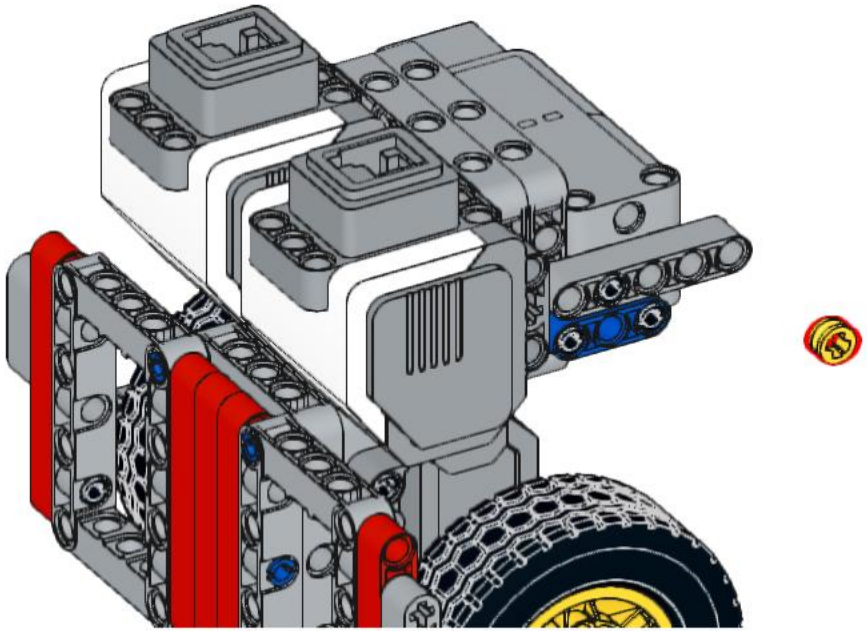

51

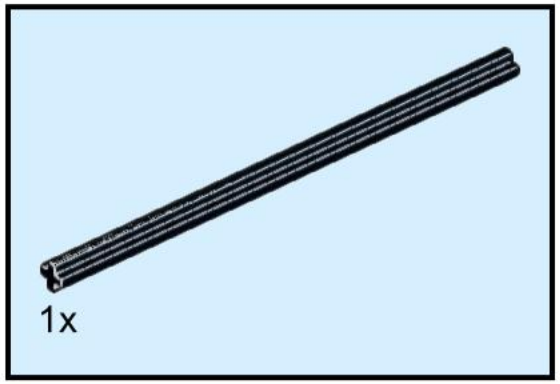

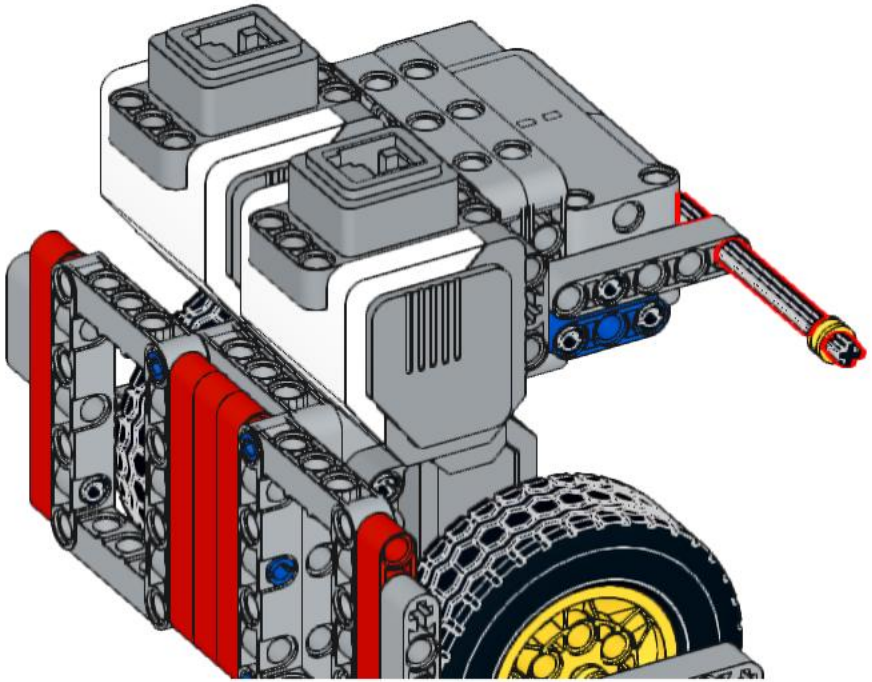

52

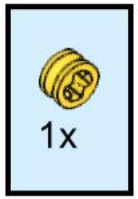

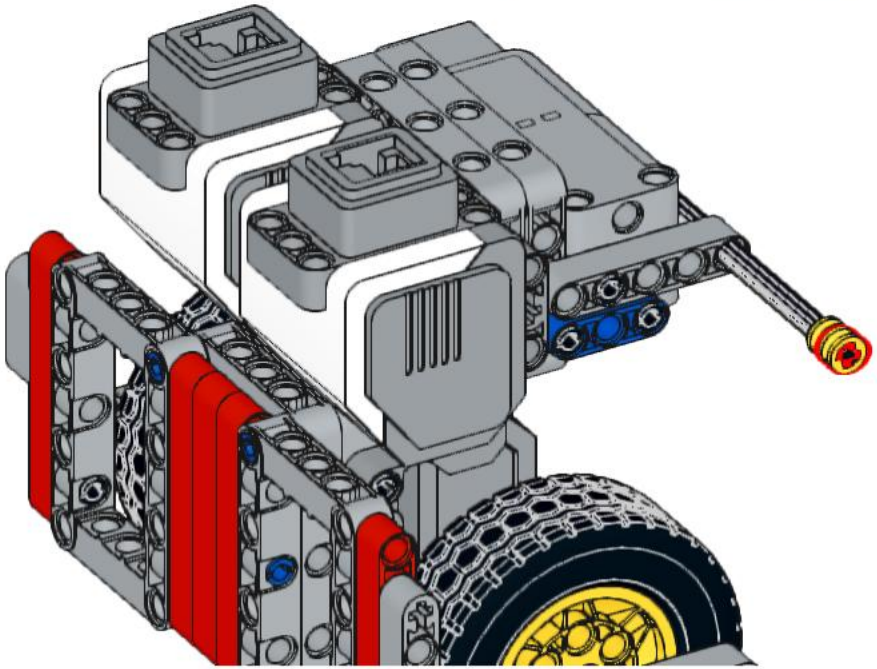

53

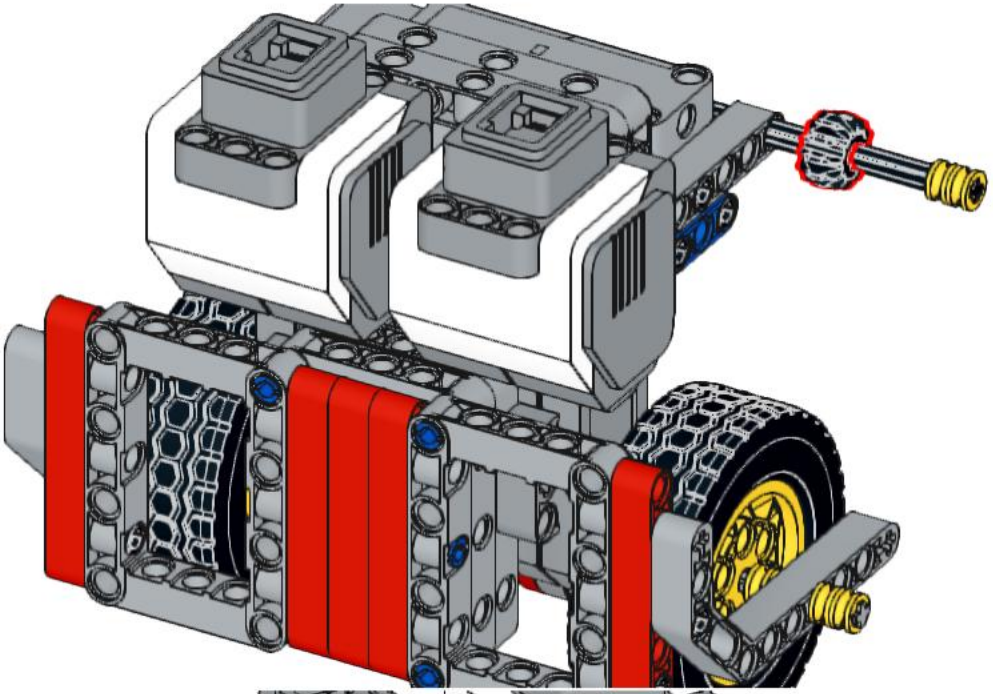

54

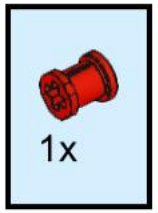

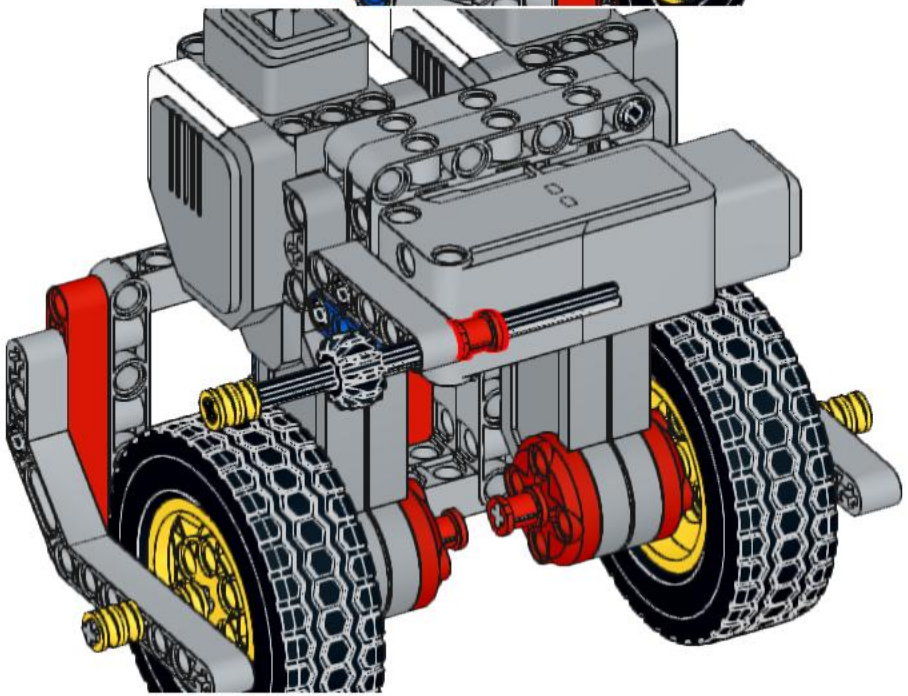

55

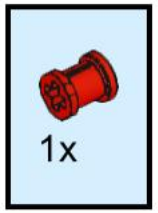

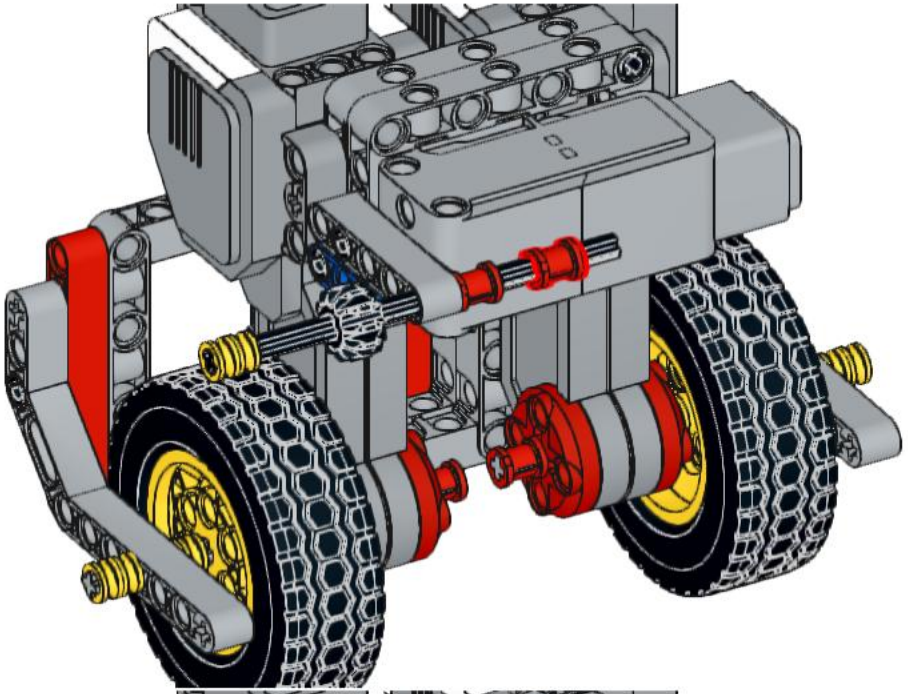

56

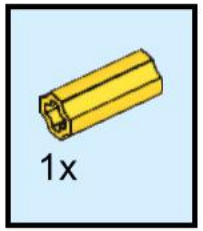

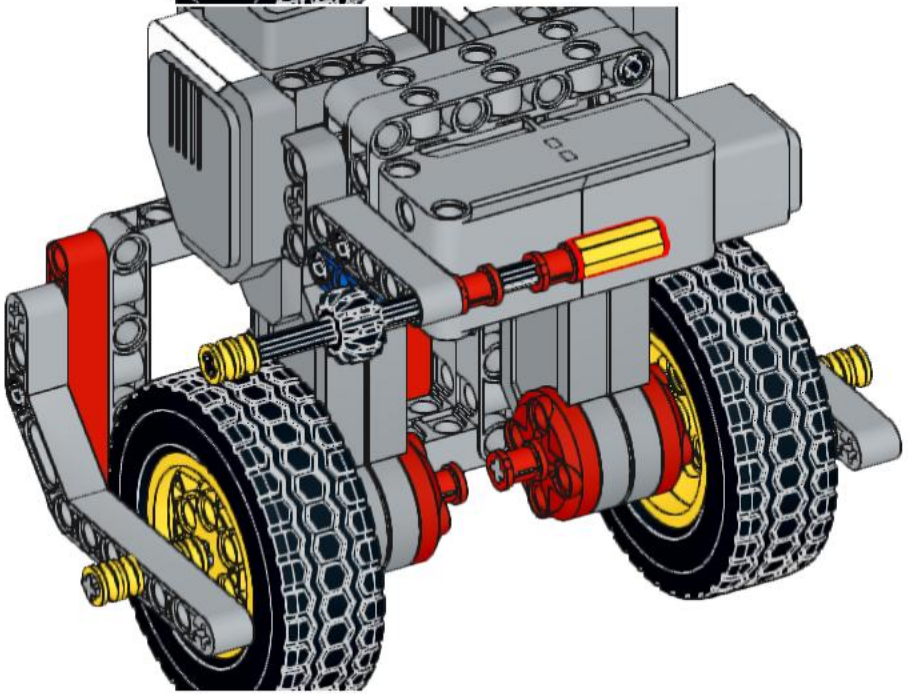

57

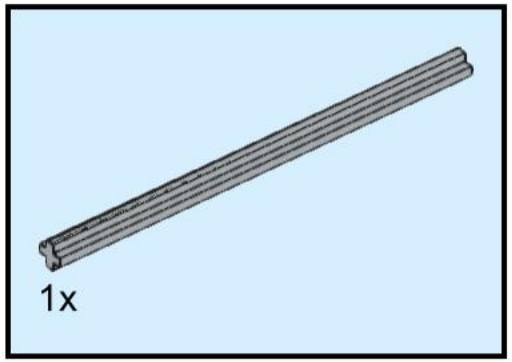

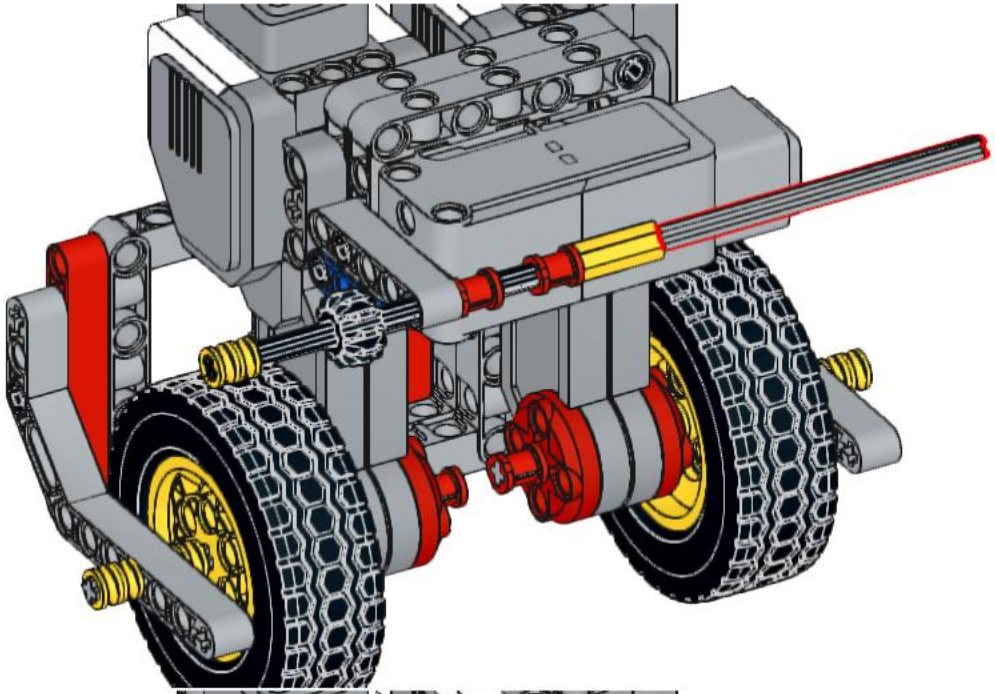

58

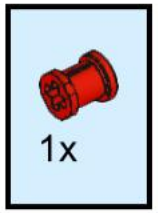

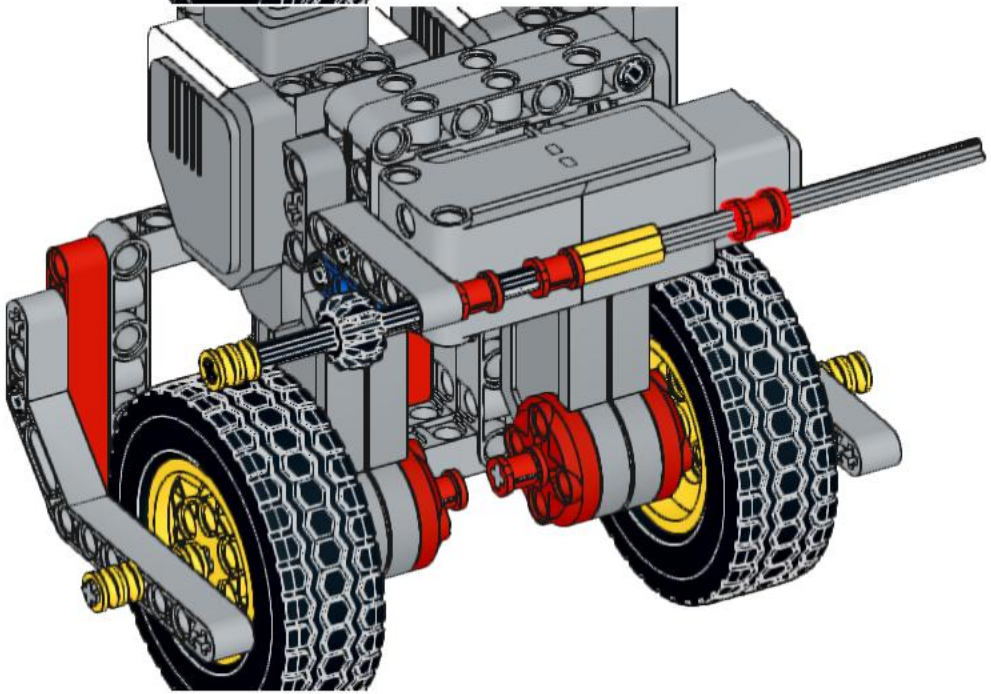

59

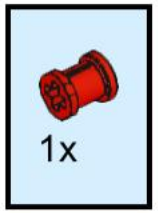

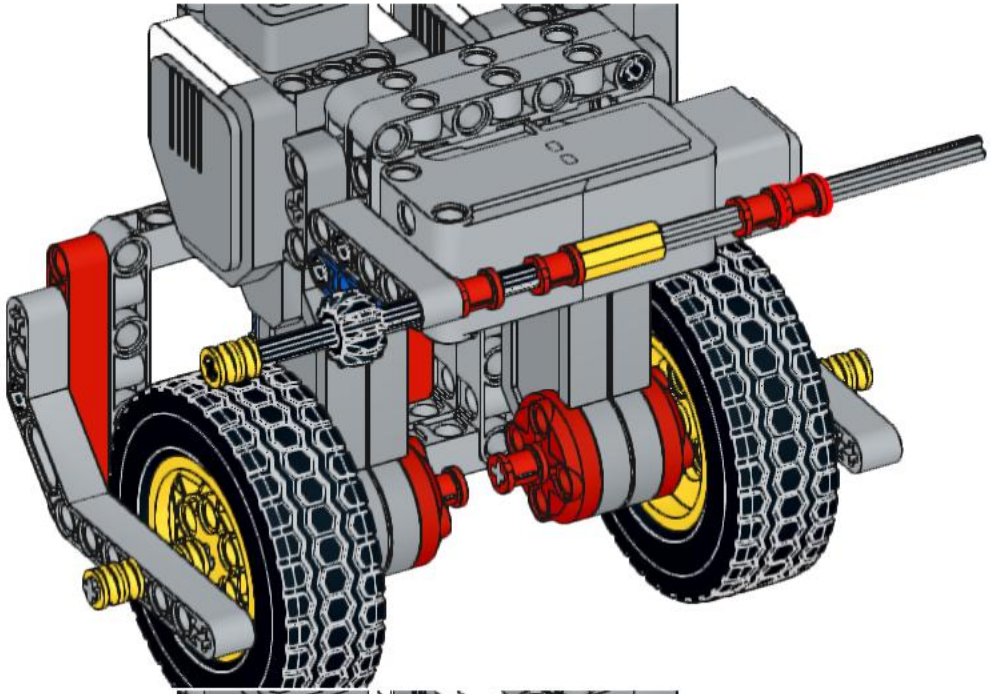

60

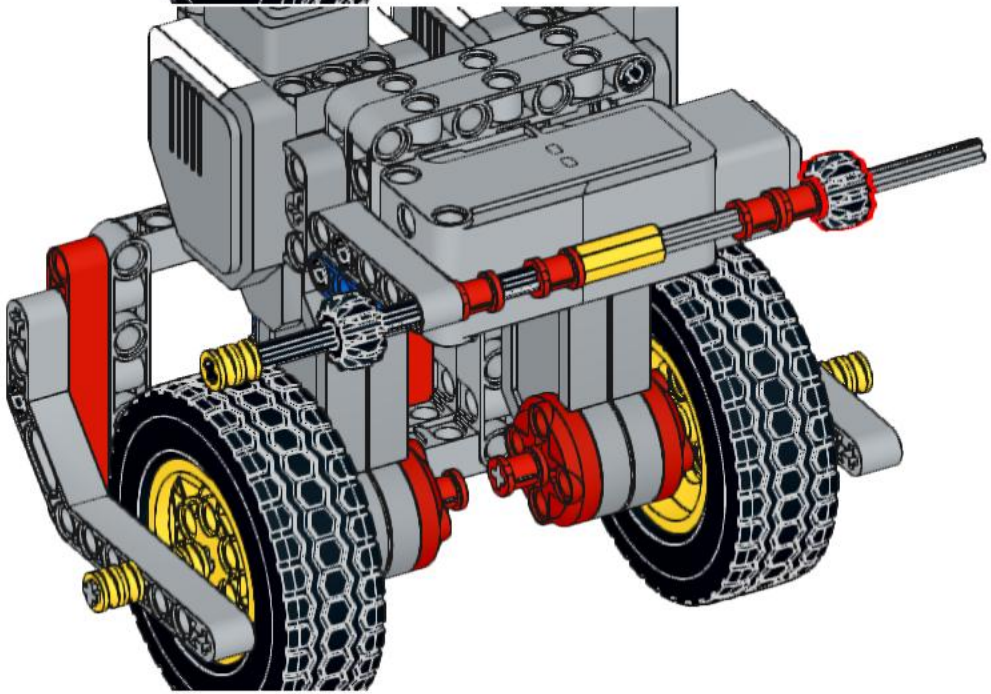

61

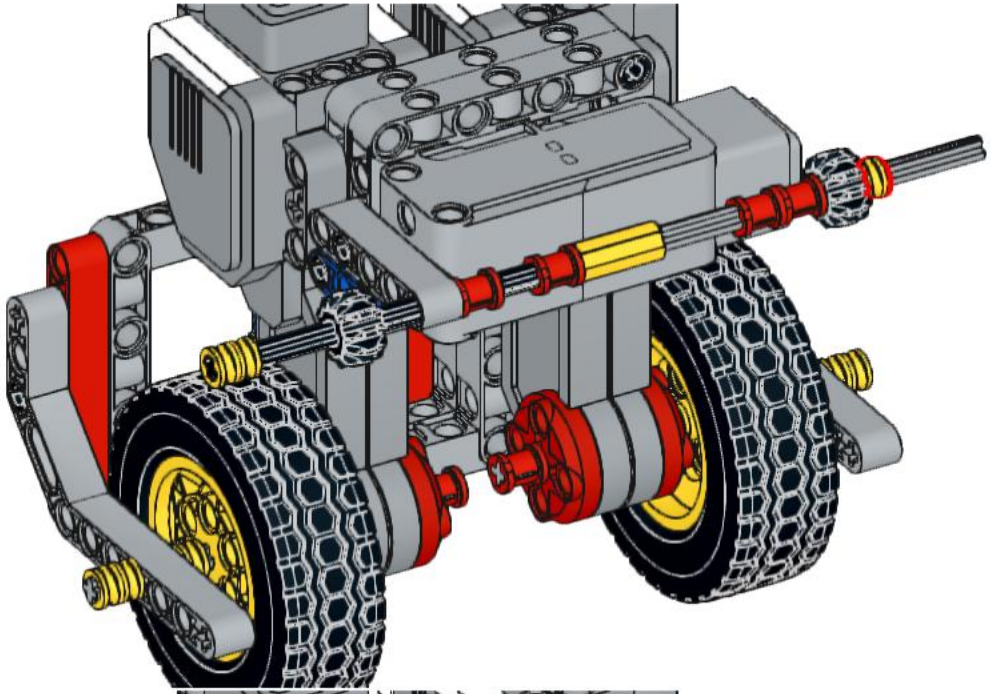

62

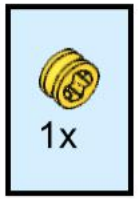

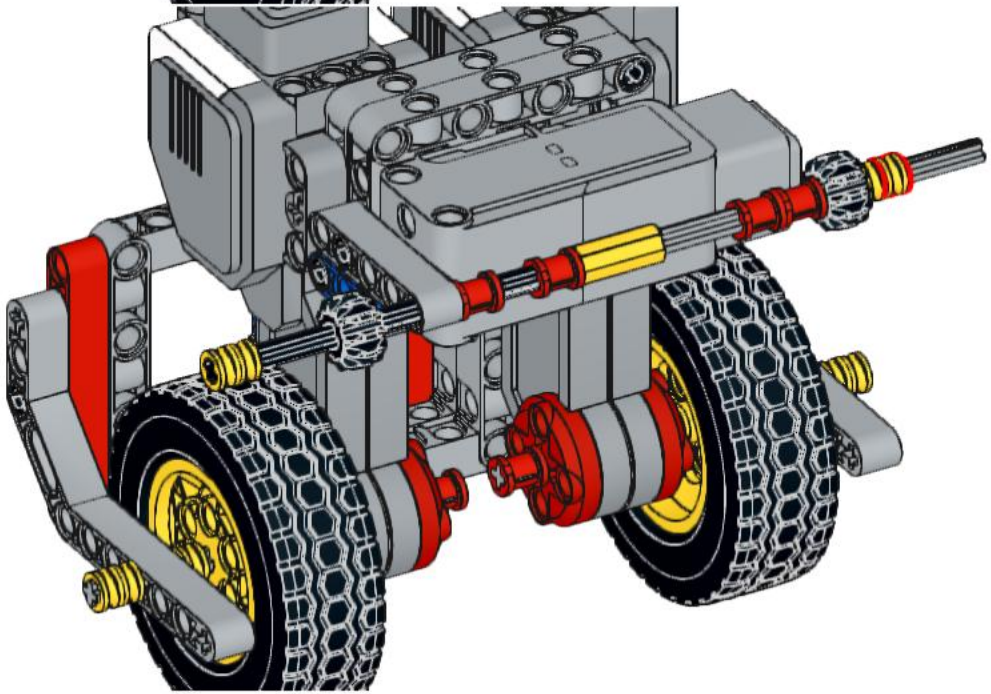

63

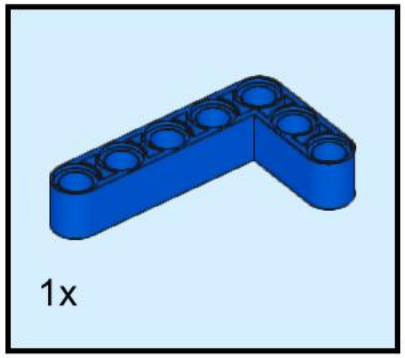

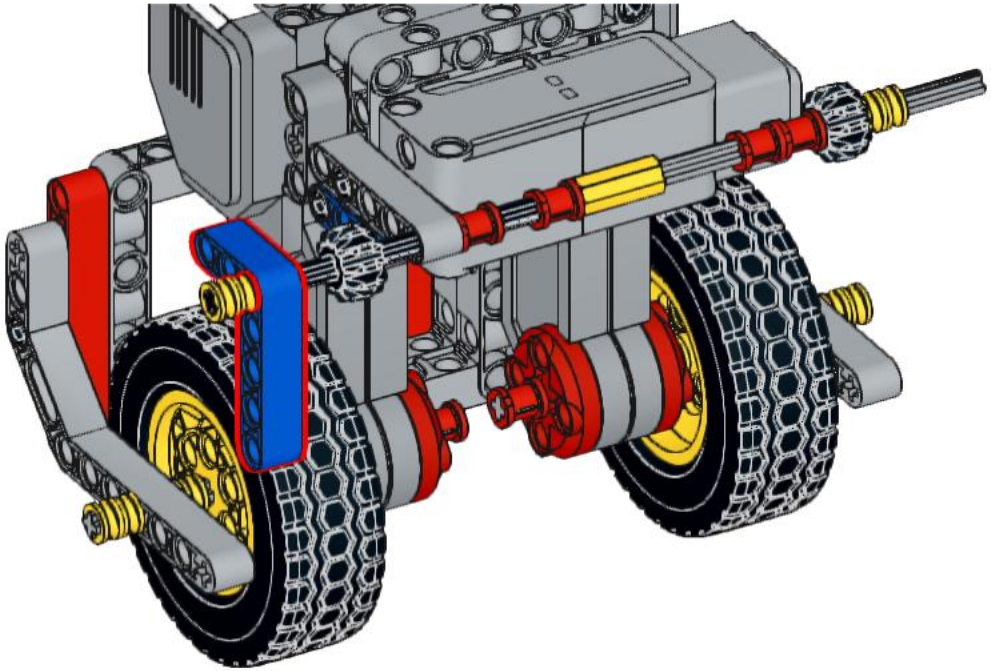

64

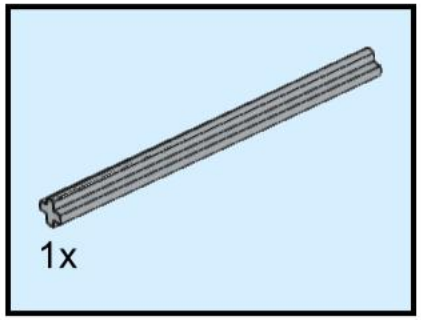

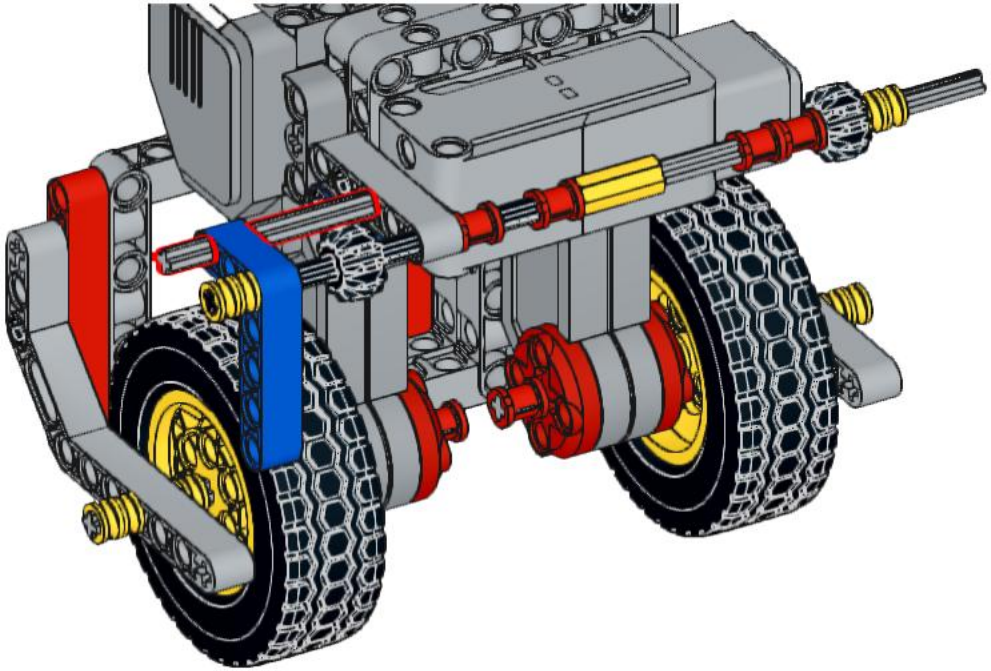

65

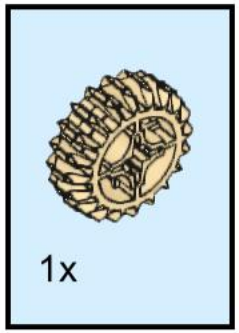

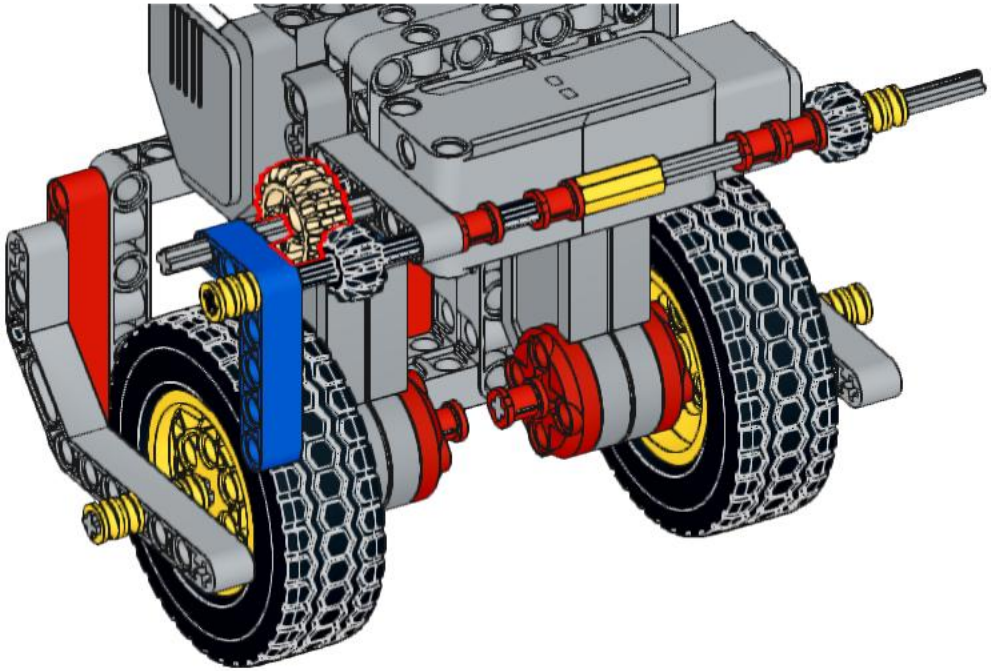

66

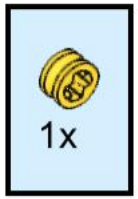

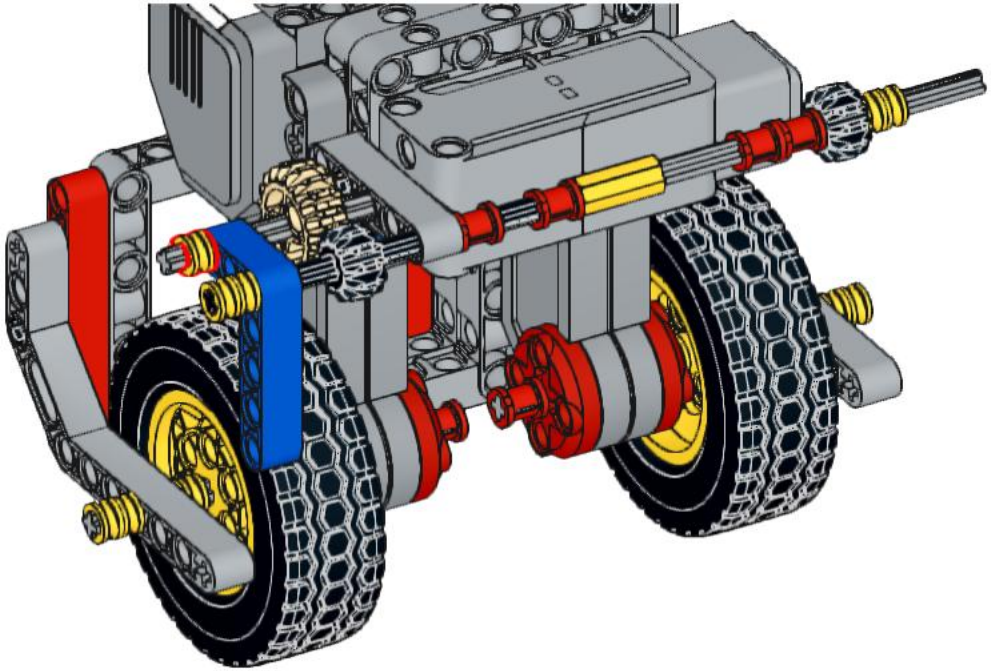

67

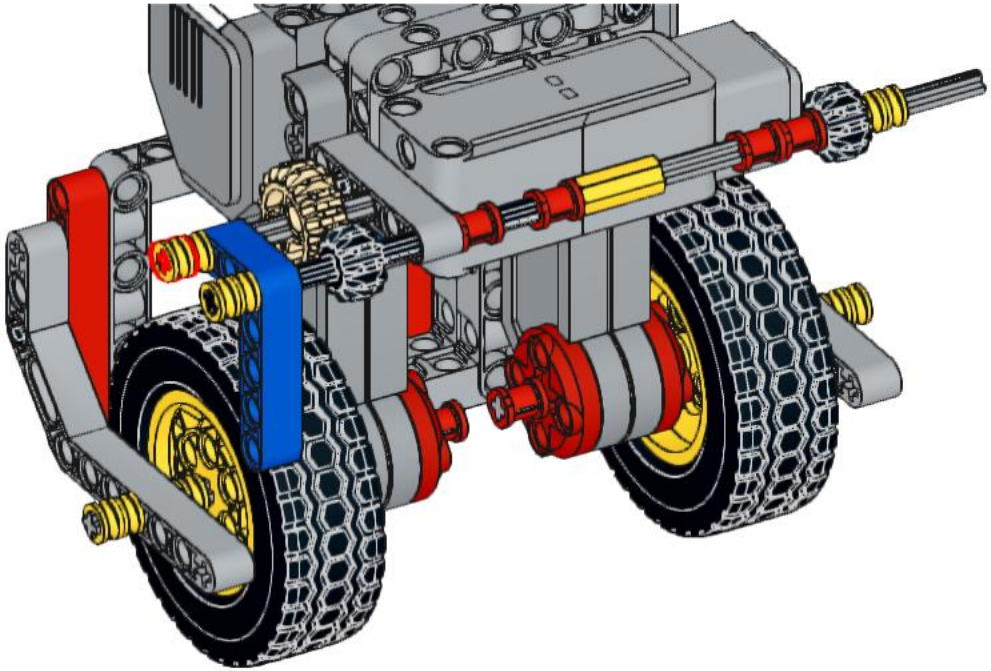

68

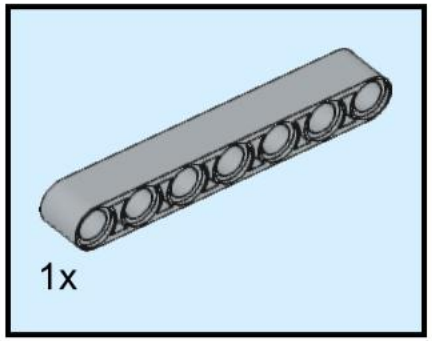

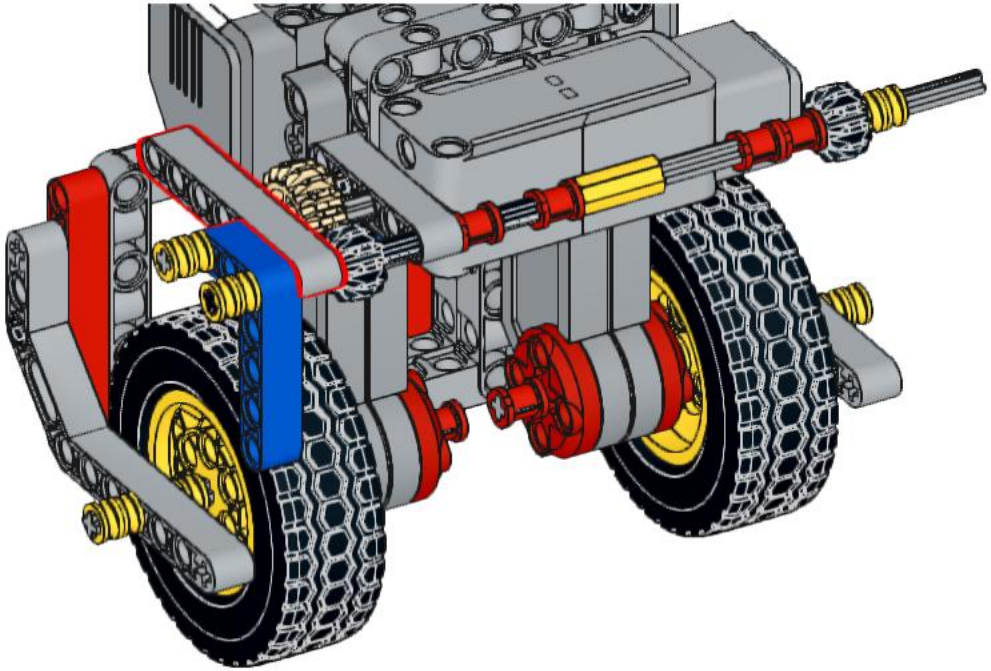

69

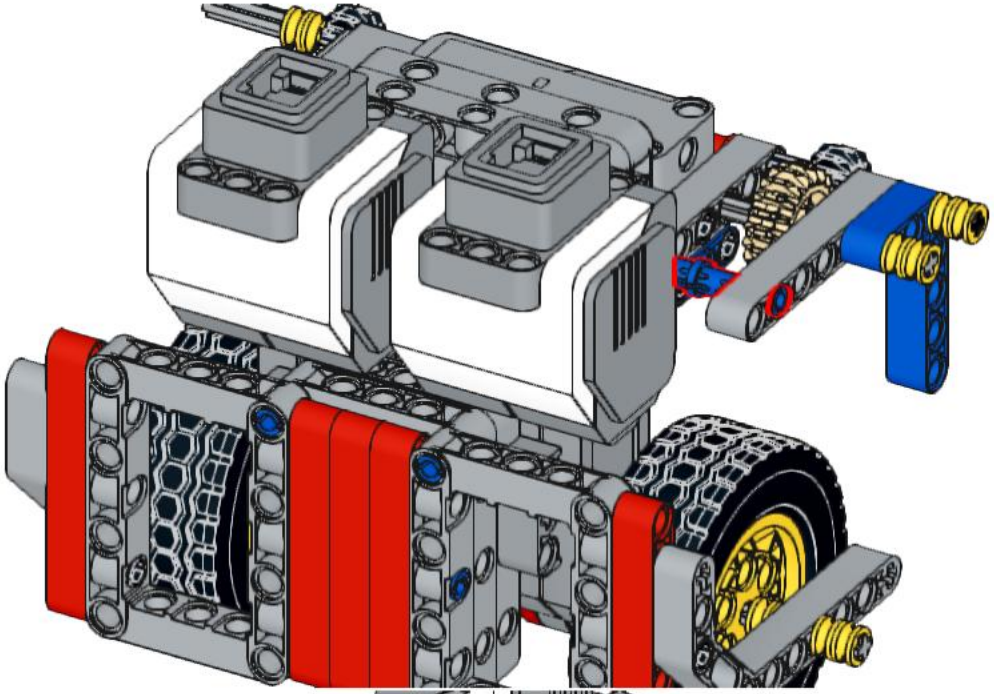

70

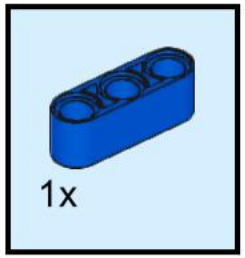

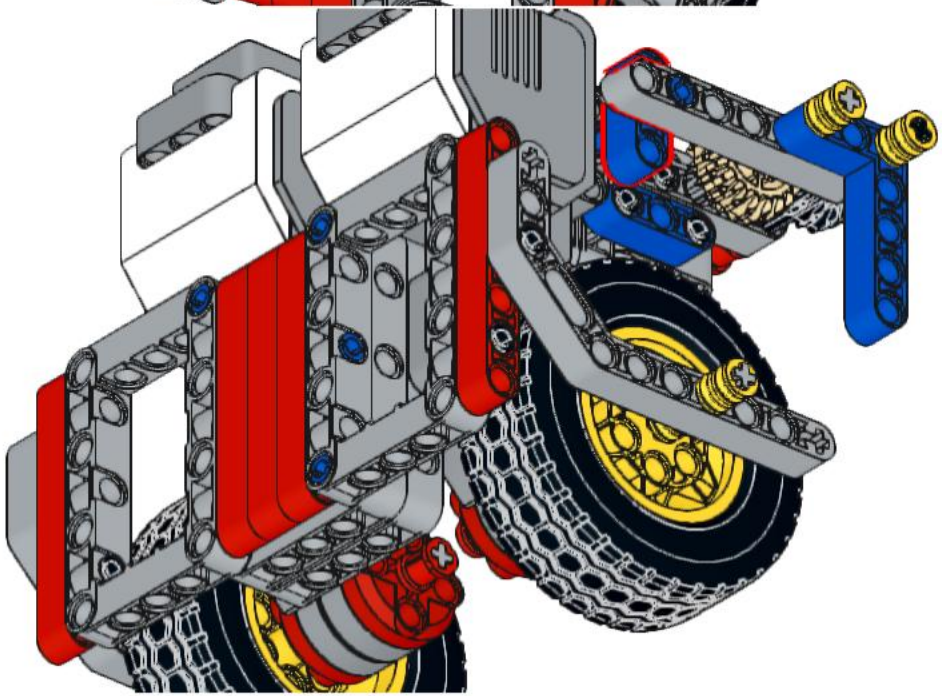

71

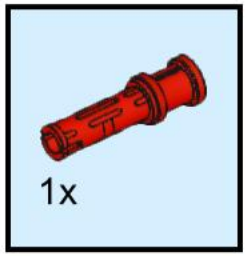

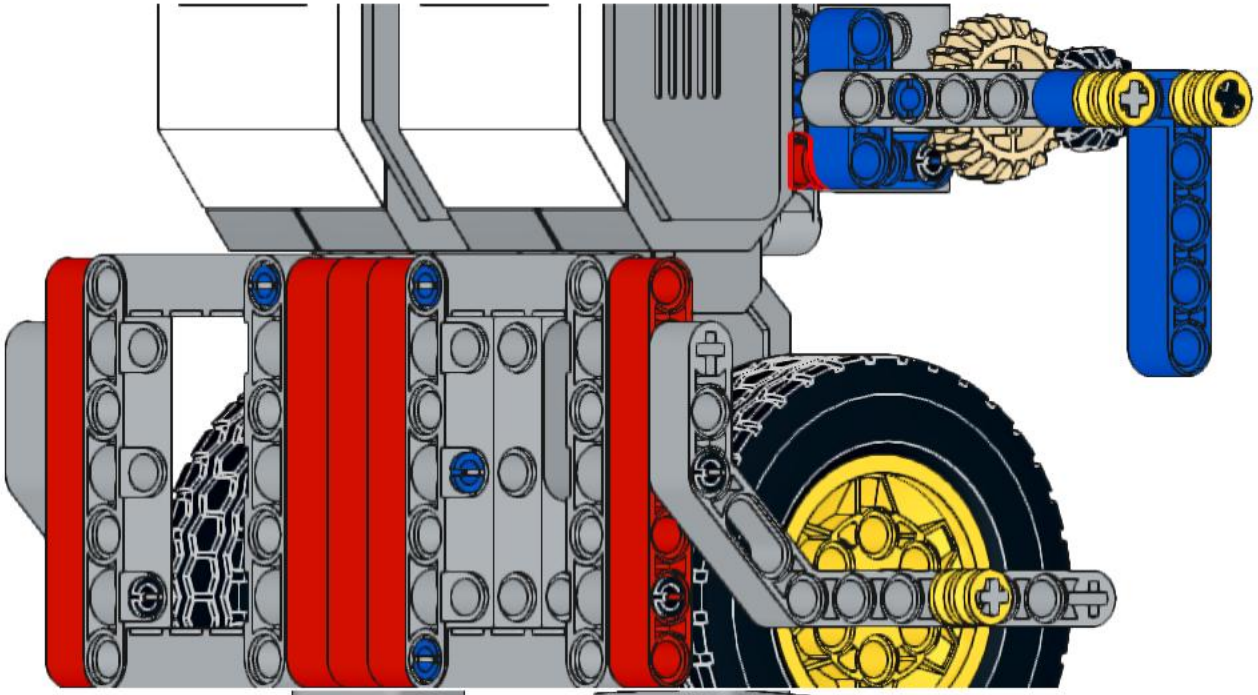

72

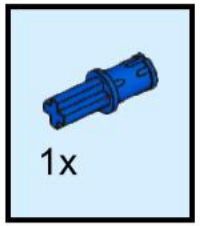

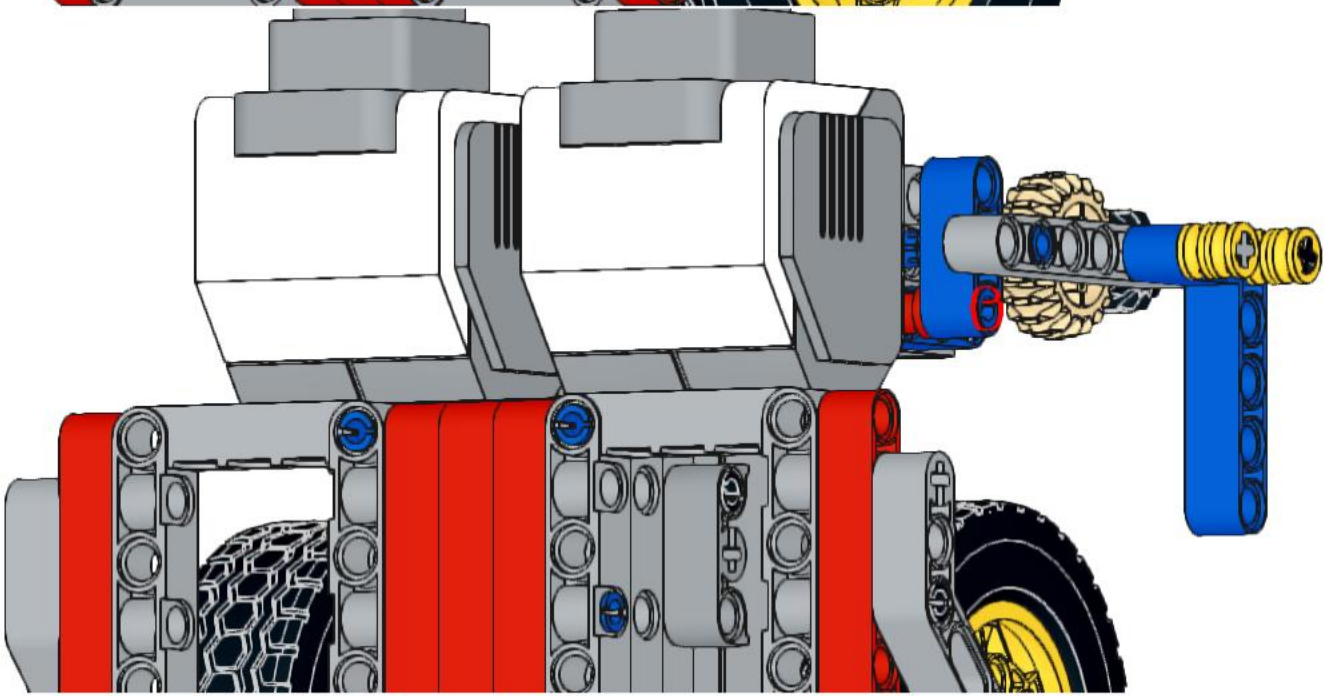

73

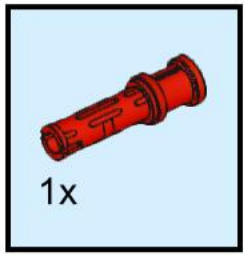

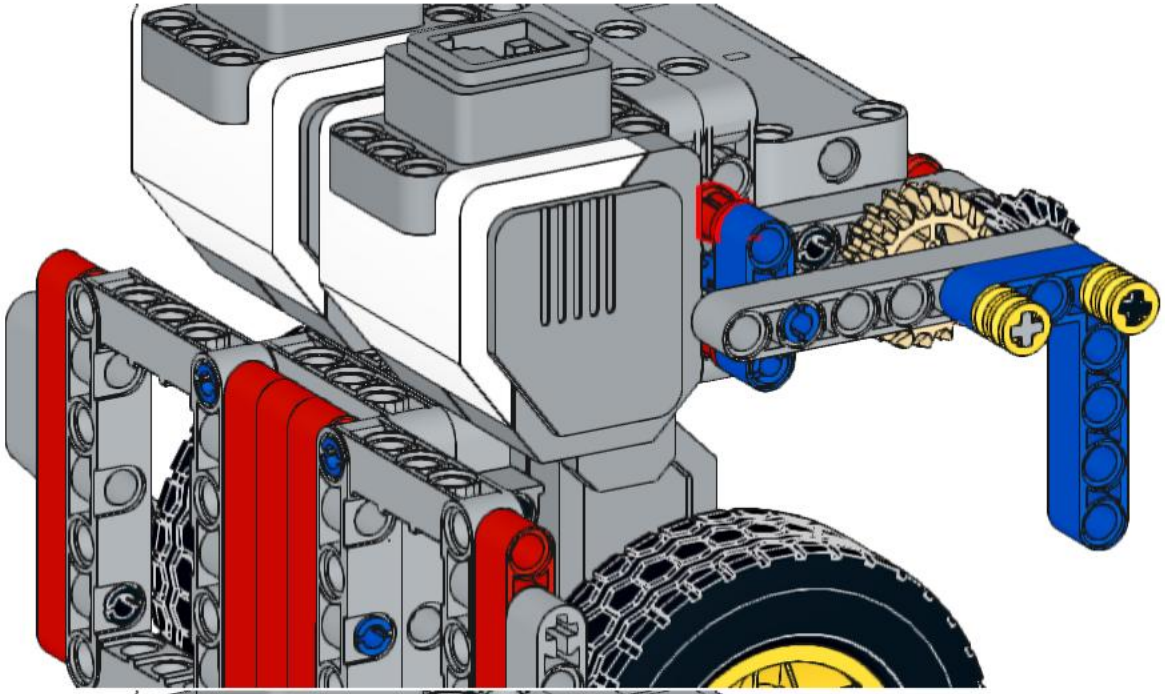

74

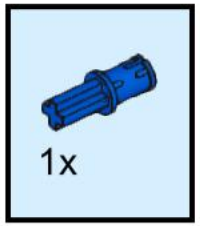

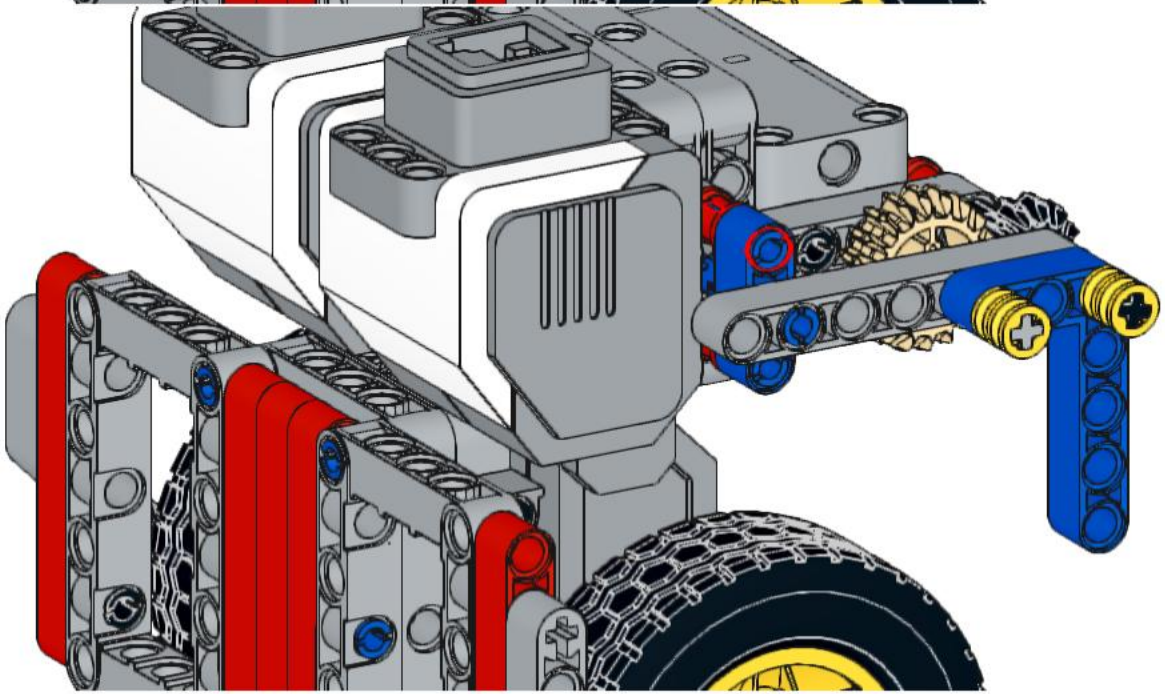

75

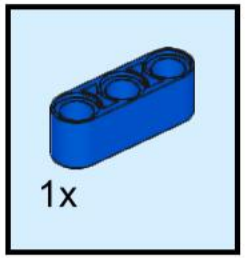

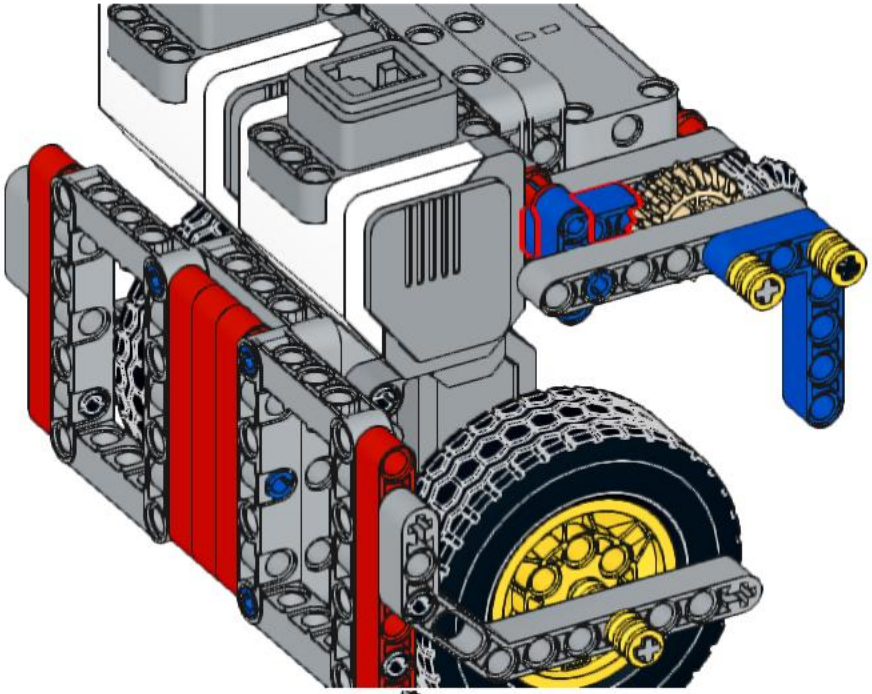

76

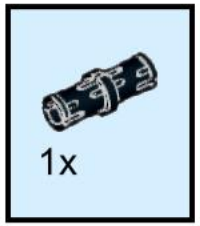

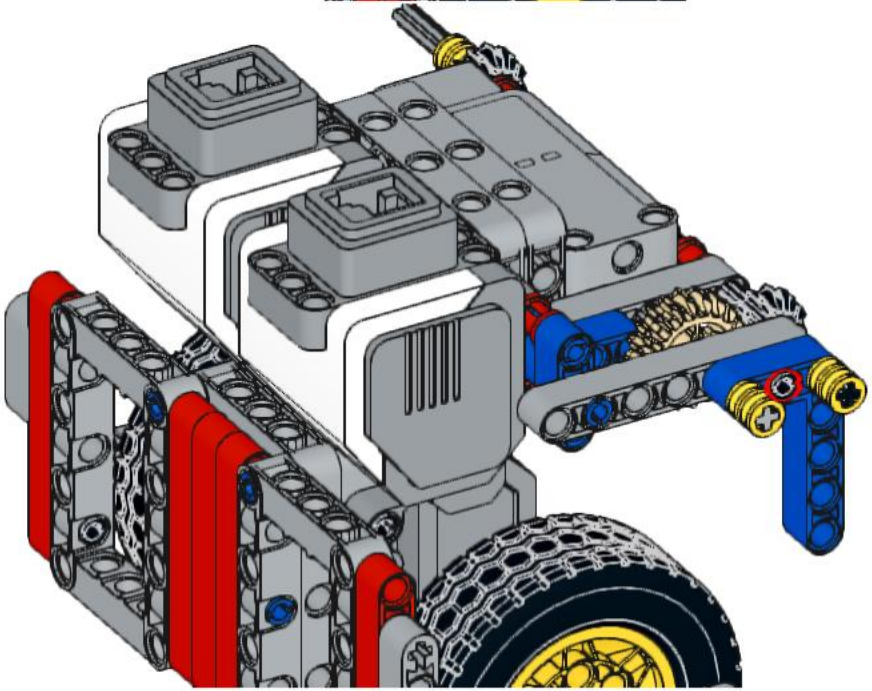

77

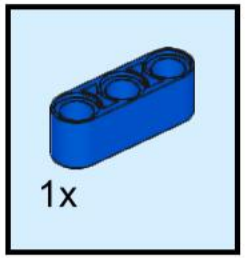

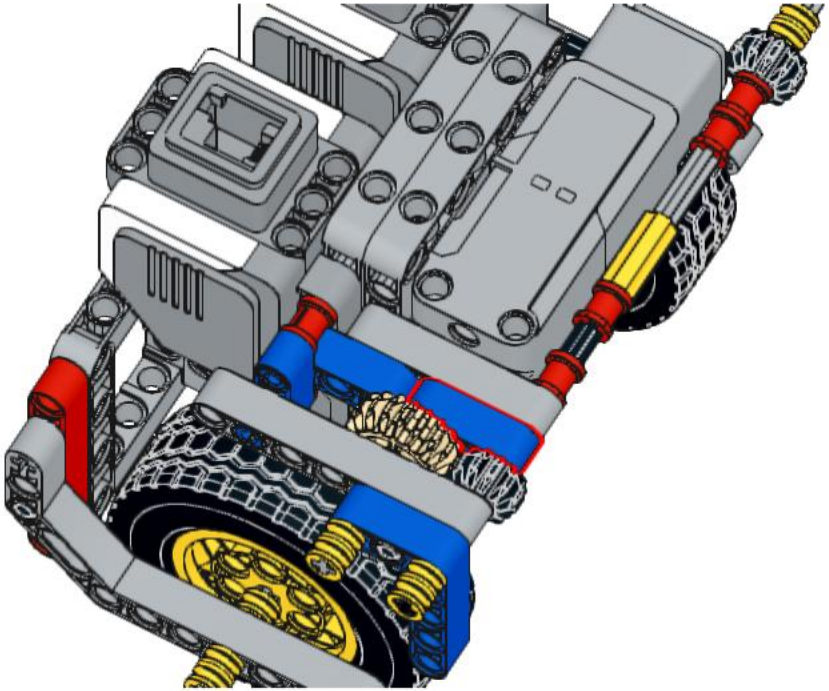

78

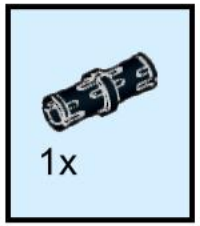

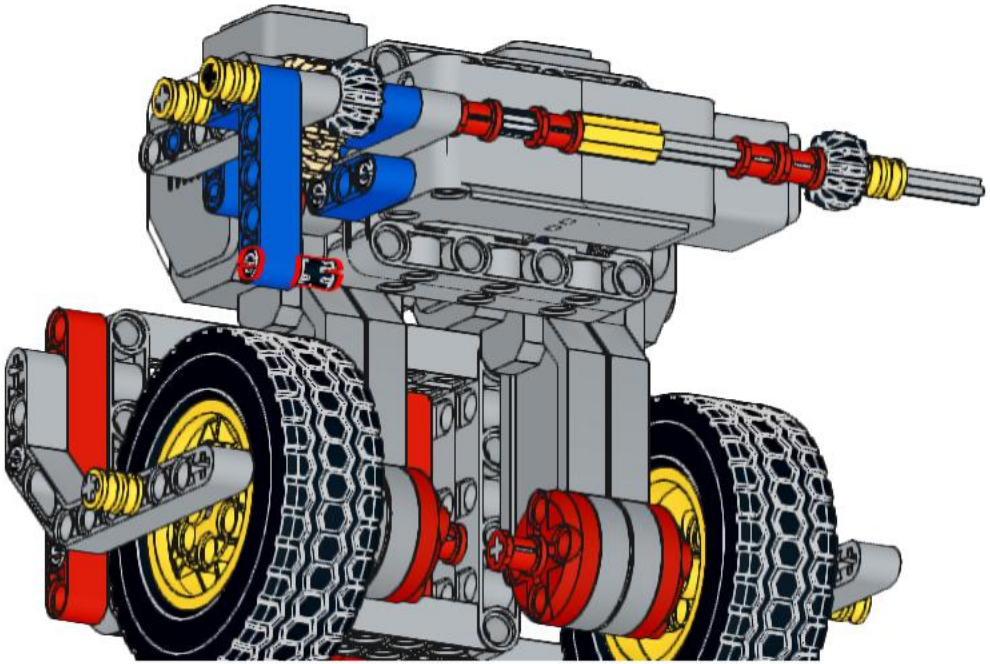

79

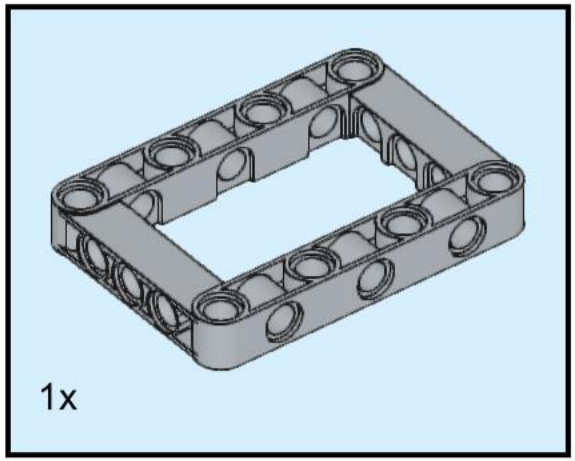

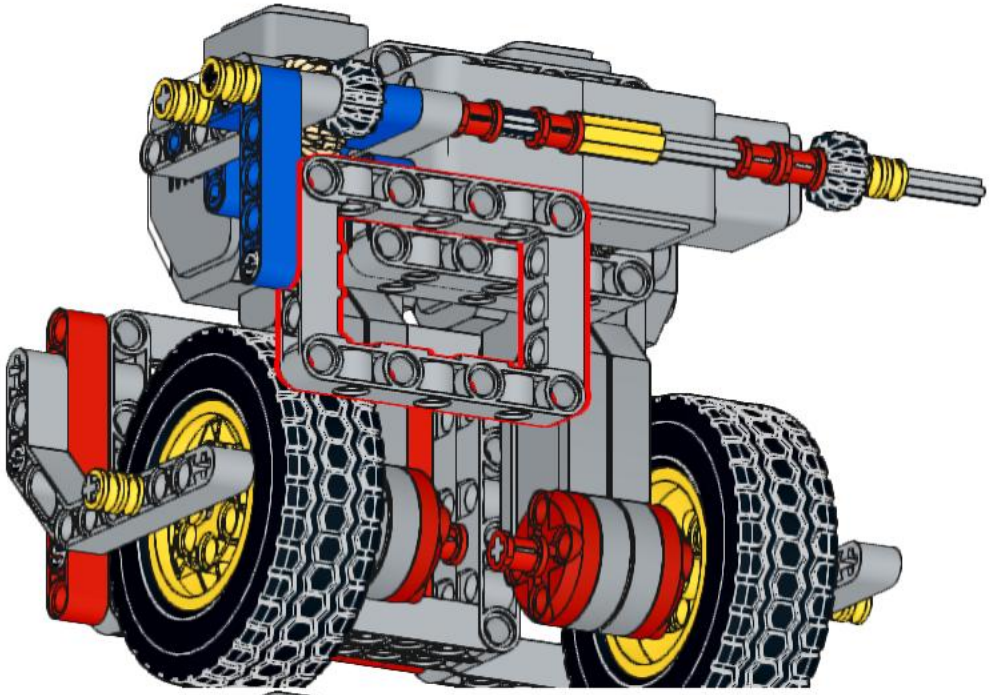

80

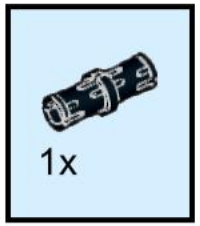

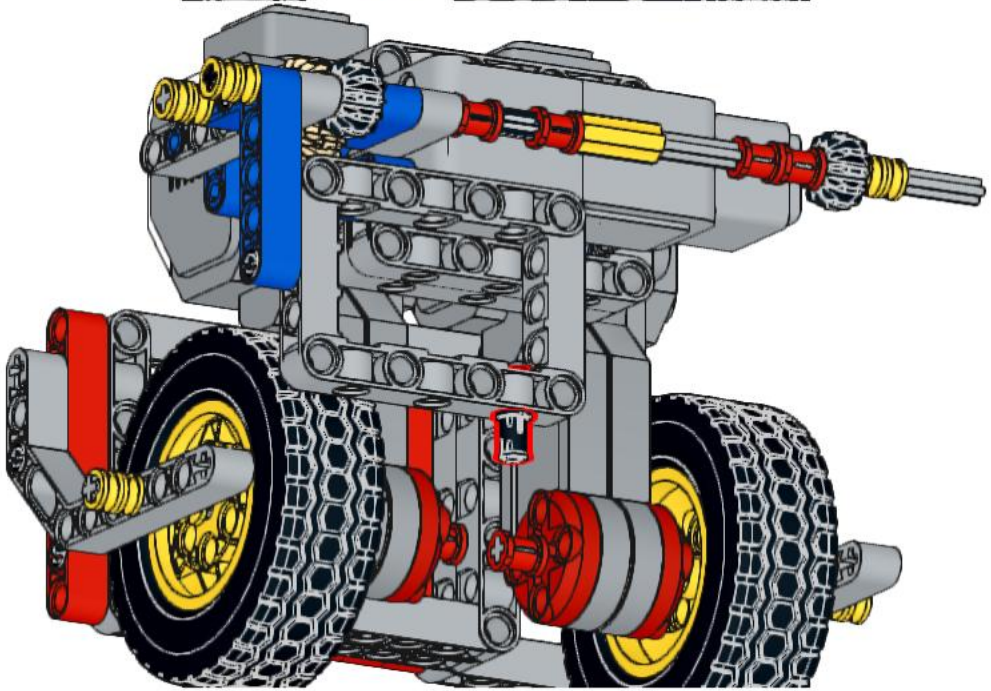

81

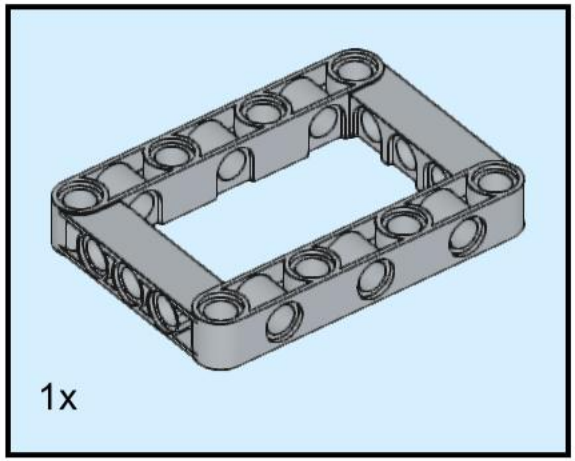

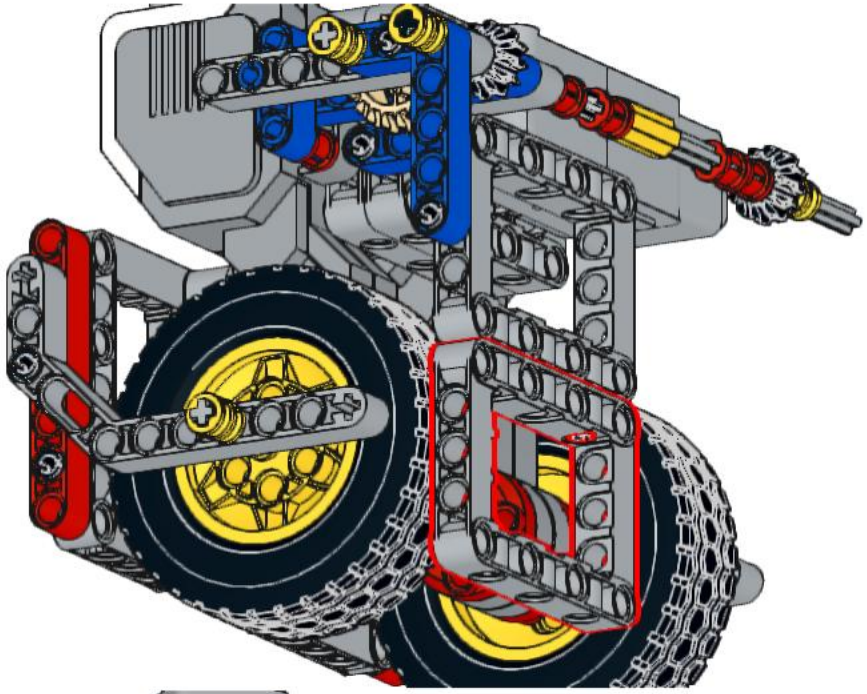

82

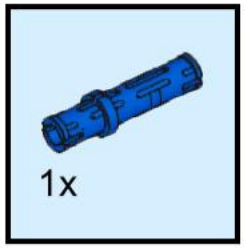

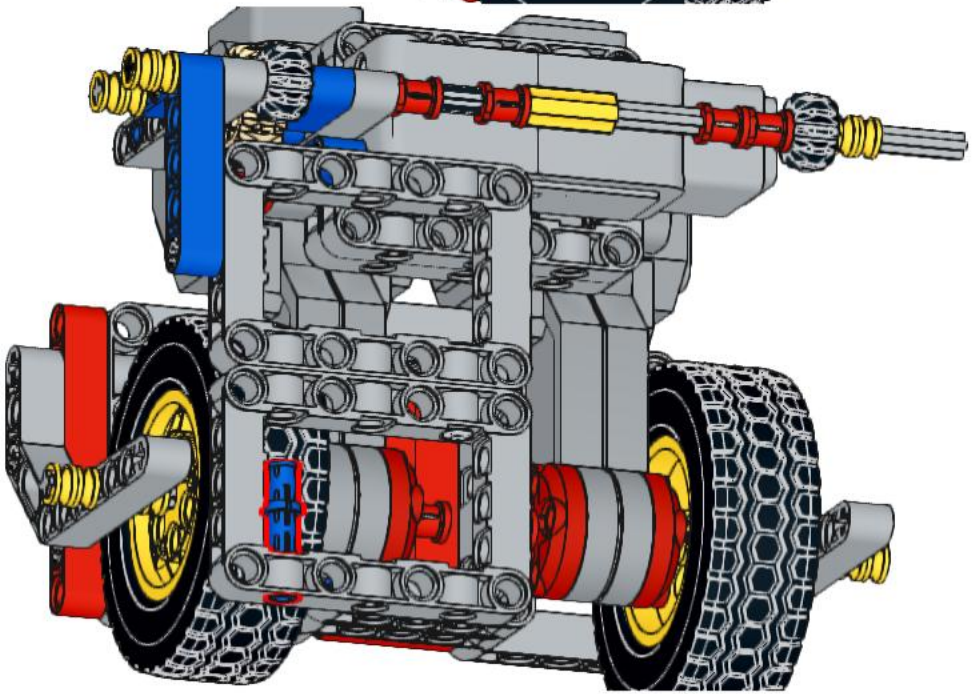

83

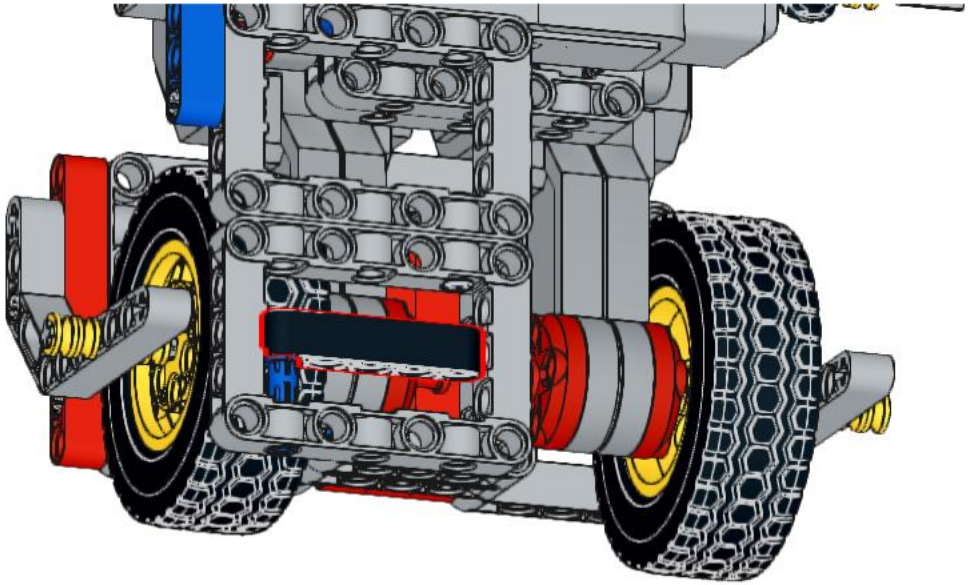

84

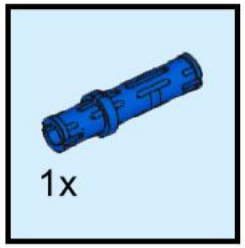

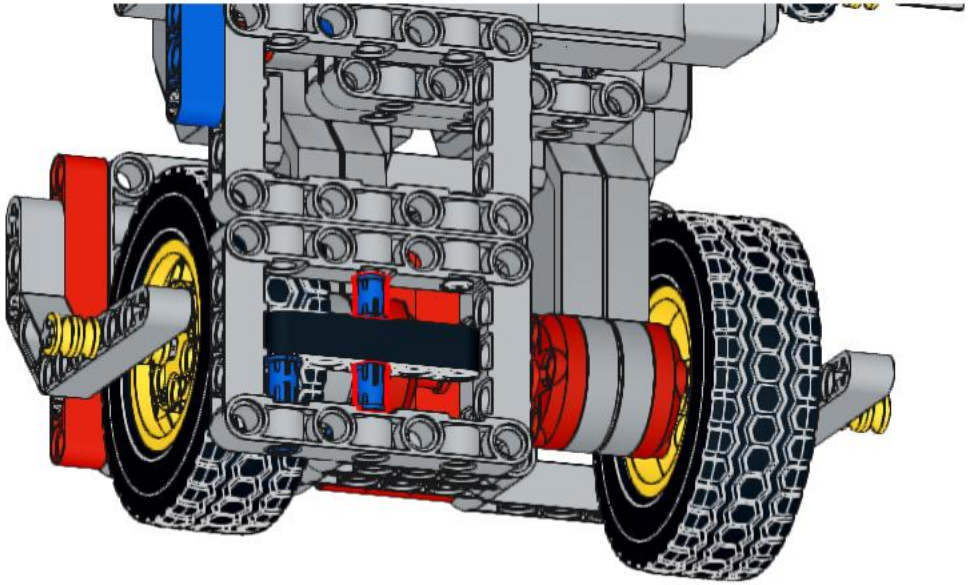

85

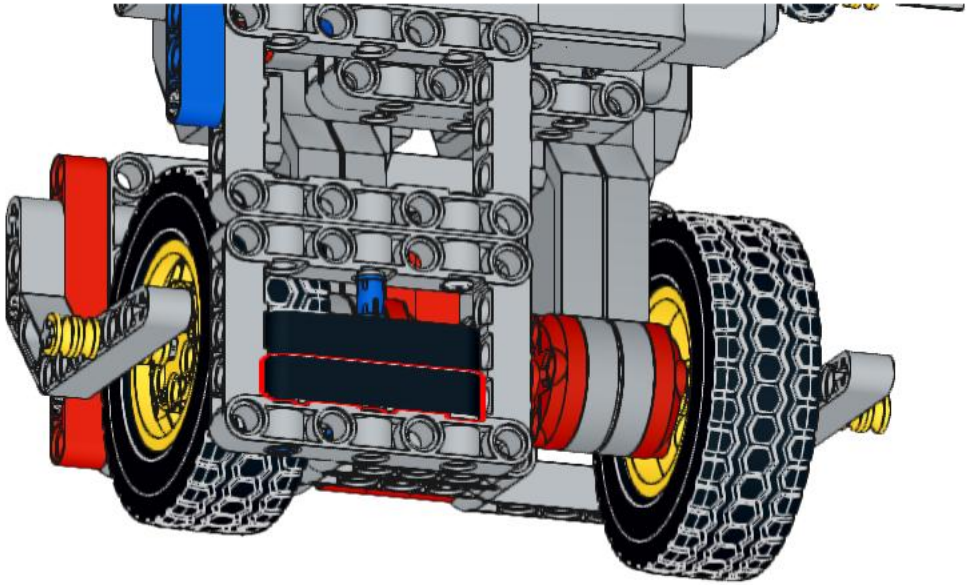

86

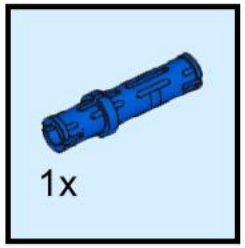

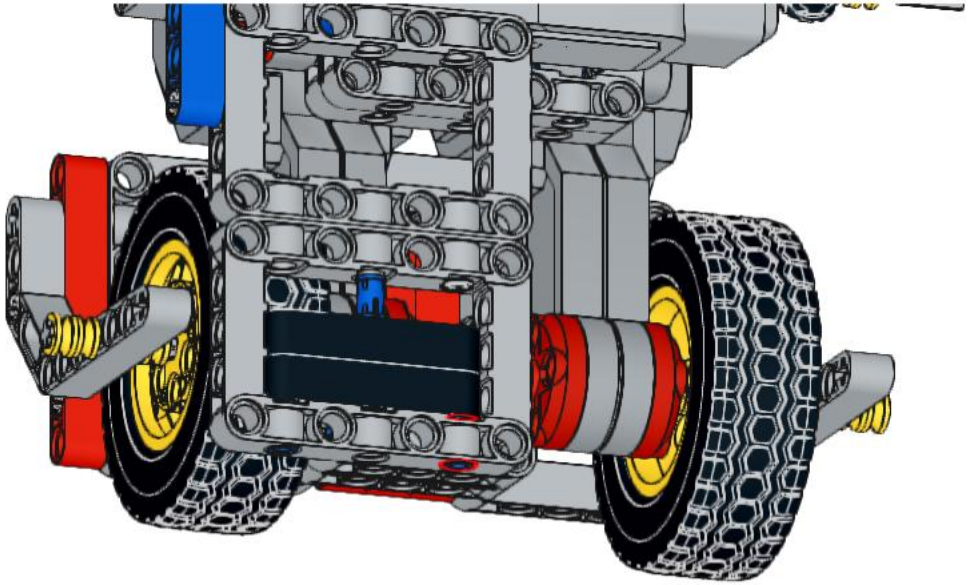

87

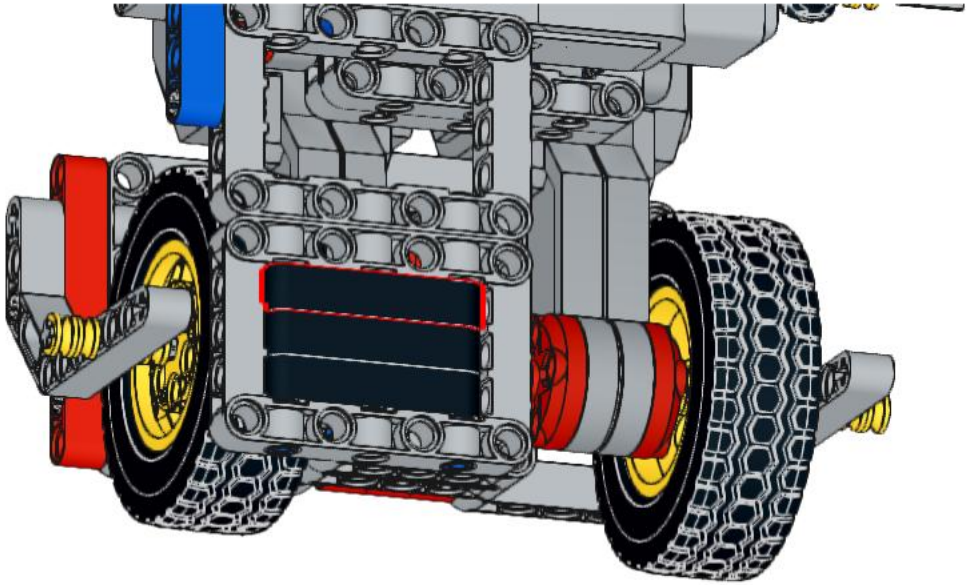

88

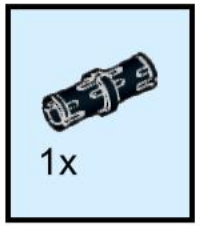

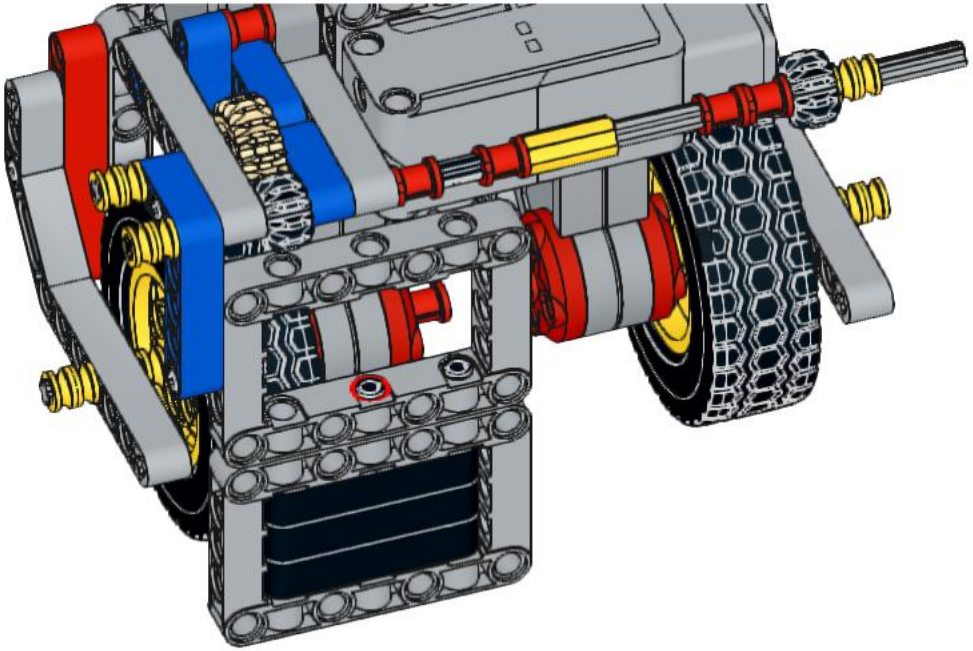

89

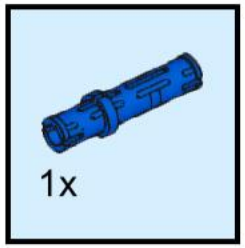

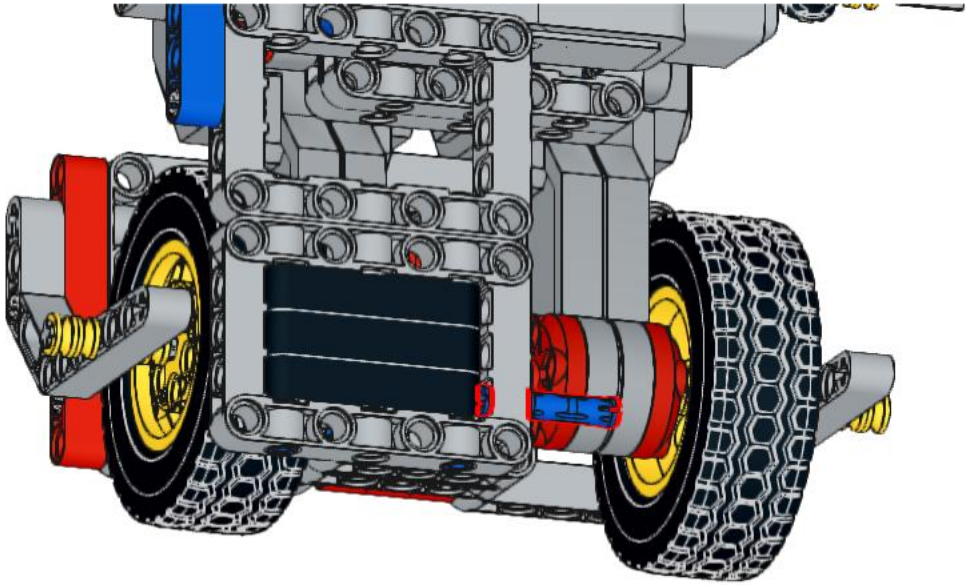

90

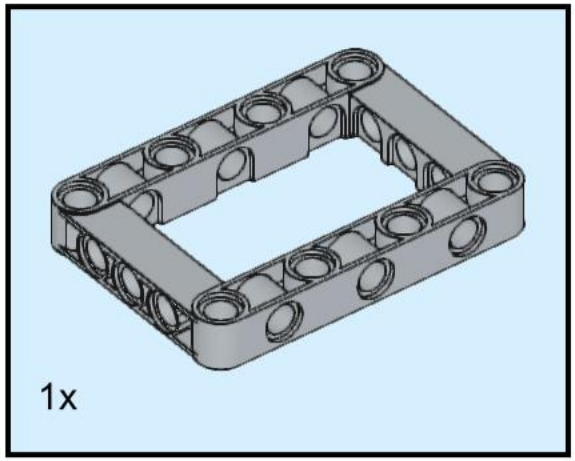

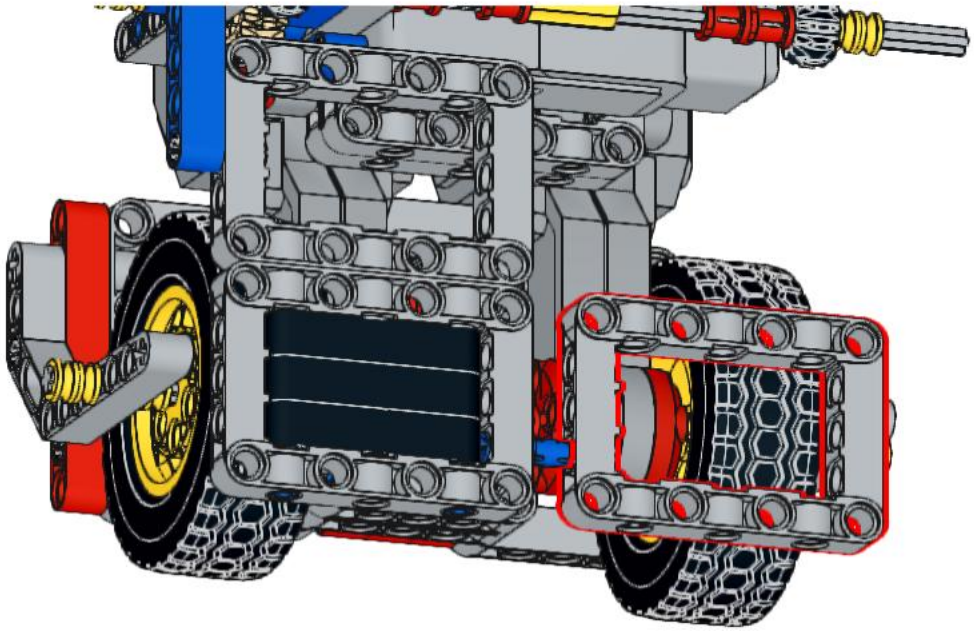

91

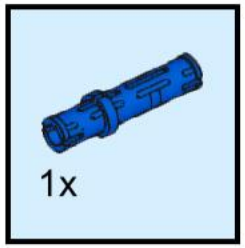

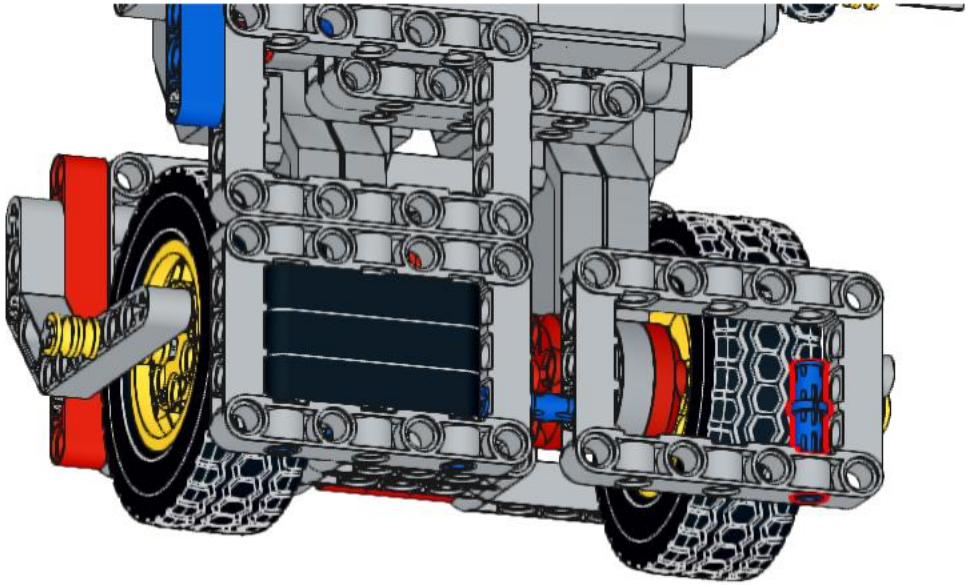

92

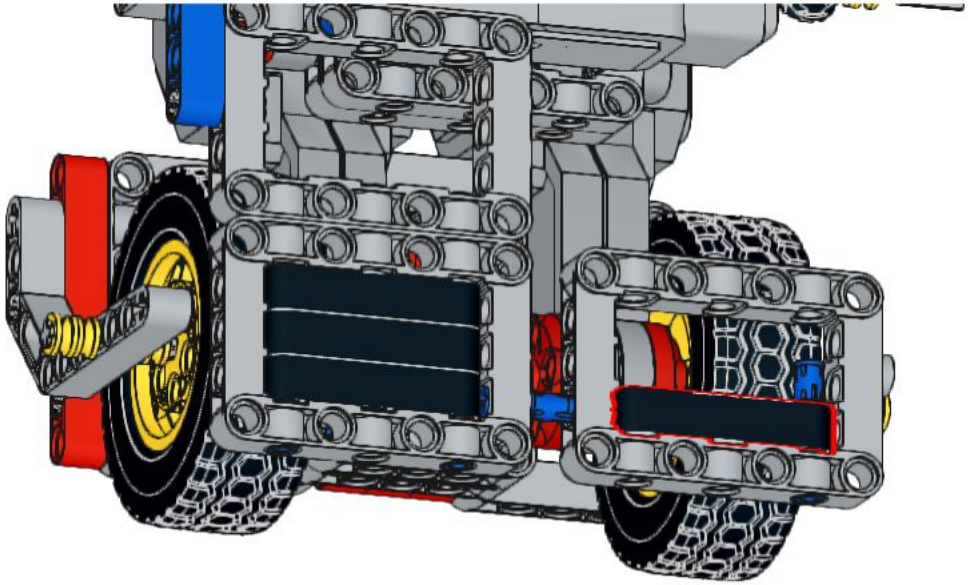

93

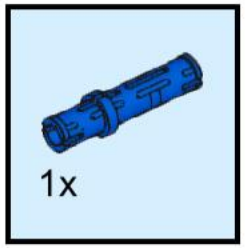

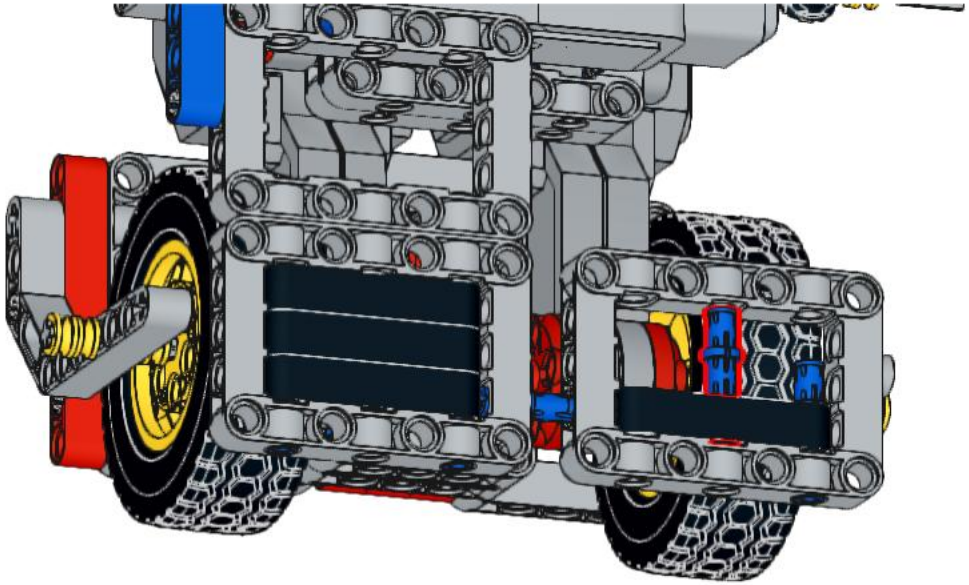

94

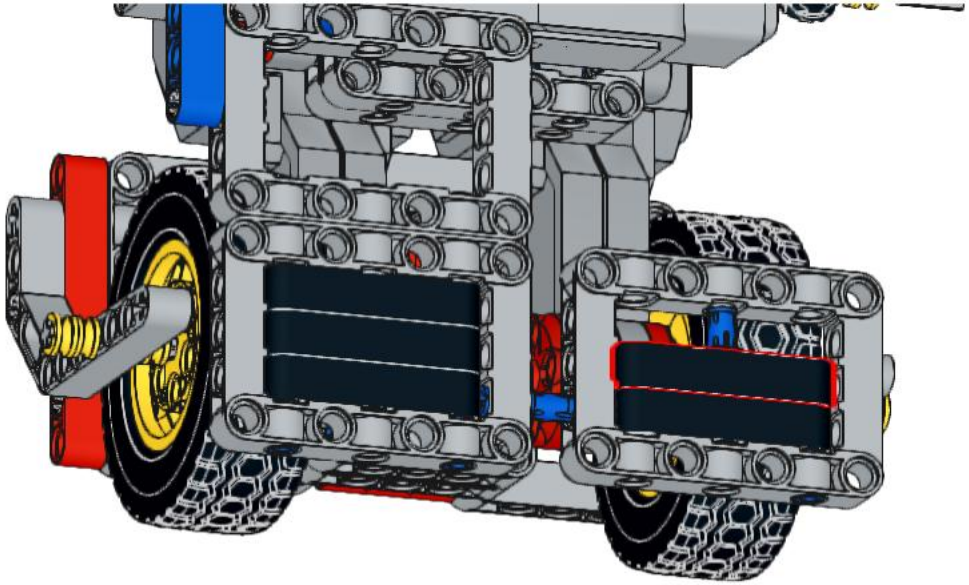

95

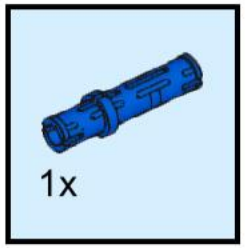

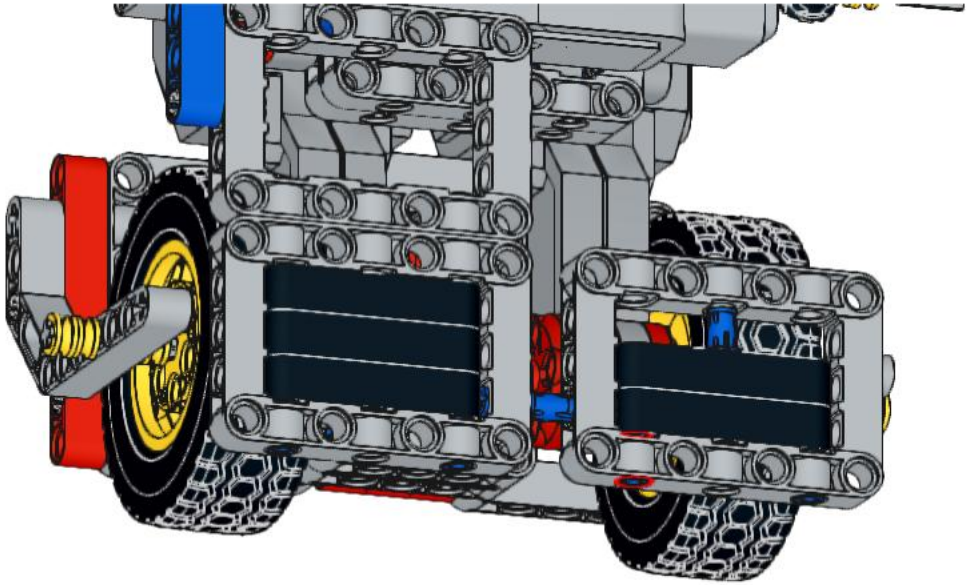

96

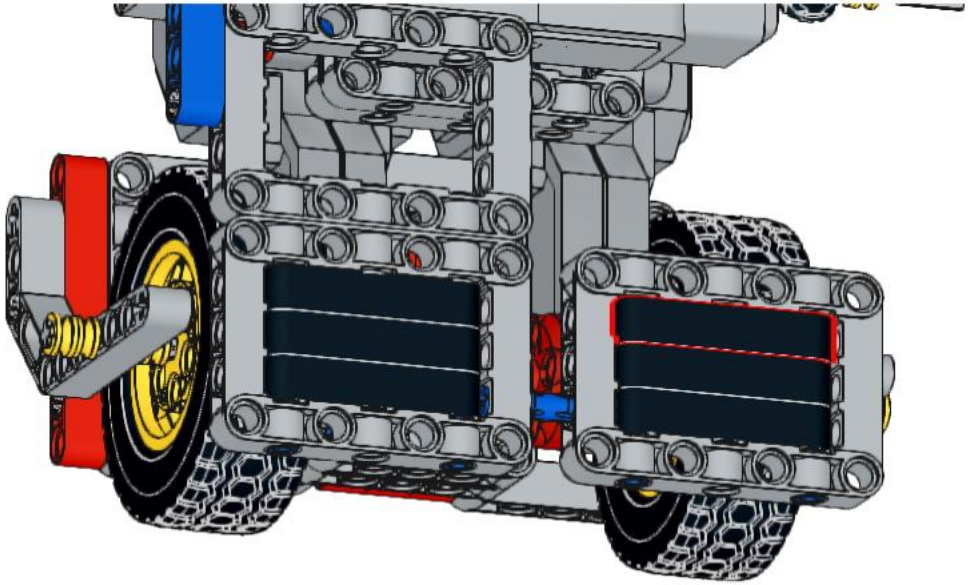

97

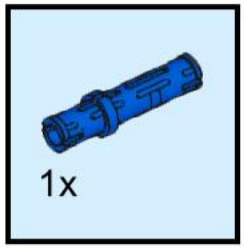

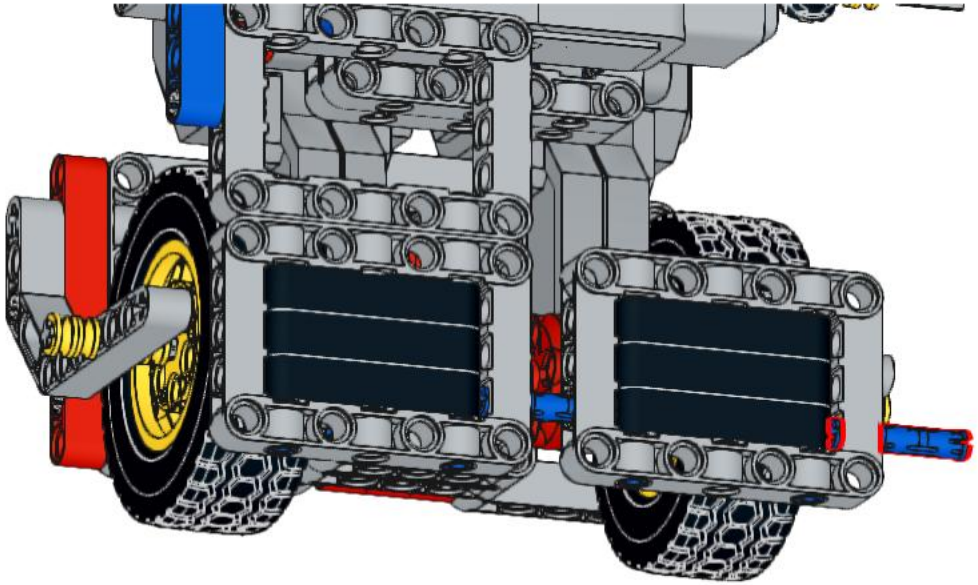

98

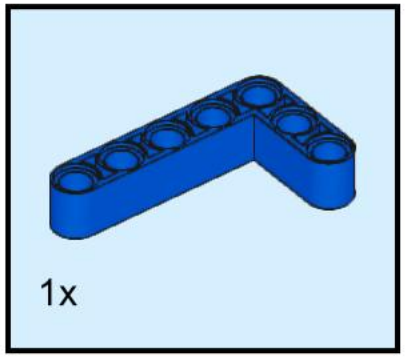

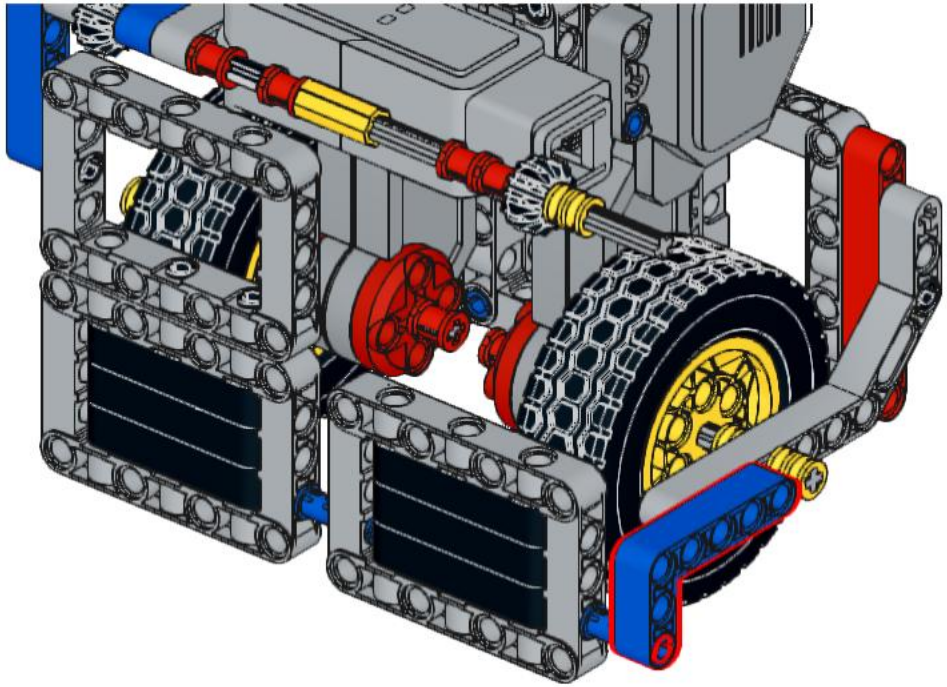

99

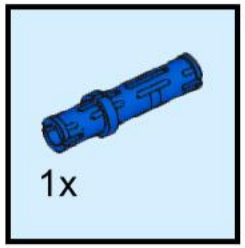

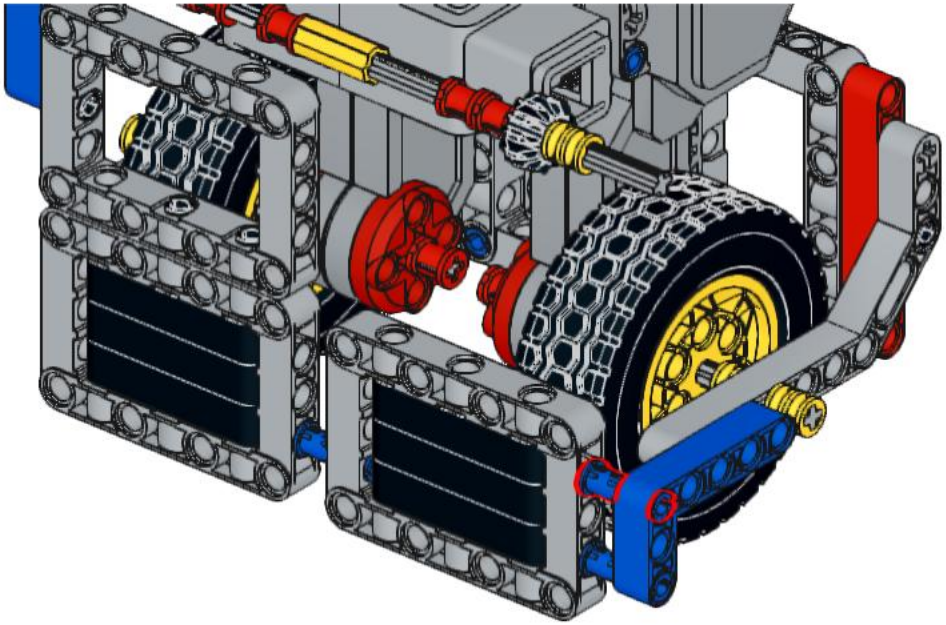

100

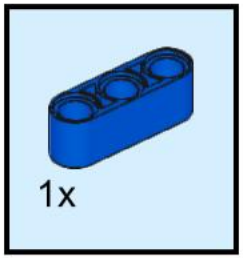

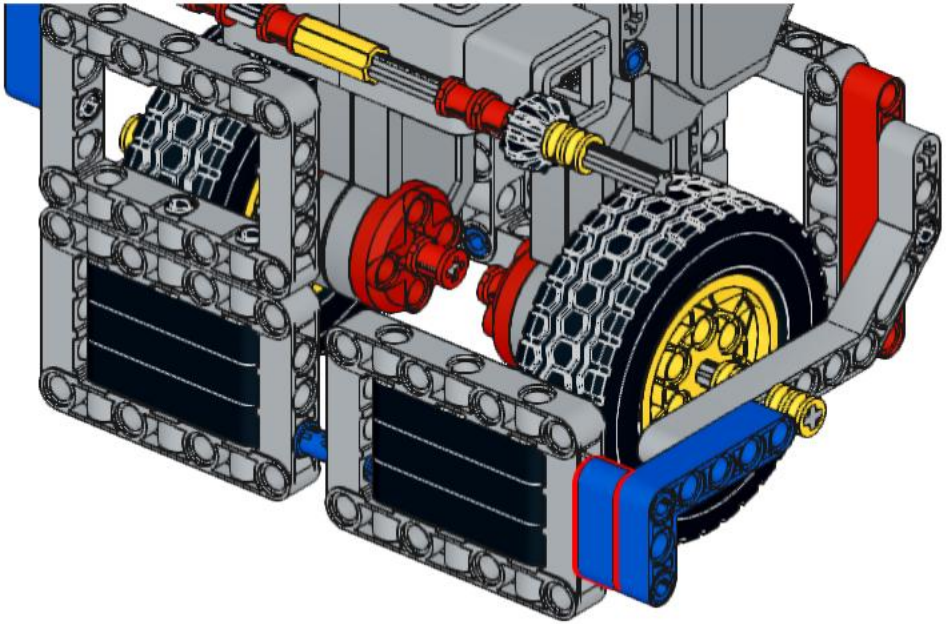

101

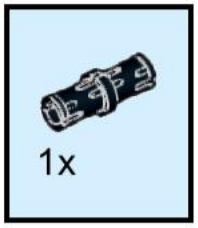

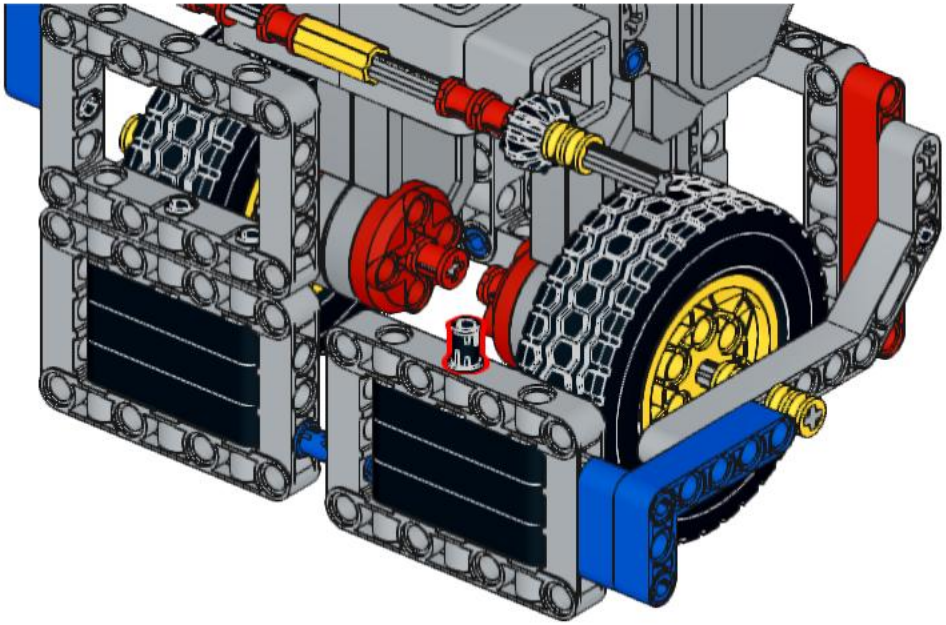

102

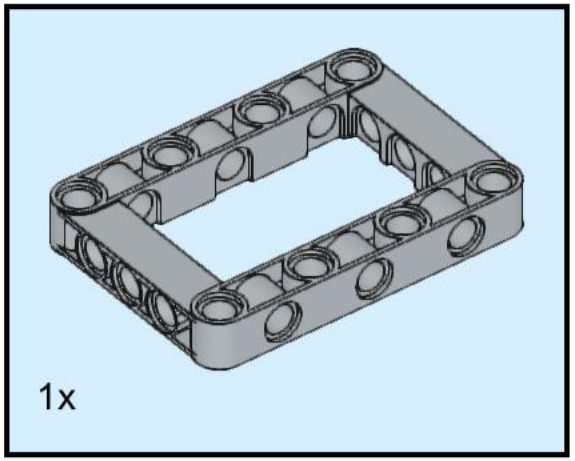

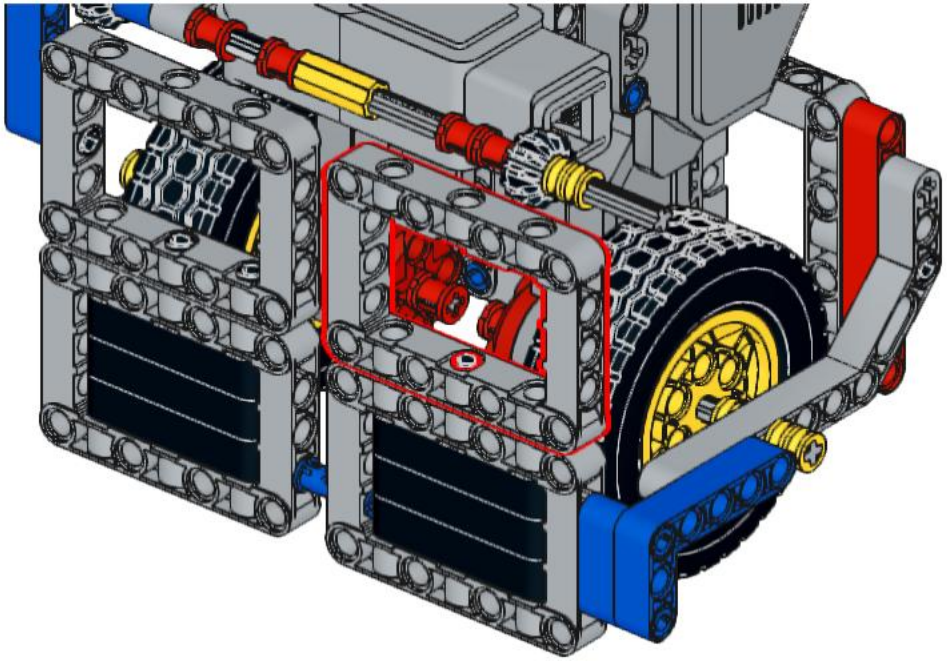

103

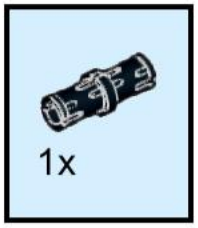

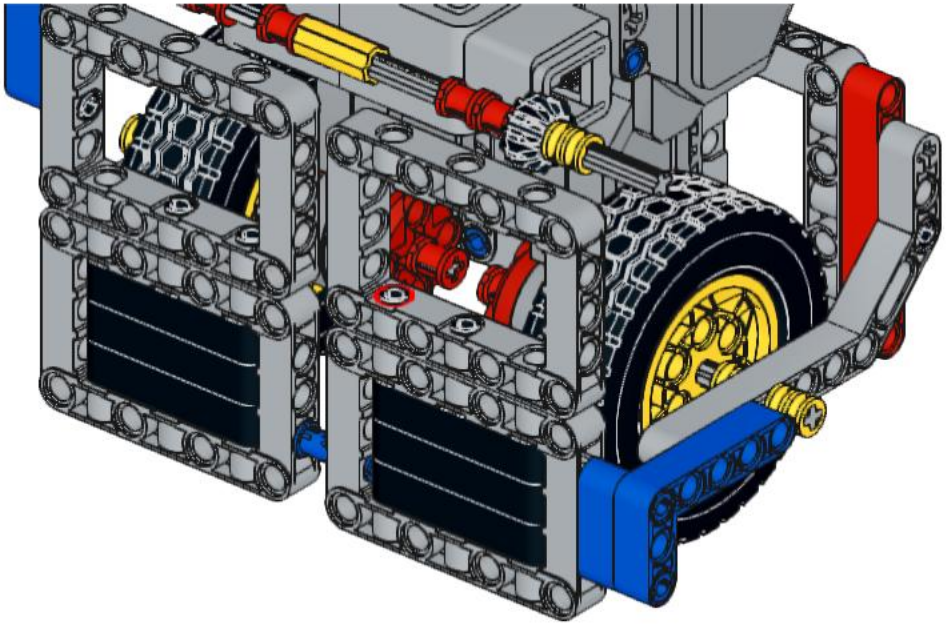

104

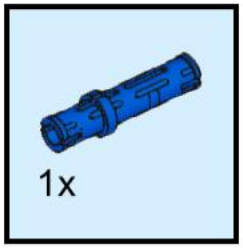

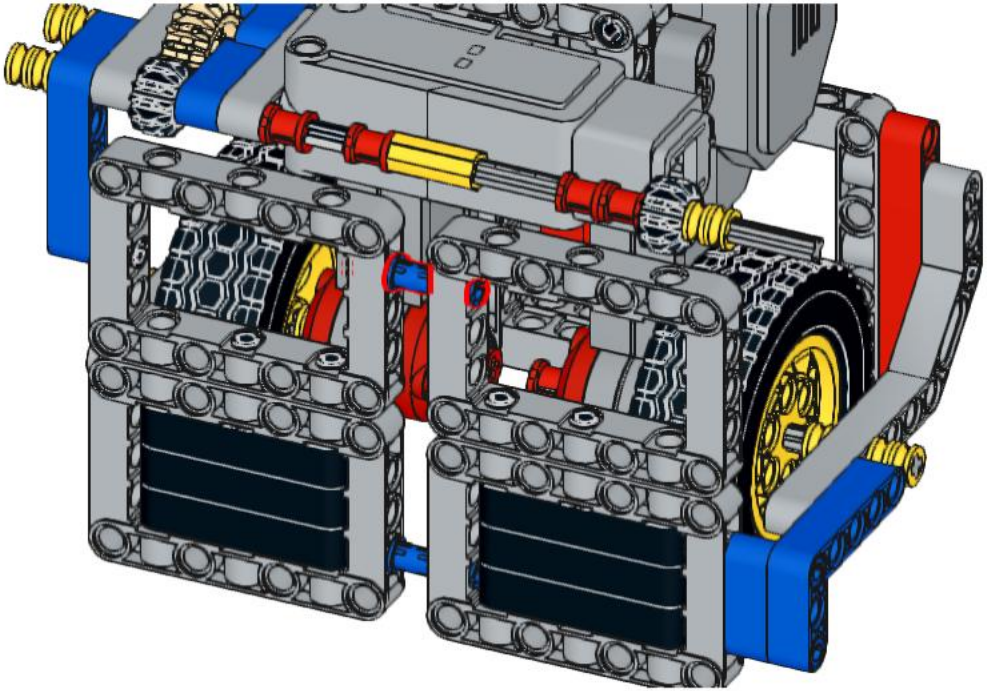

105

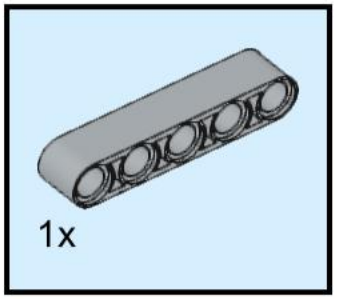

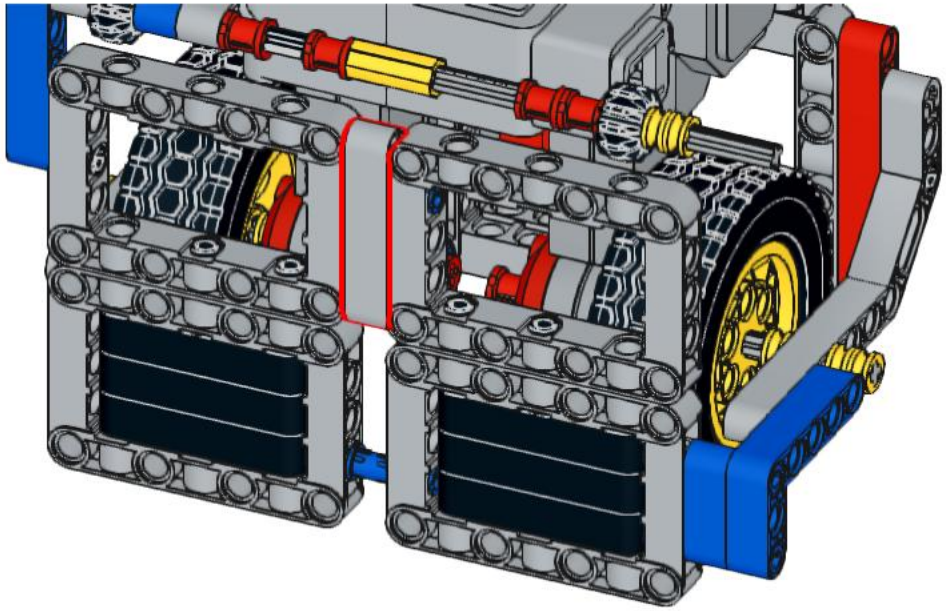

106

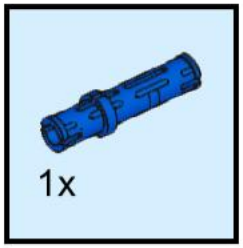

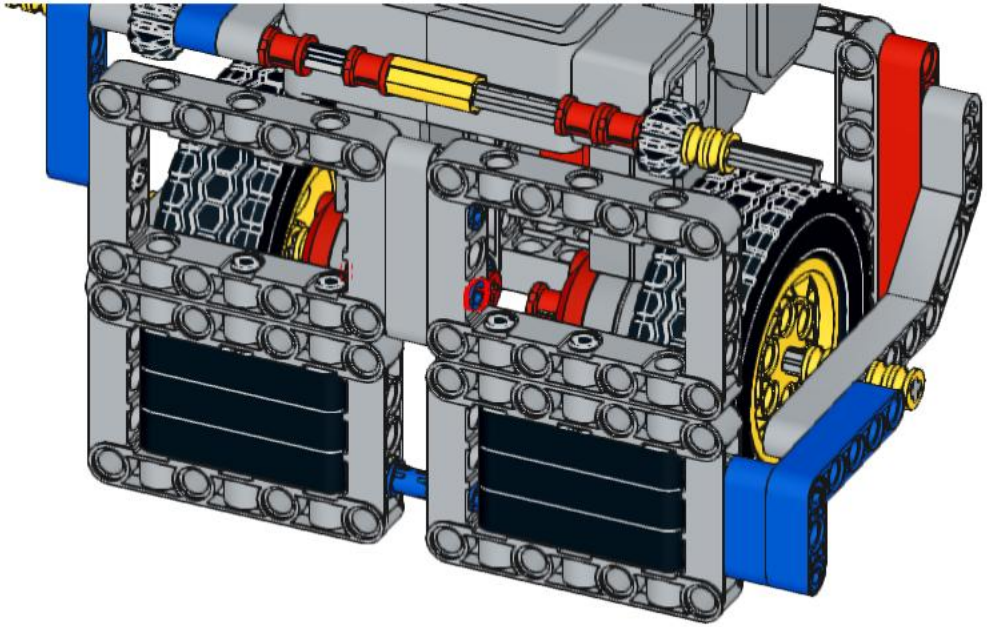

107

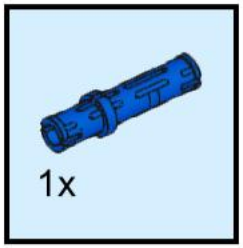

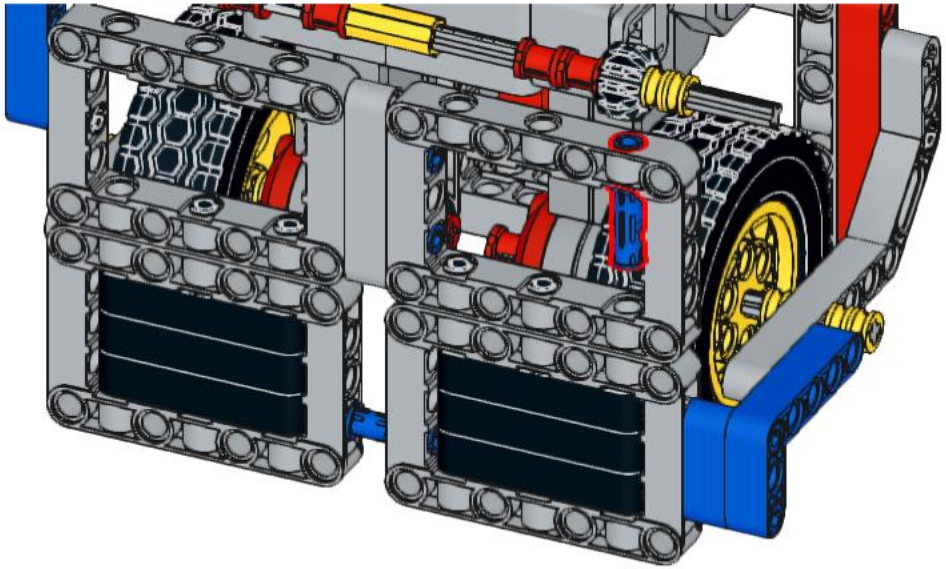

108

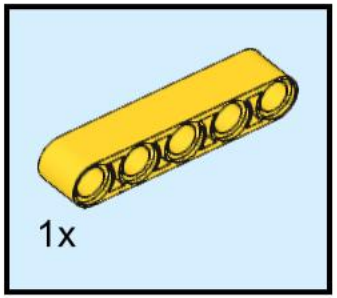

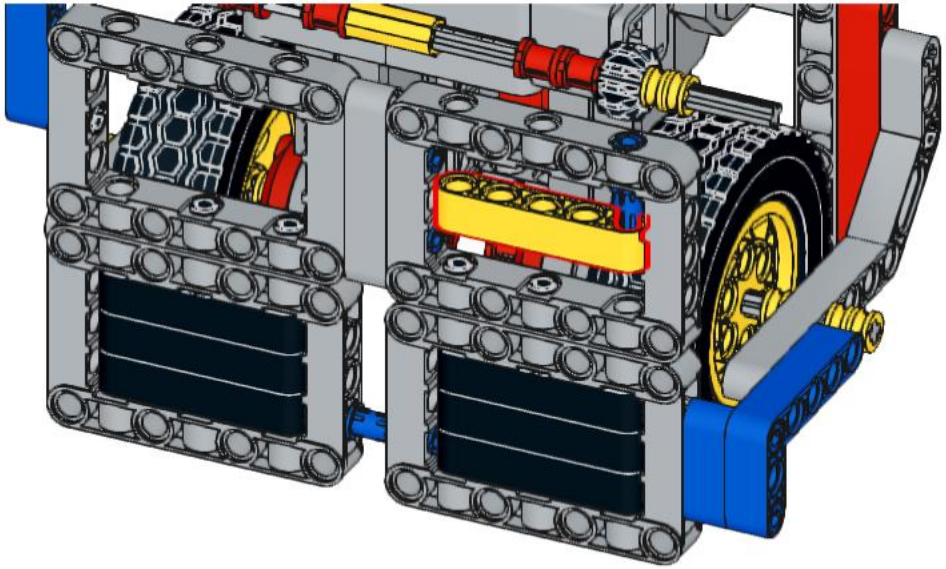

109

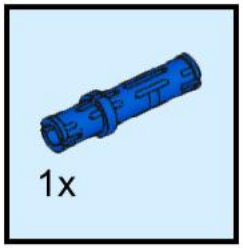

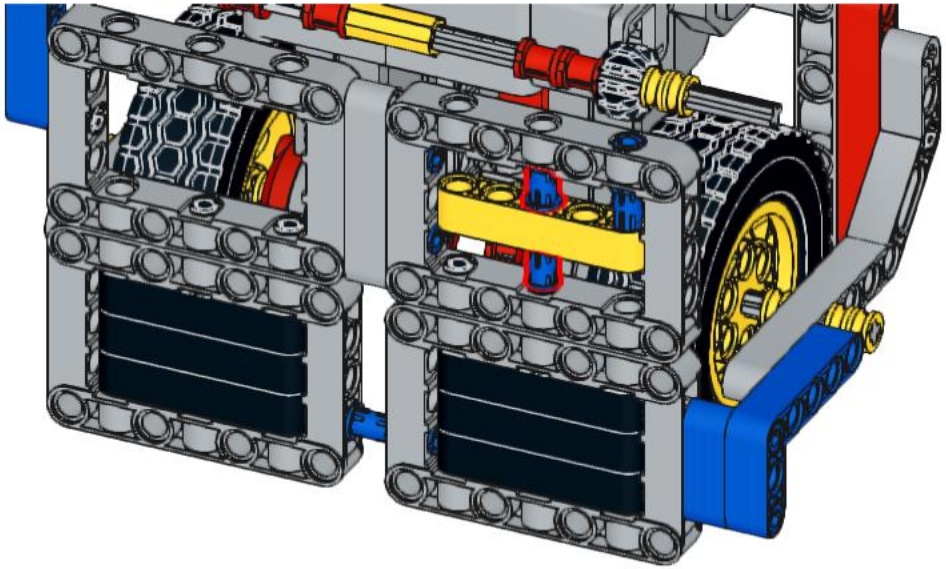

110

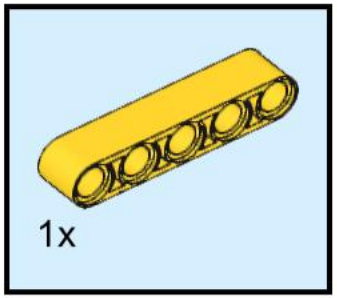

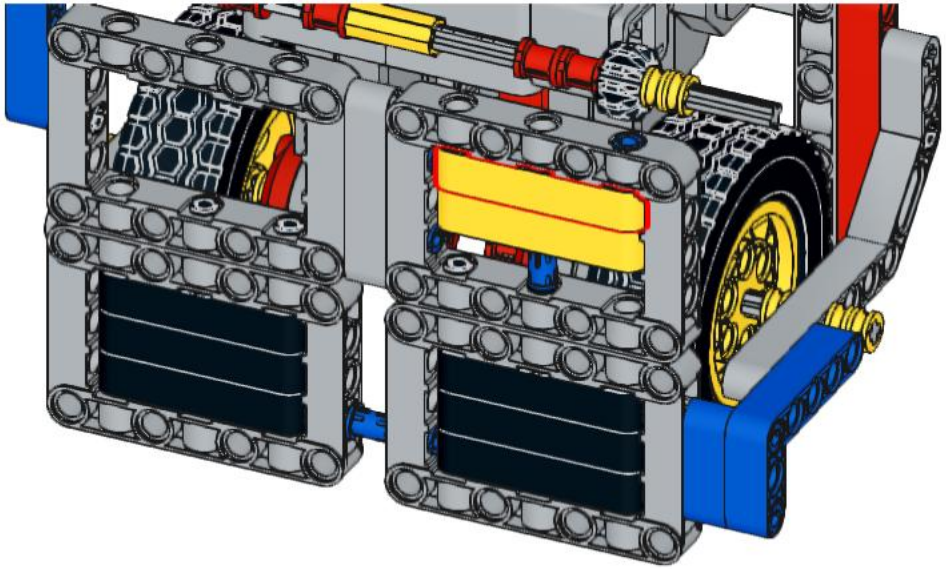

111

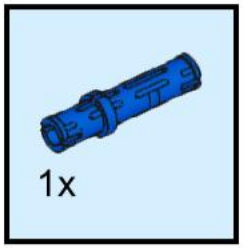

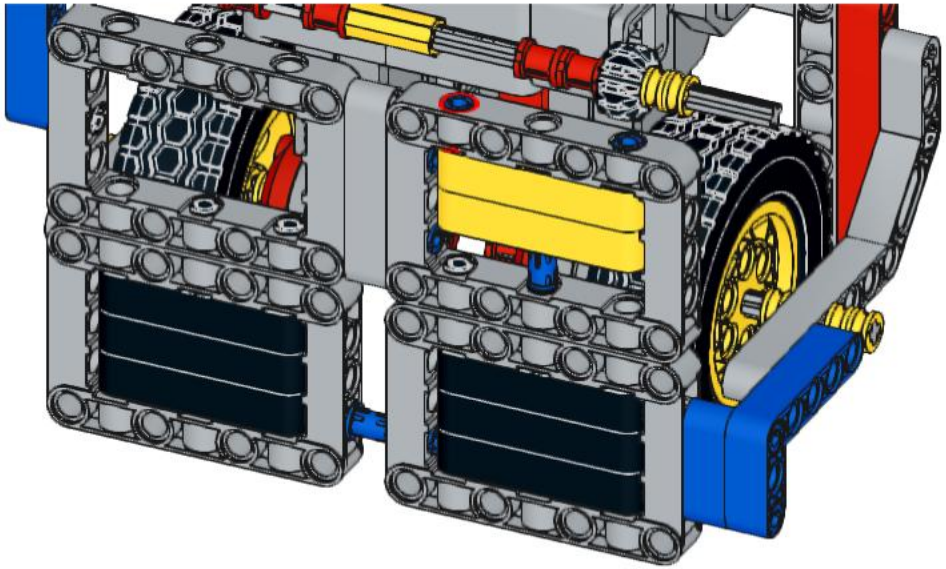

112

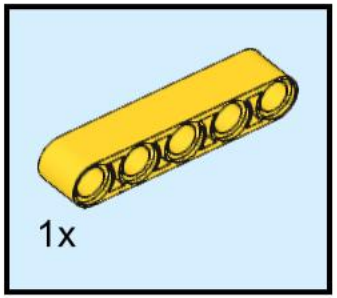

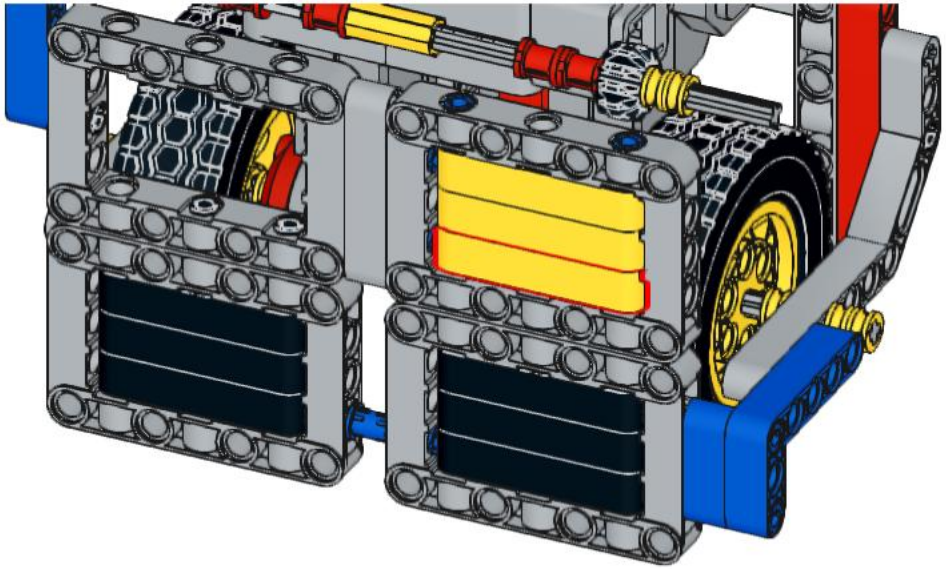

113

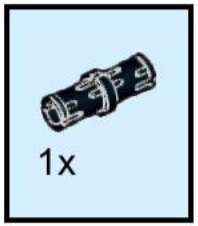

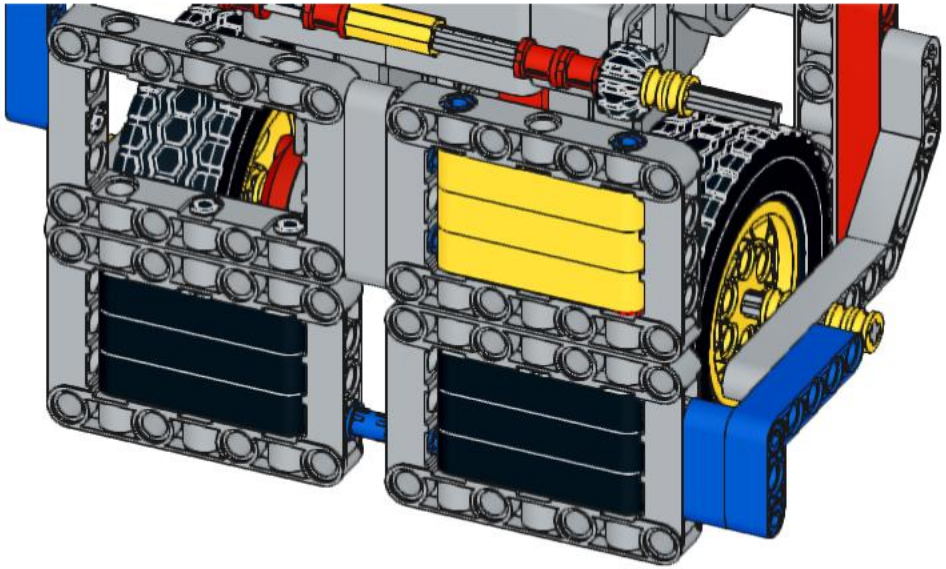

114

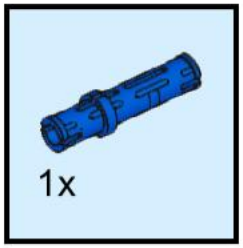

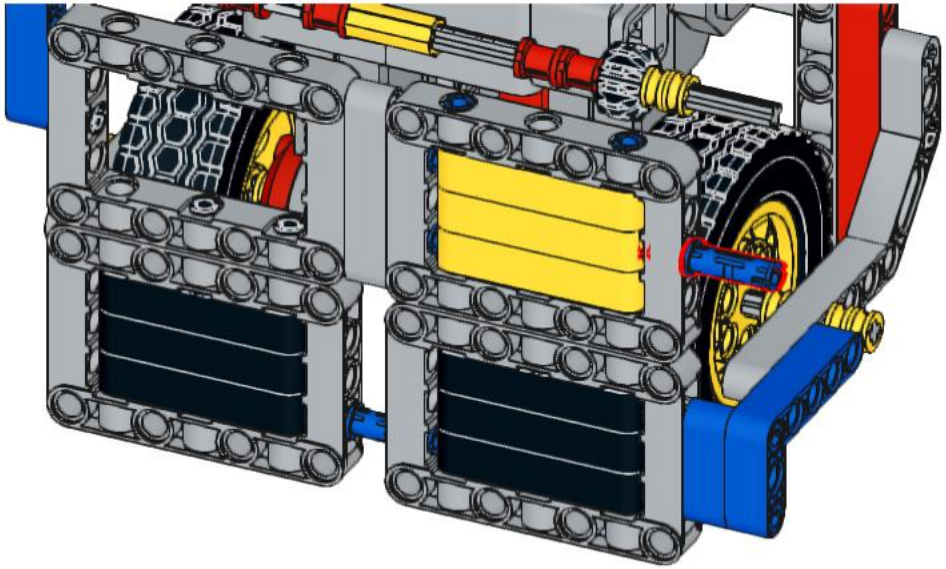

115

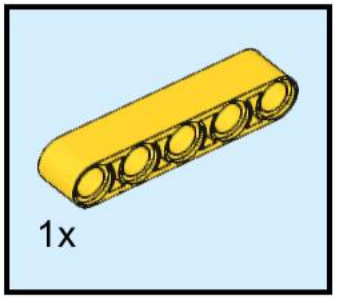

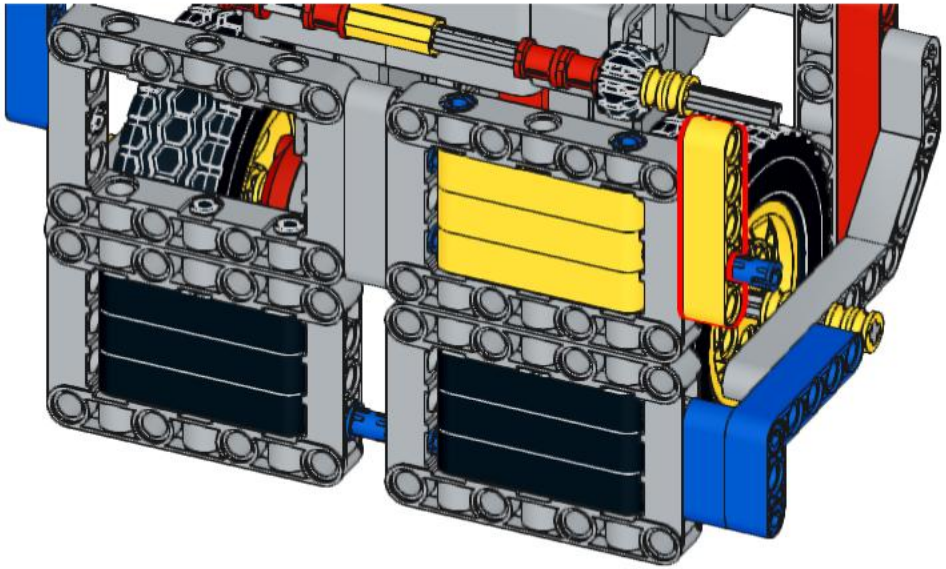

116

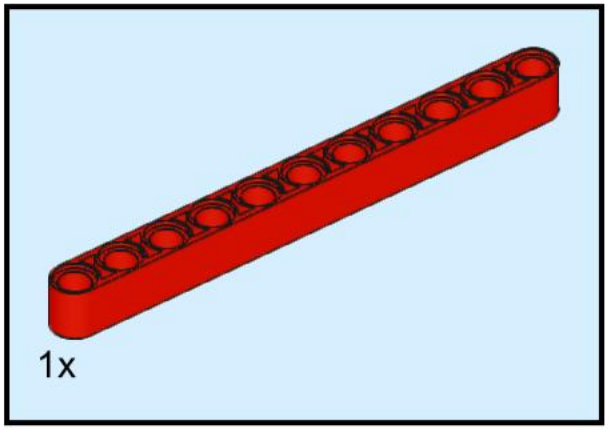

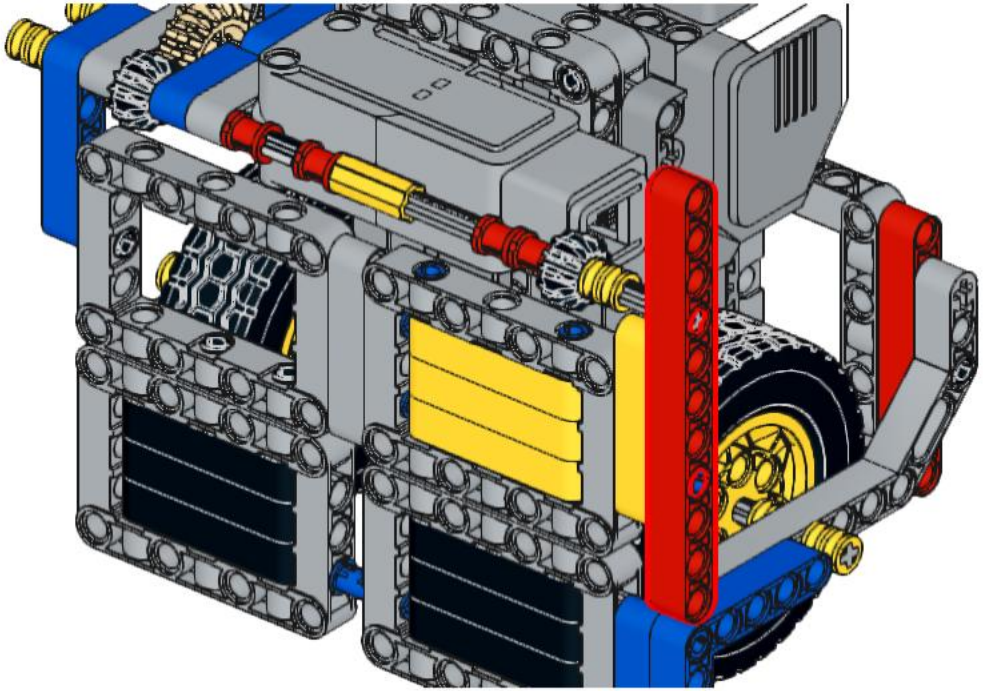

117

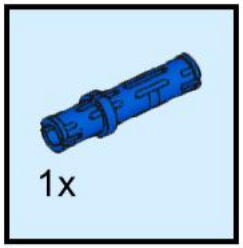

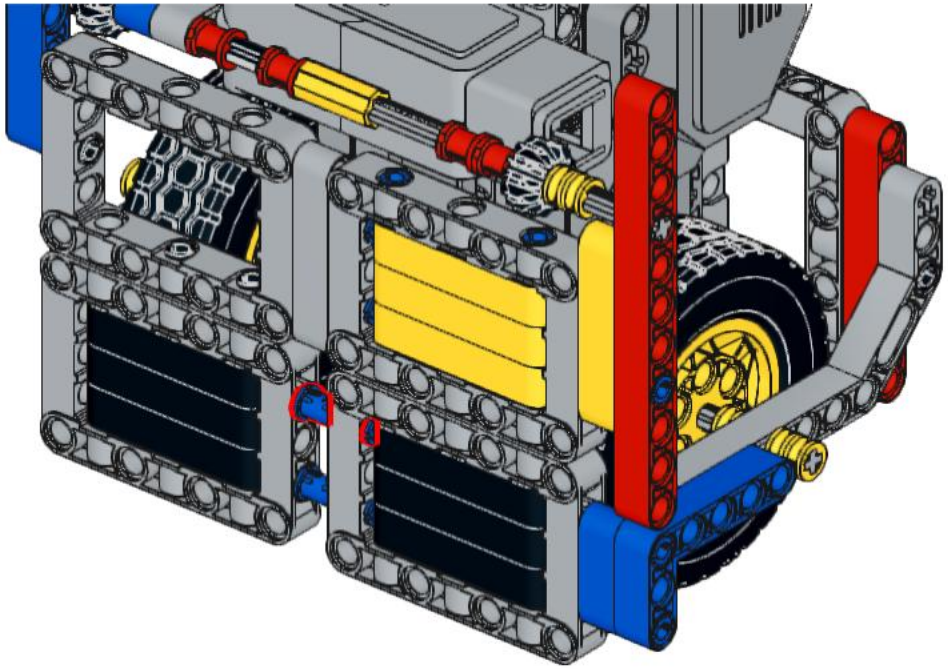

118

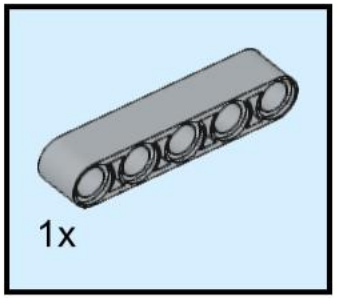

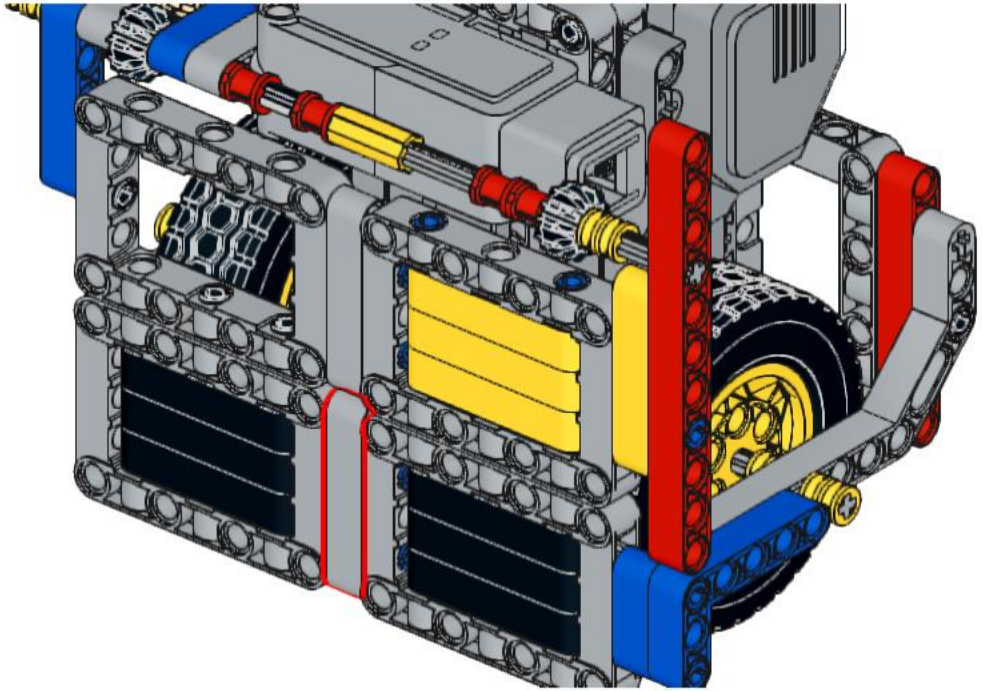

119

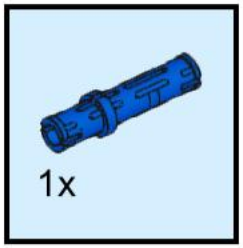

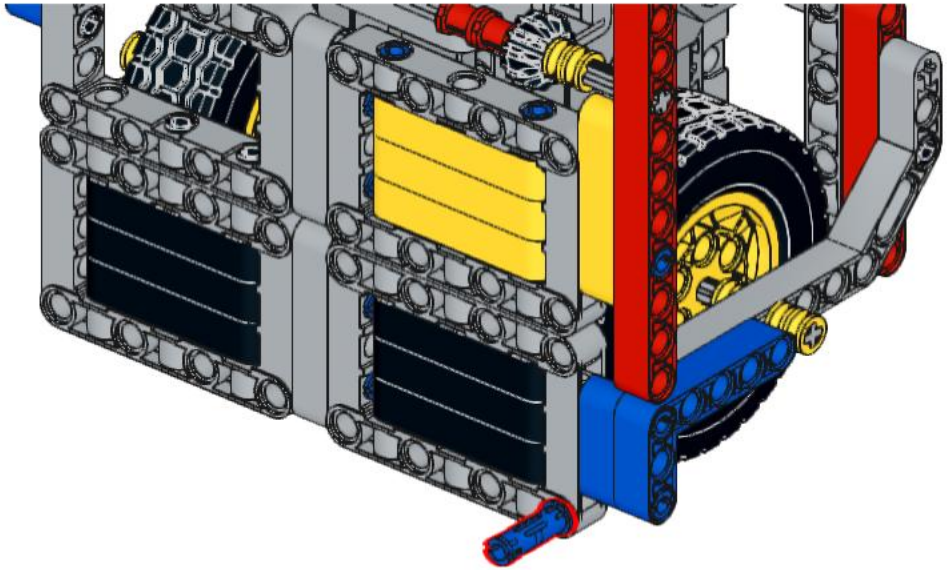

120

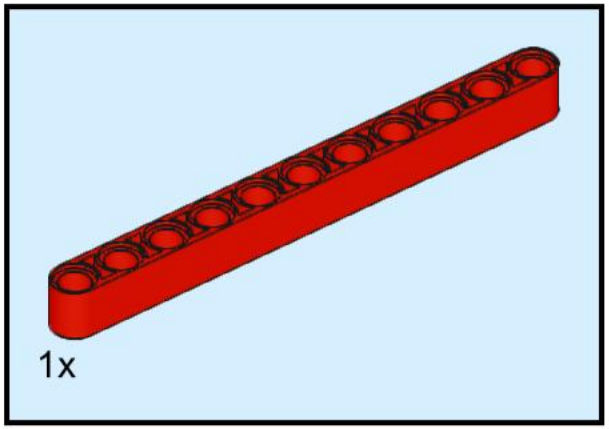

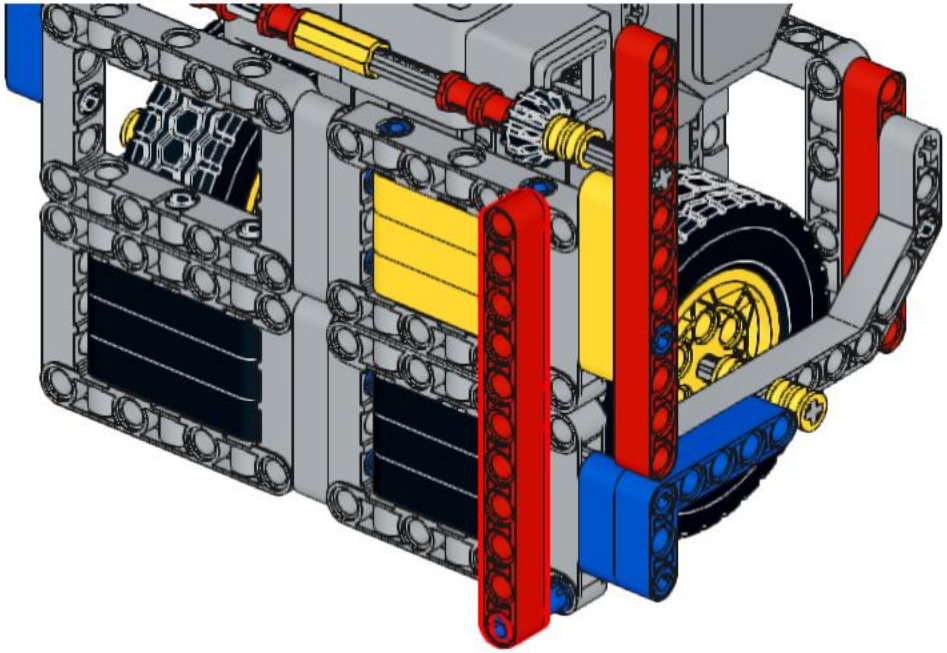

121

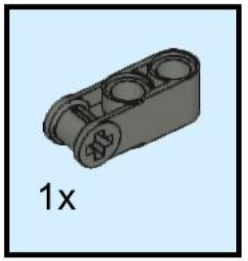

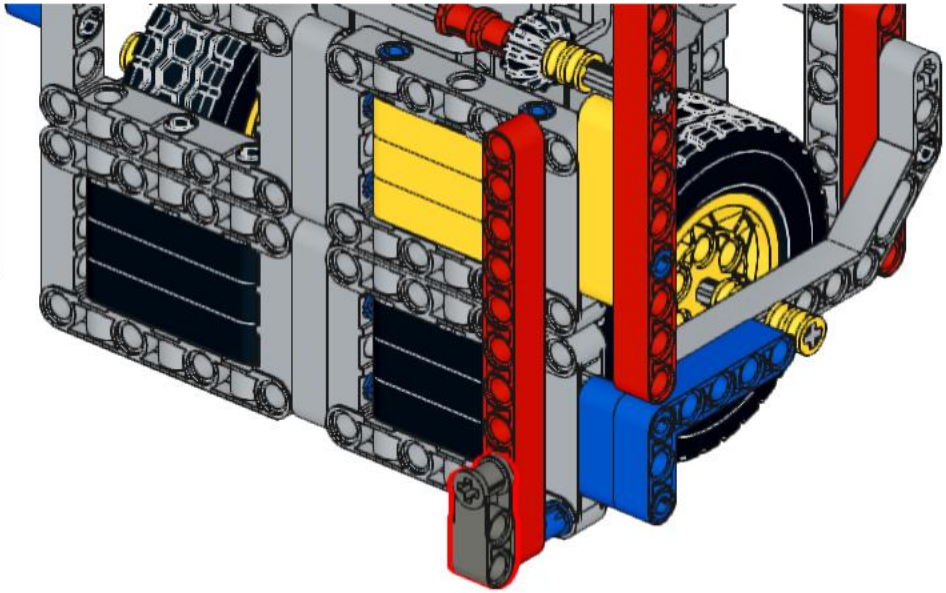

122

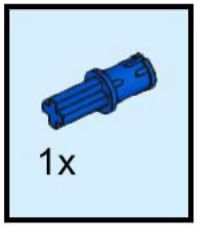

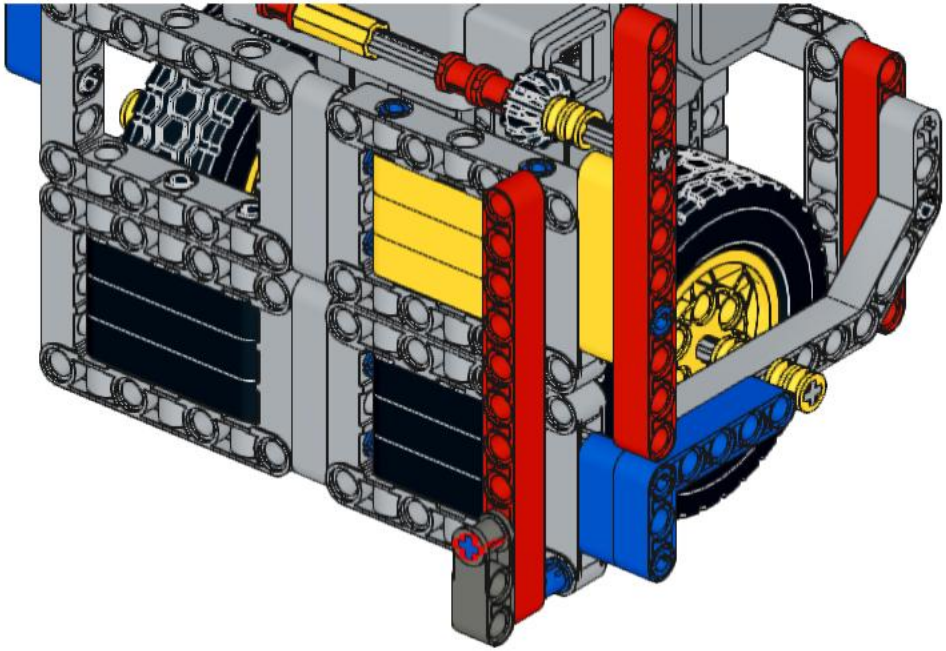

123

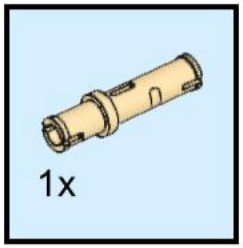

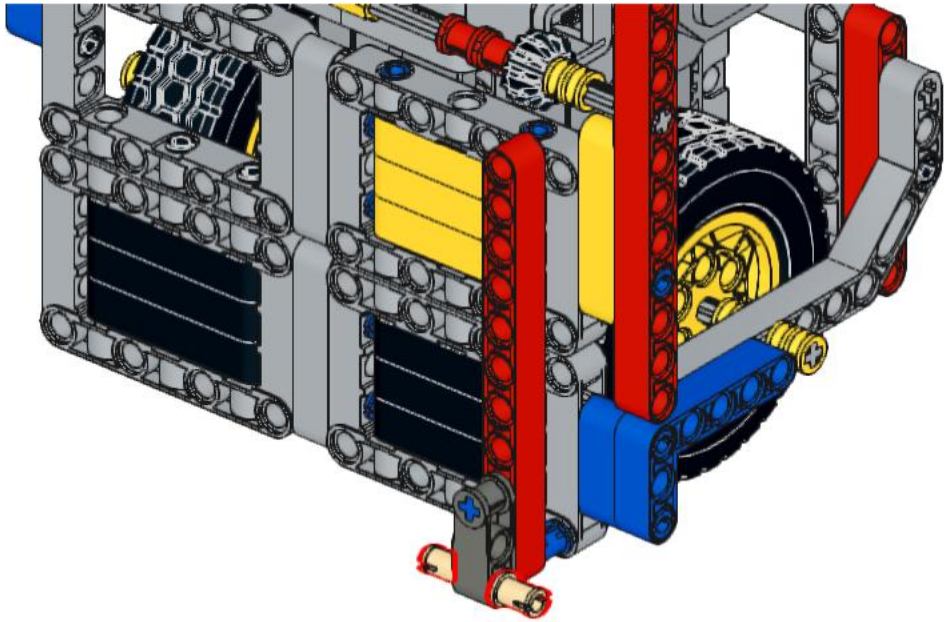

124

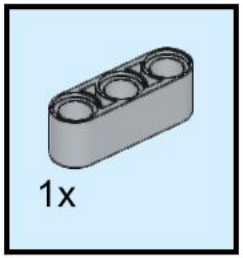

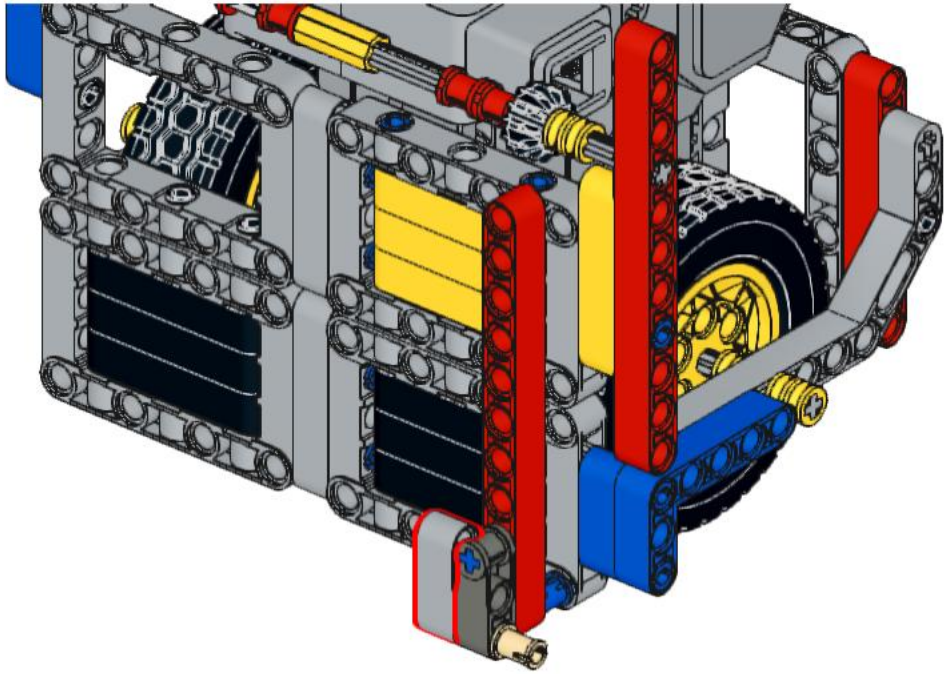

125

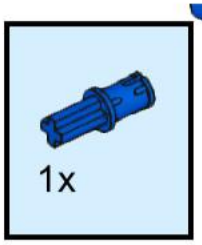

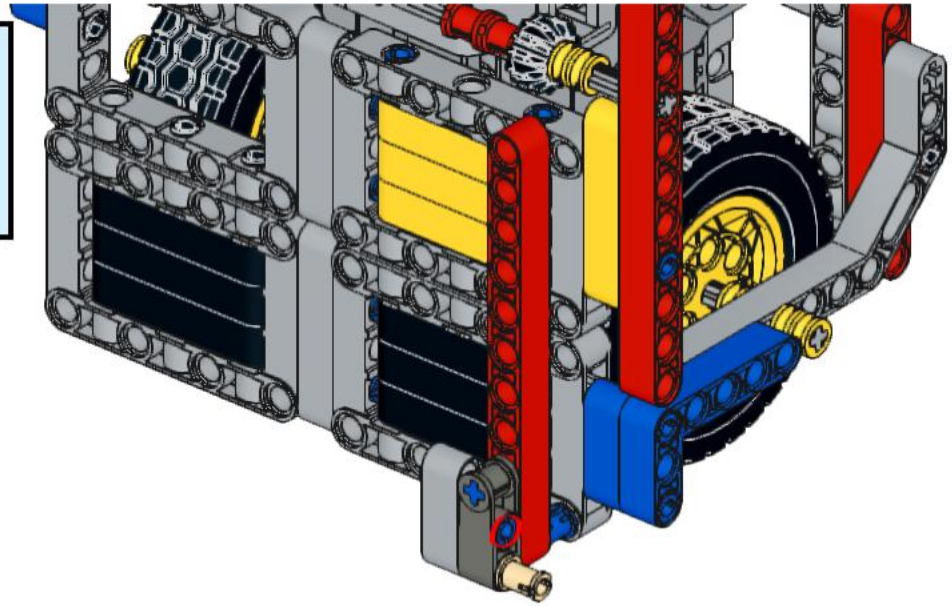

126

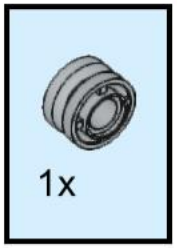

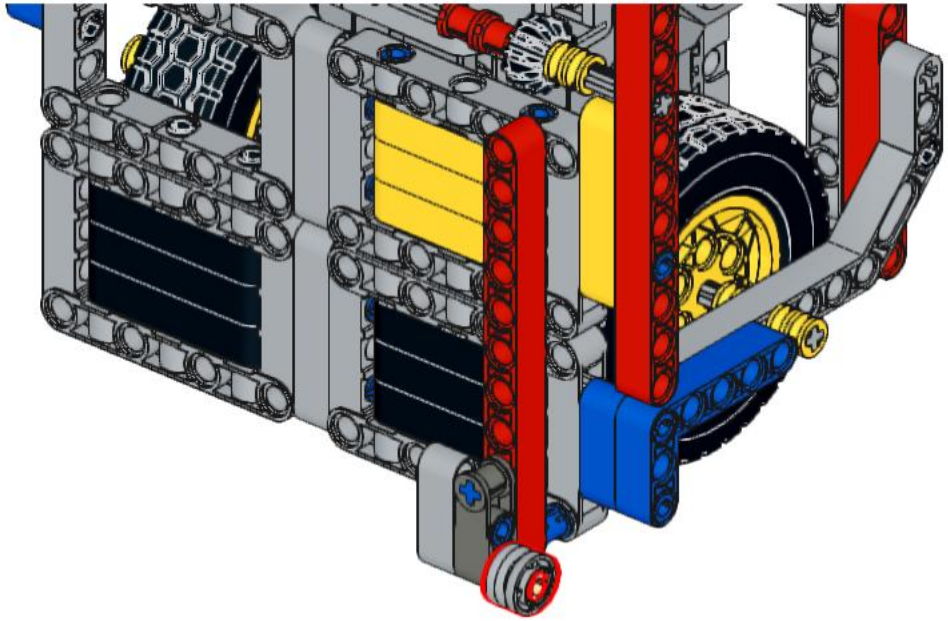

127

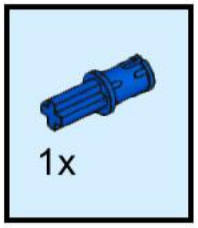

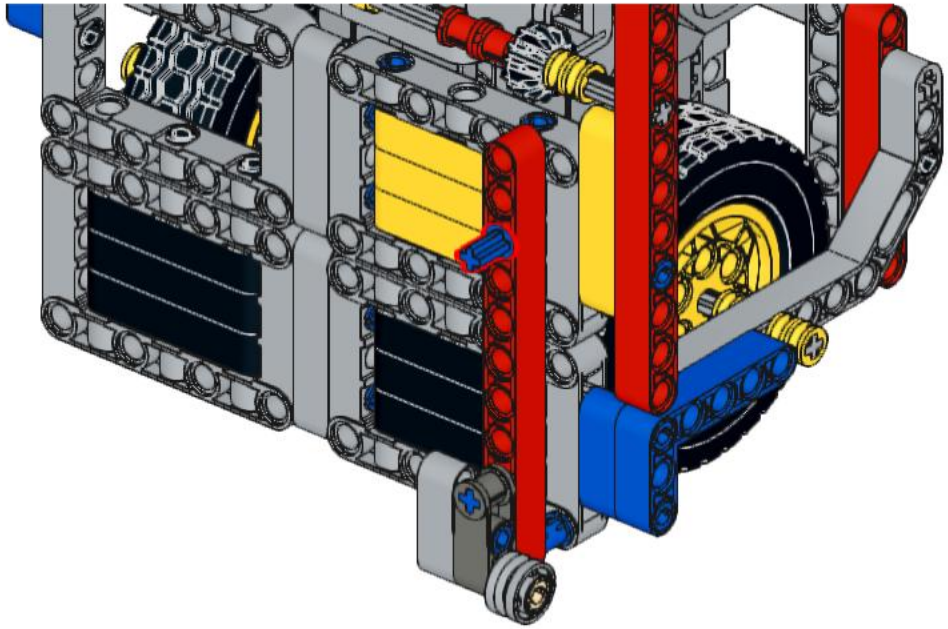

128

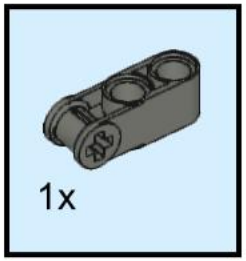

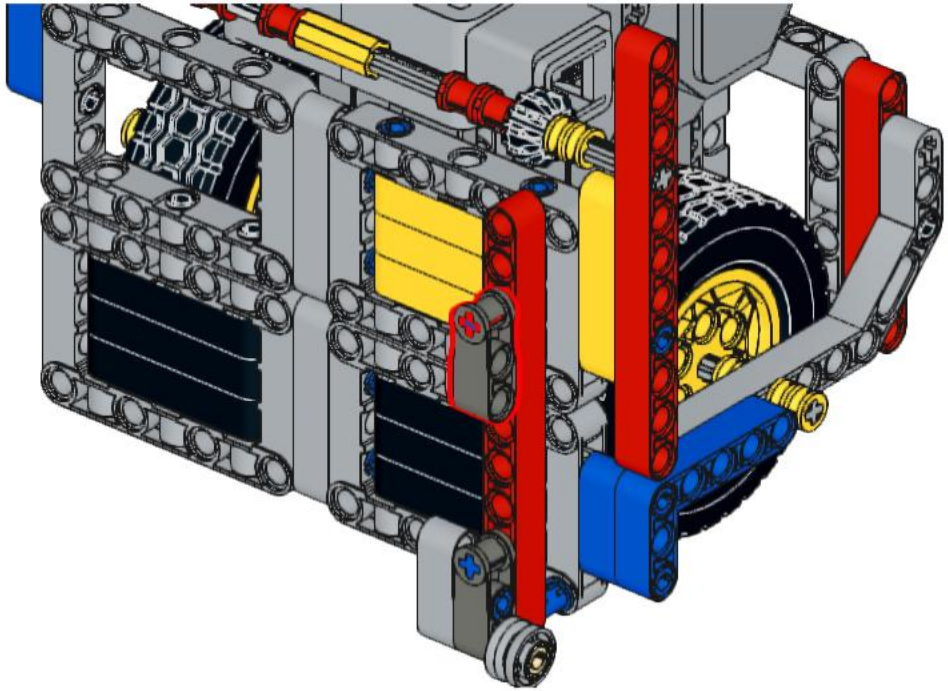

129

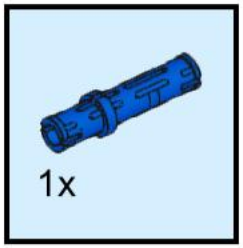

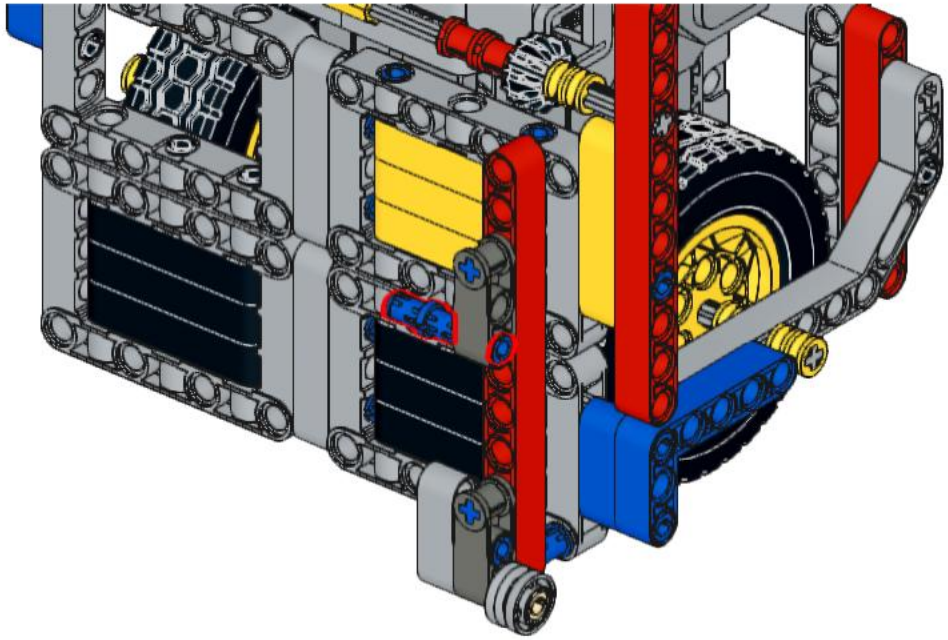

130

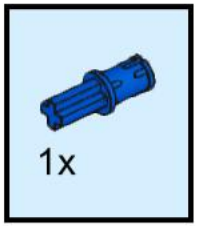

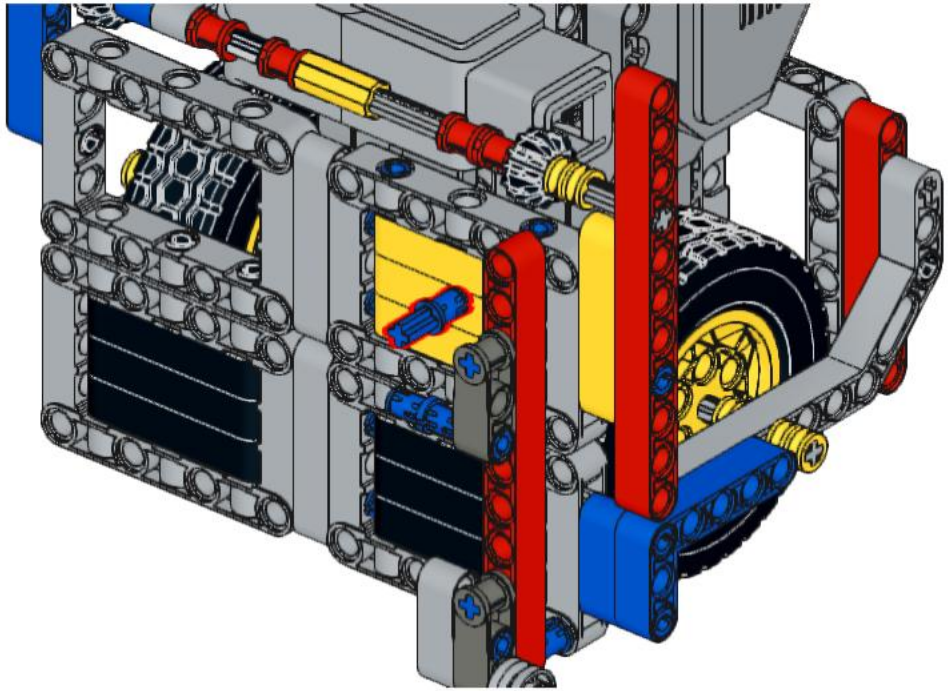

131

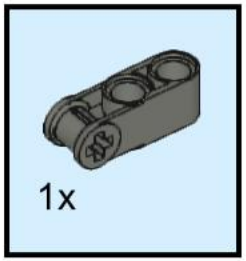

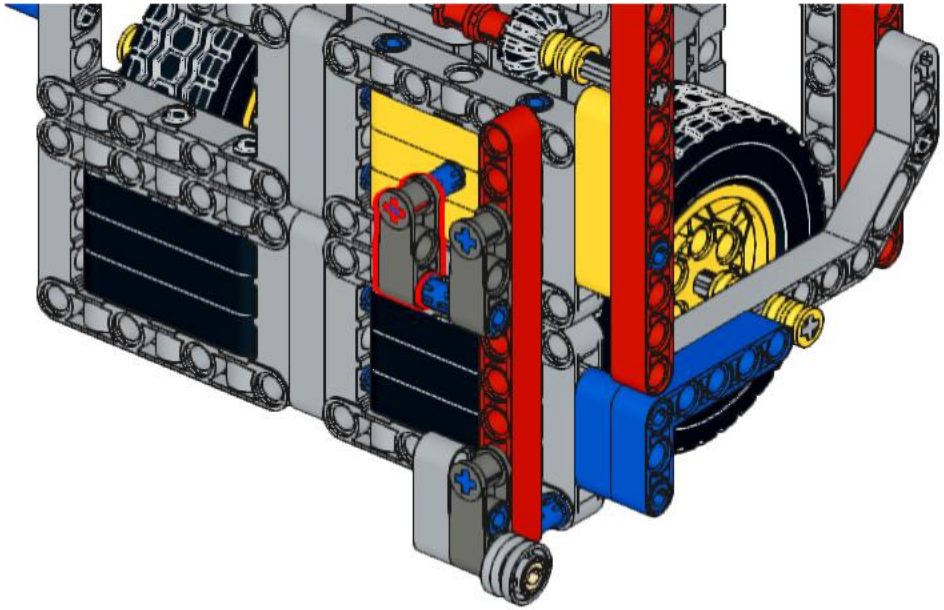

132

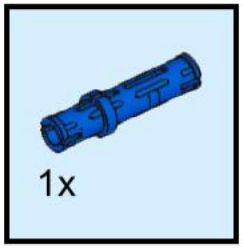

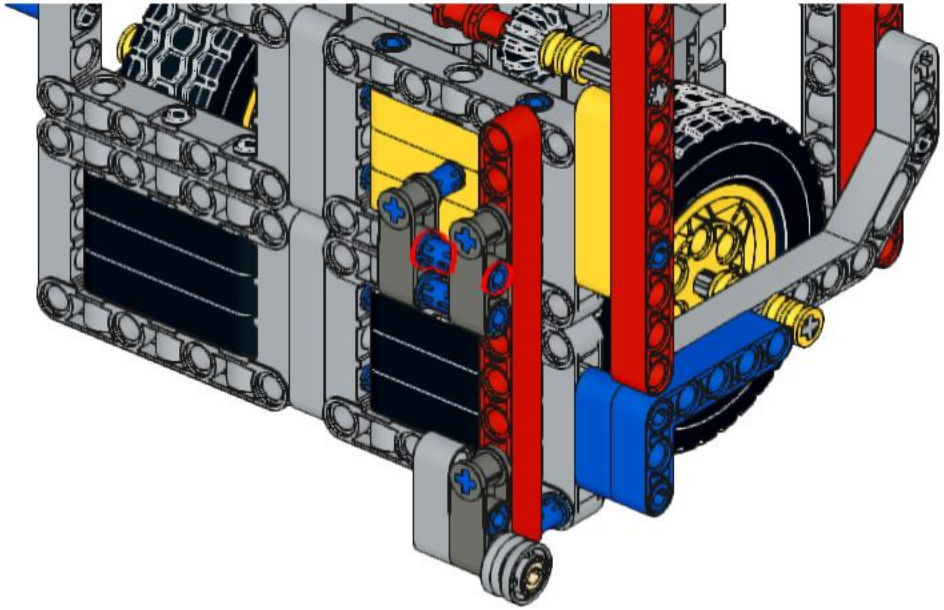

133

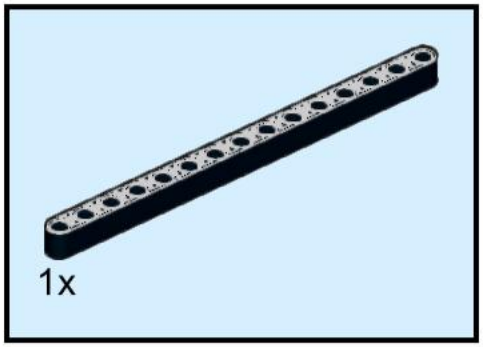

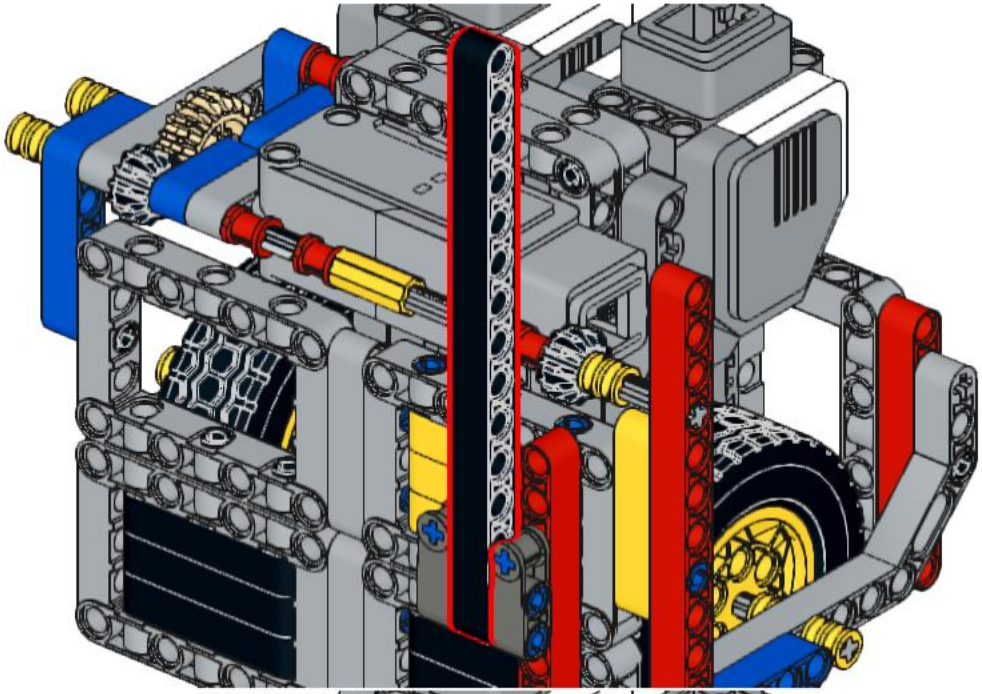

134

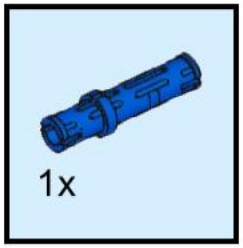

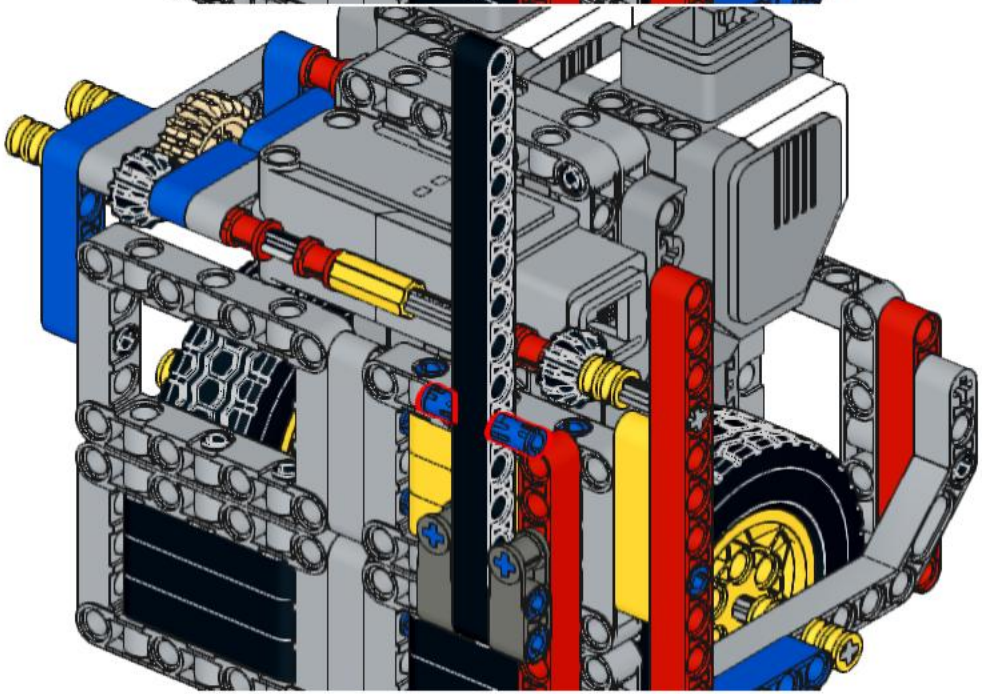

135

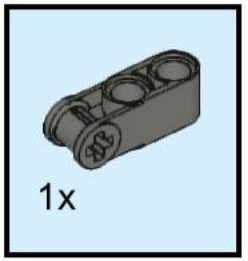

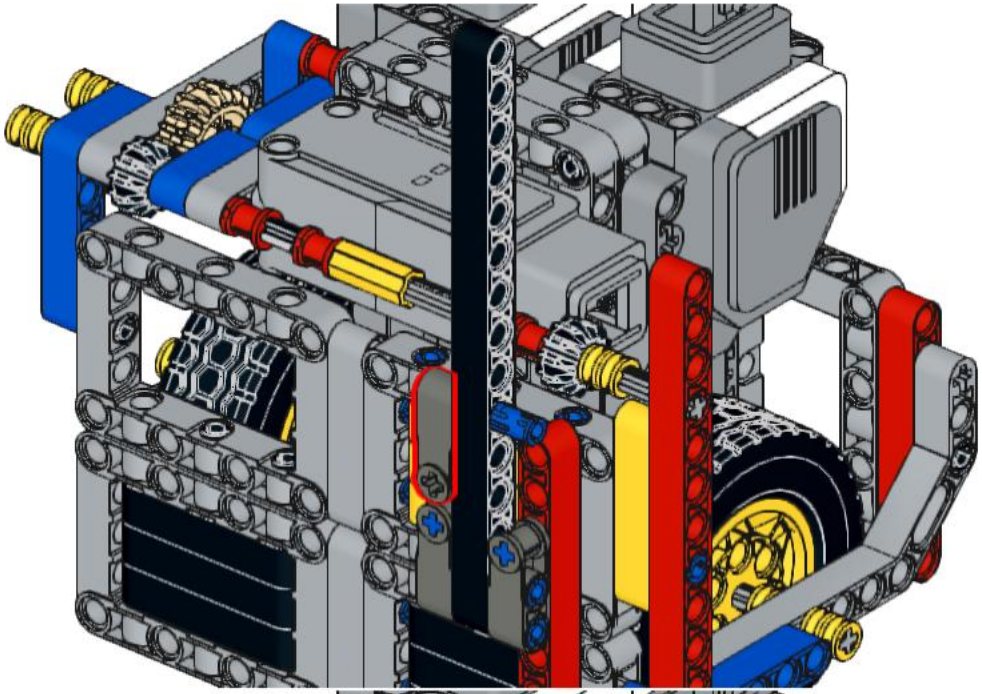

136

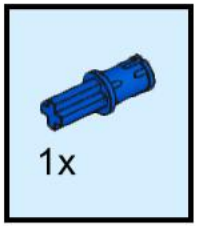

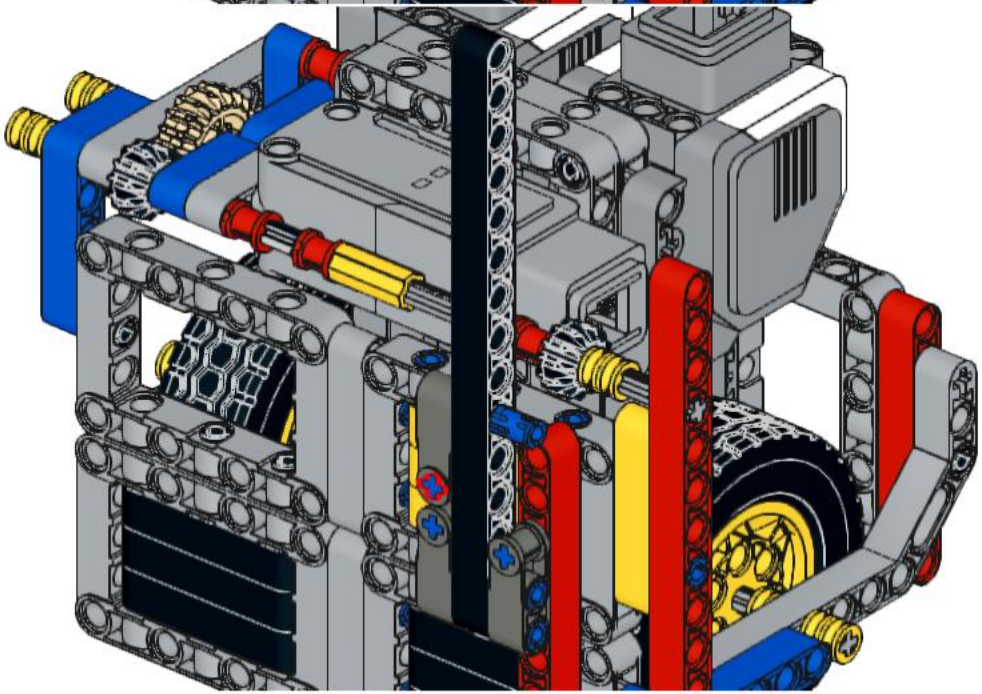

137

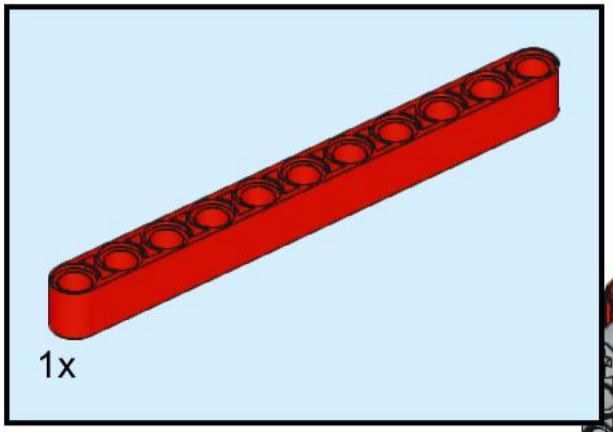

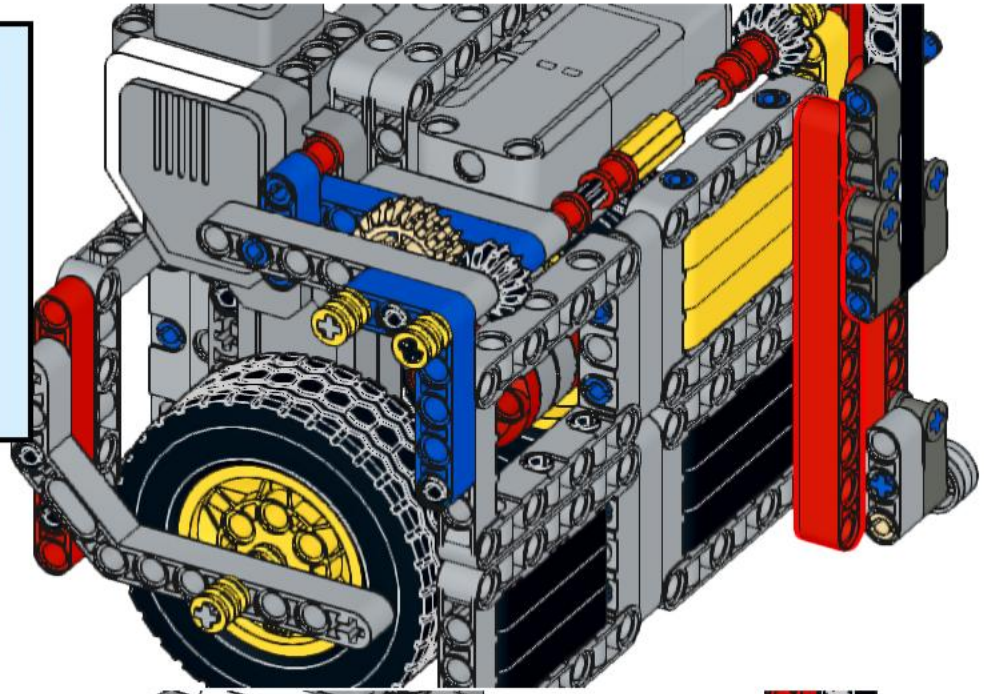

138

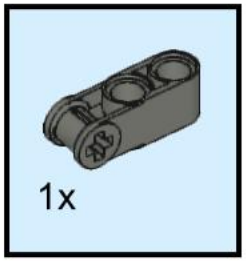

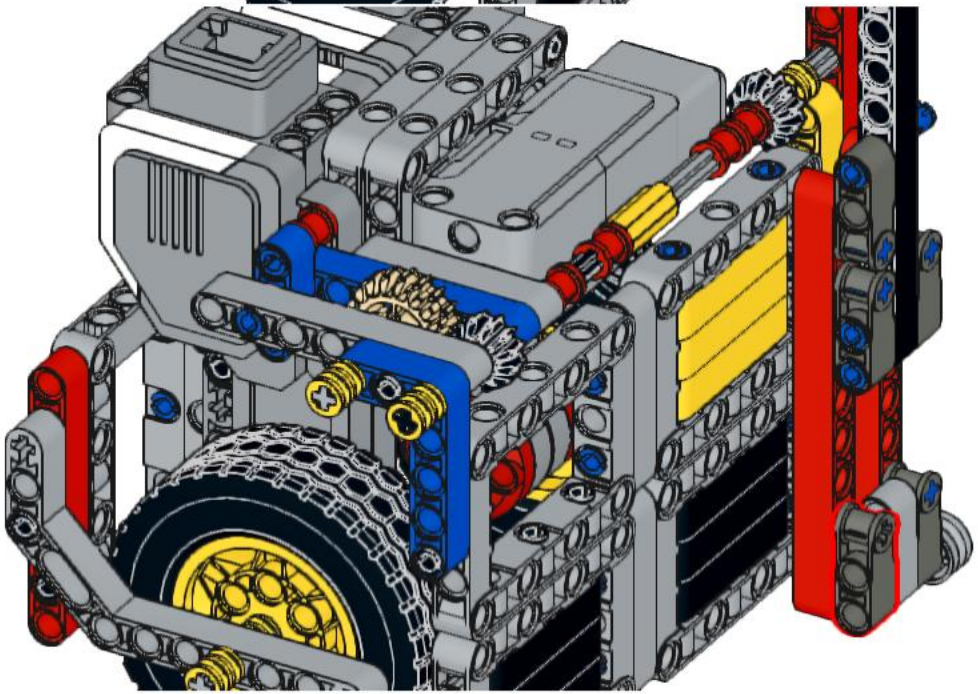

139

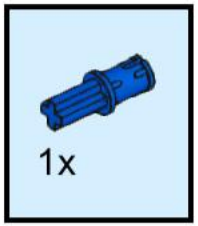

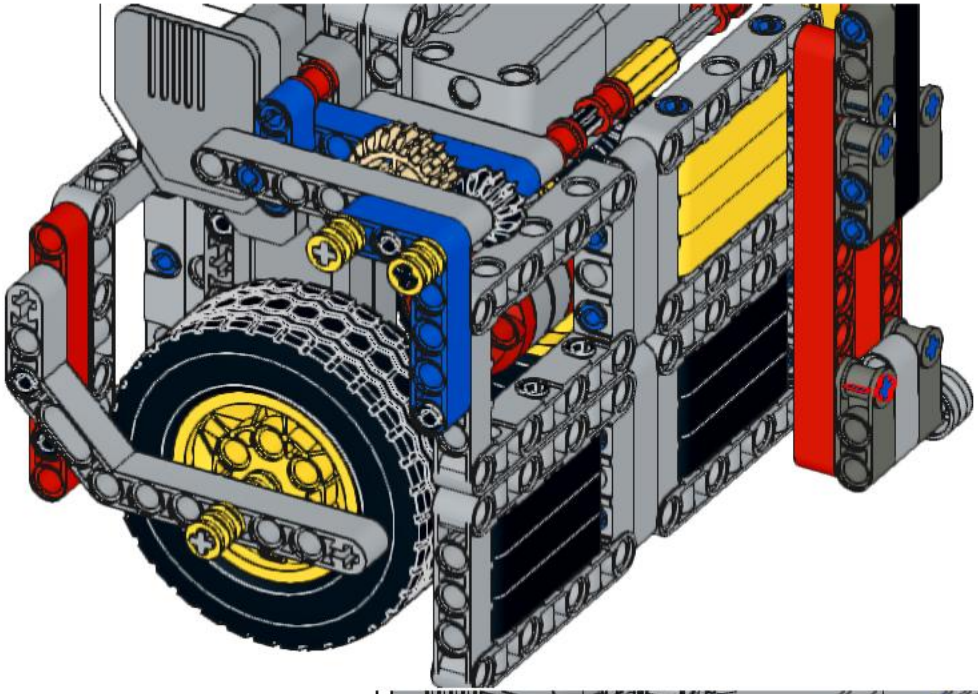

140

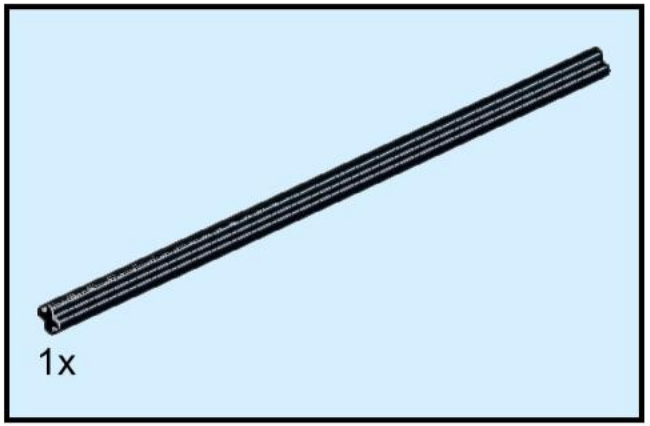

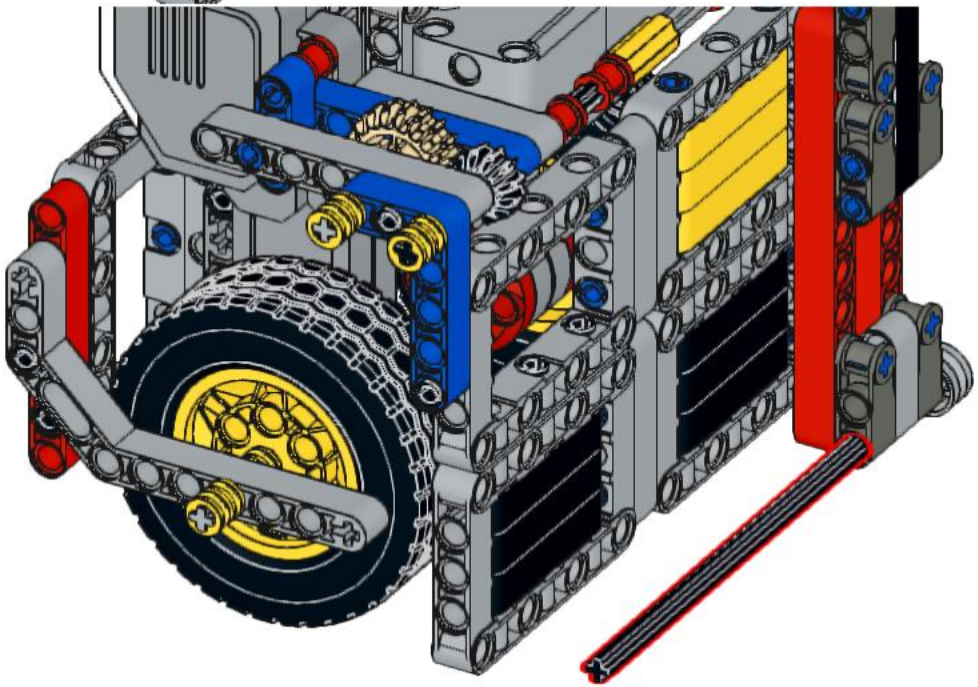

141

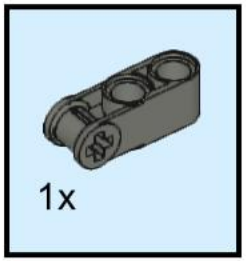

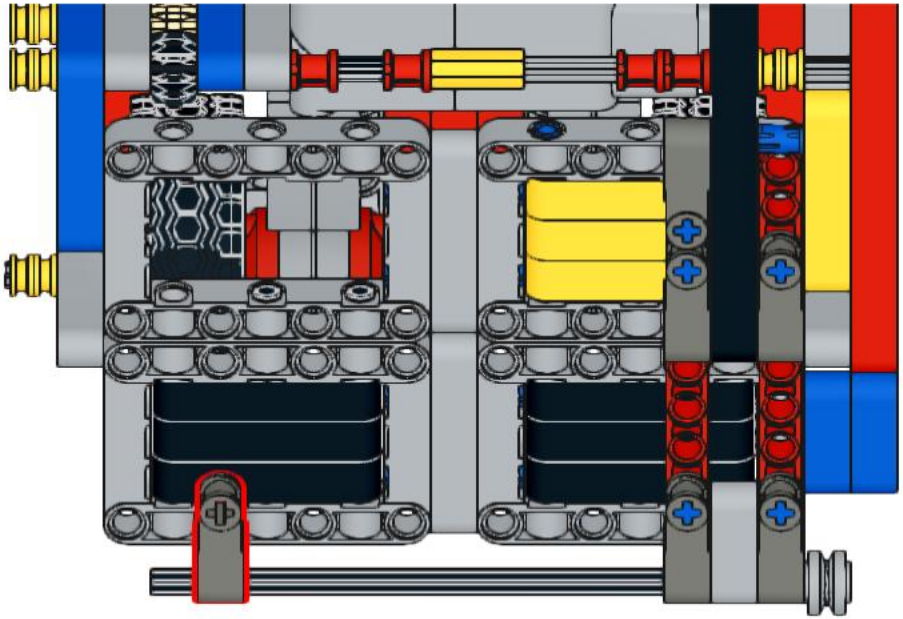

142

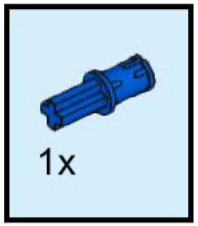

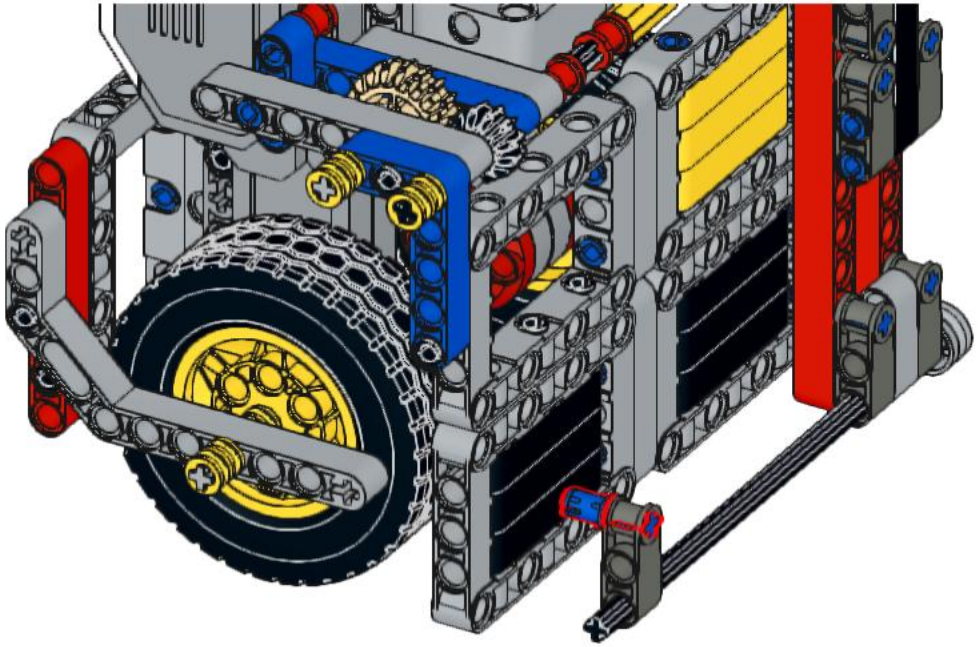

143

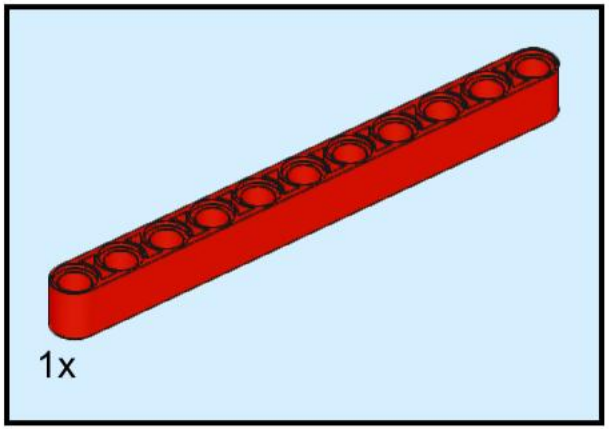

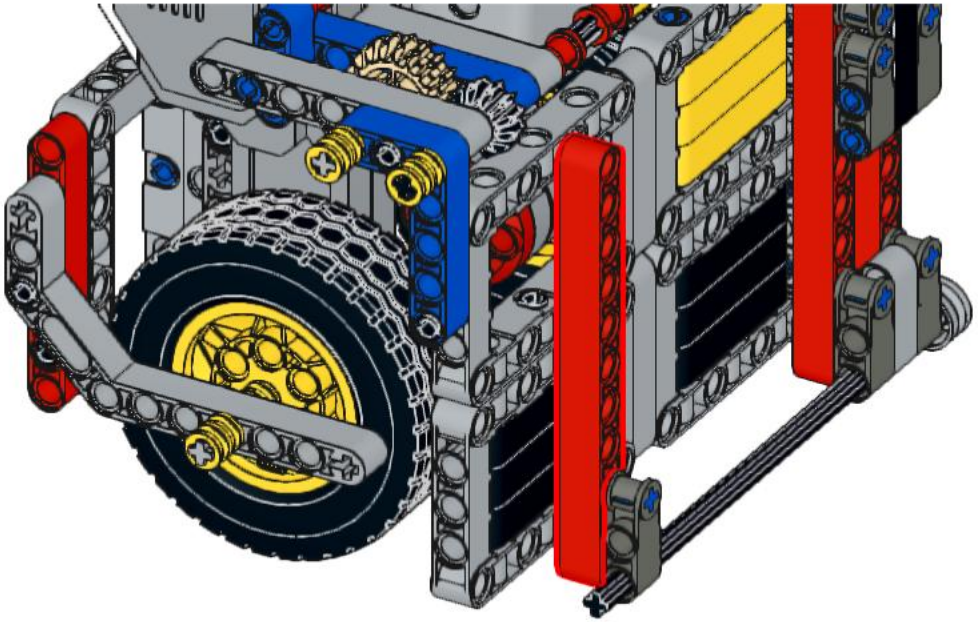

144

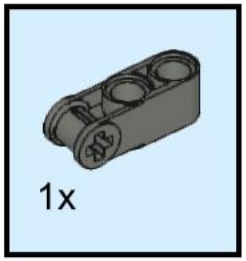

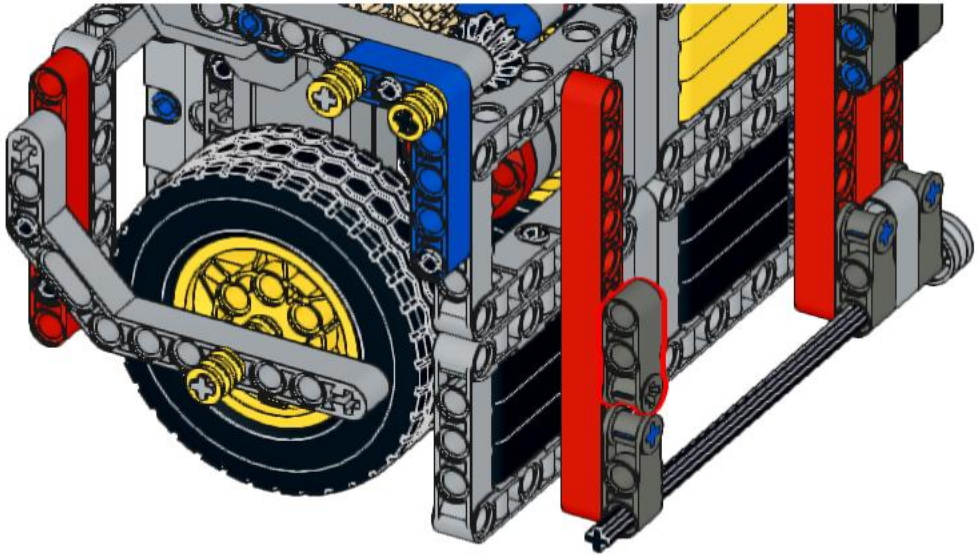

145

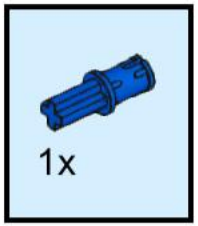

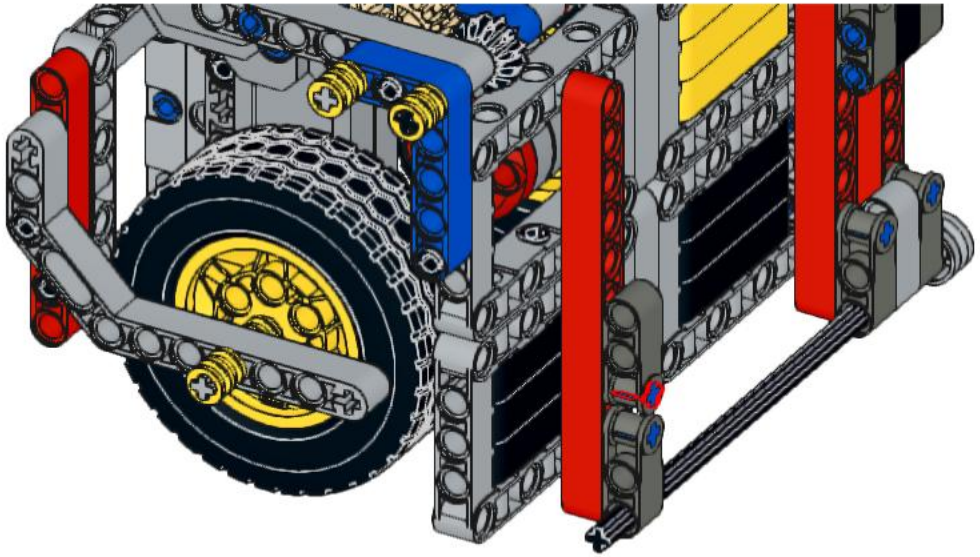

146

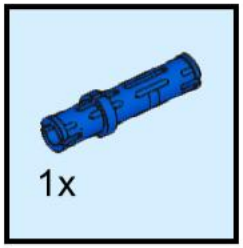

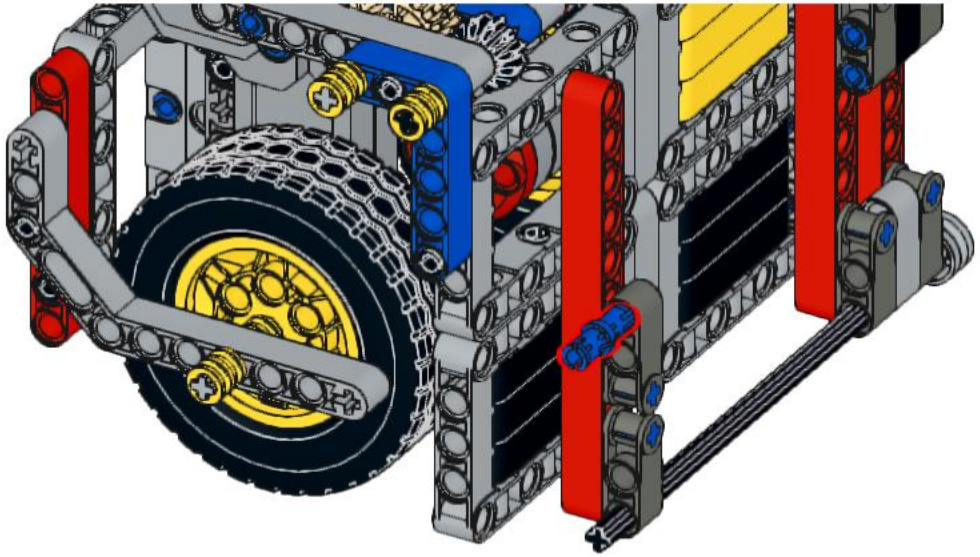

147

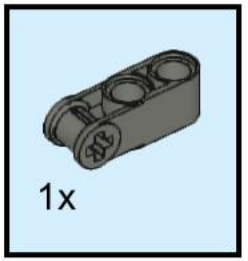

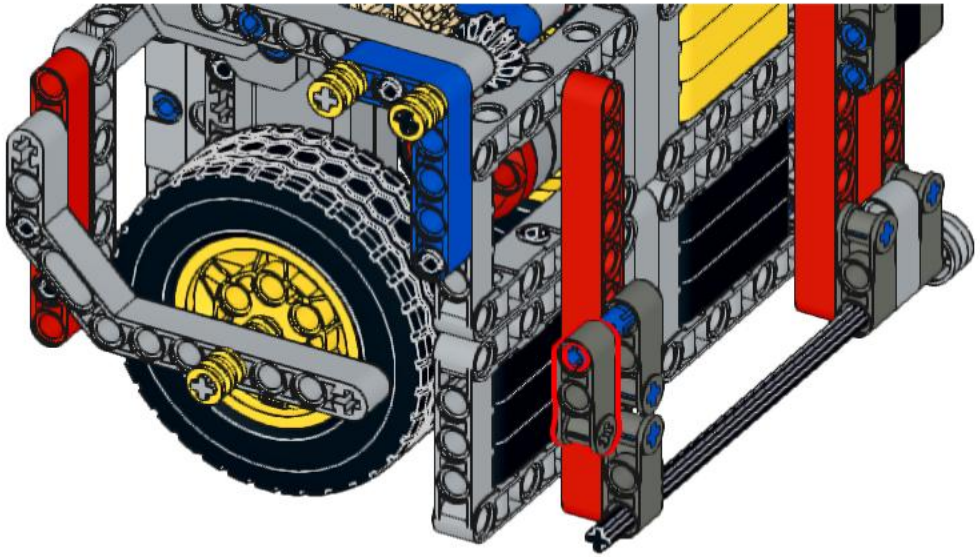

148

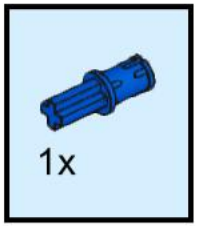

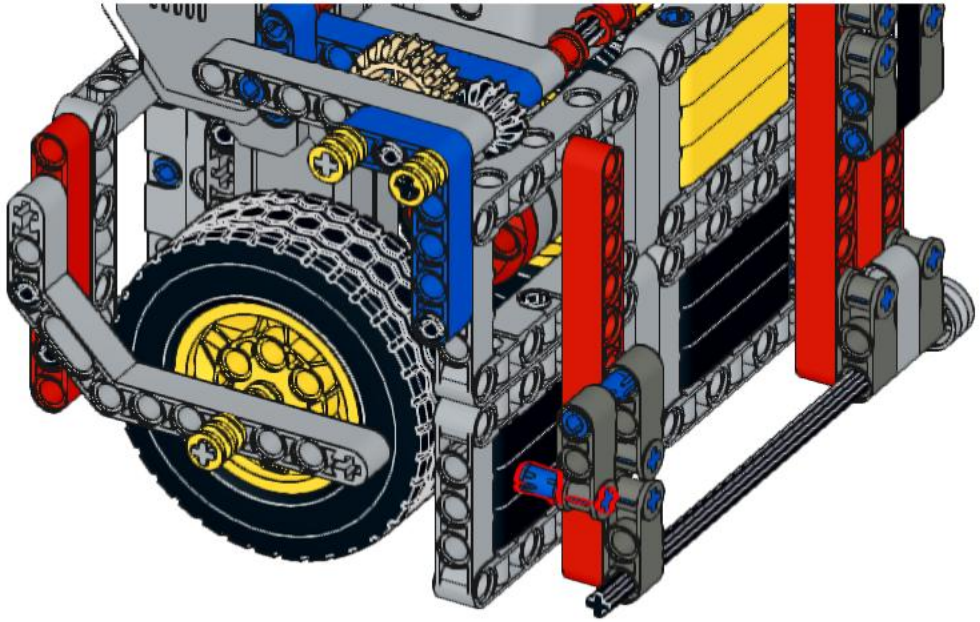

149

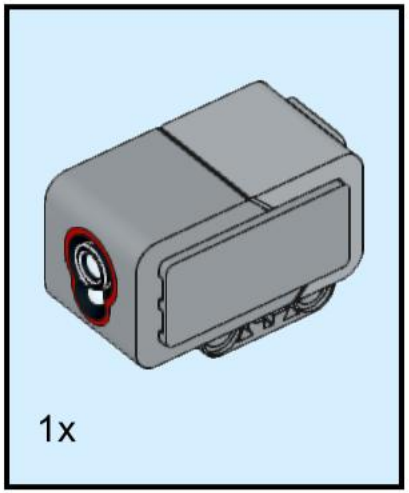

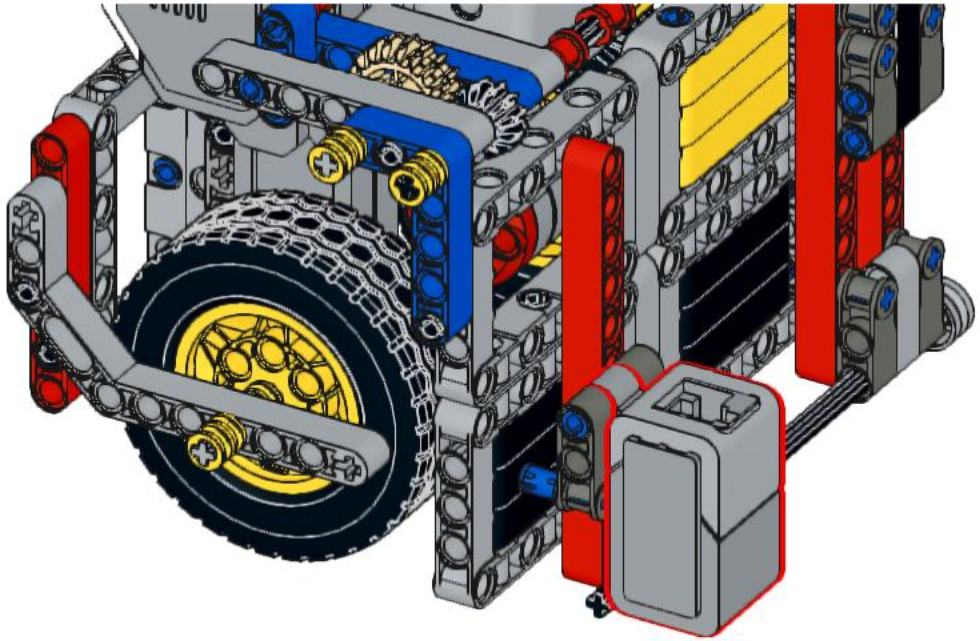

150

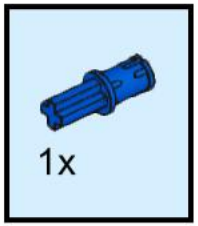

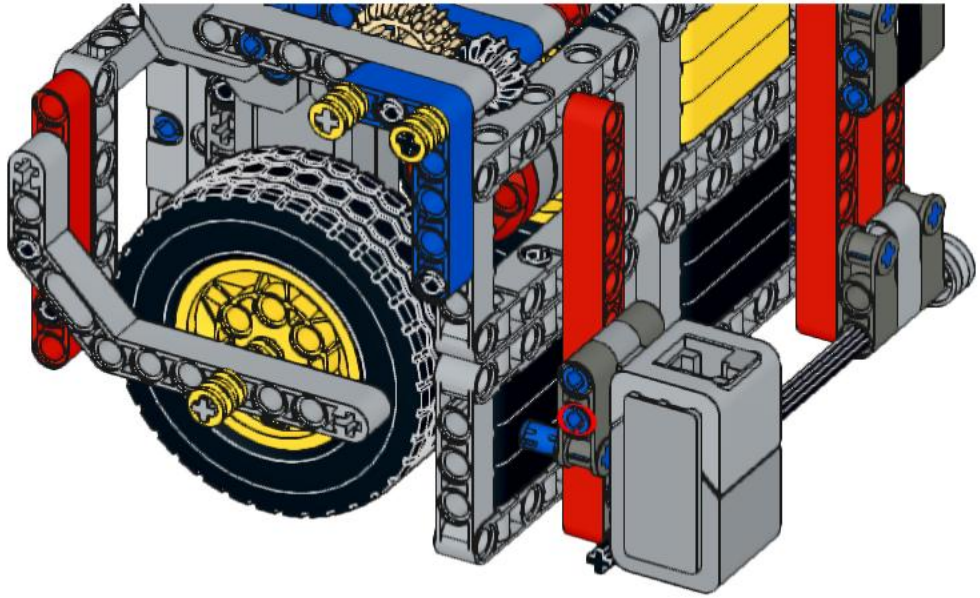

151

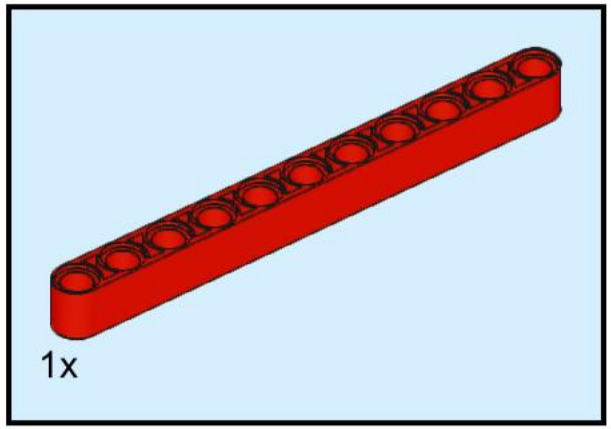

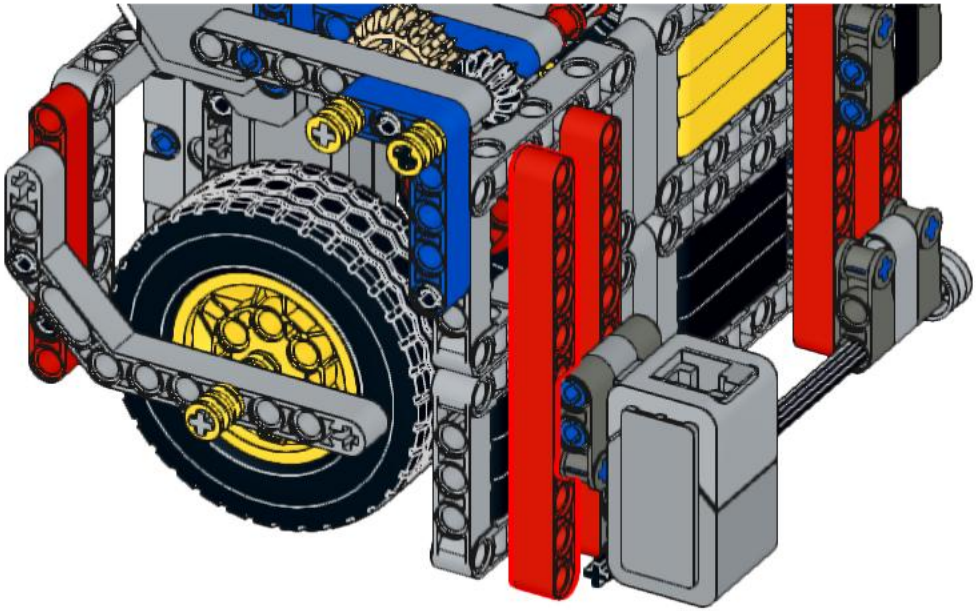

152

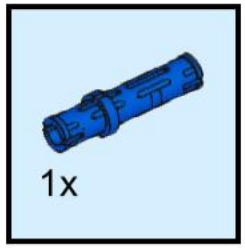

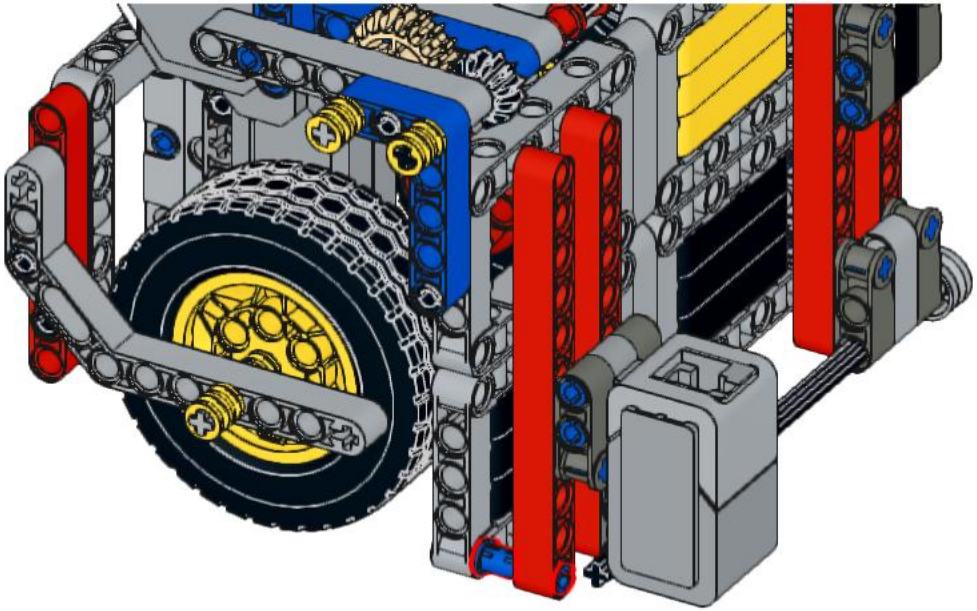

153

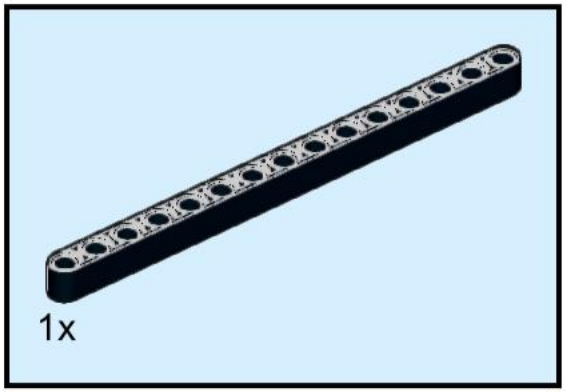

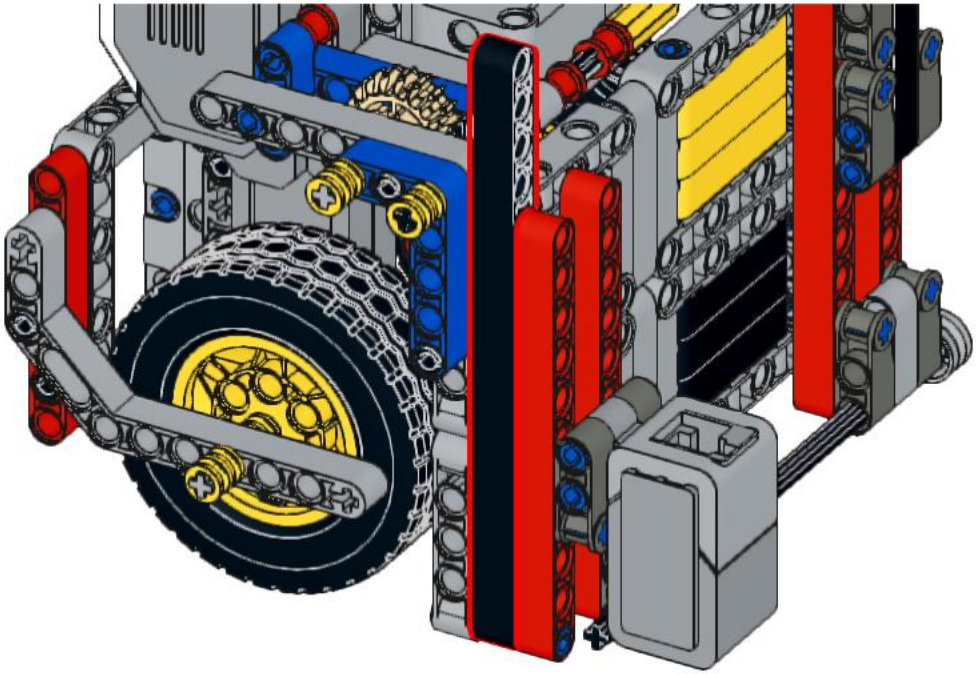

154

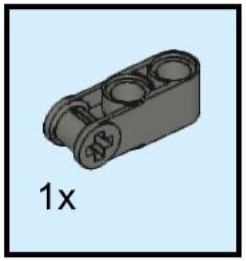

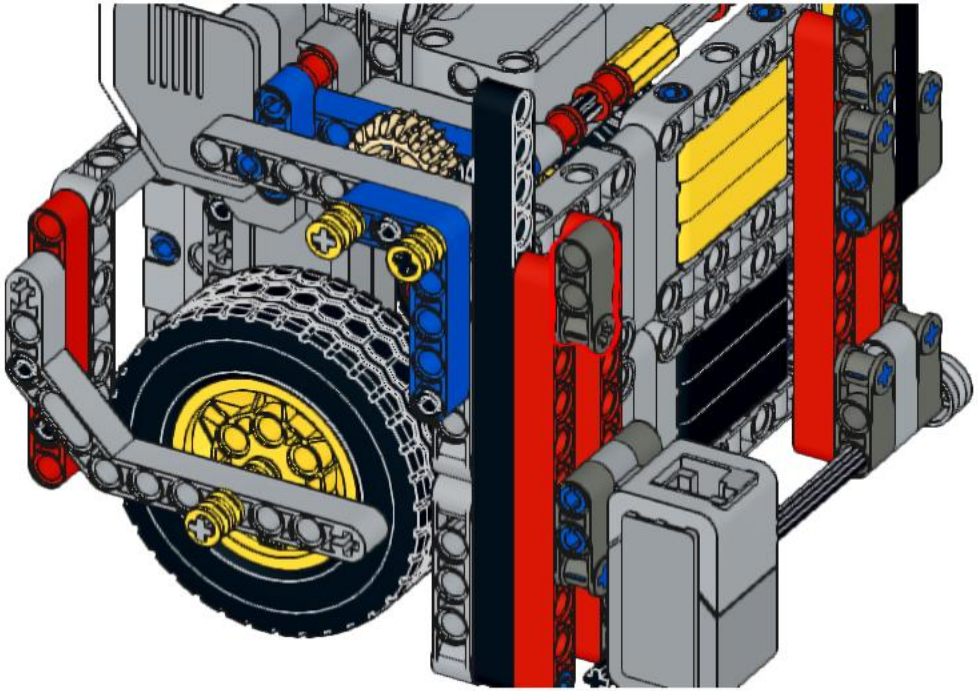

155

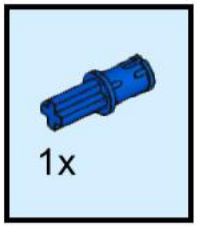

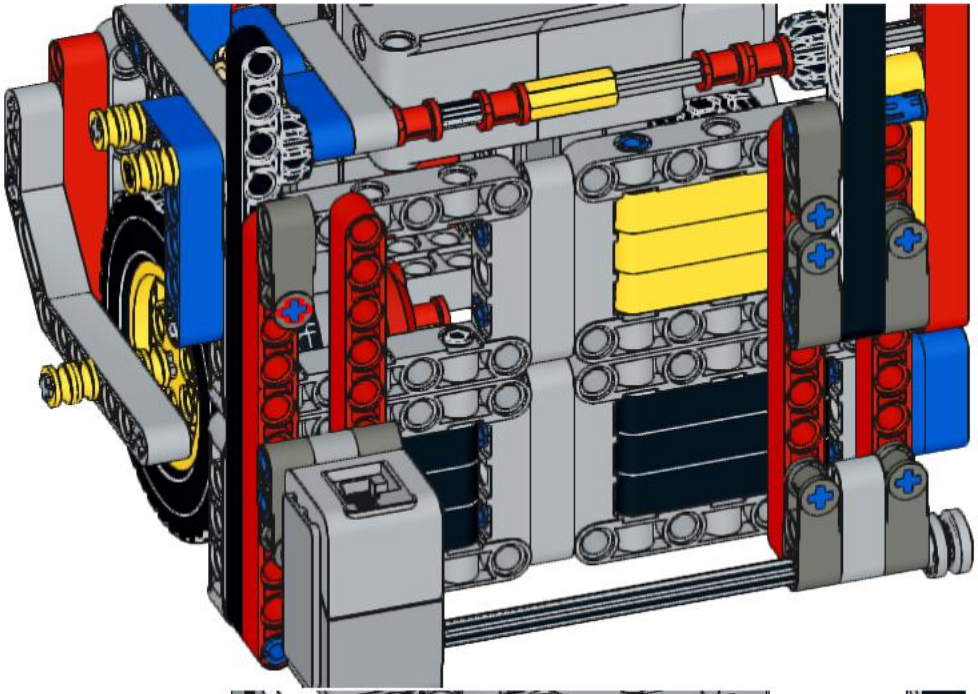

156

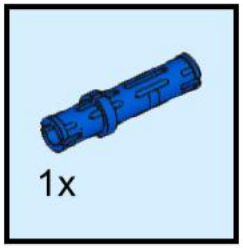

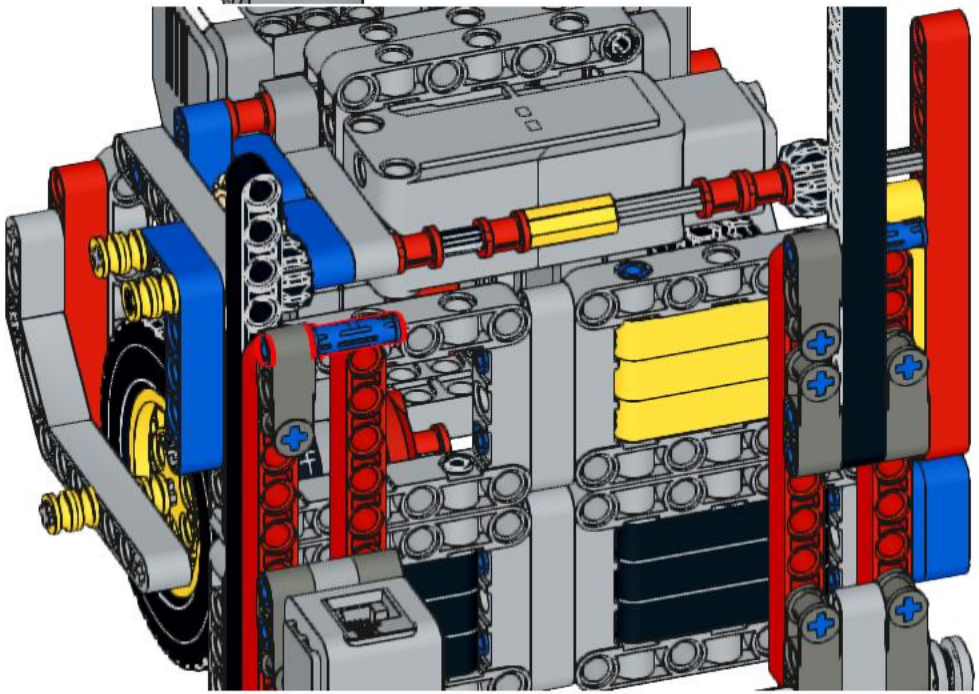

157

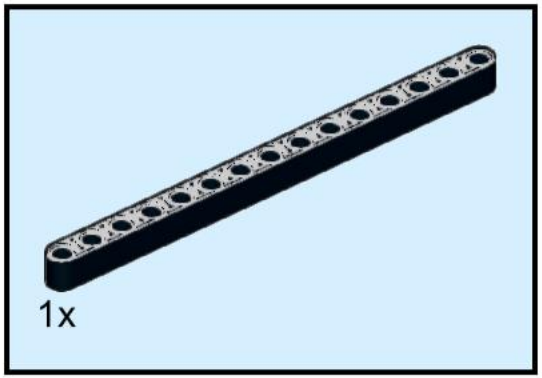

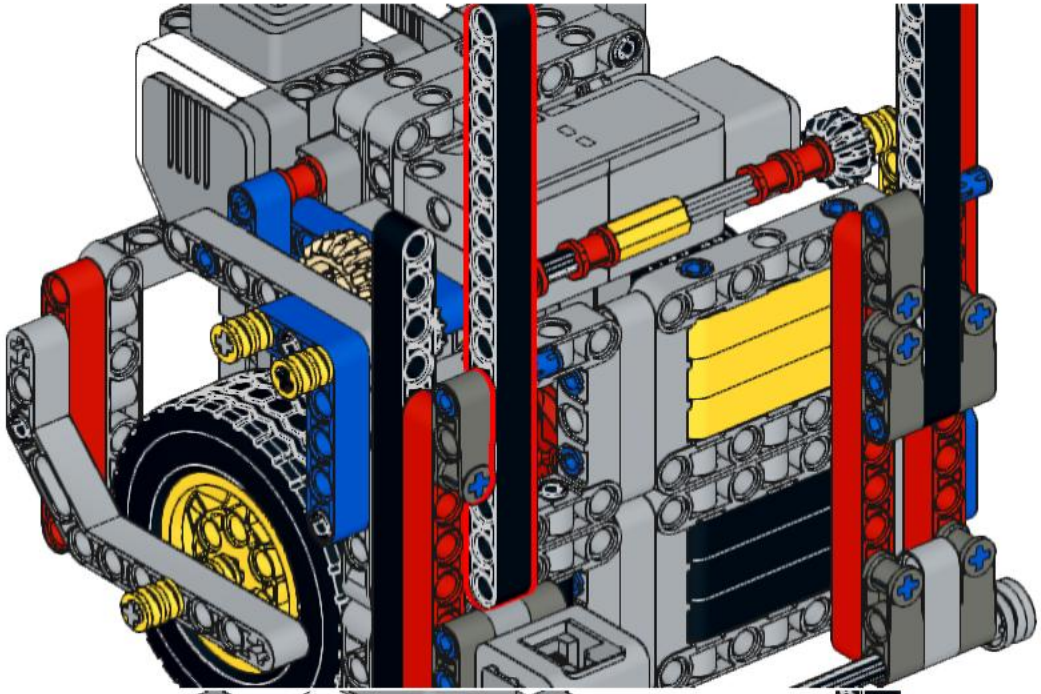

158

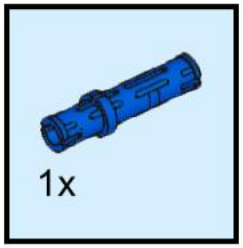

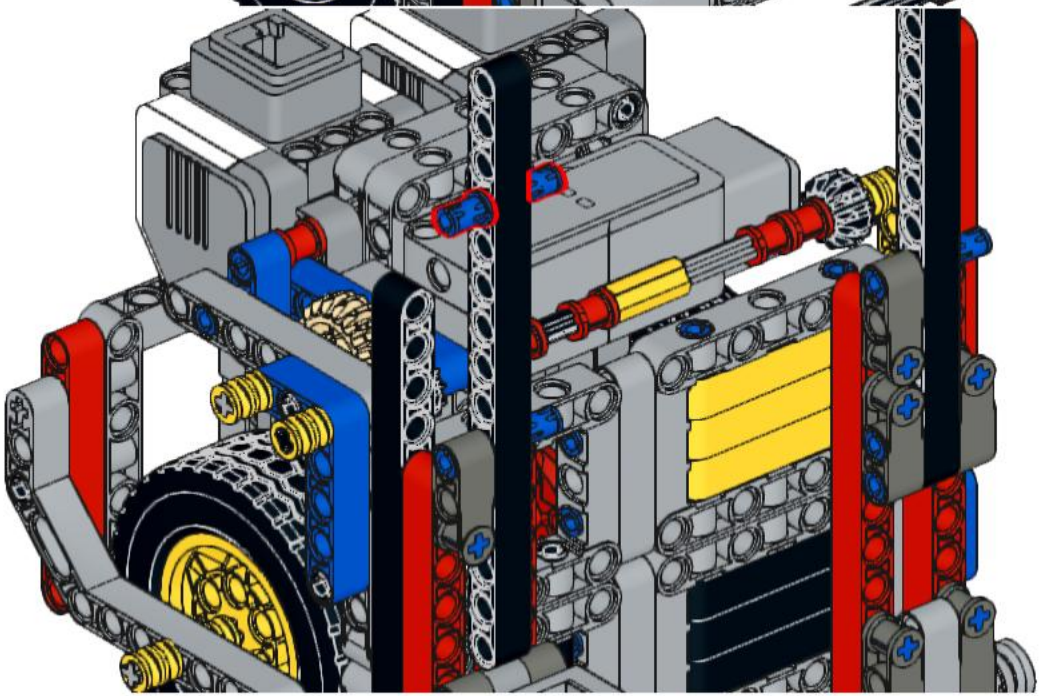

159

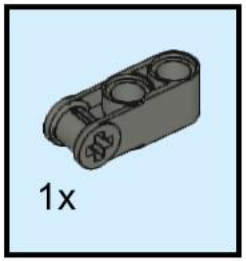

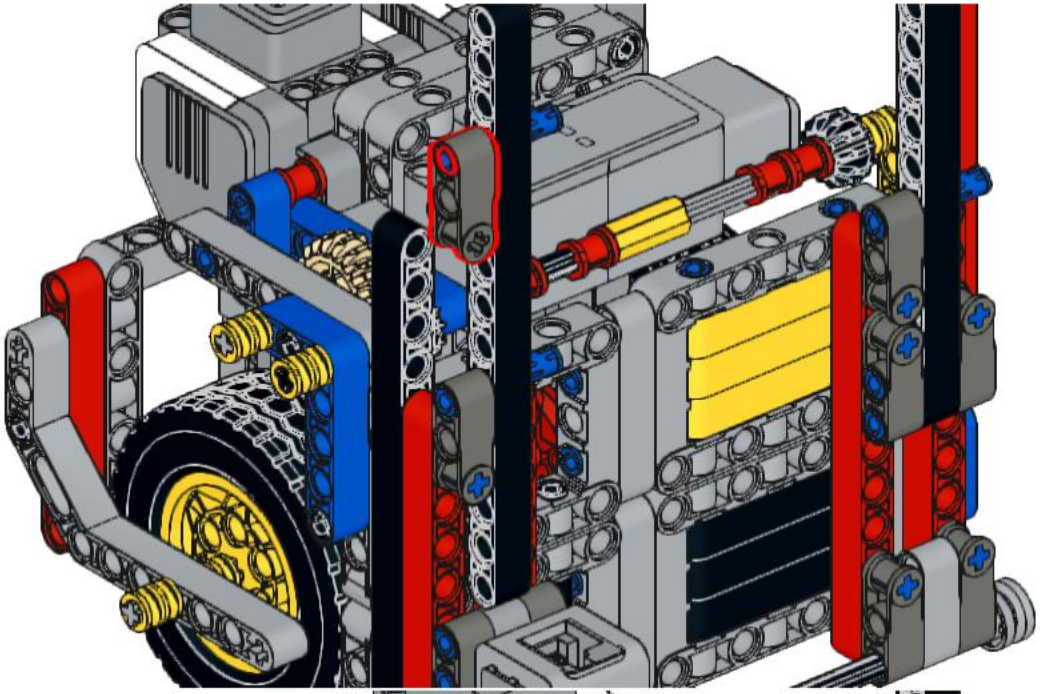

160

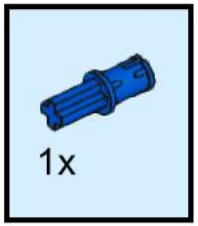

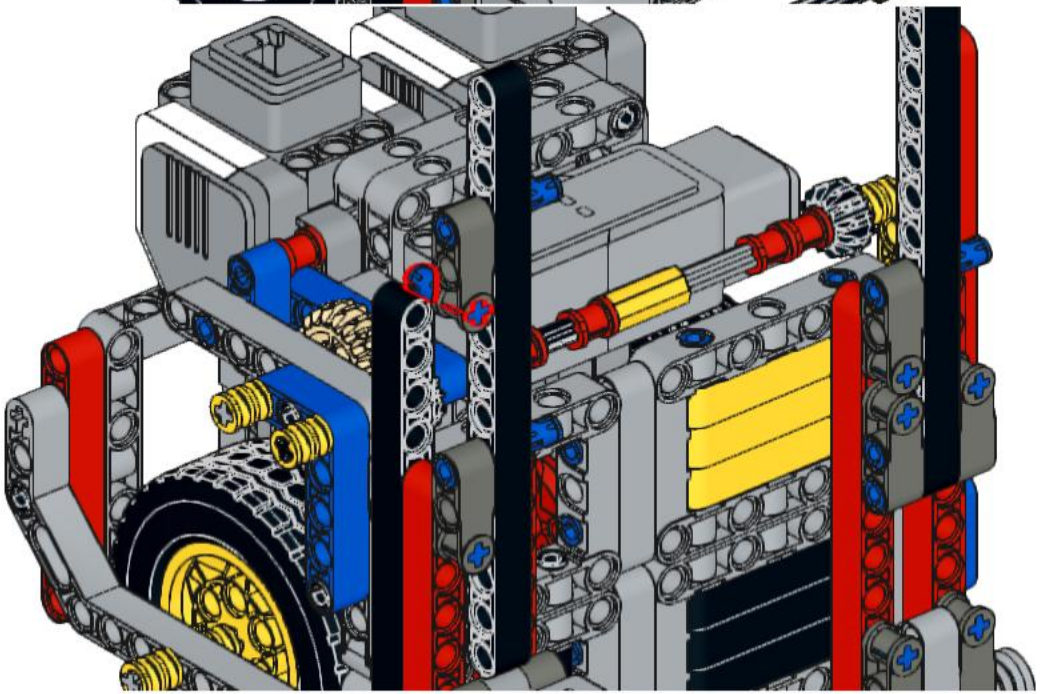

161

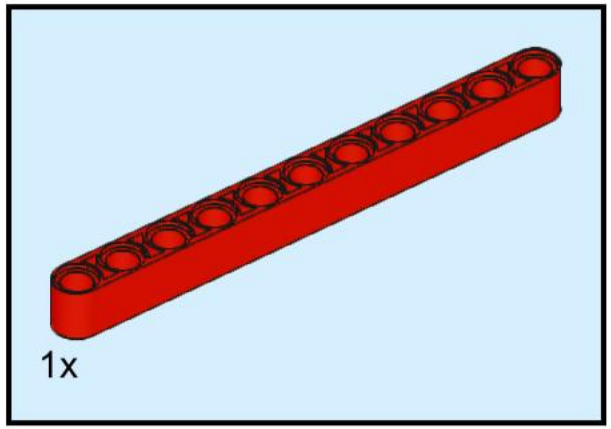

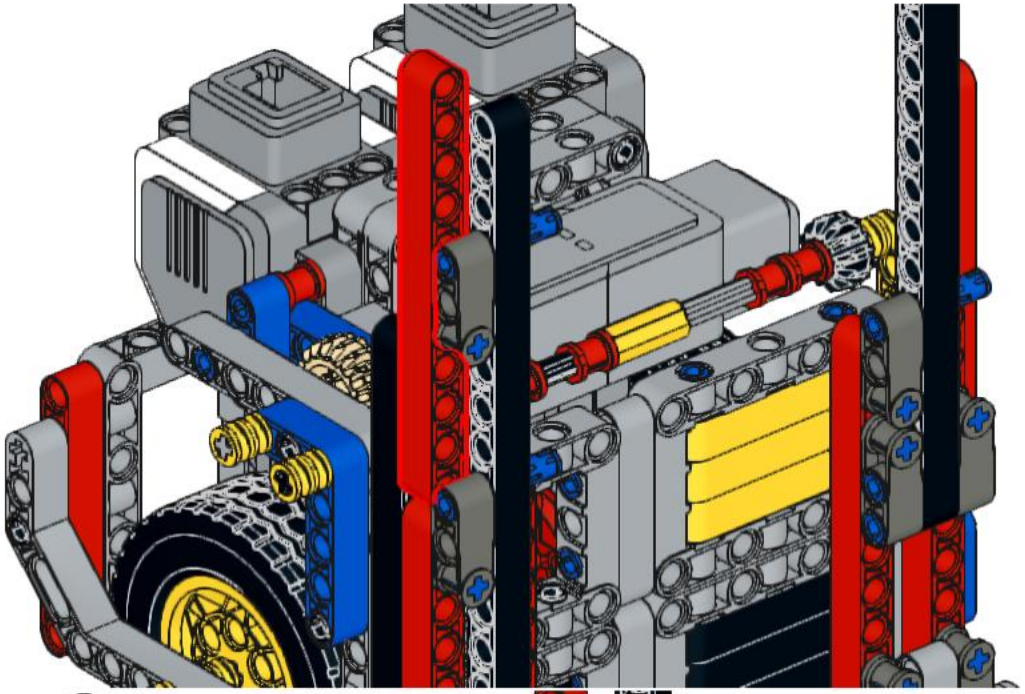

162

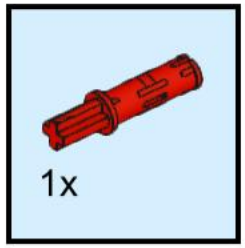

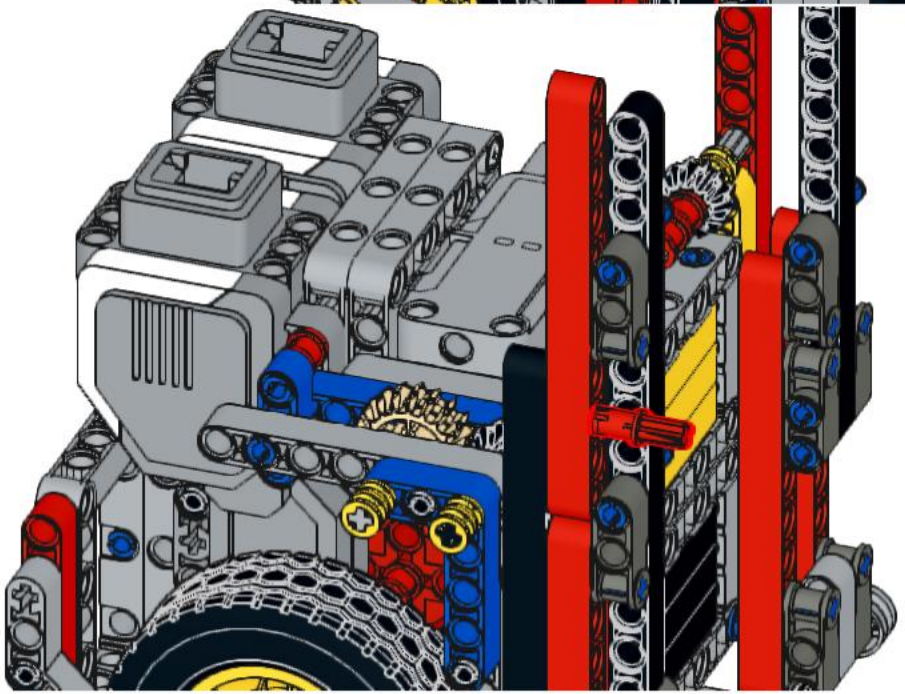

163

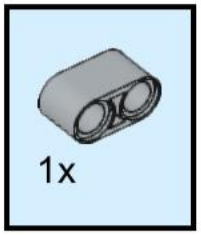

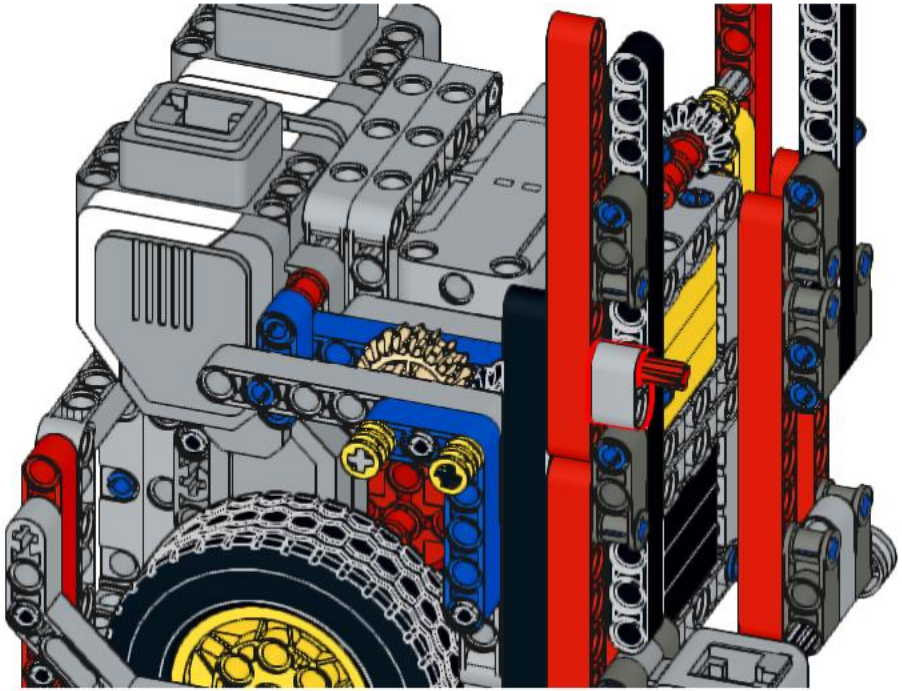

164

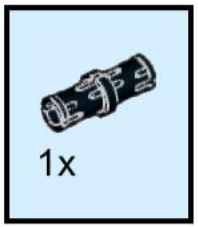

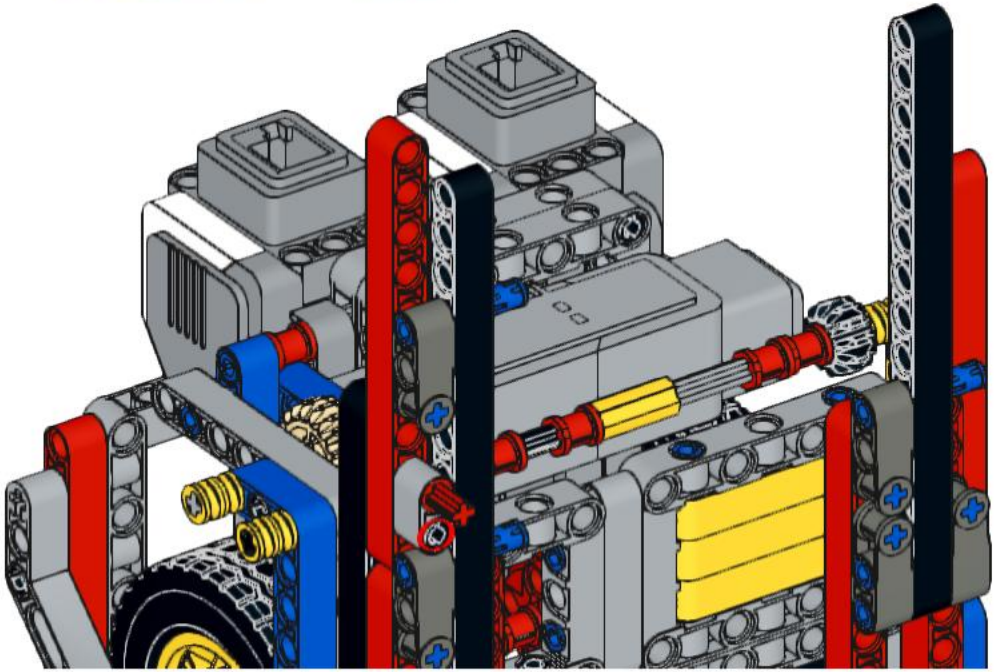

165

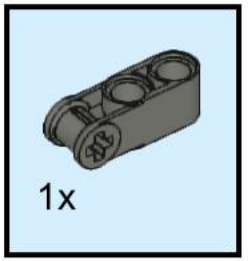

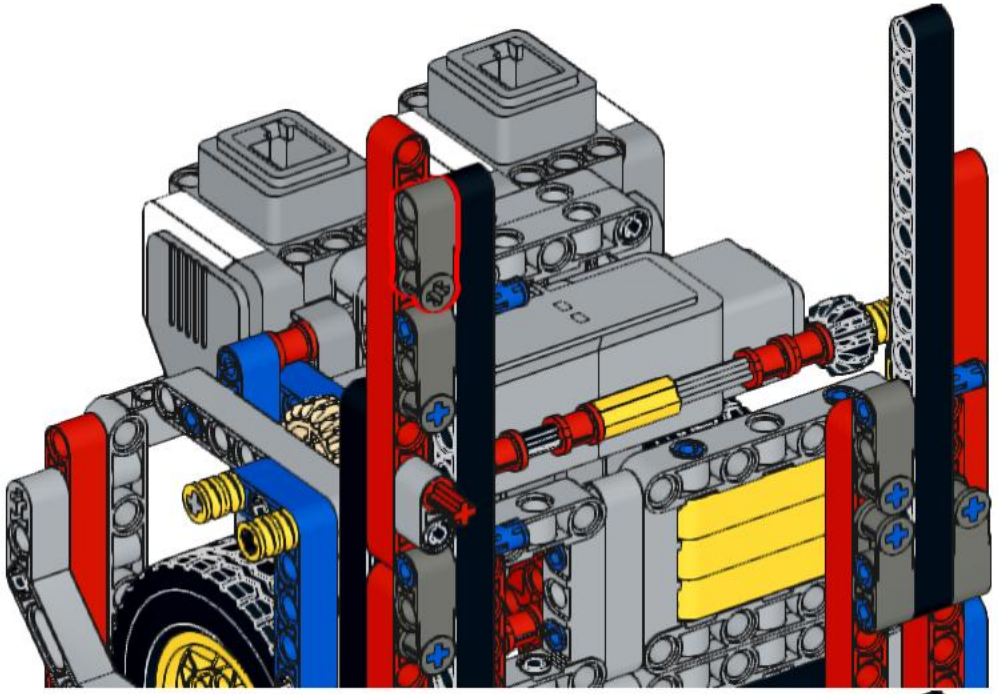

166

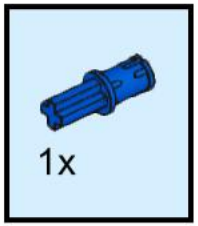

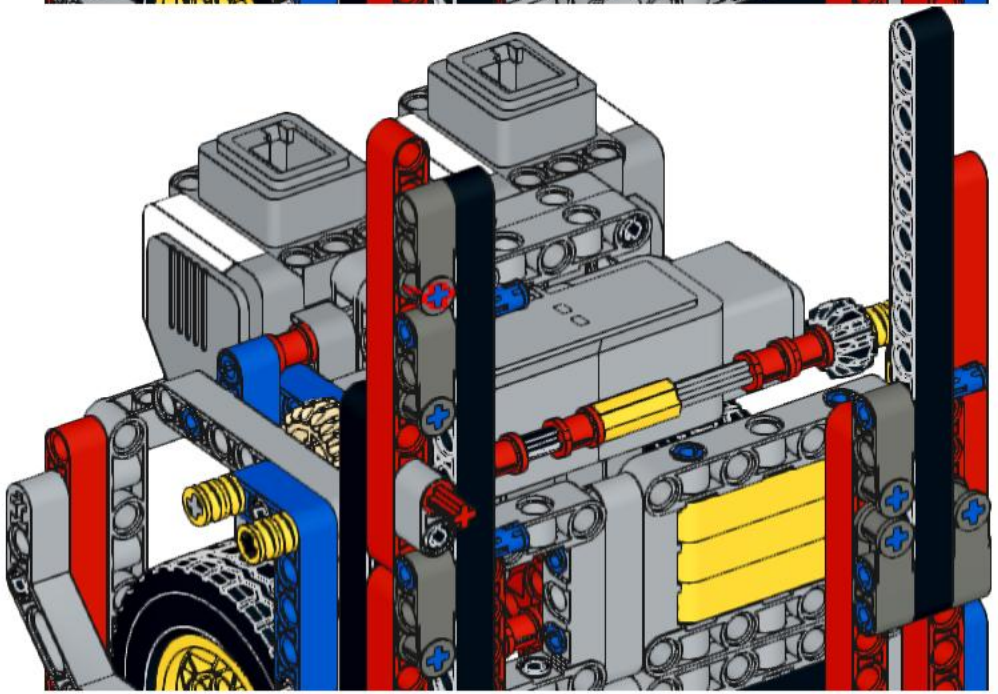

167

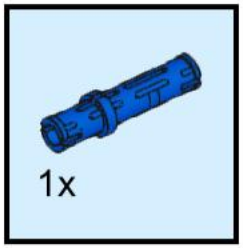

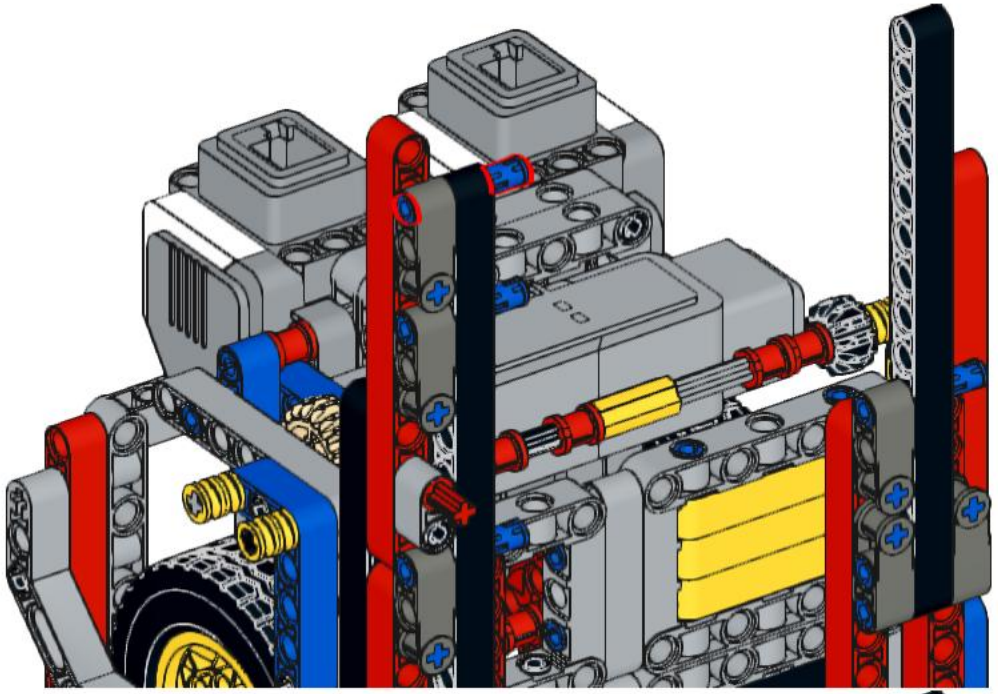

168

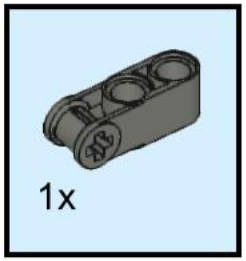

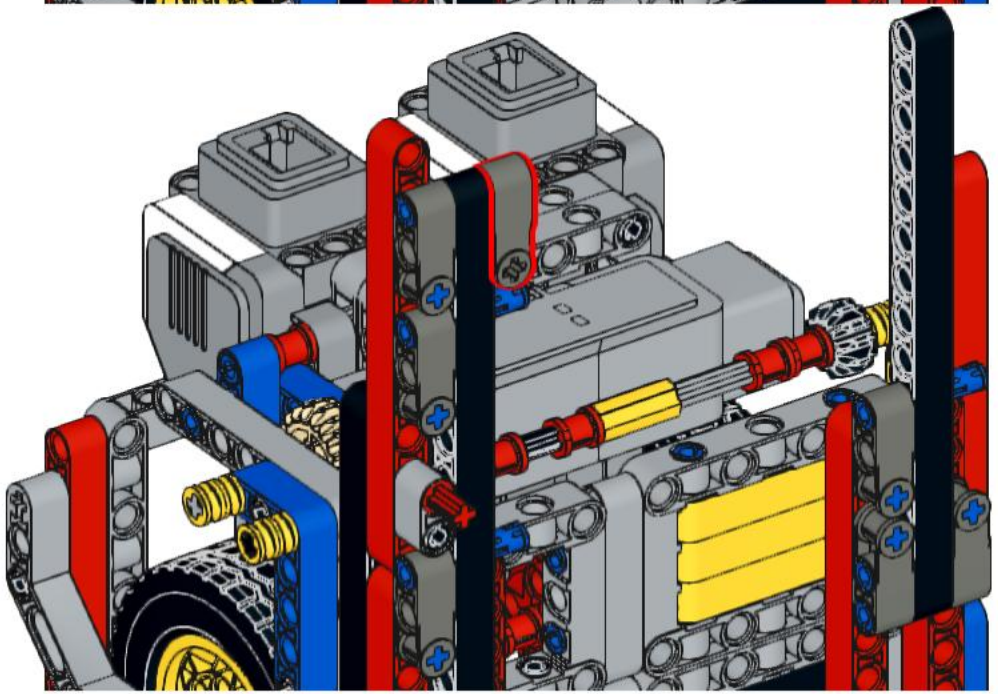

169

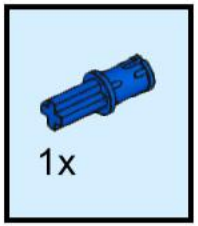

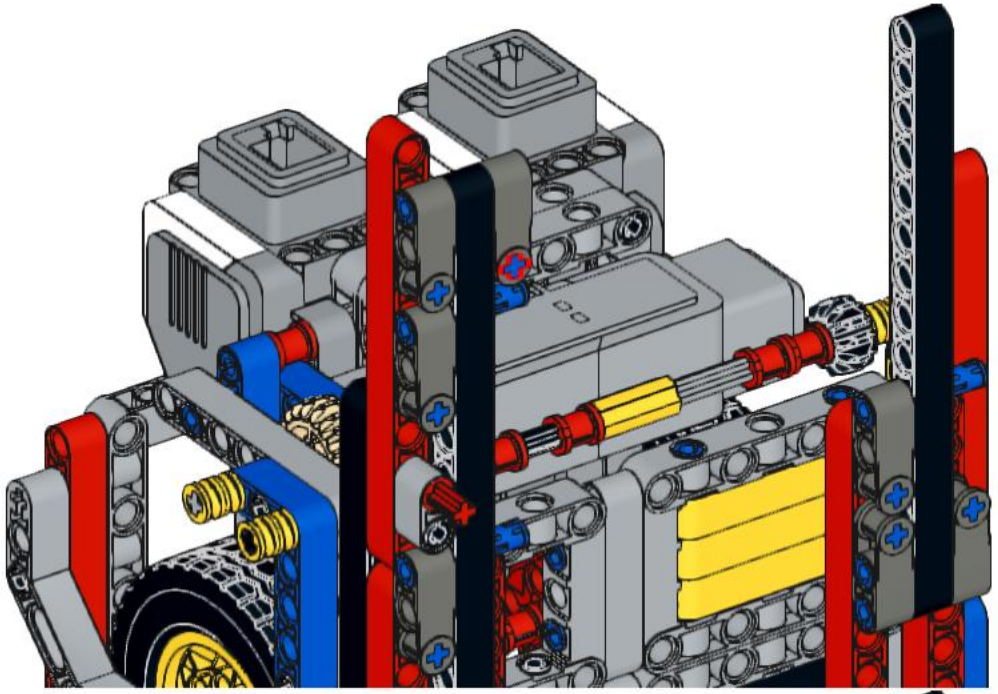

170

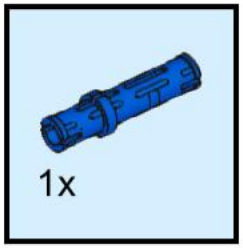

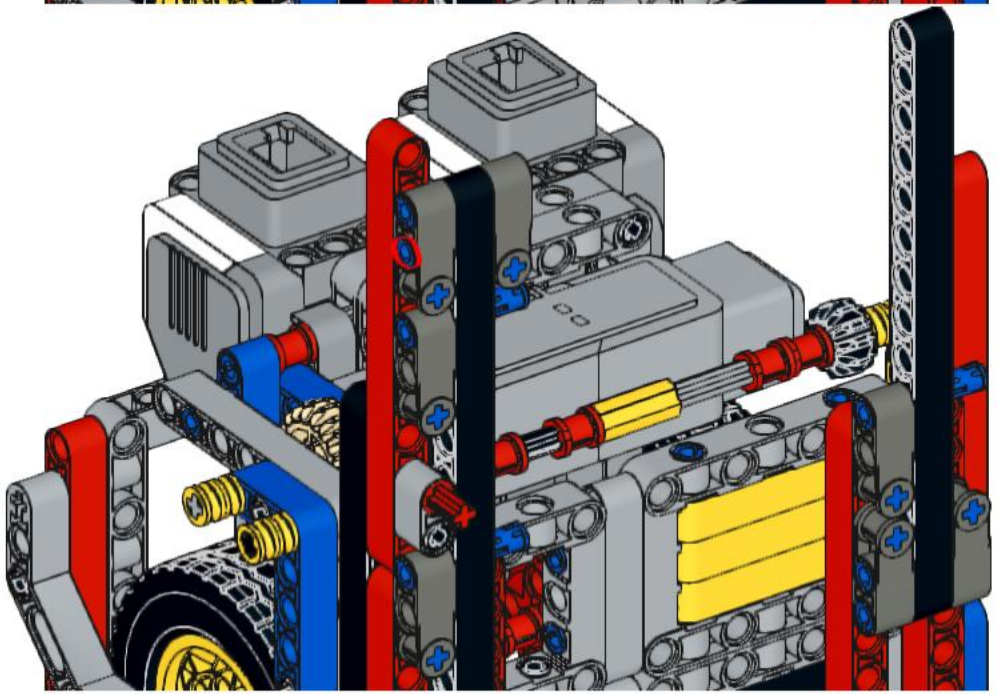

171

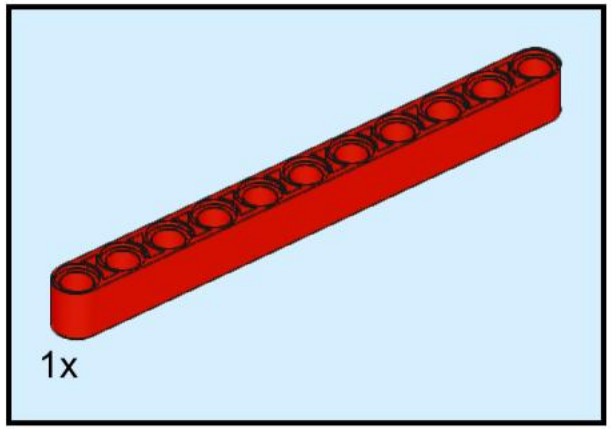

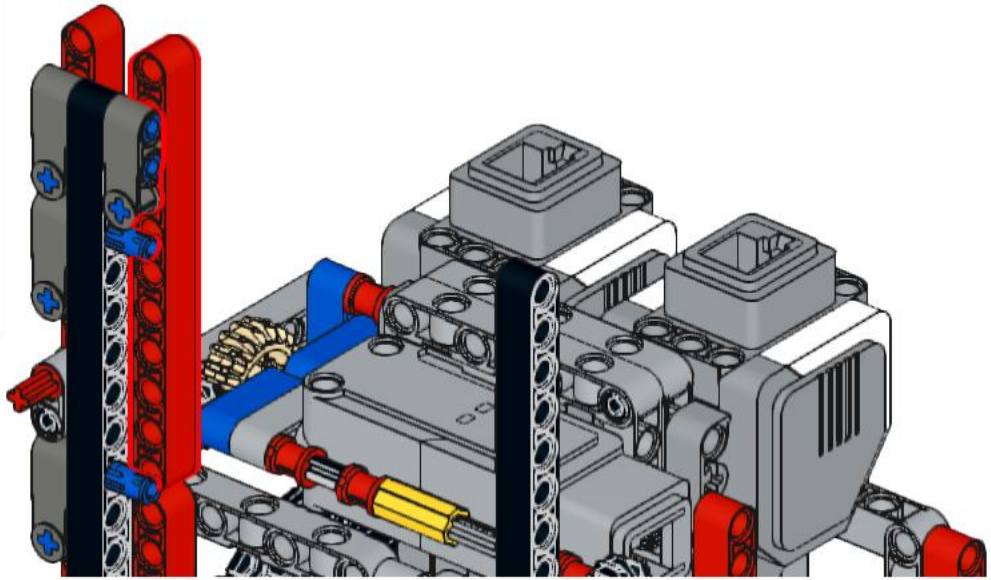

172

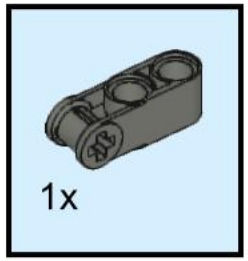

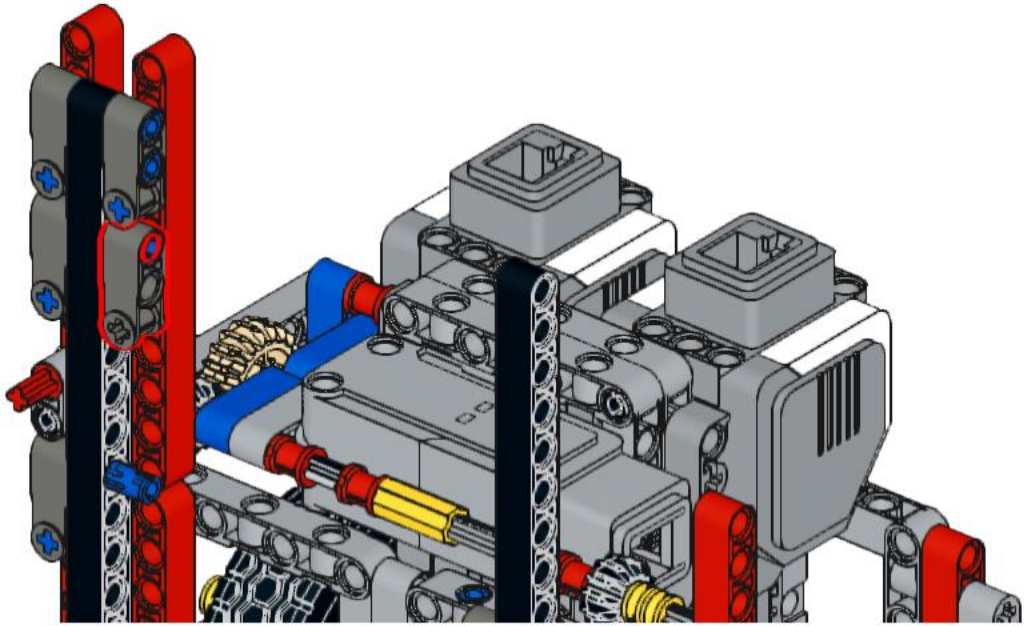

173

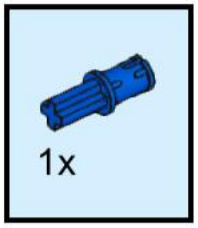

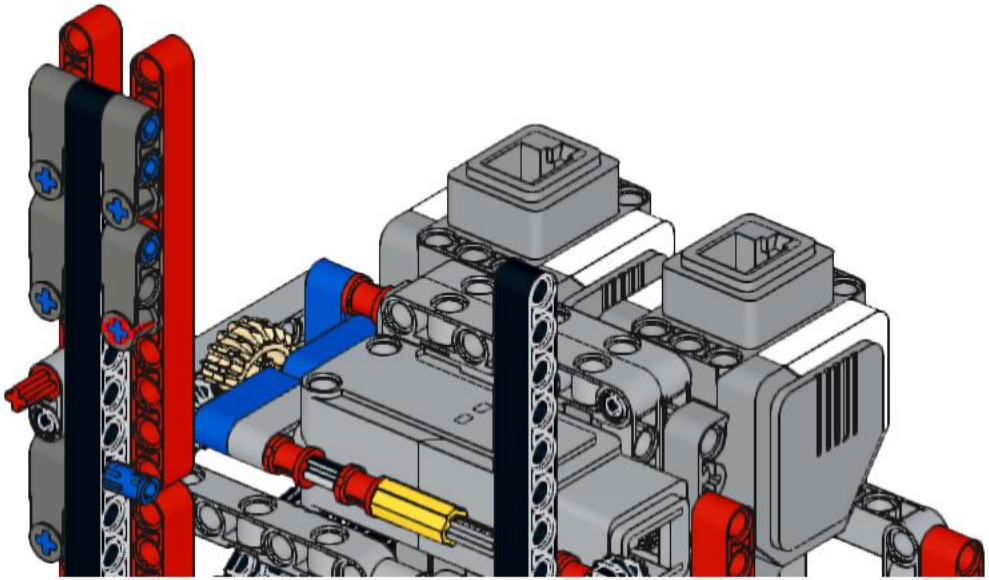

174

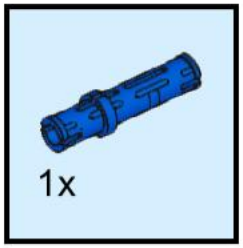

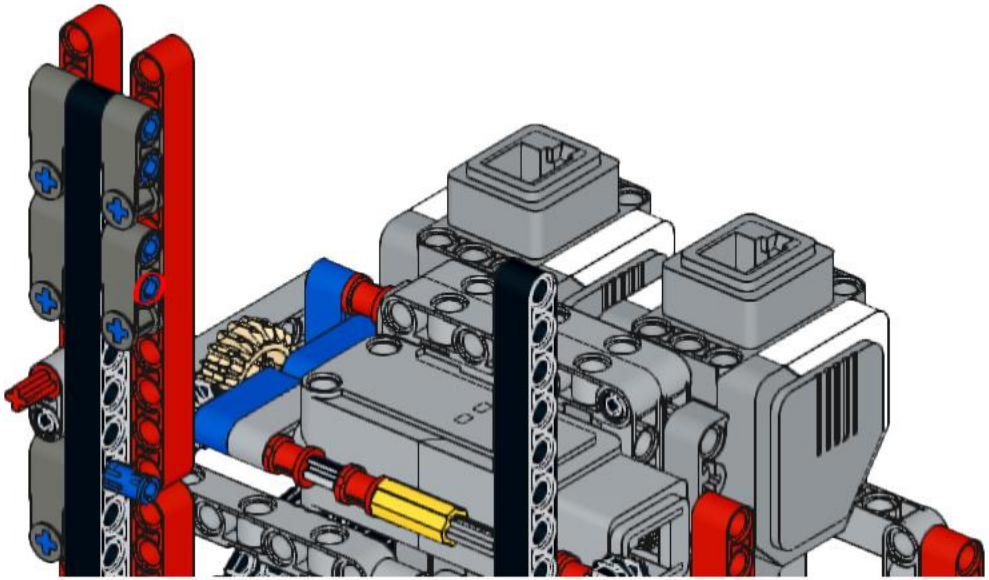

175

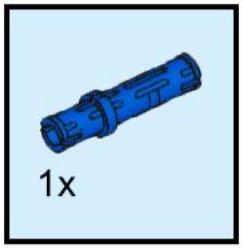

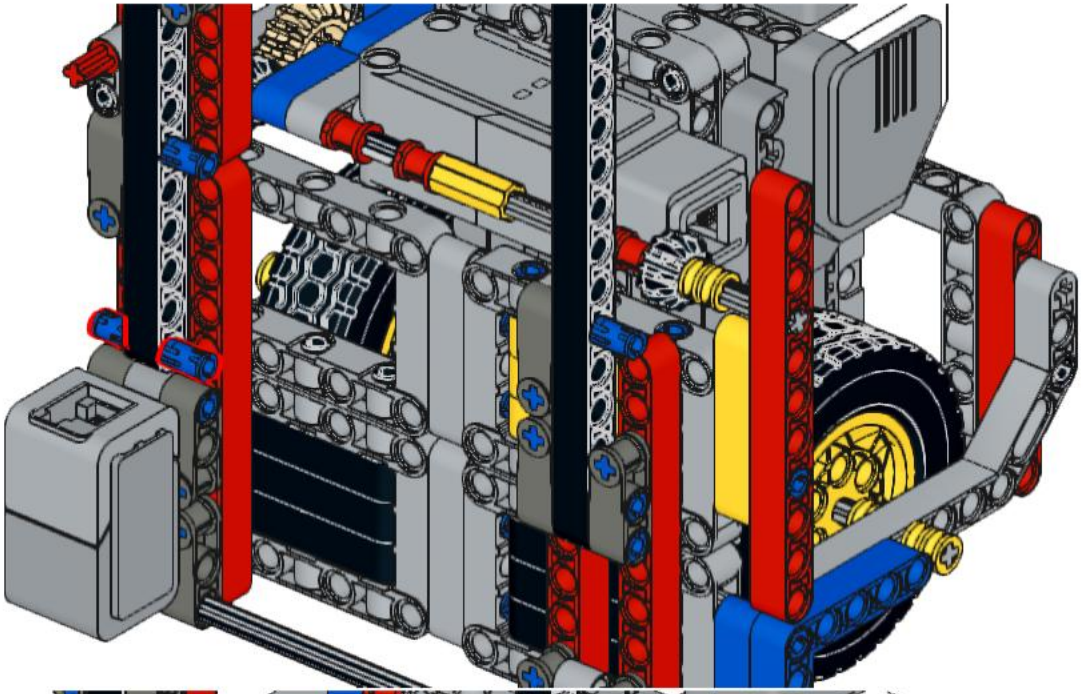

176

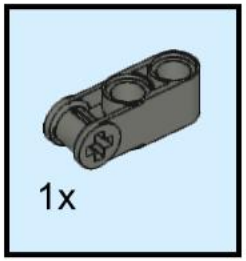

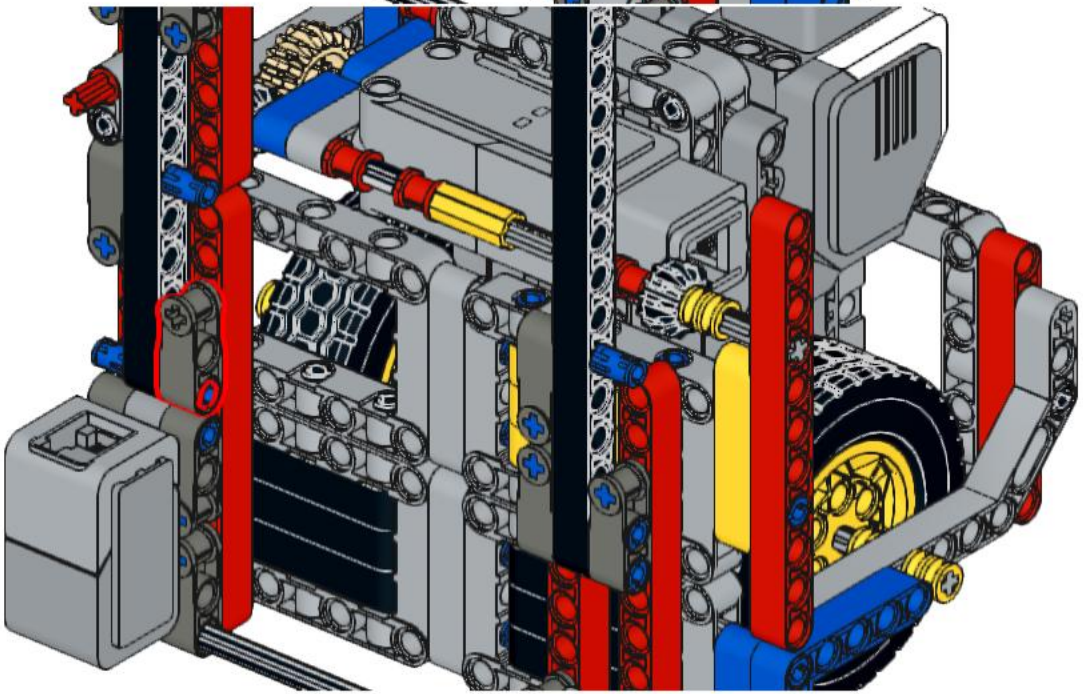

177

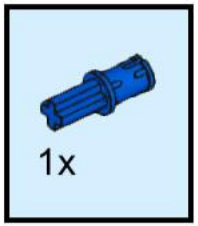

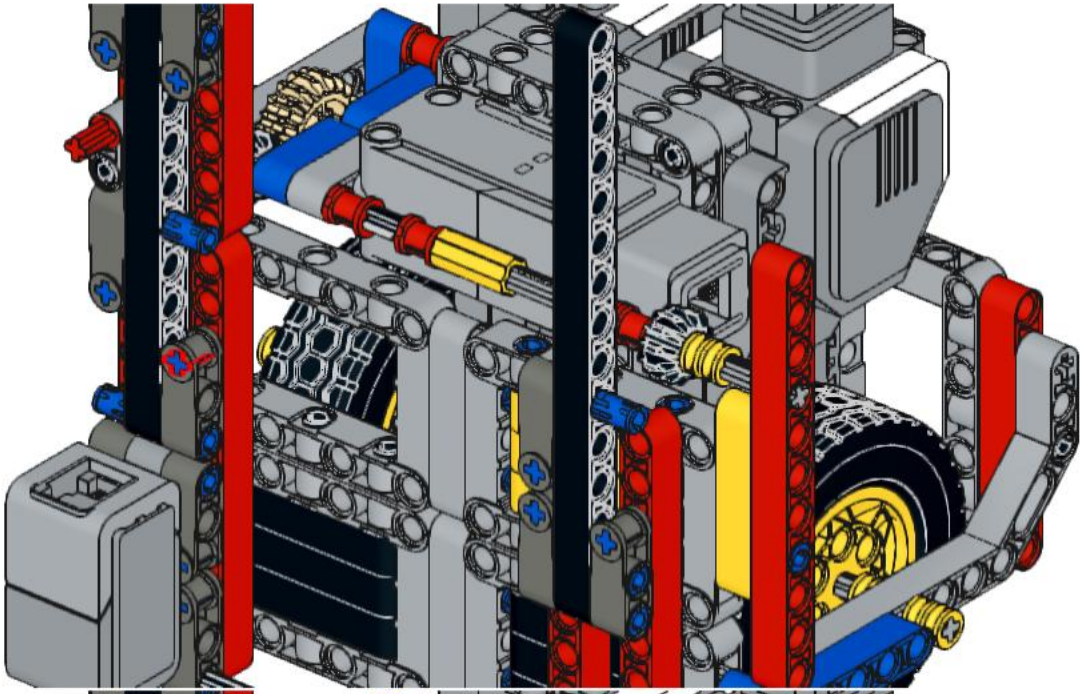

178

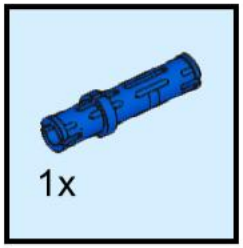

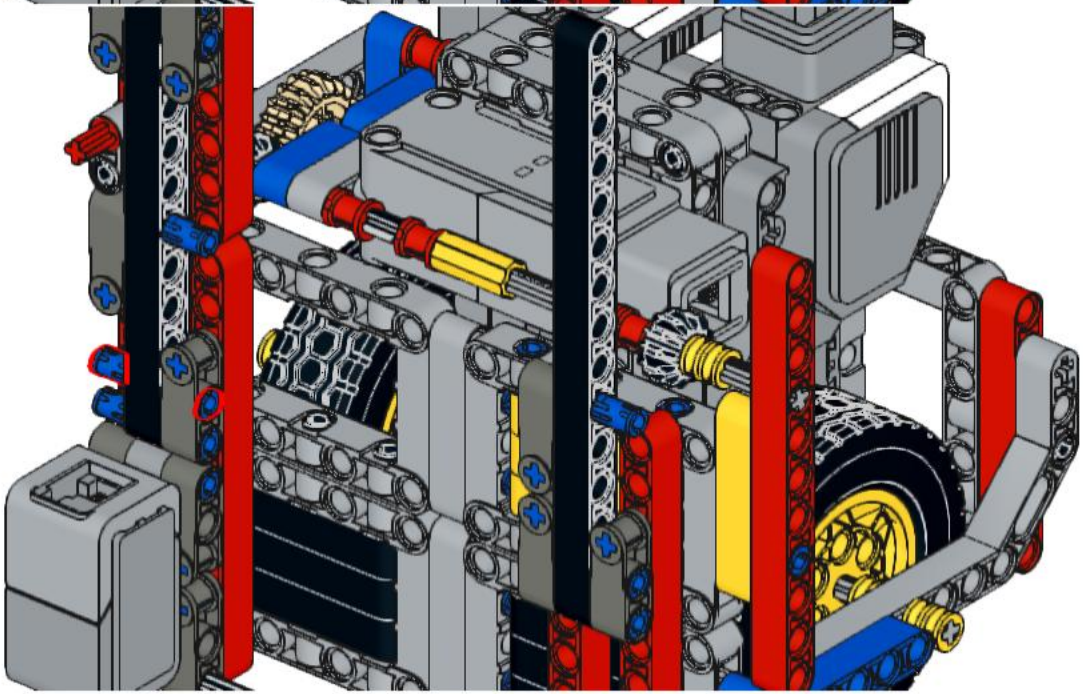

179

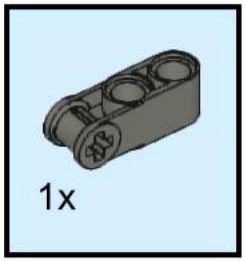

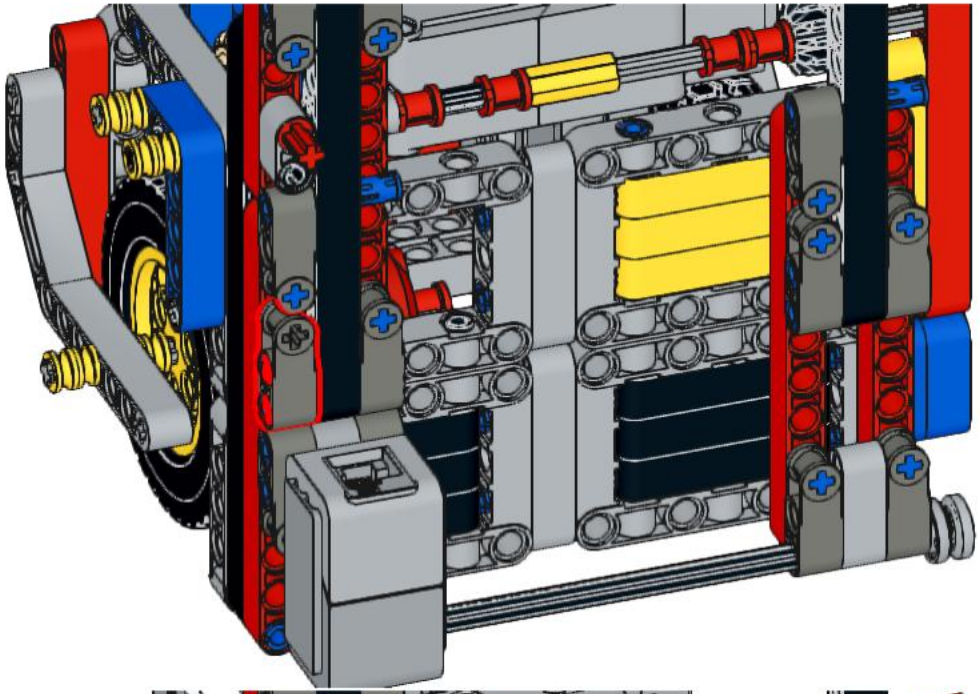

180

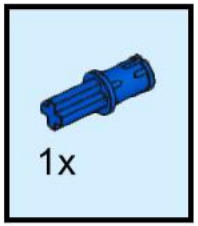

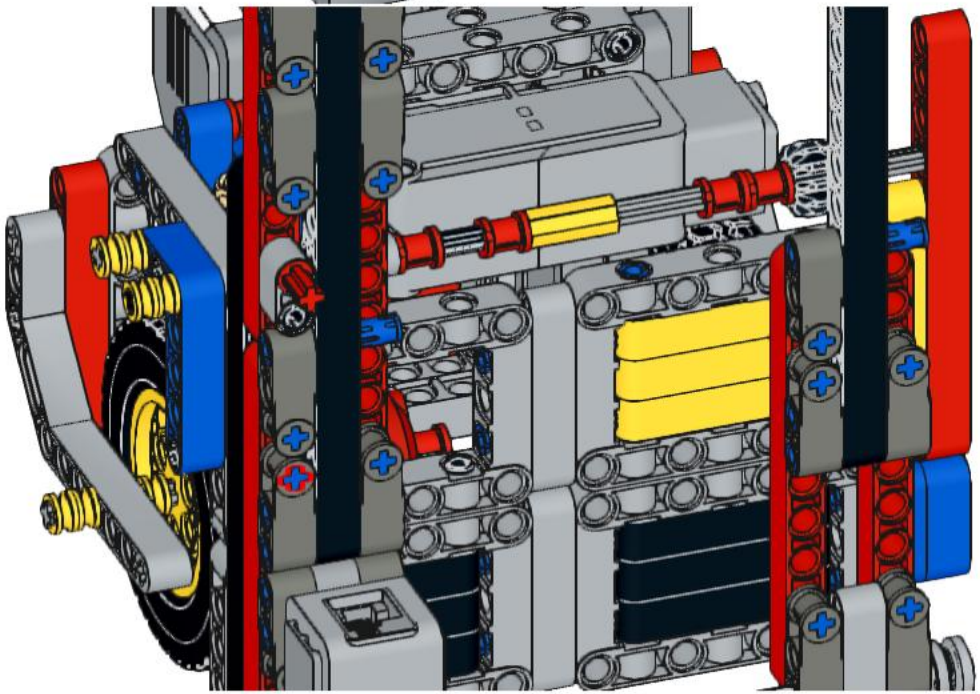

181

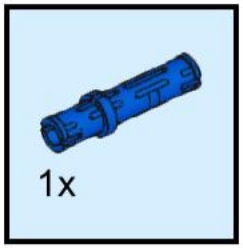

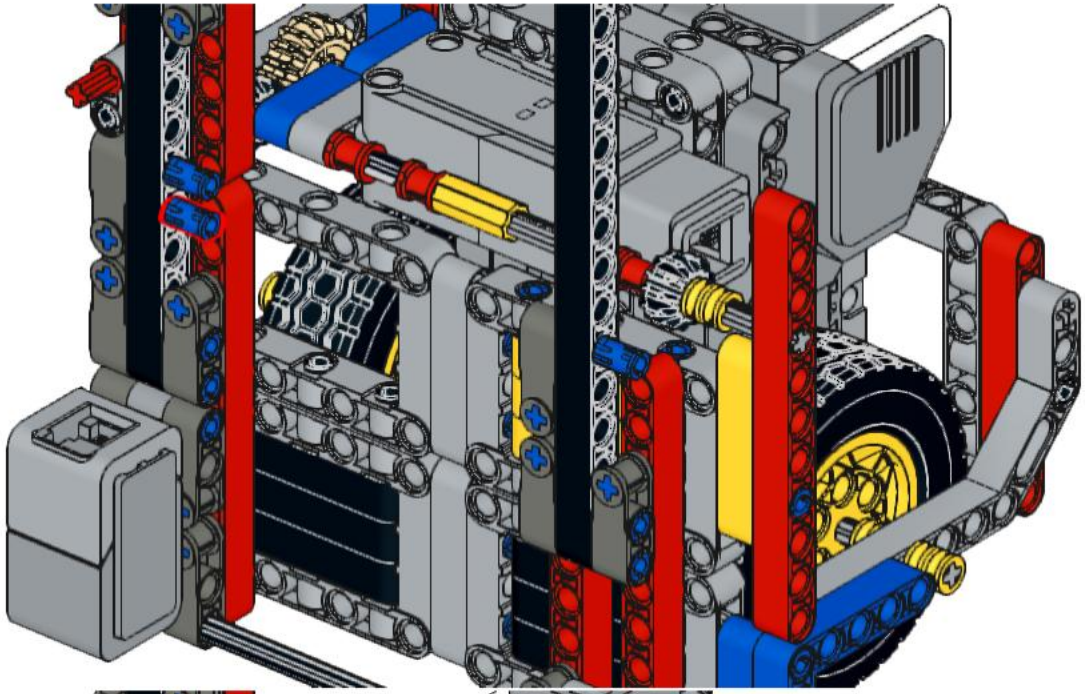

182

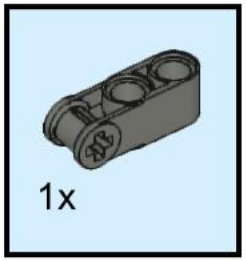

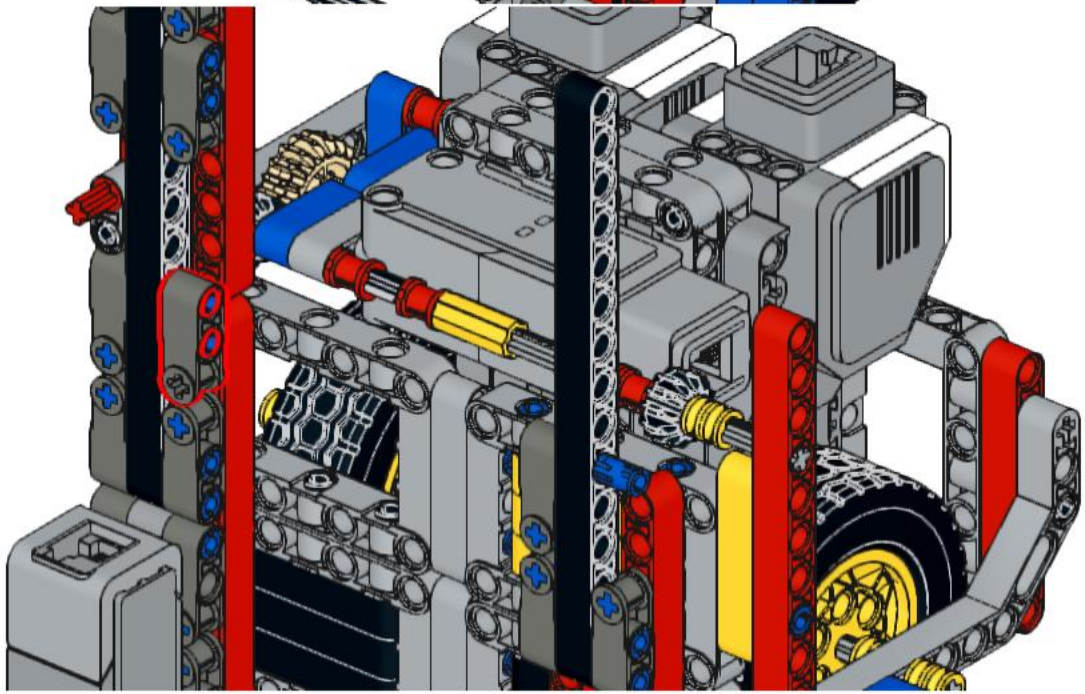

183

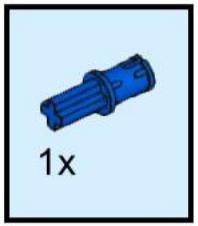

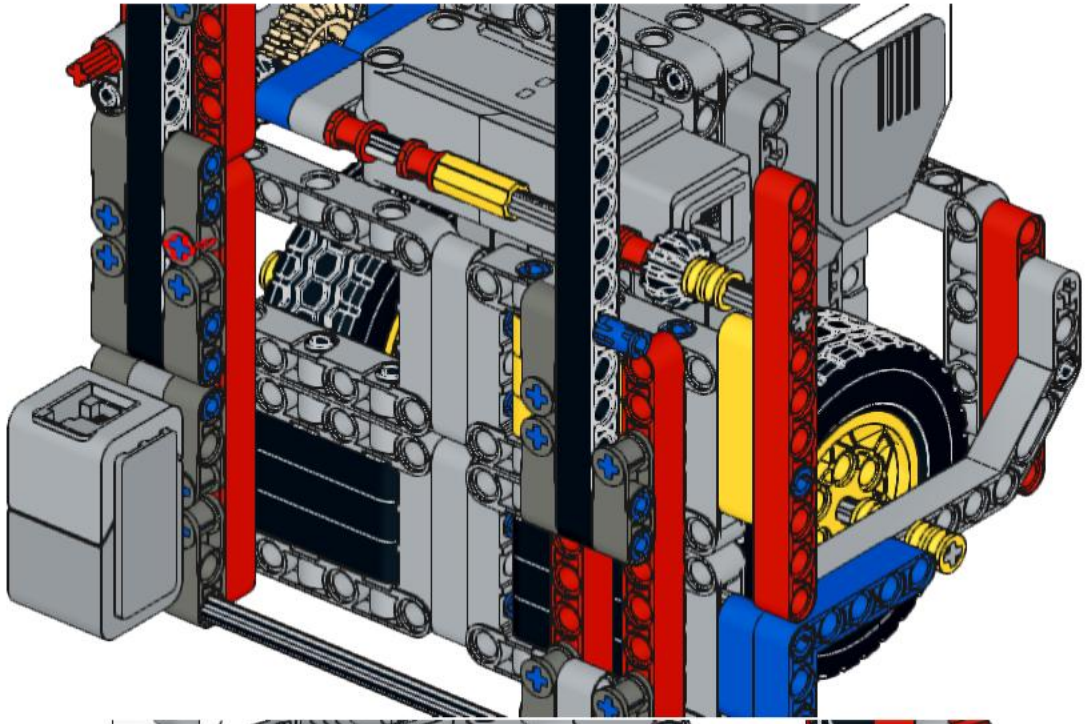

184

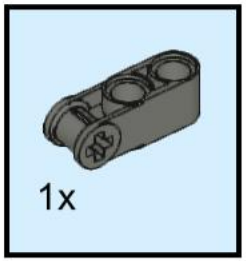

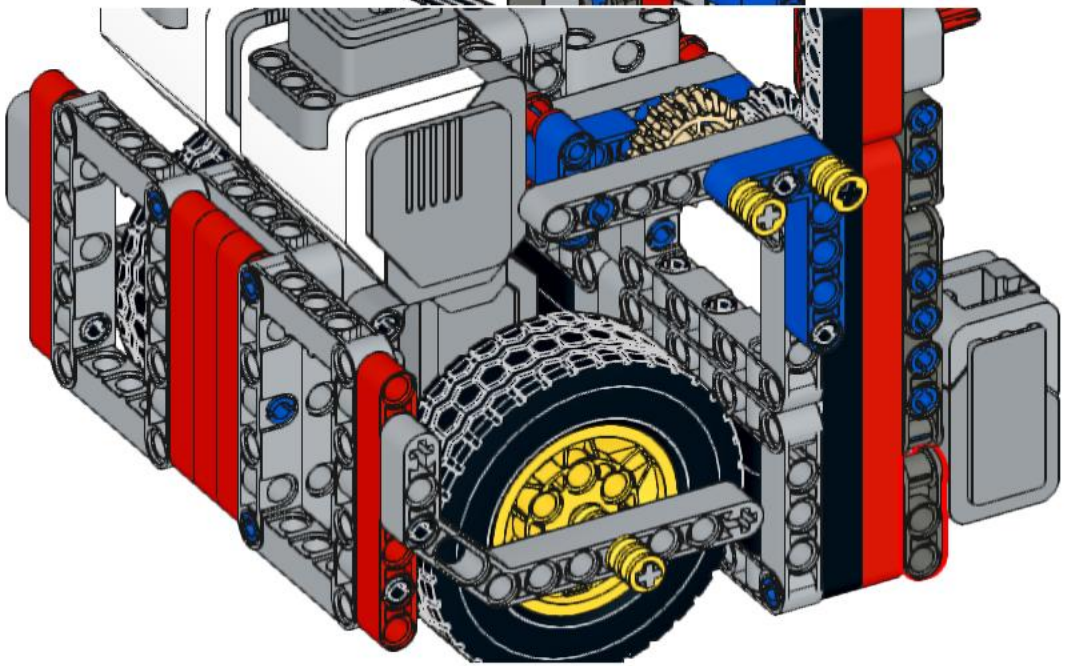

185

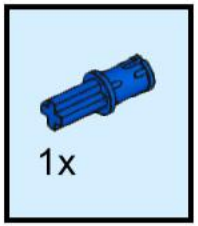

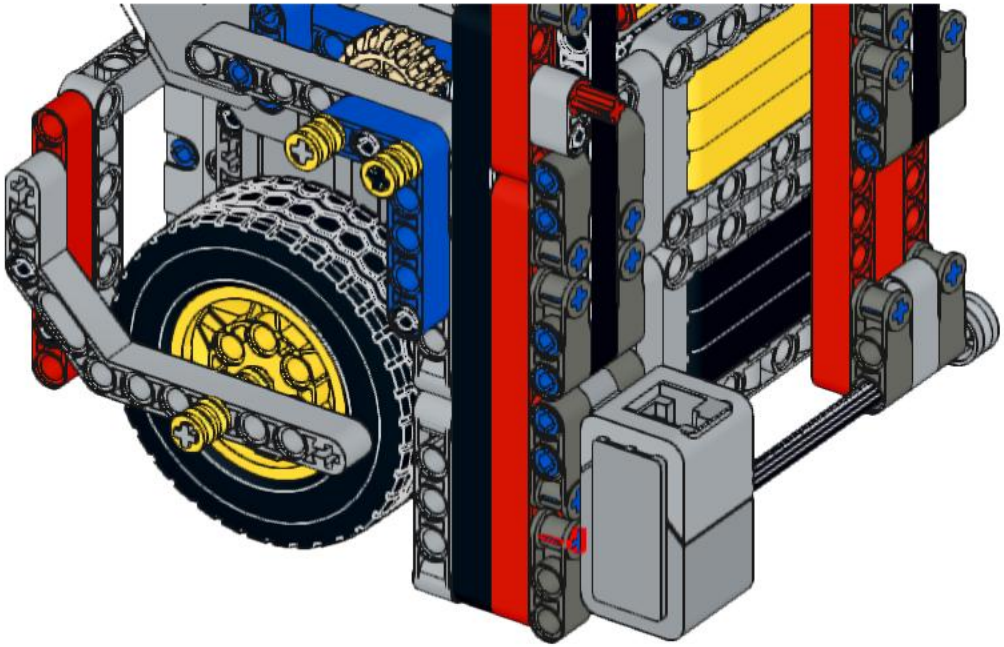

186

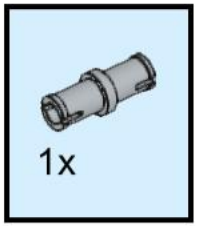

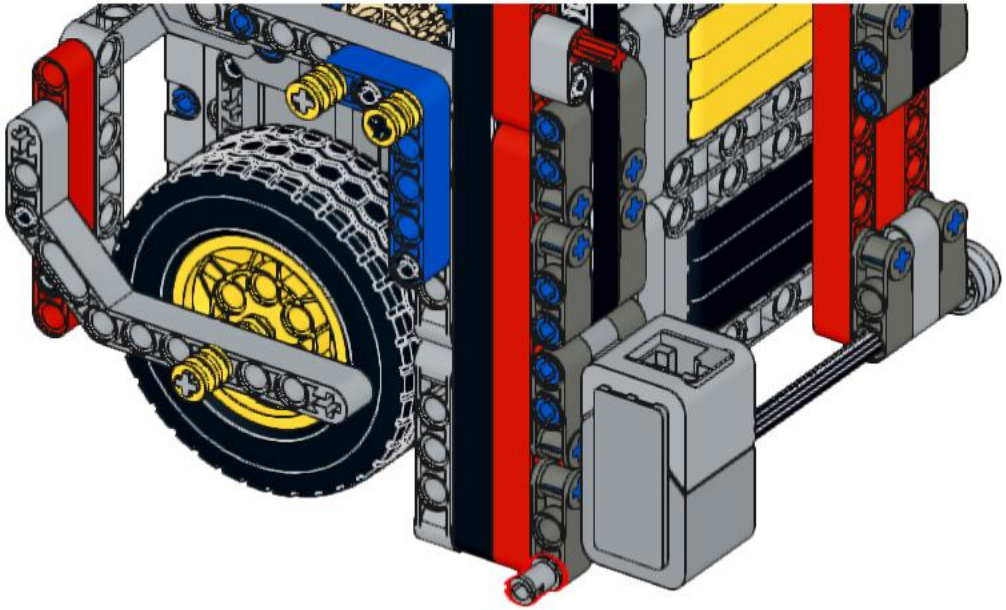

187

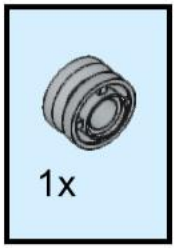

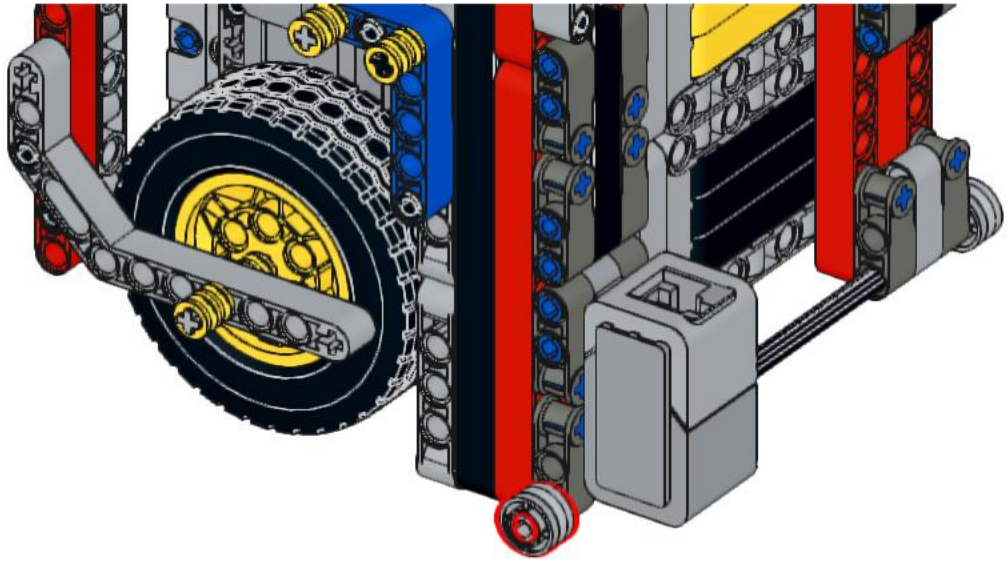

188

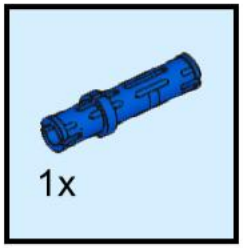

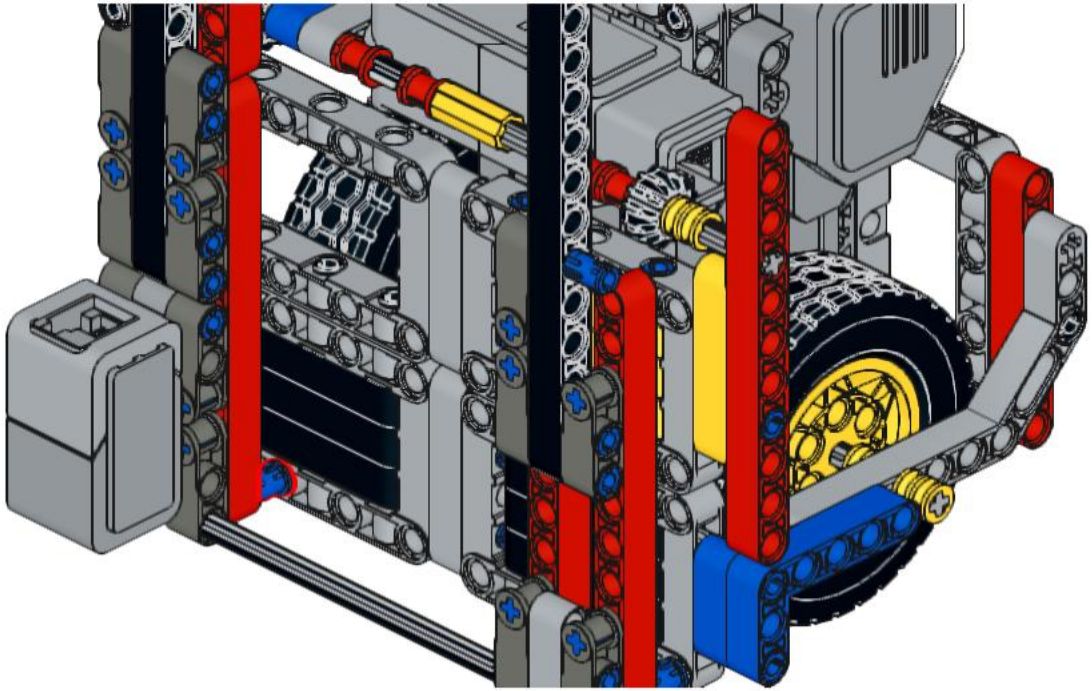

189

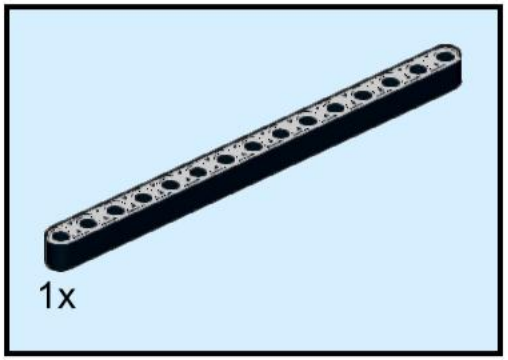

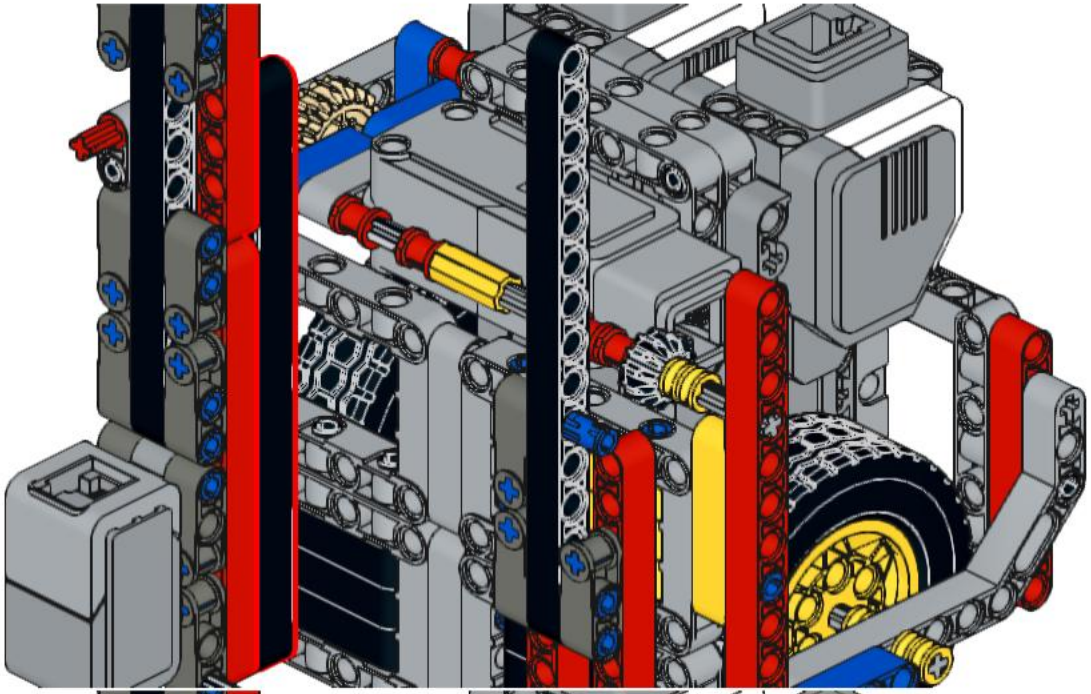

190

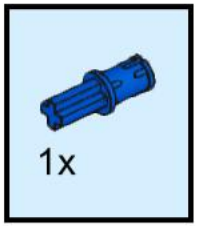

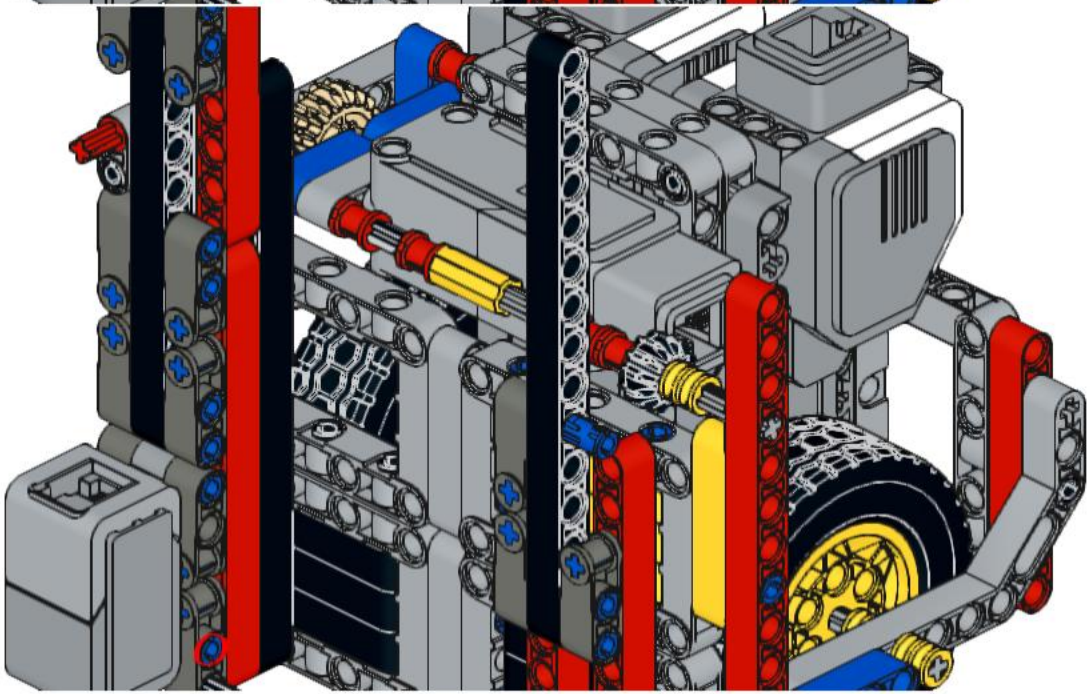

191

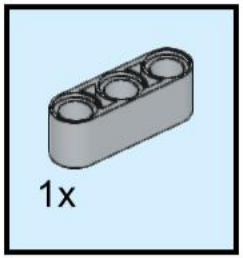

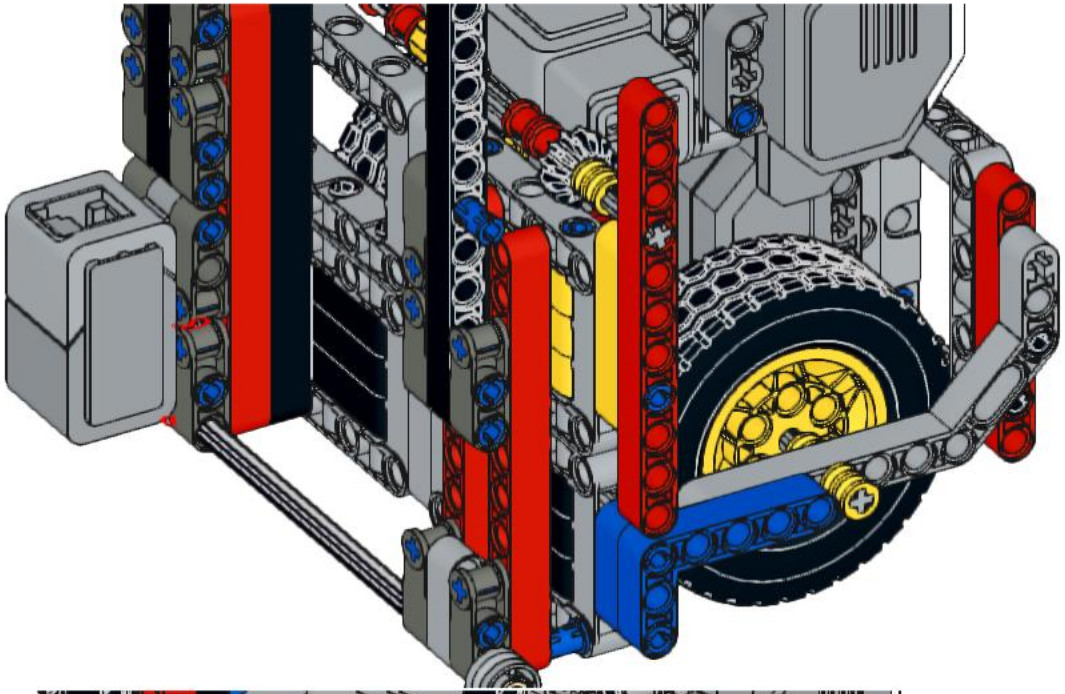

192

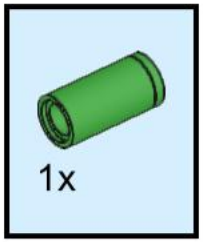

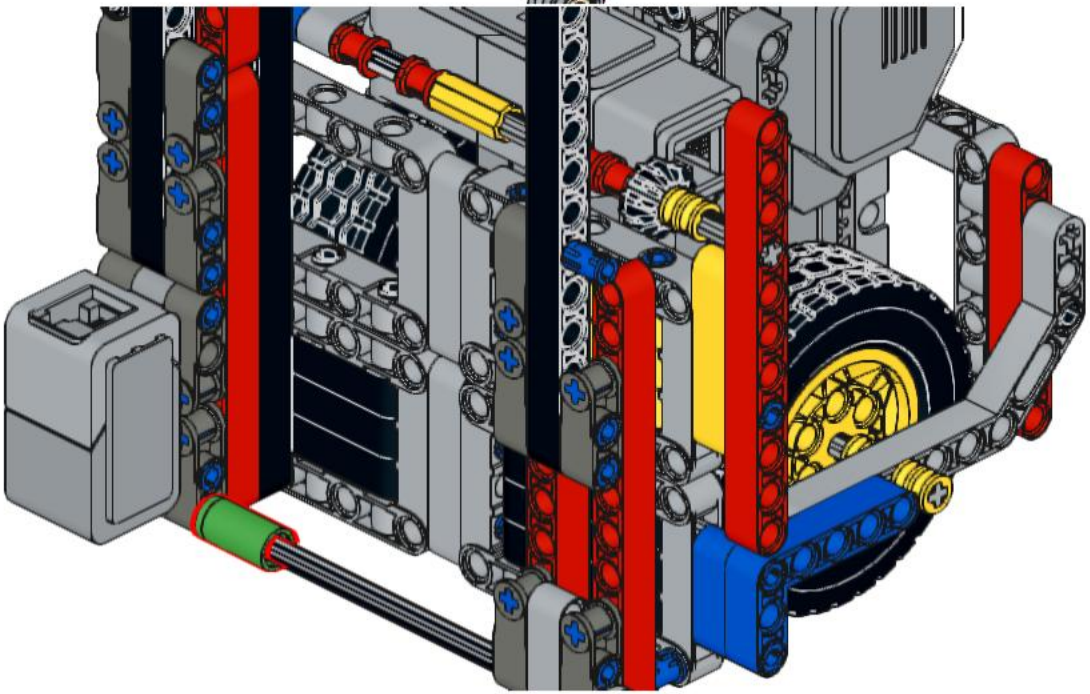

193

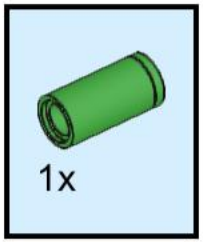

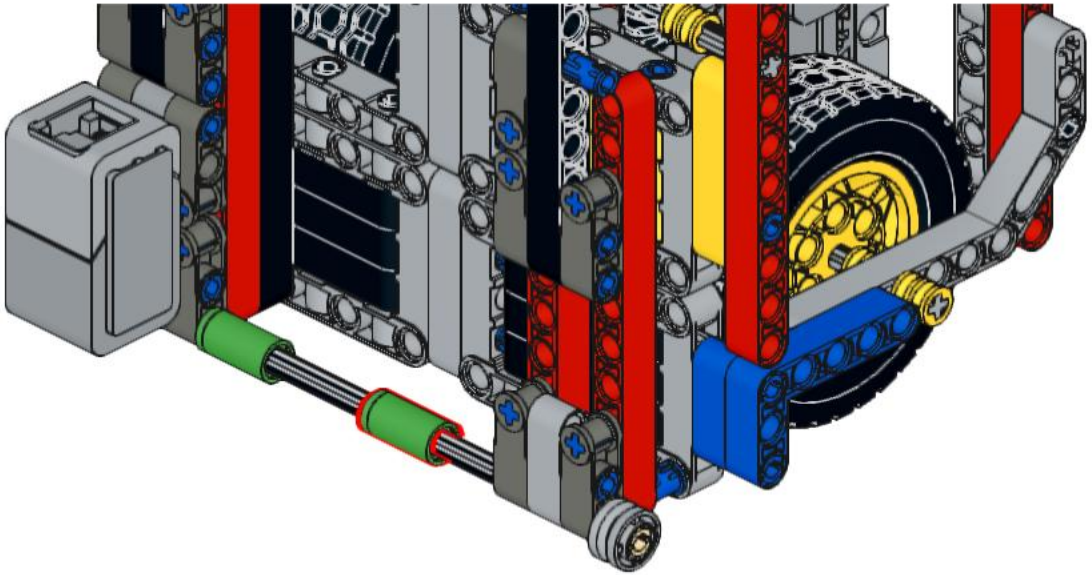

194

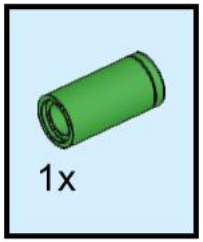

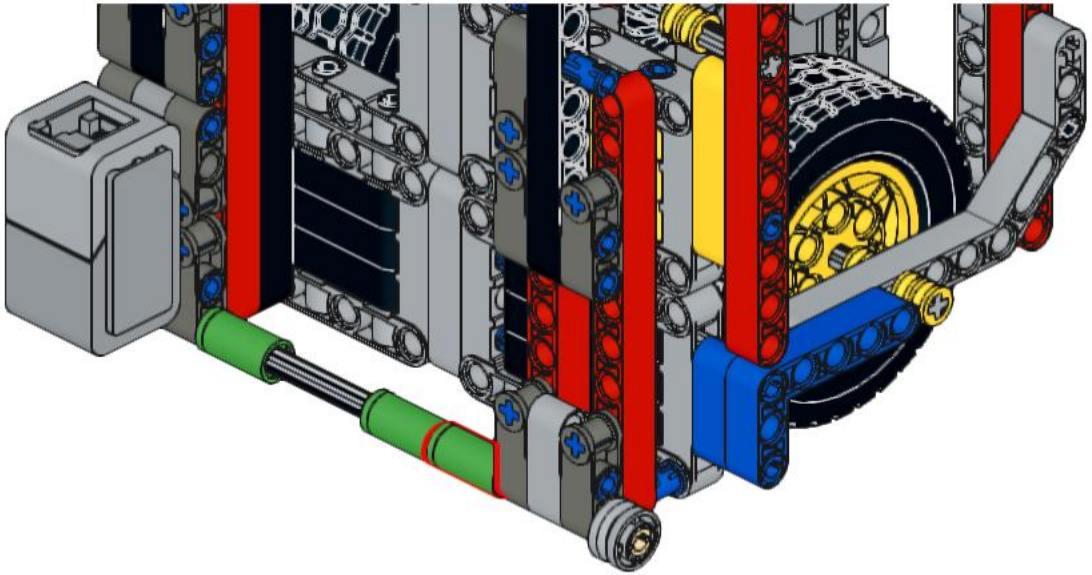

195

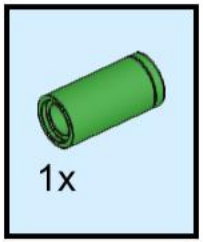

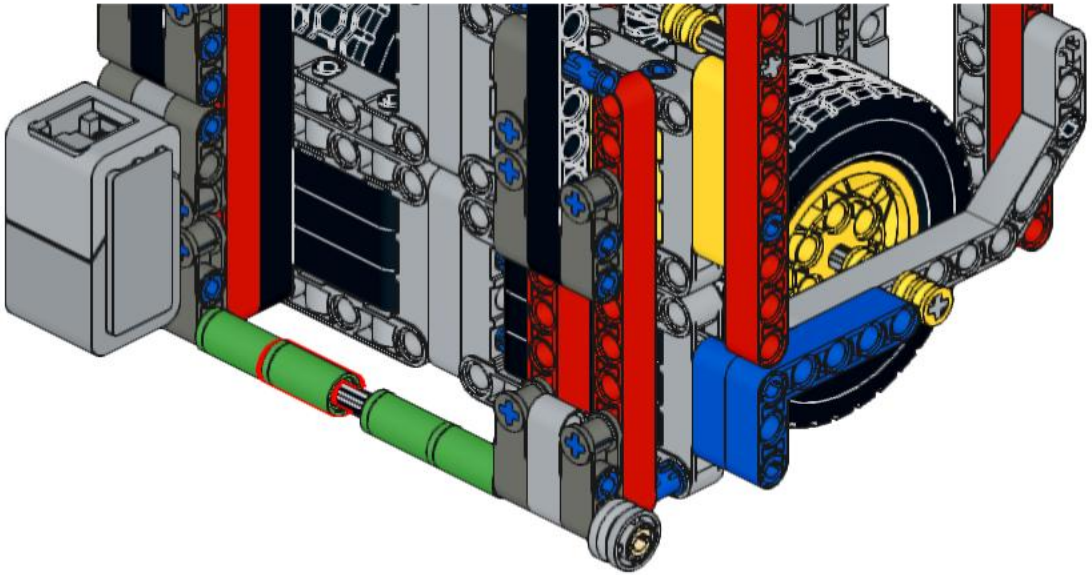

196

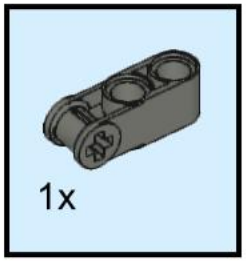

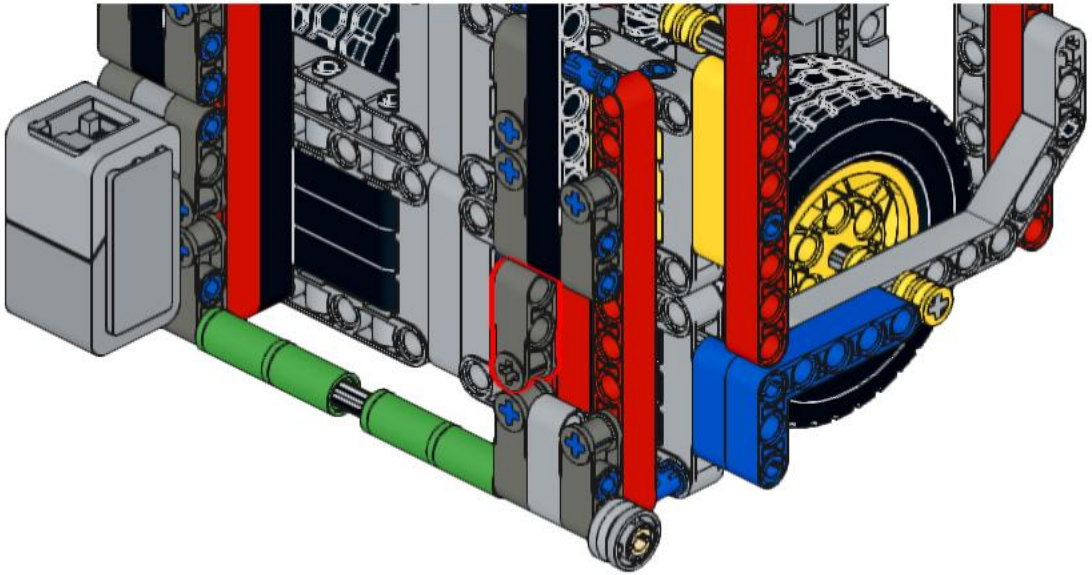

197

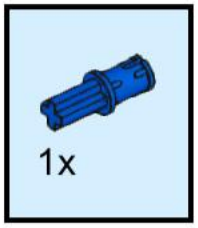

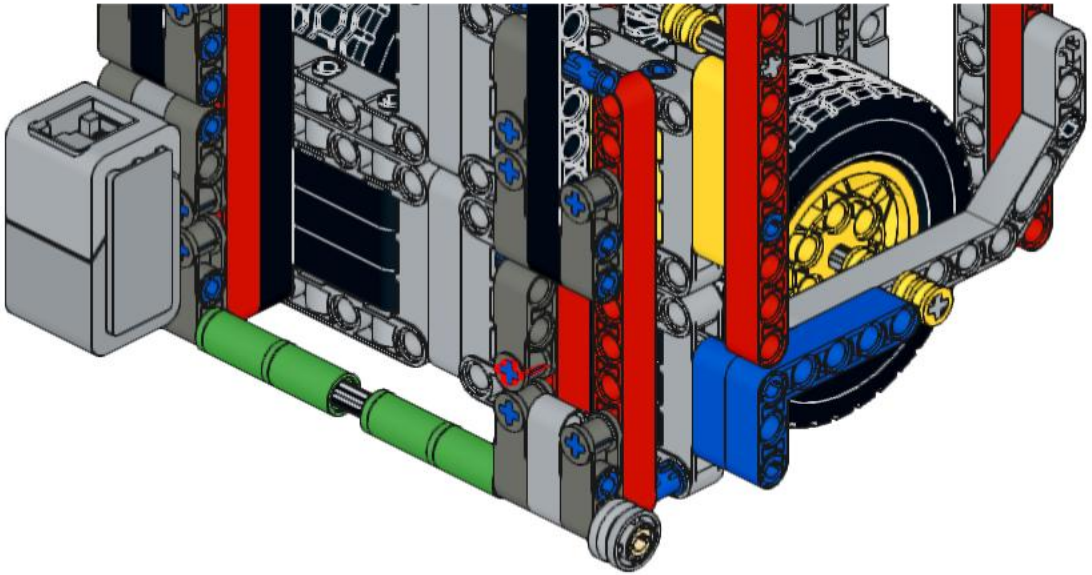

198

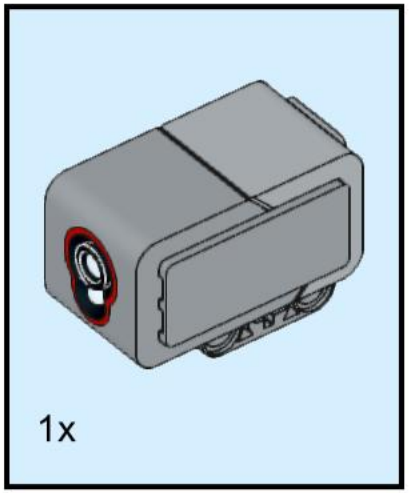

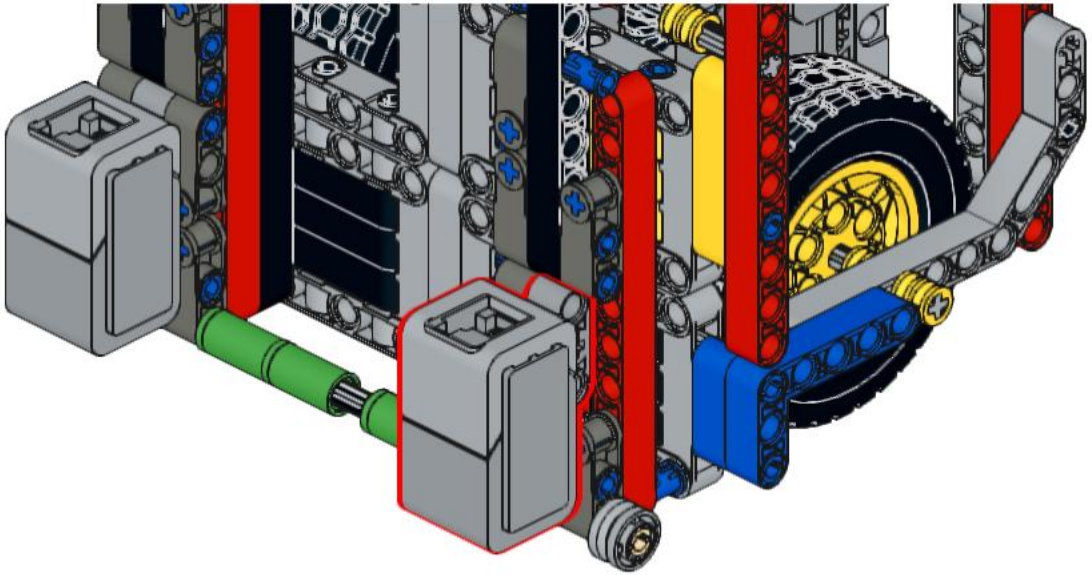

199

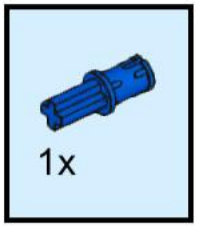

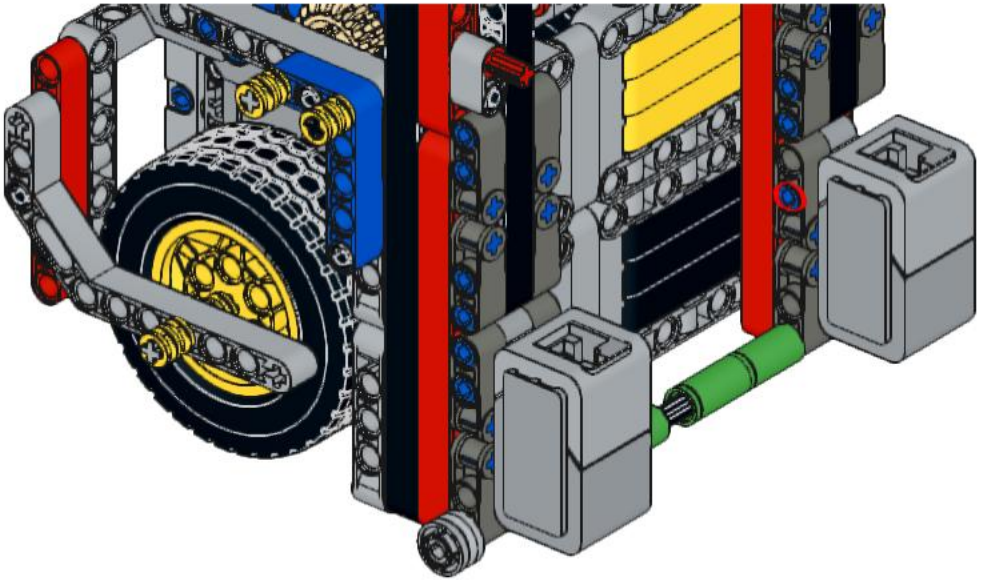

200

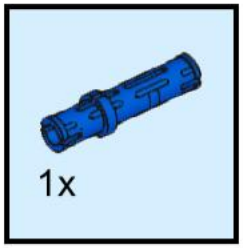

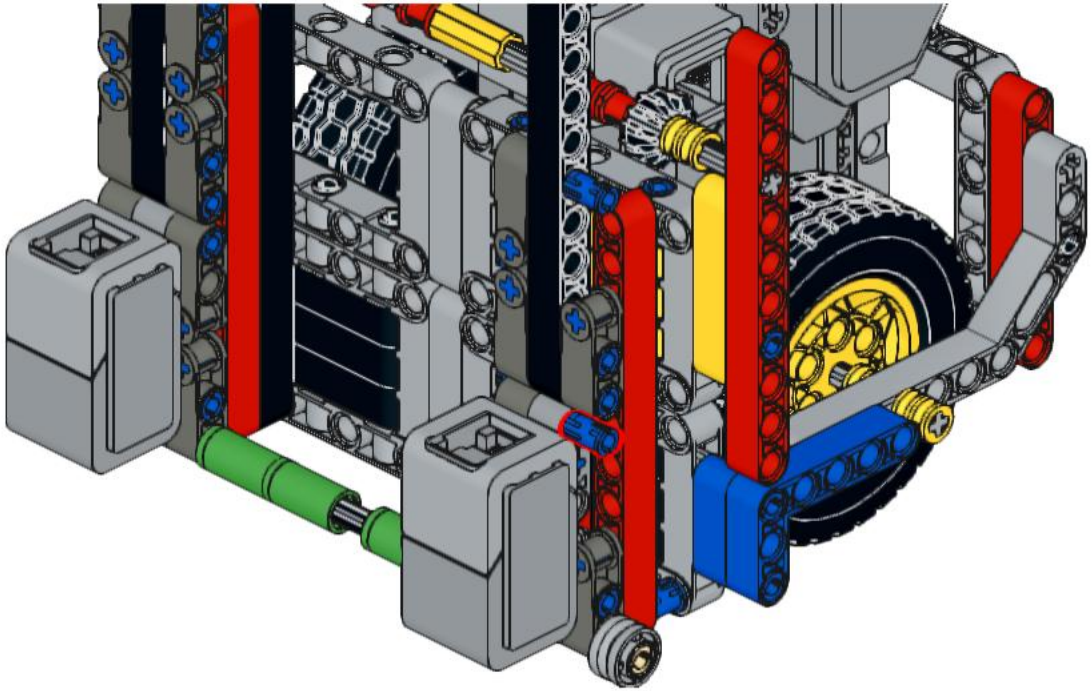

201

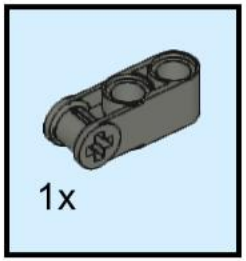

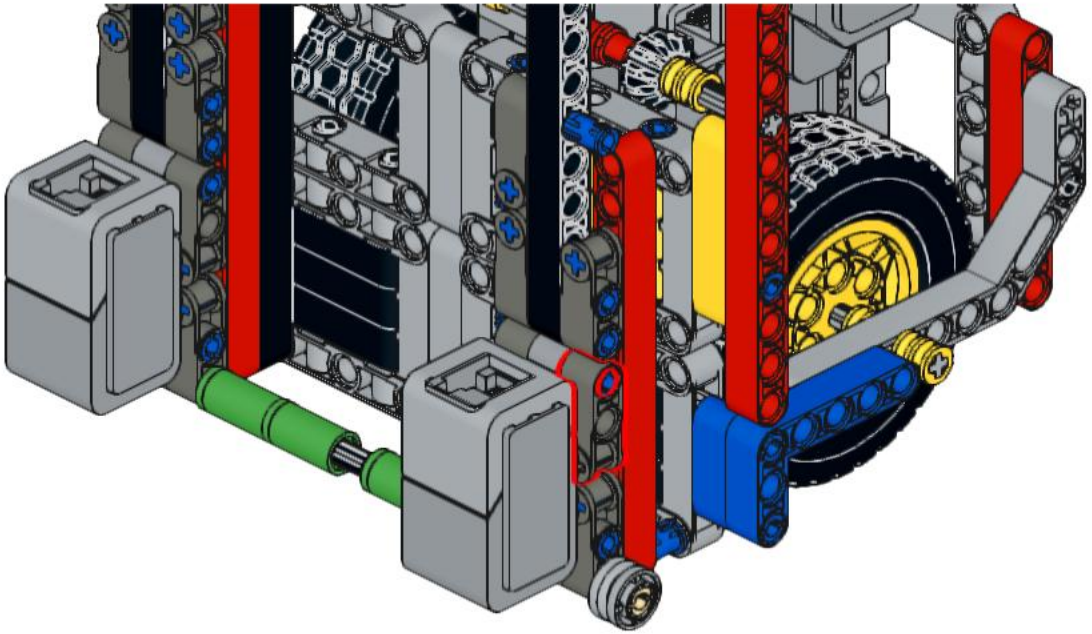

202

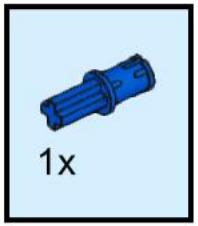

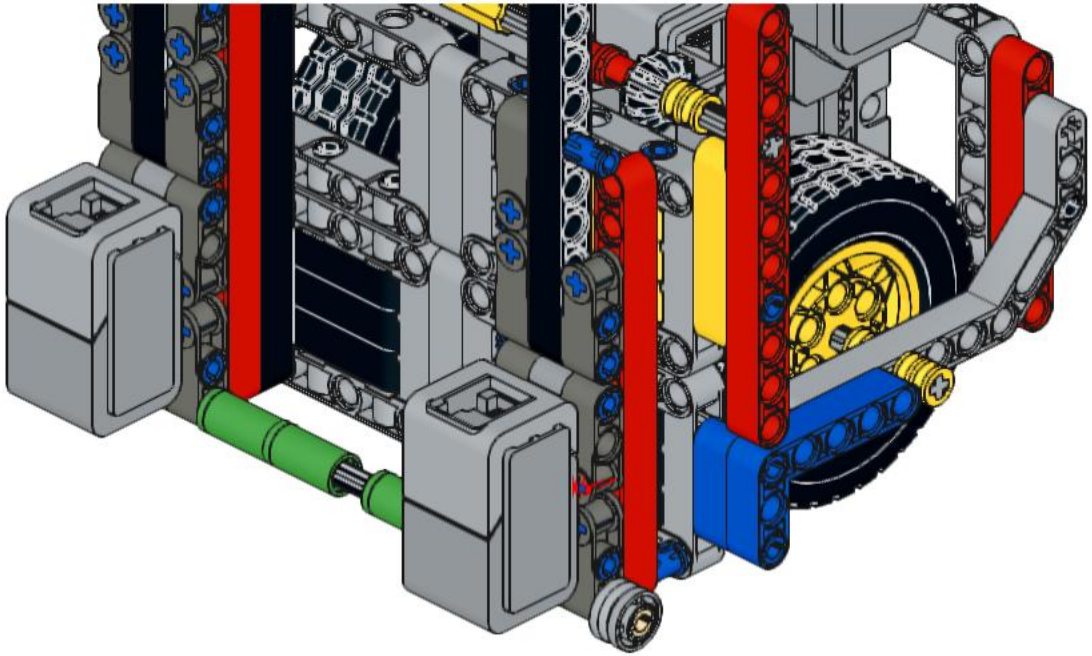

203

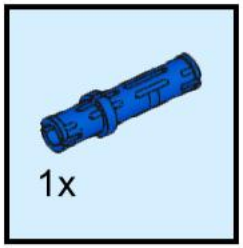

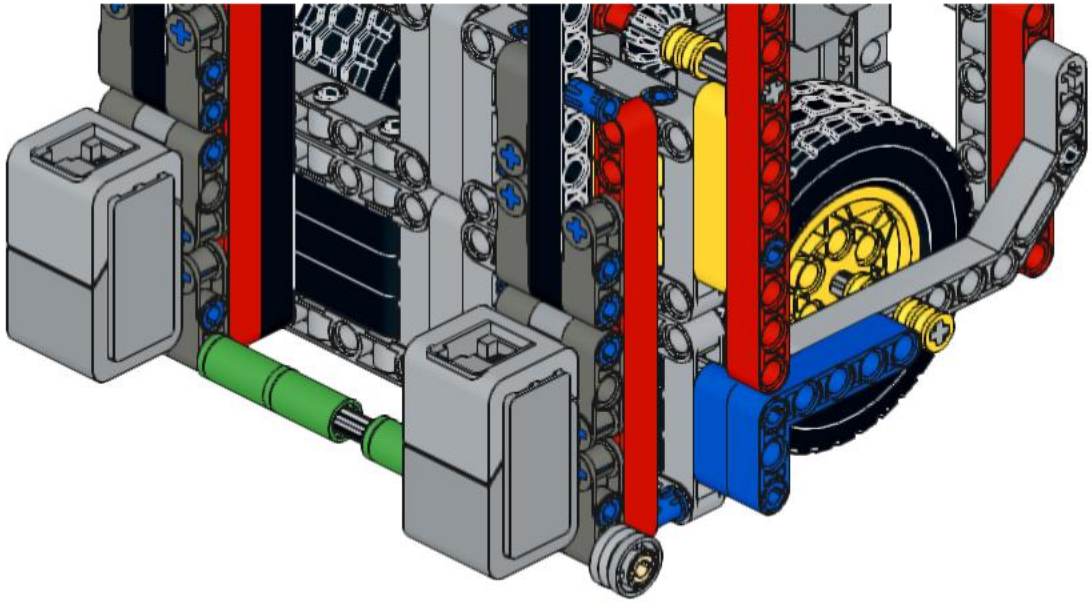

204

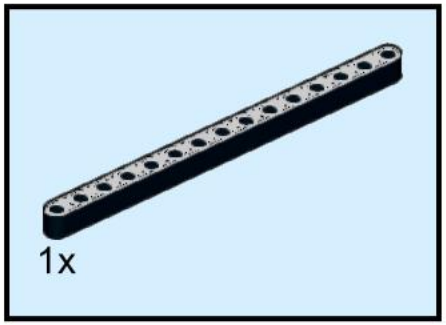

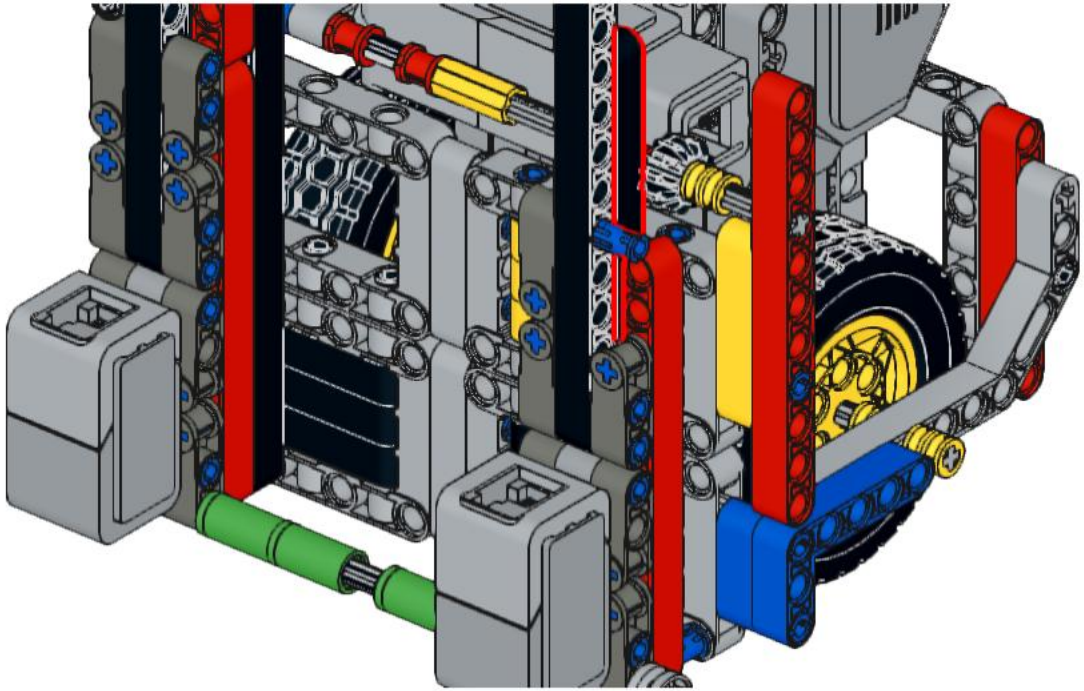

205

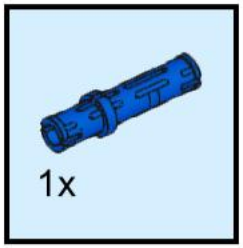

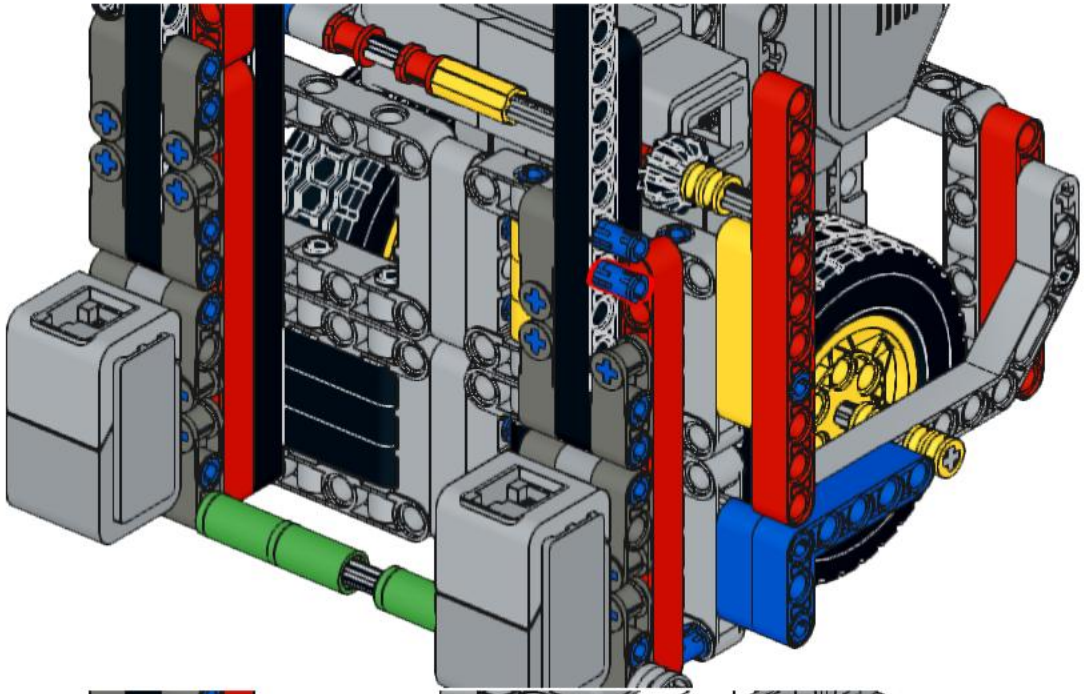

206

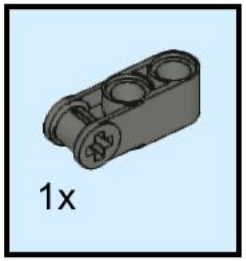

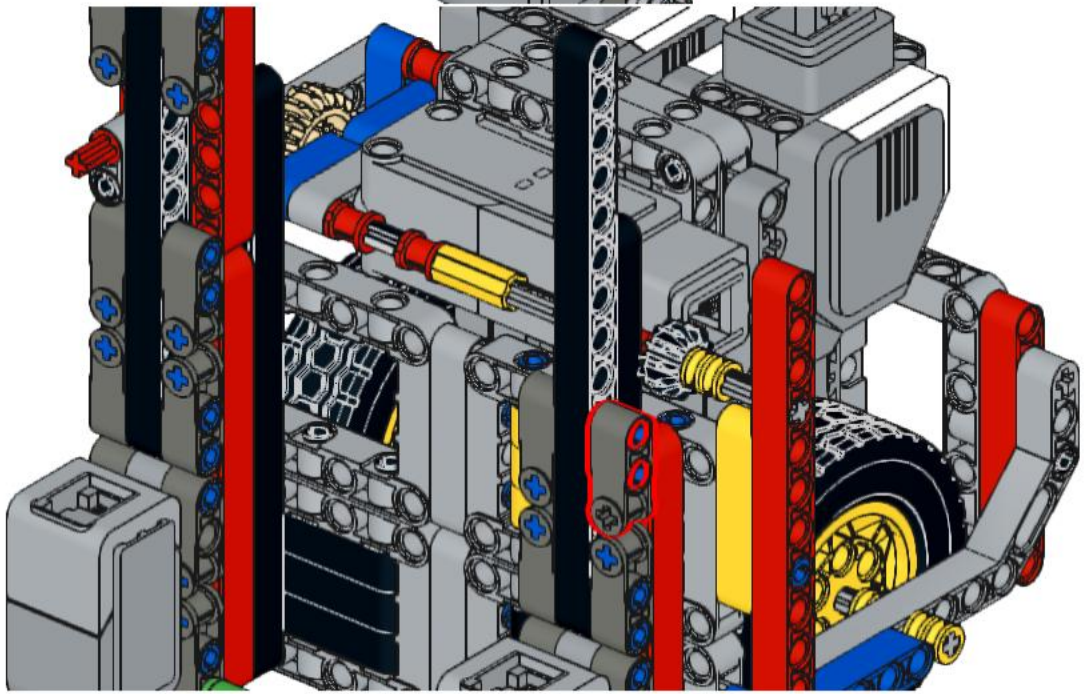

207

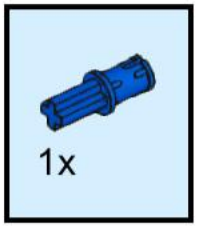

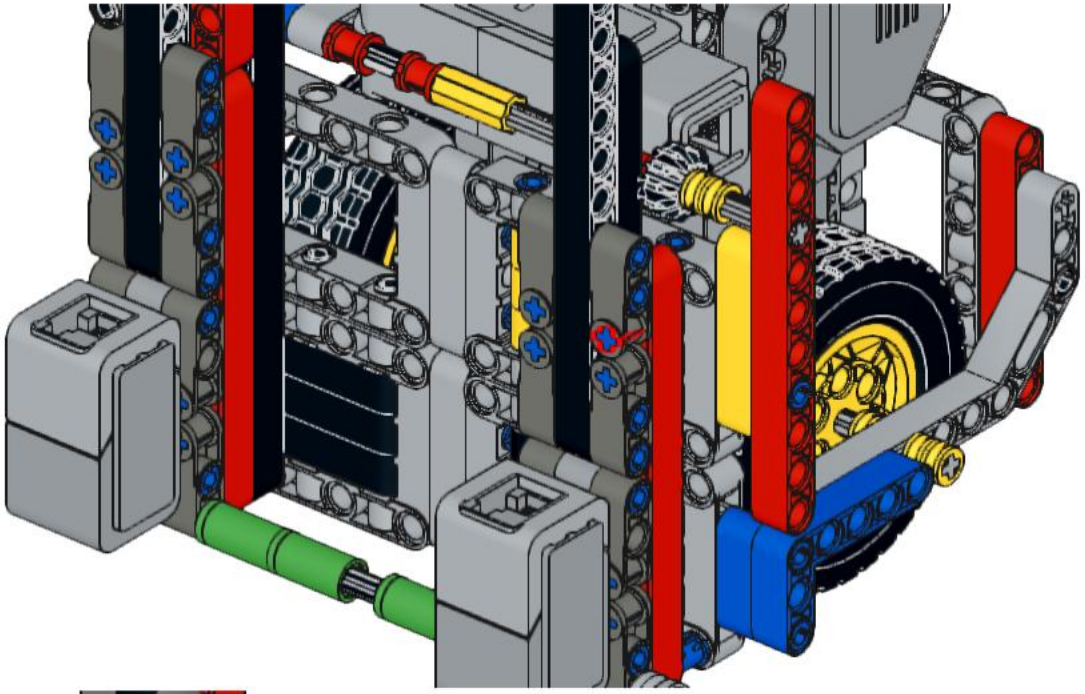

208

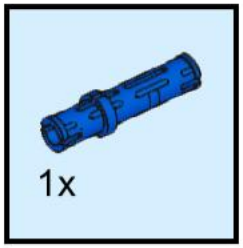

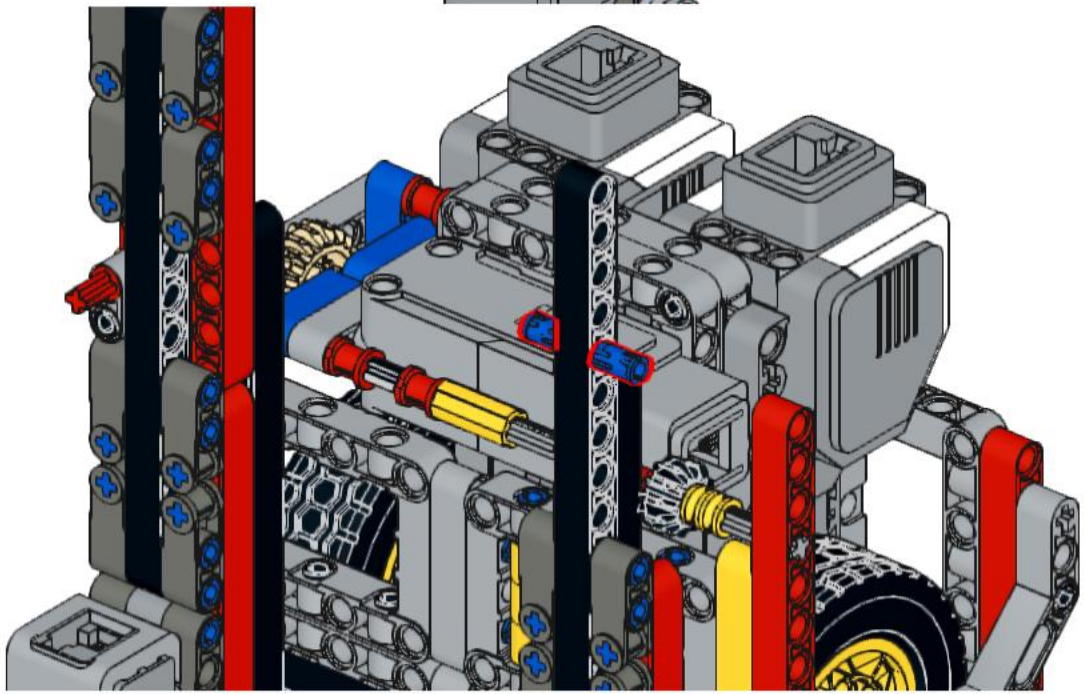

209

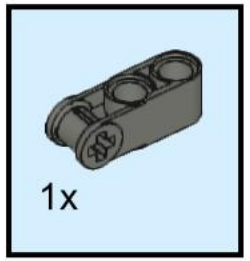

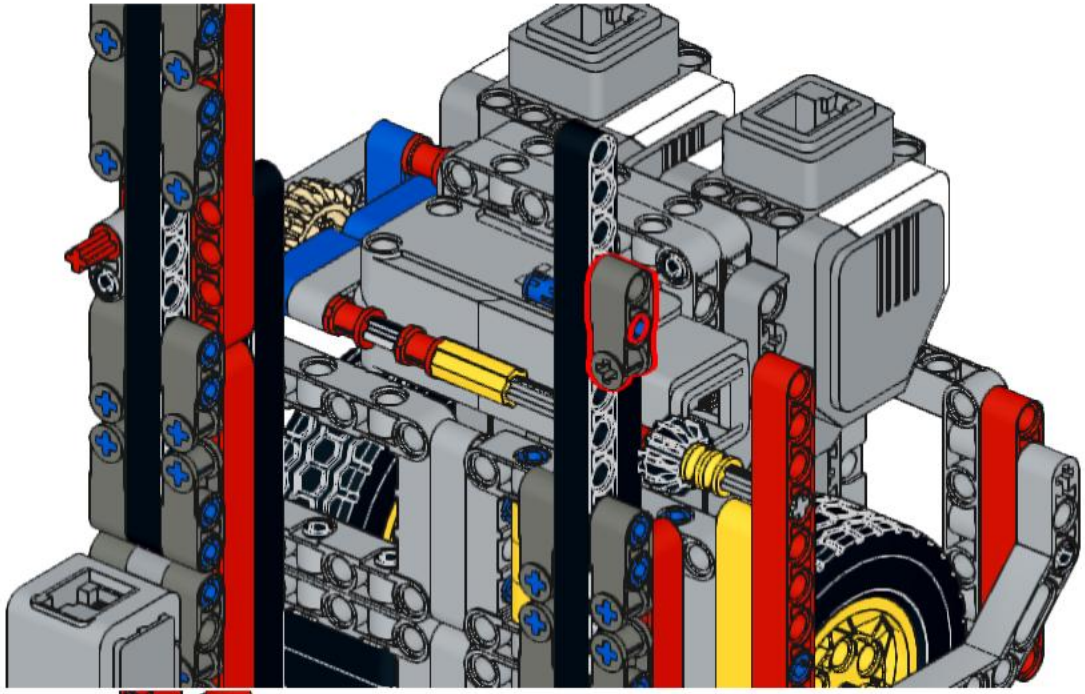

210

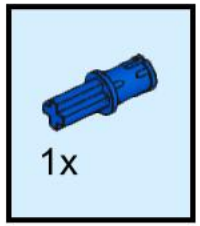

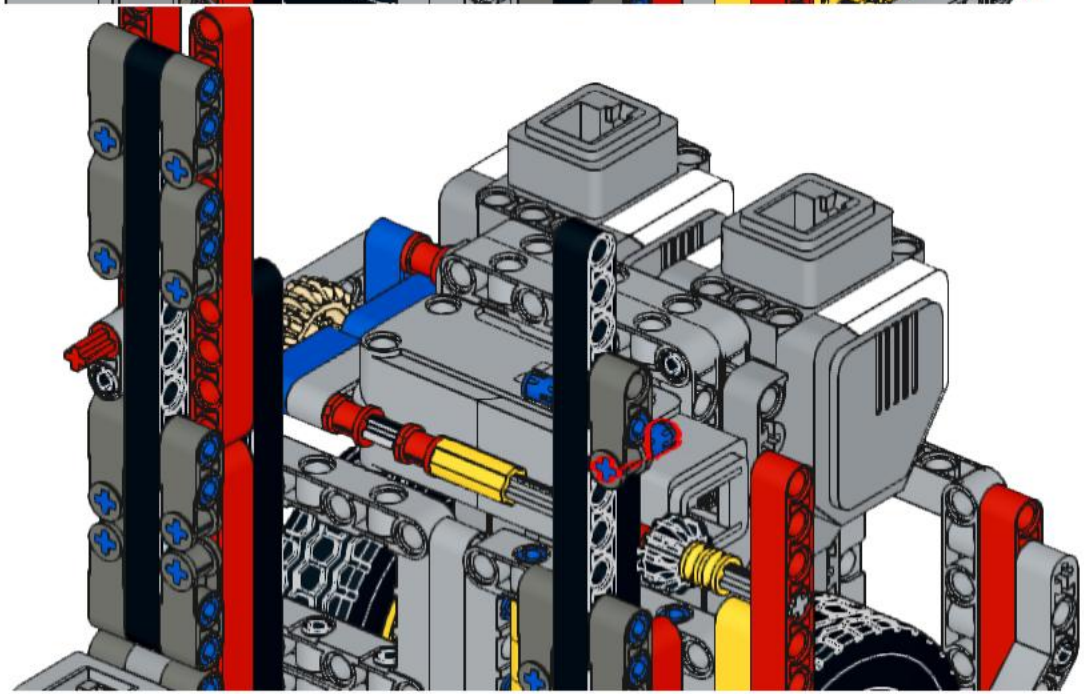

211

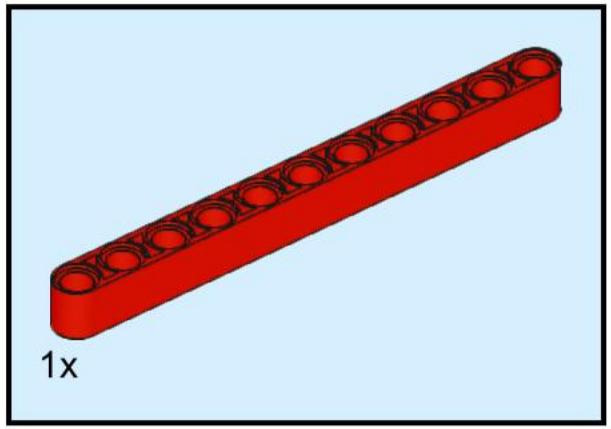

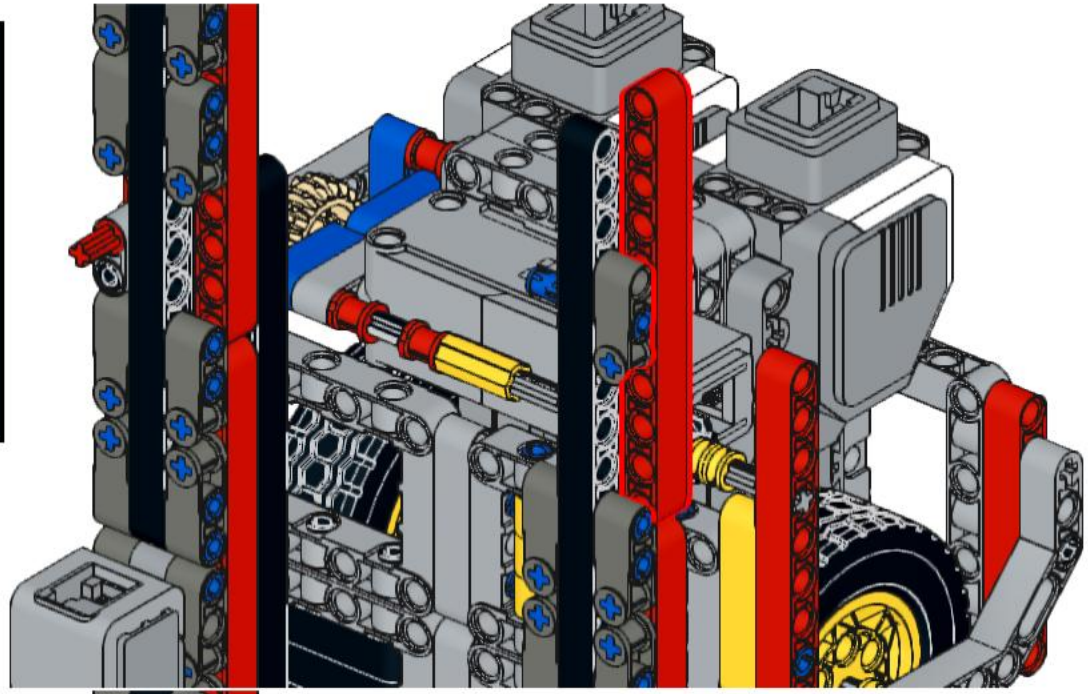

212

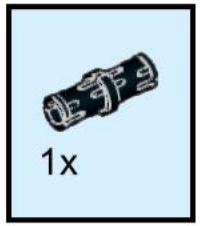

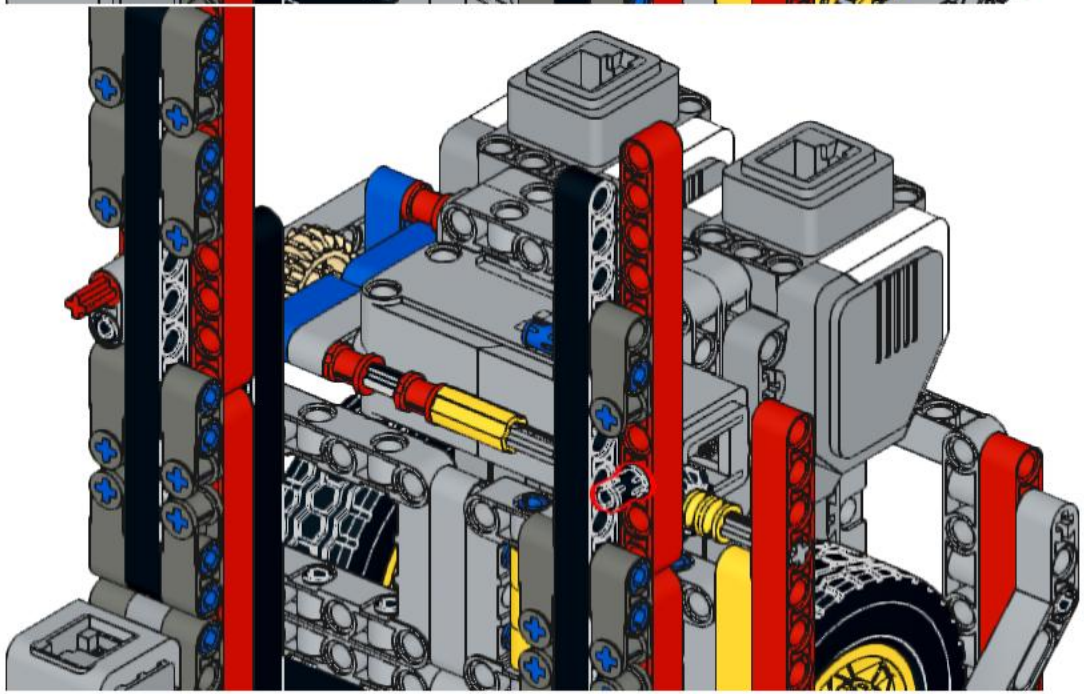

213

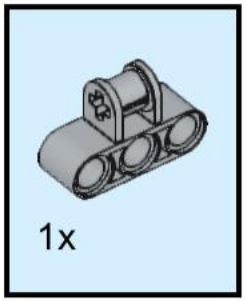

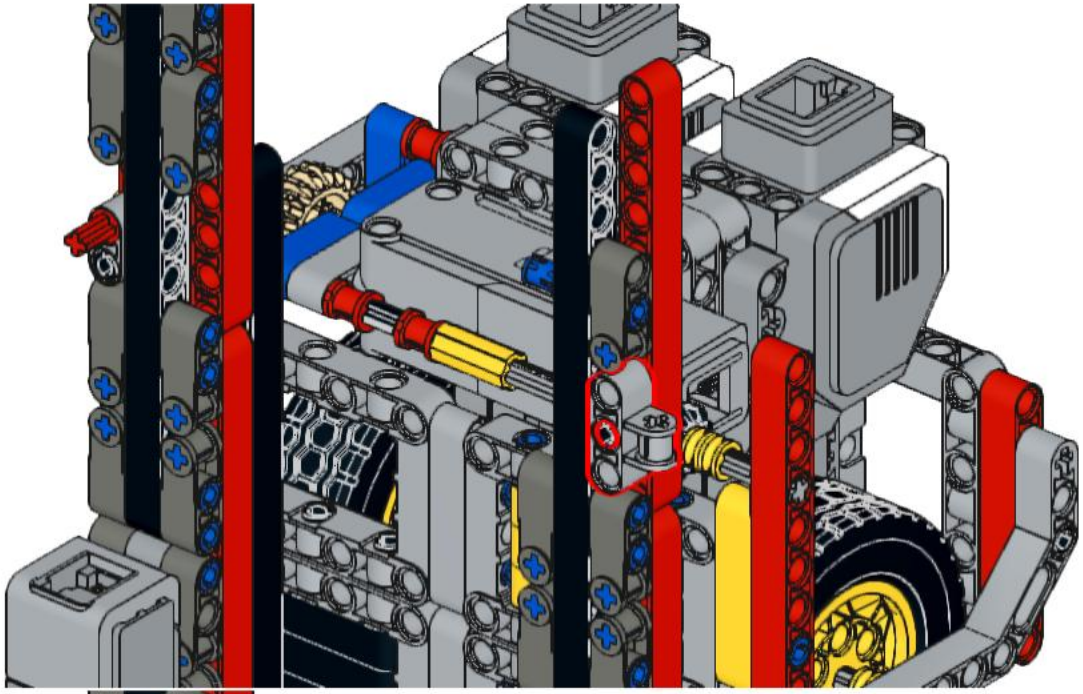

214

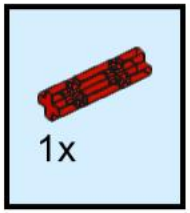

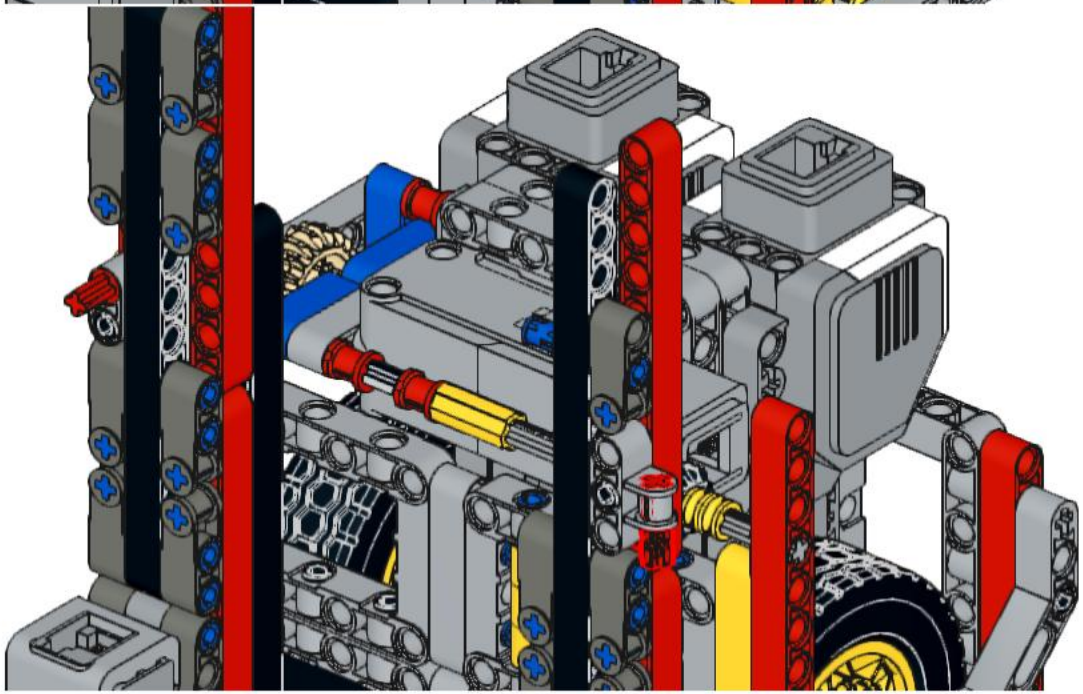

215

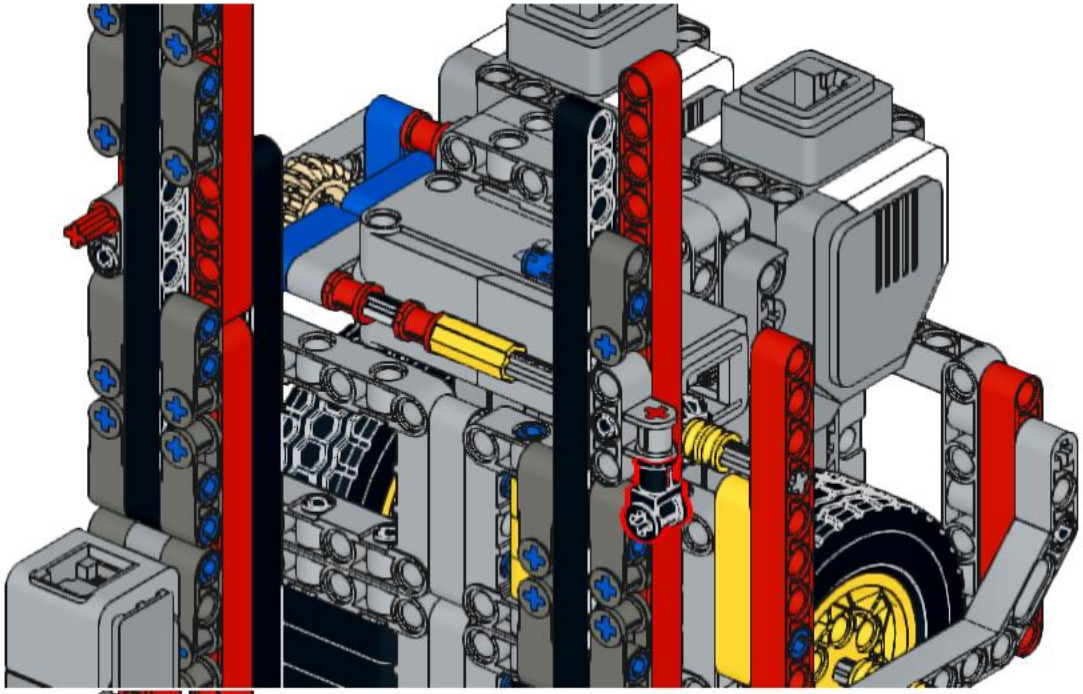

216

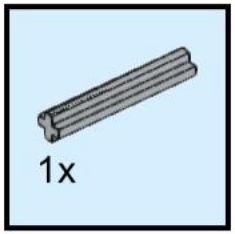

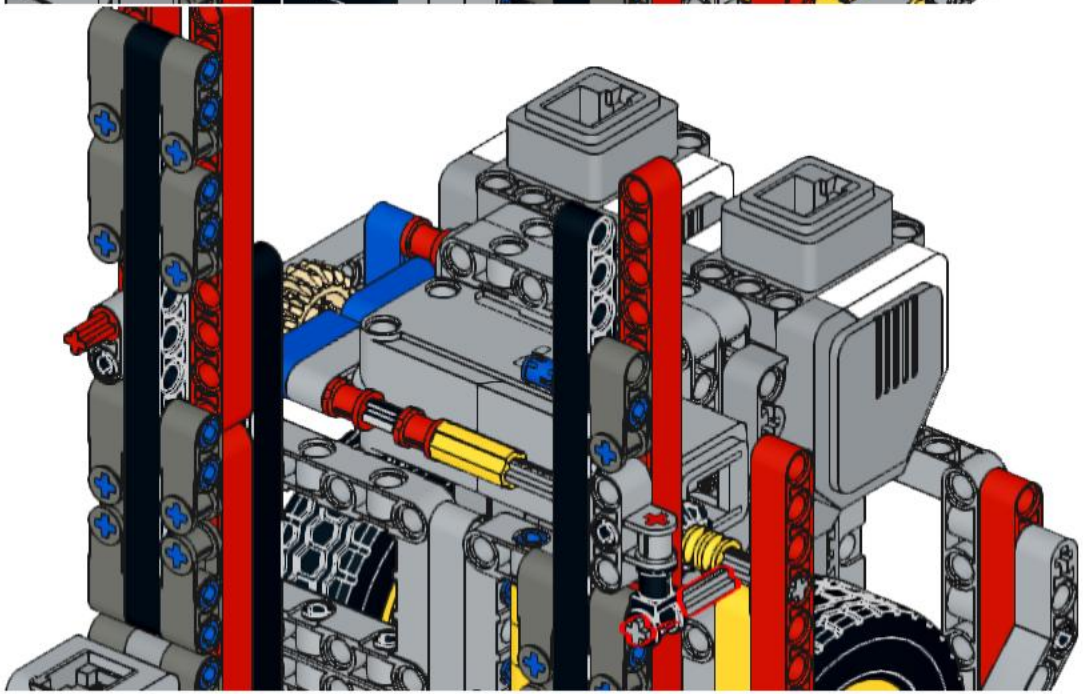

217

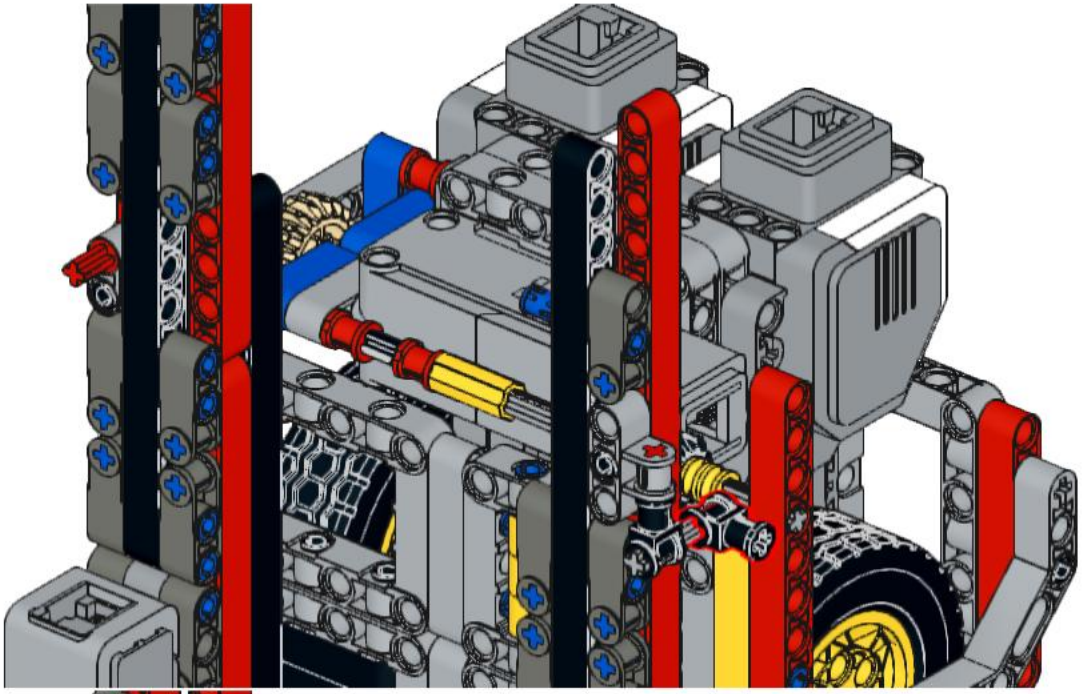

218

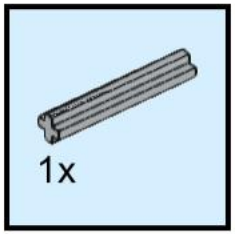

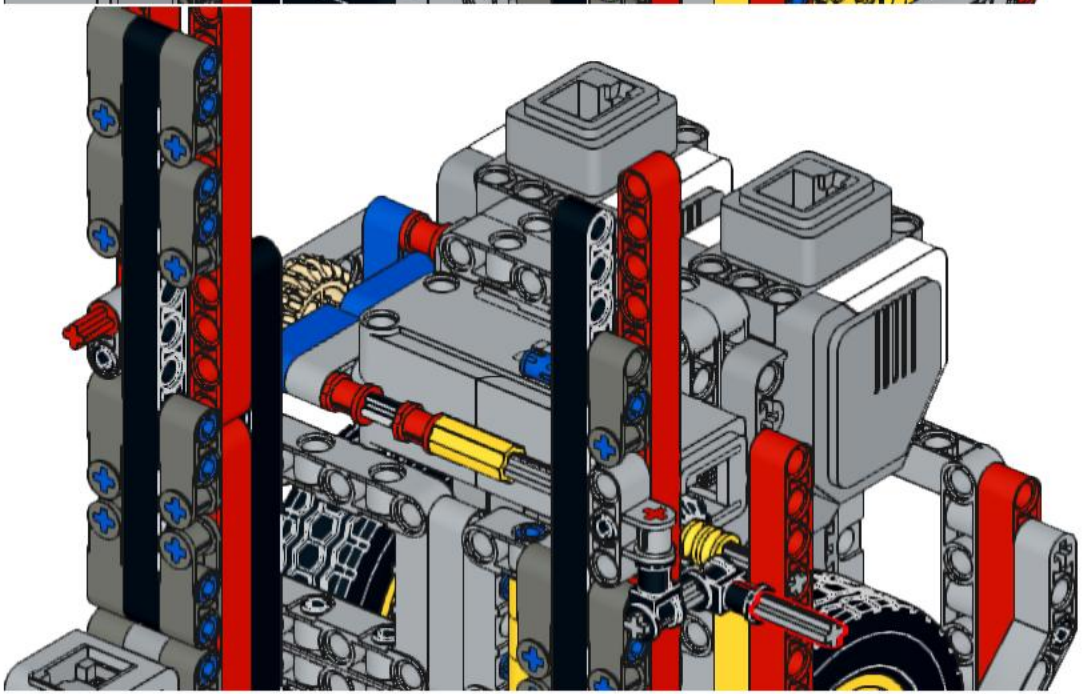

219

220

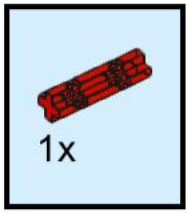

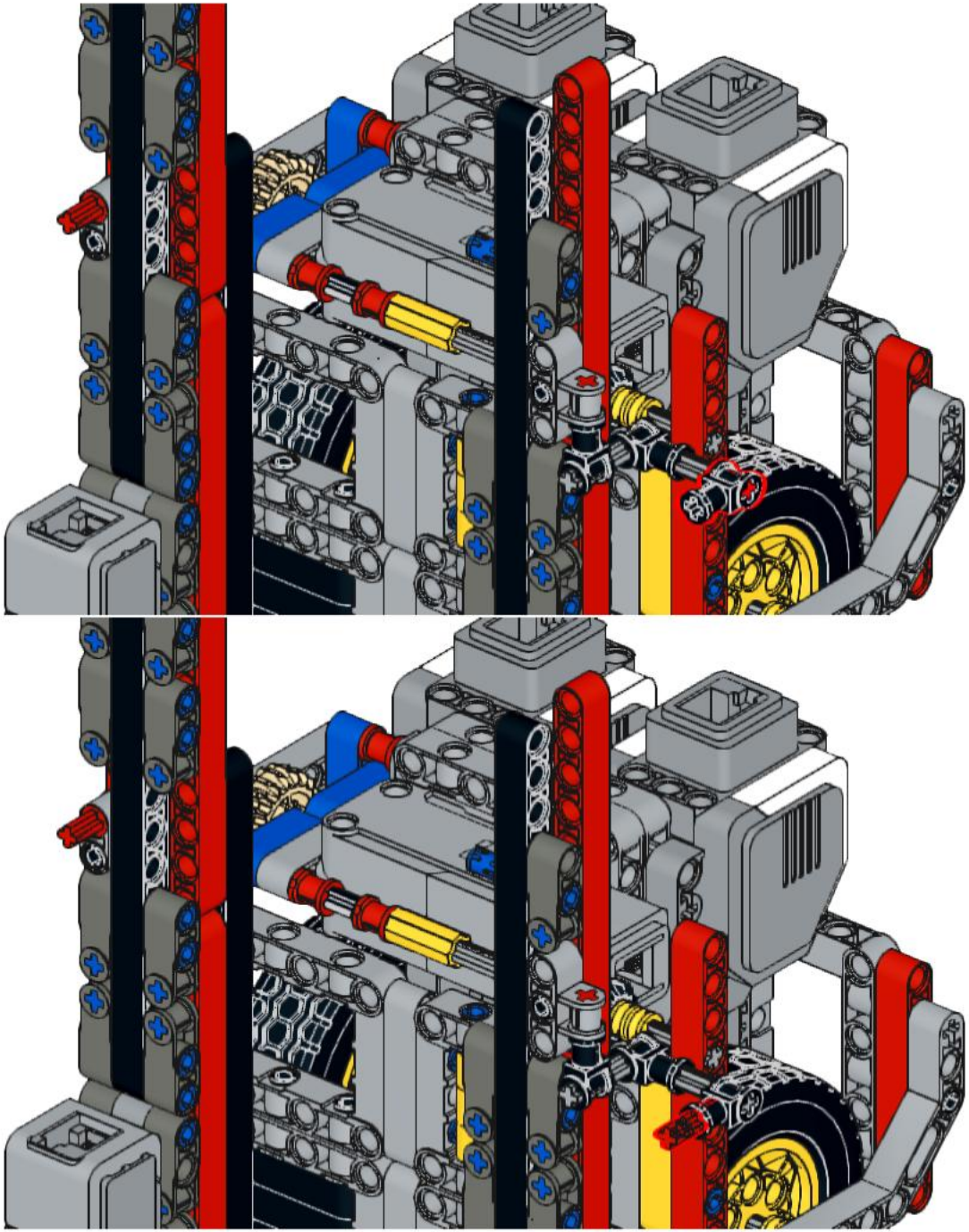

221

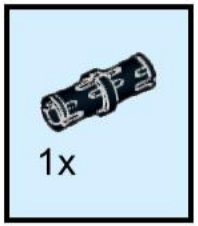

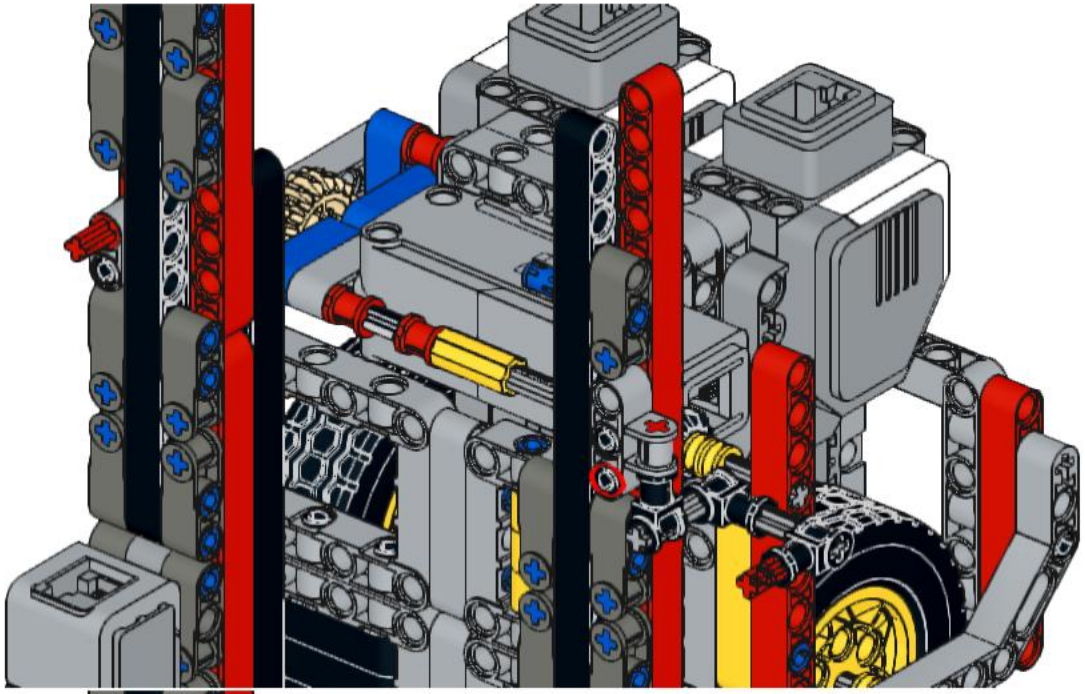

222

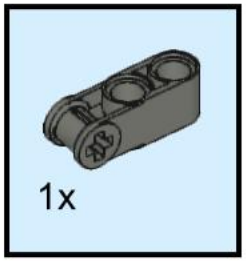

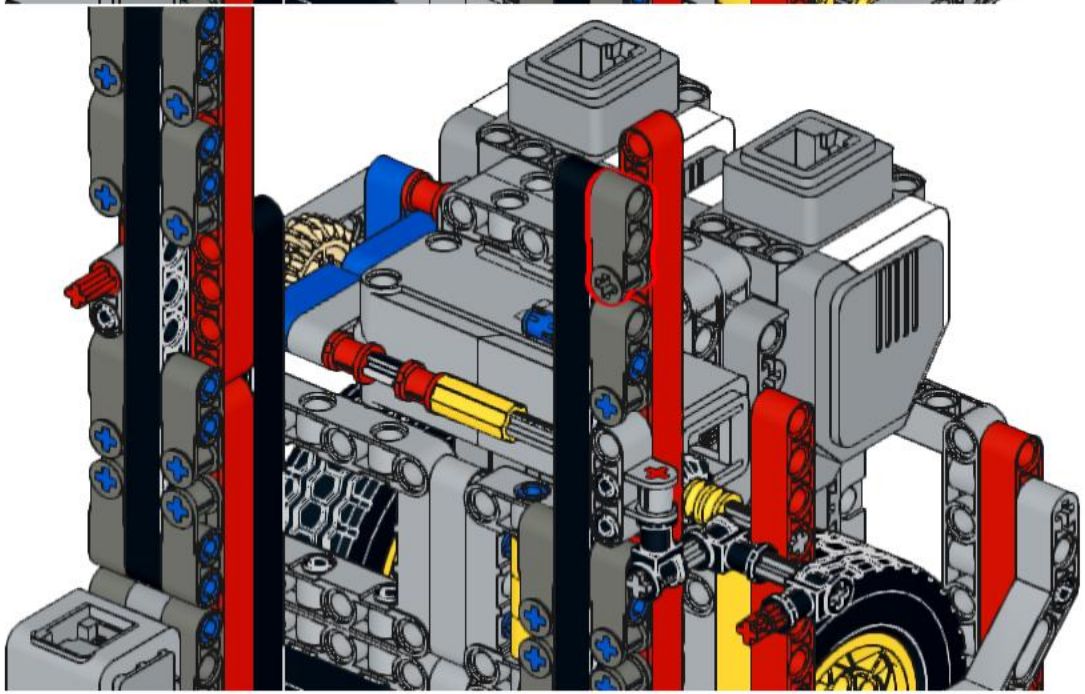

223

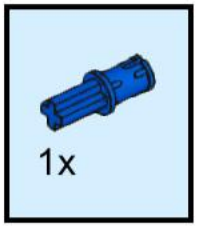

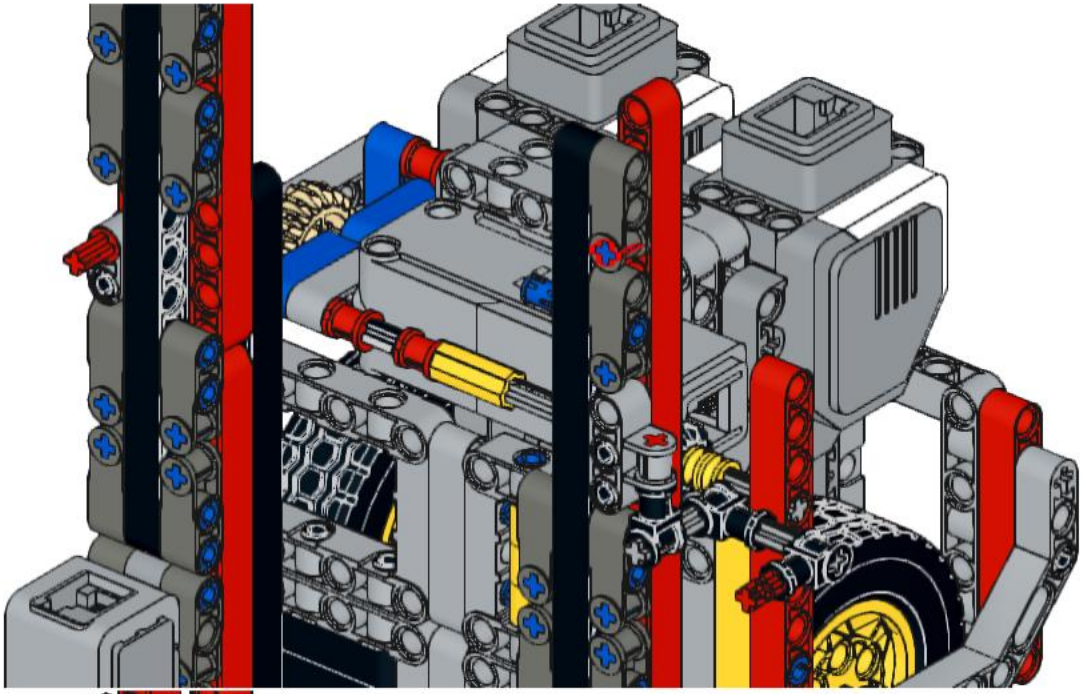

224

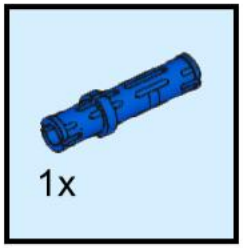

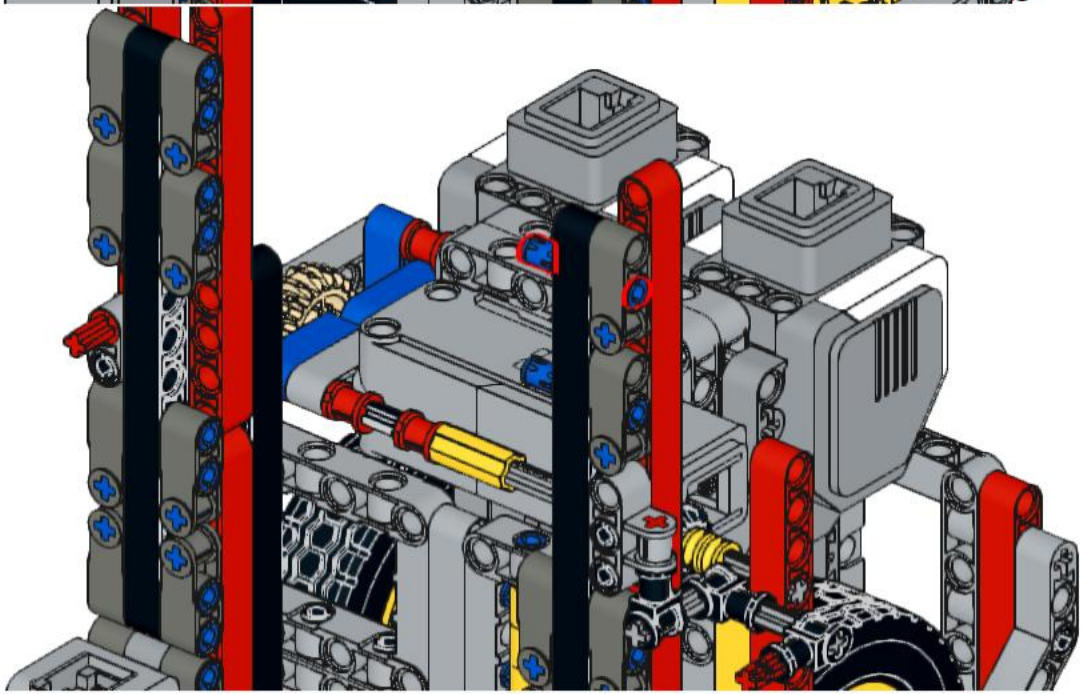

225

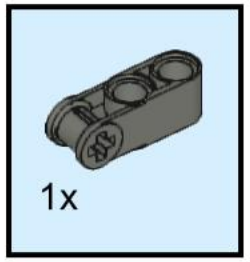

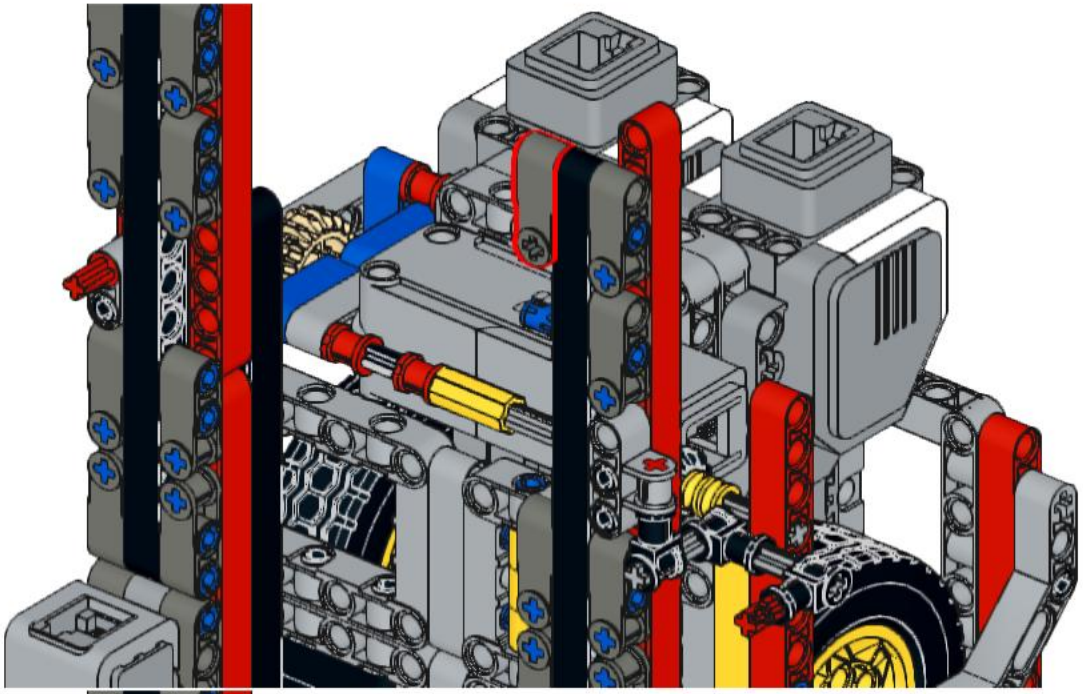

226

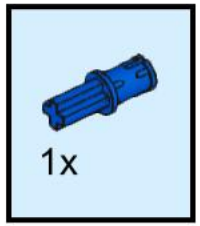

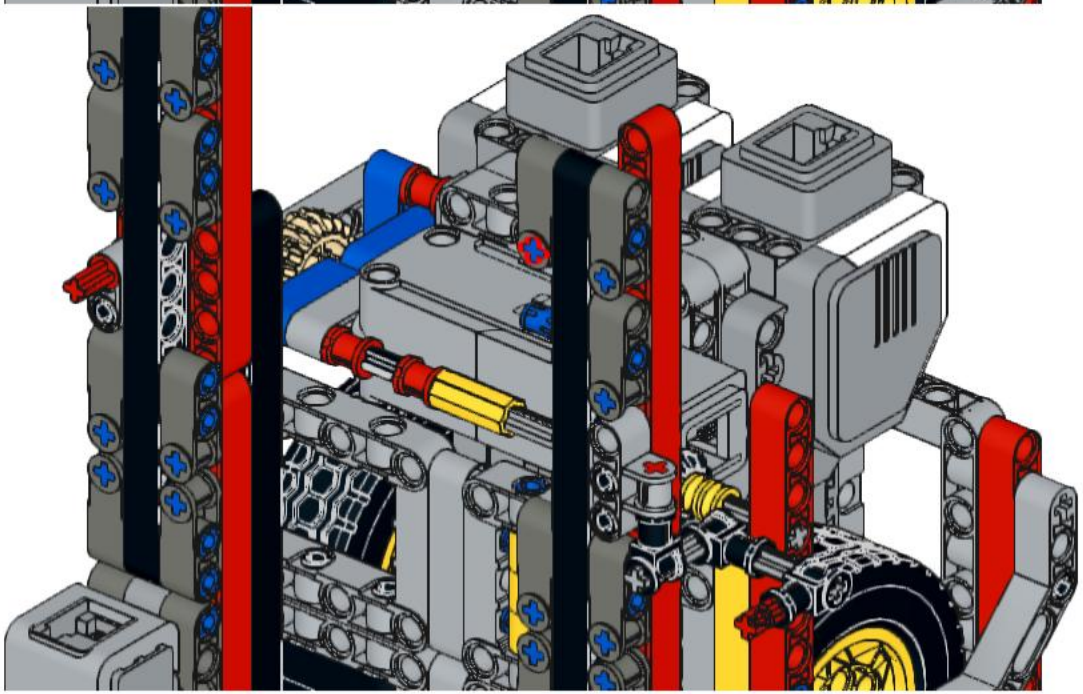

227

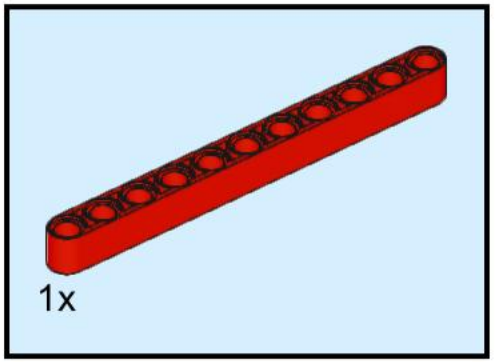

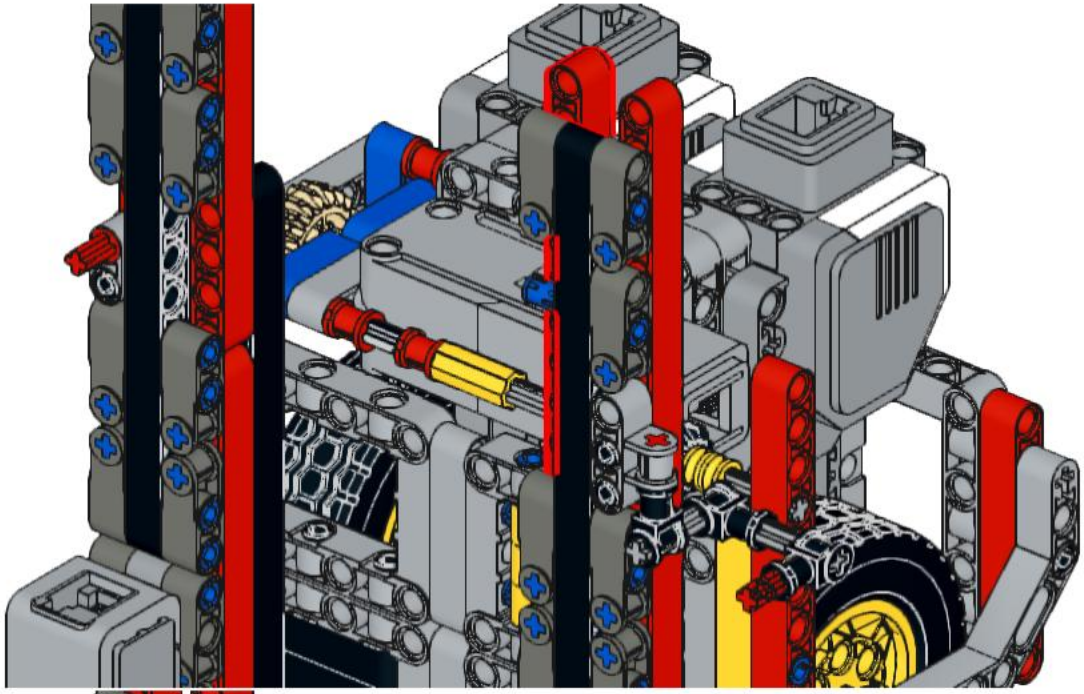

228

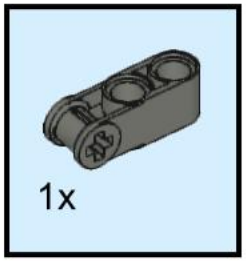

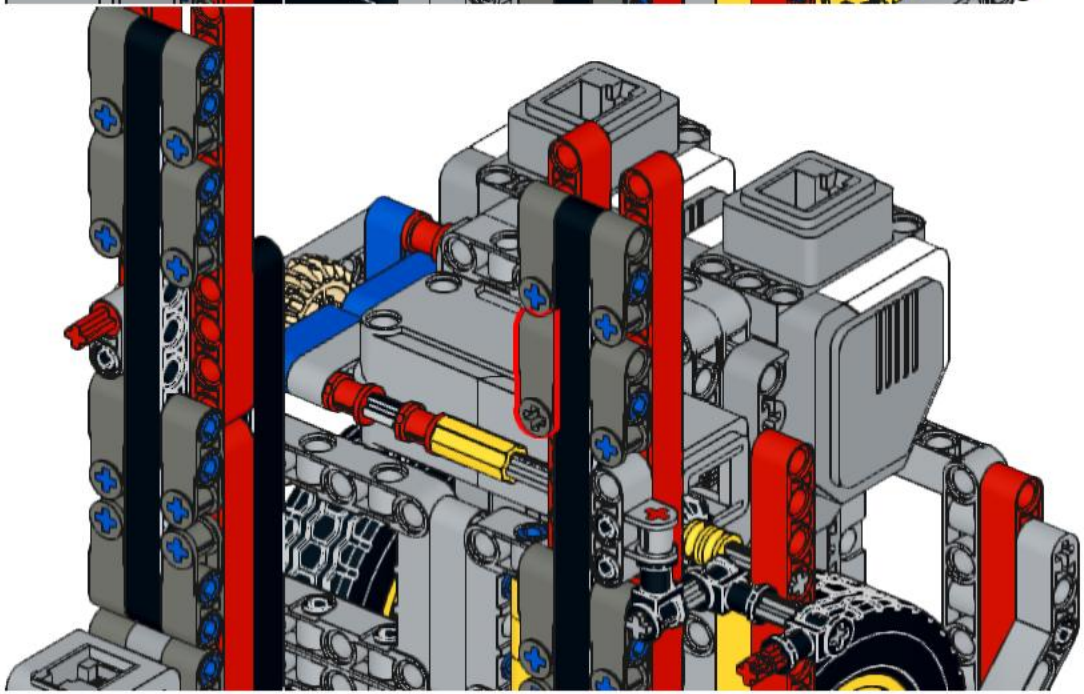

229

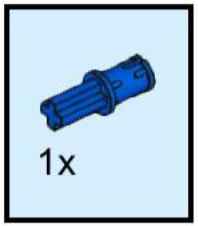

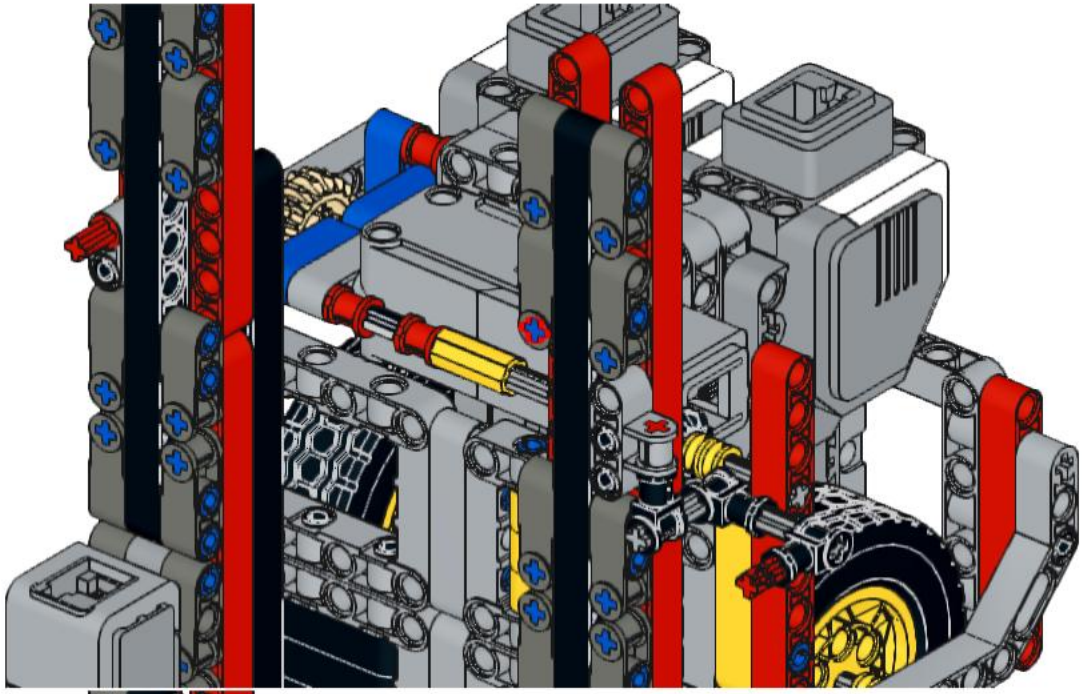

230

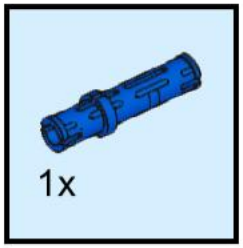

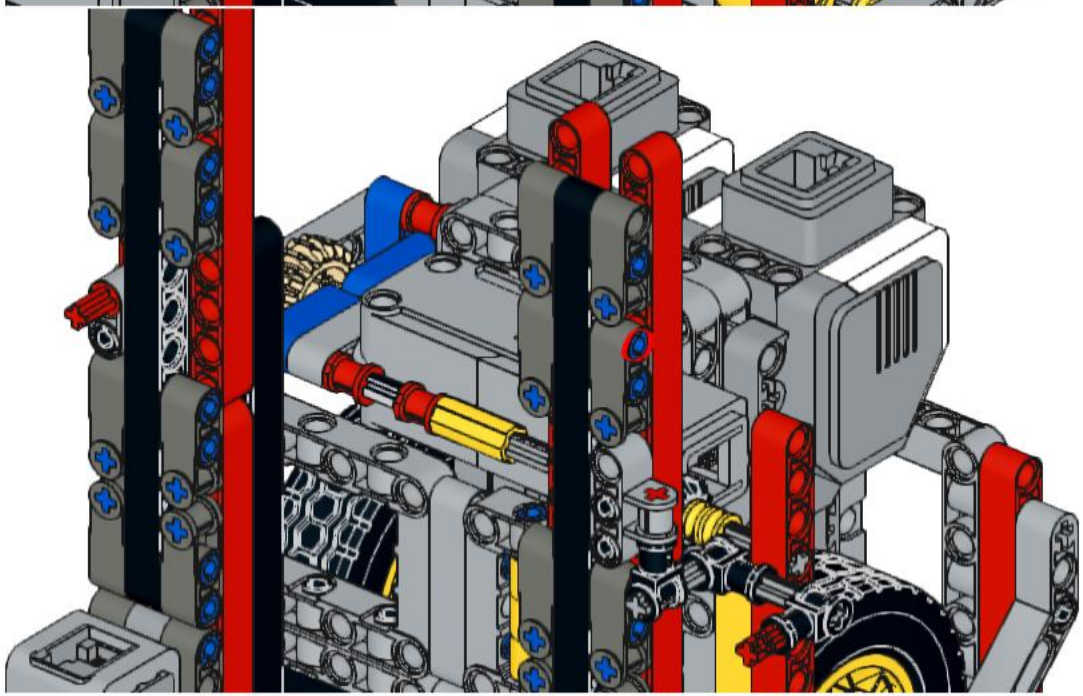

231

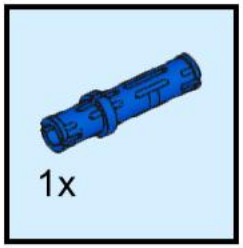

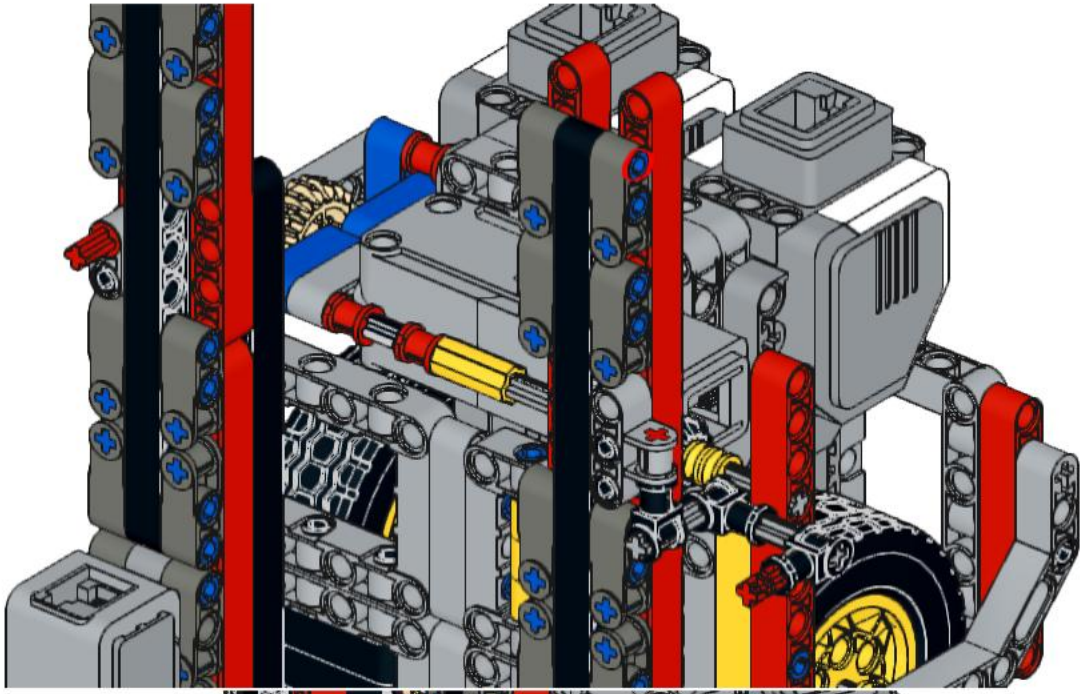

232

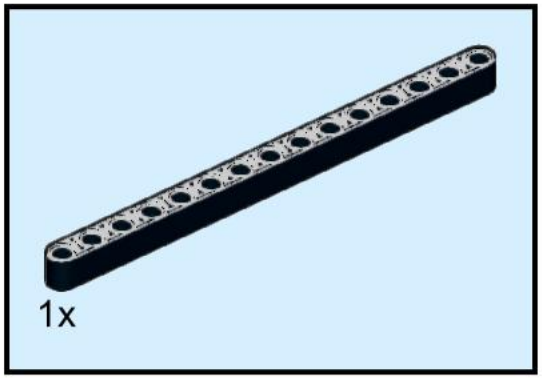

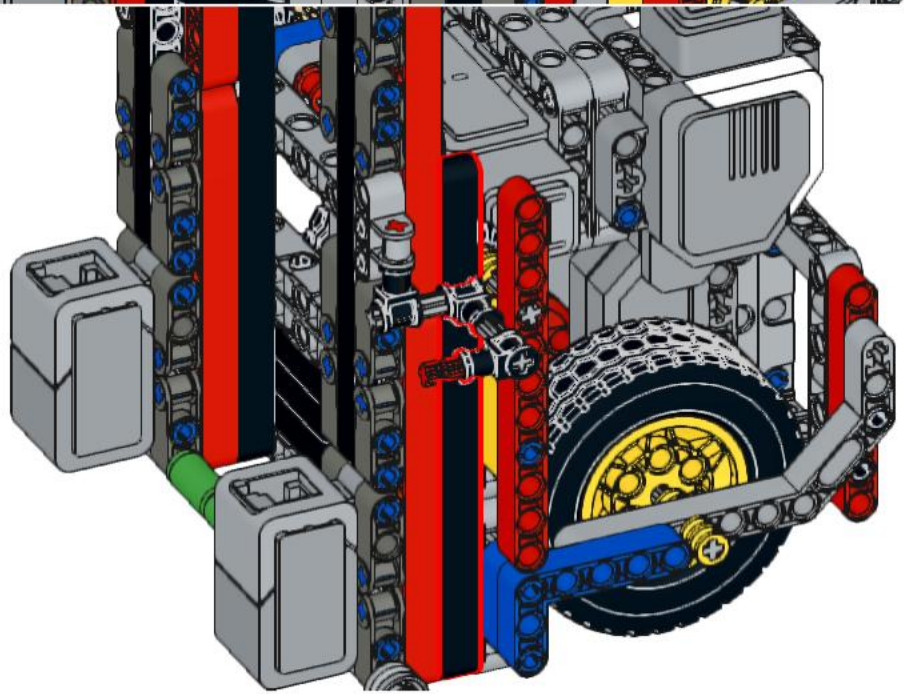

233

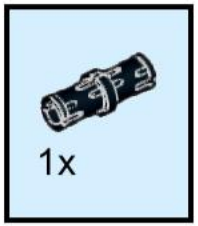

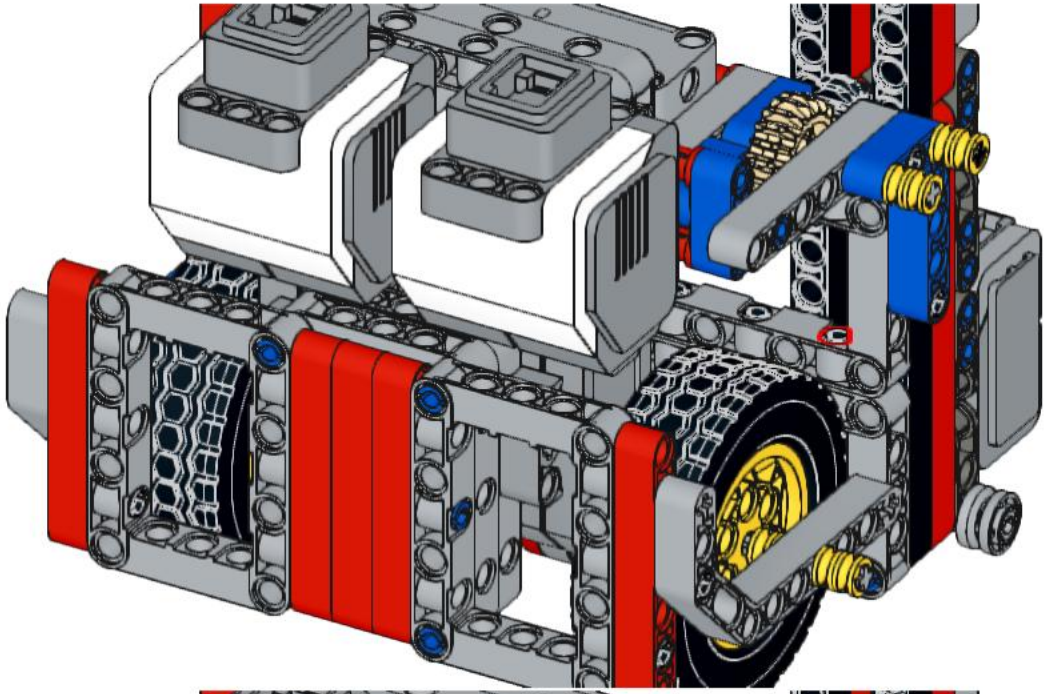

234

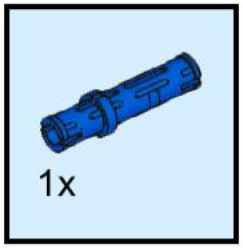

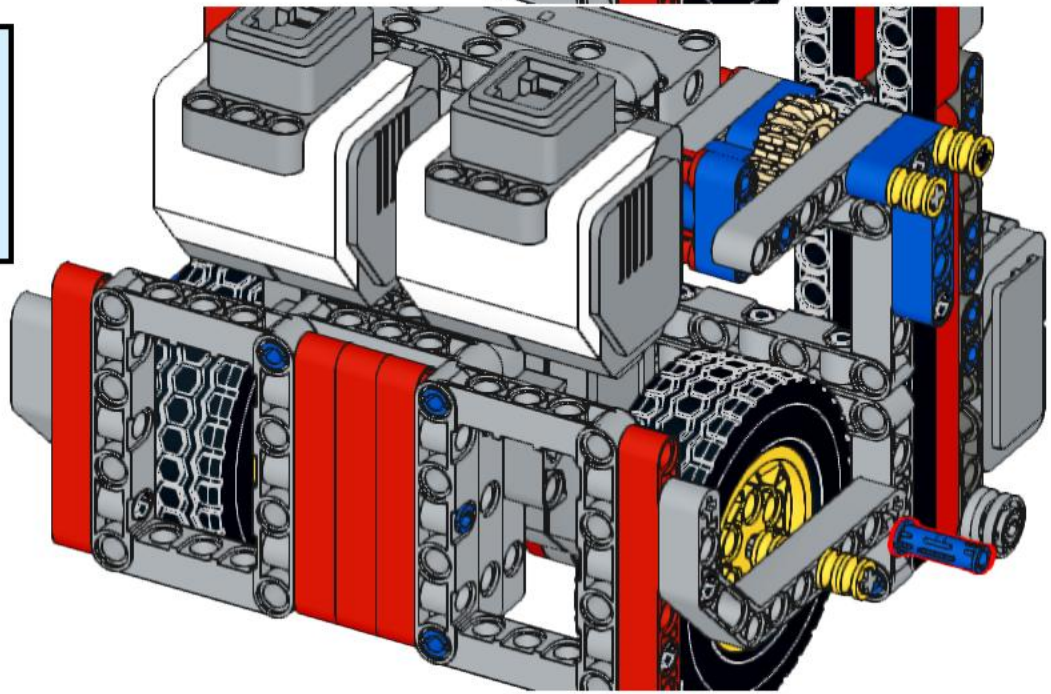

235

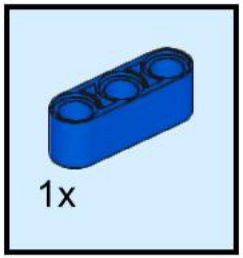

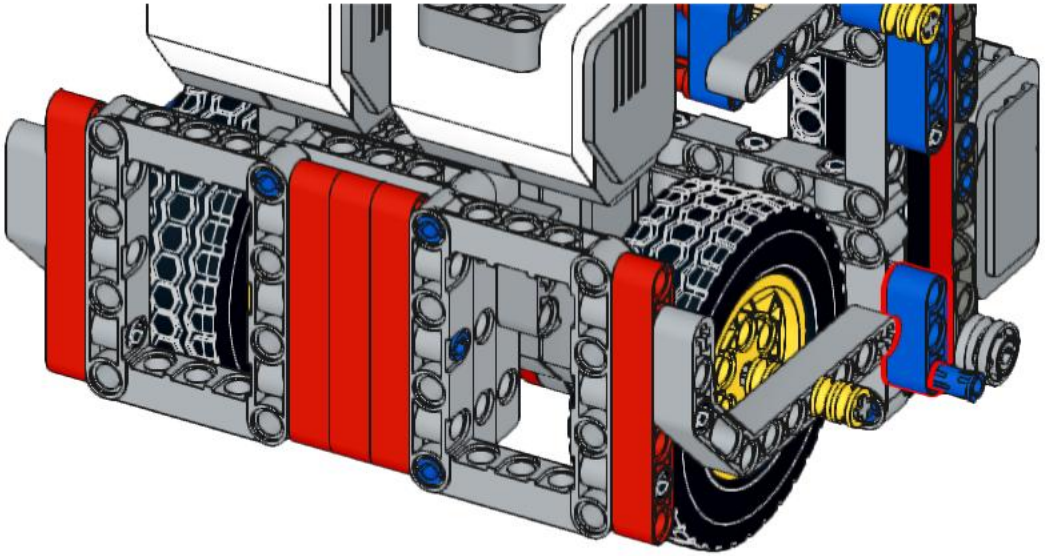

236

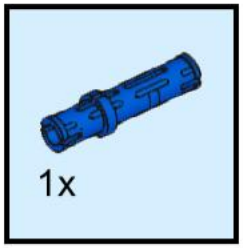

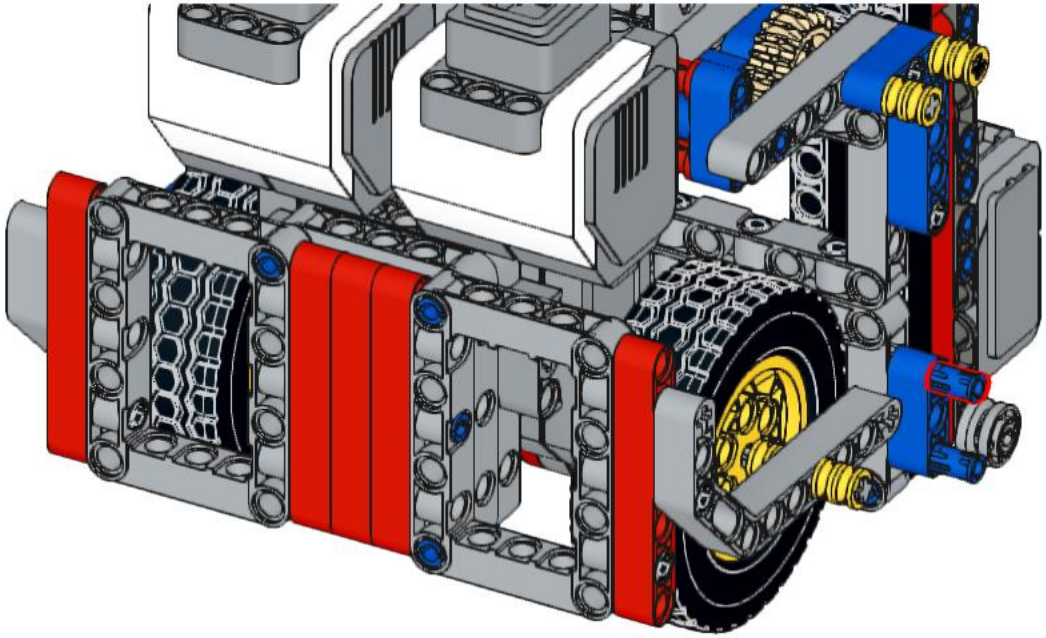

237

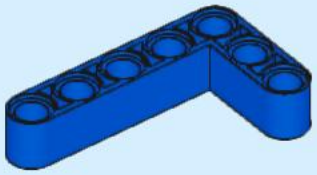

1x

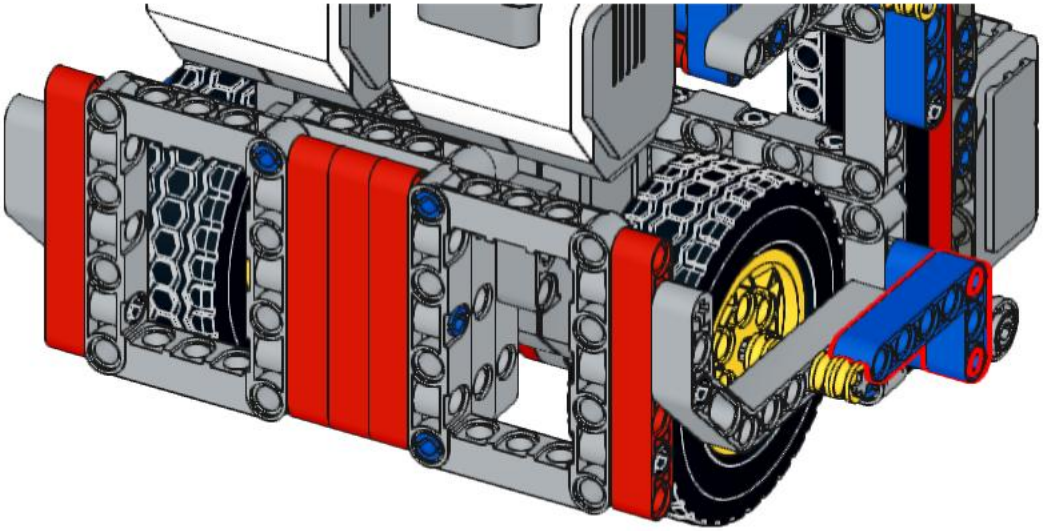

238

1x

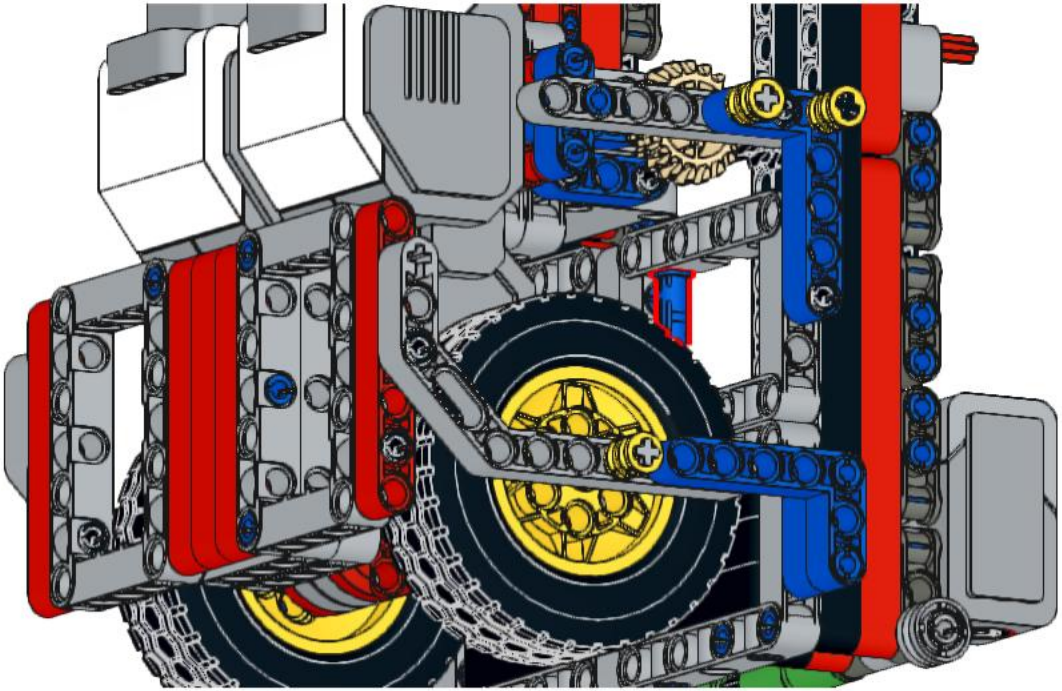

239

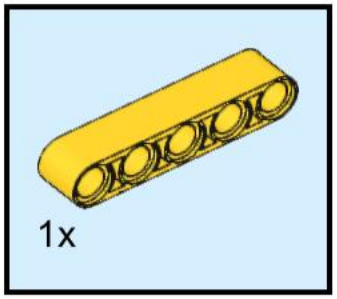

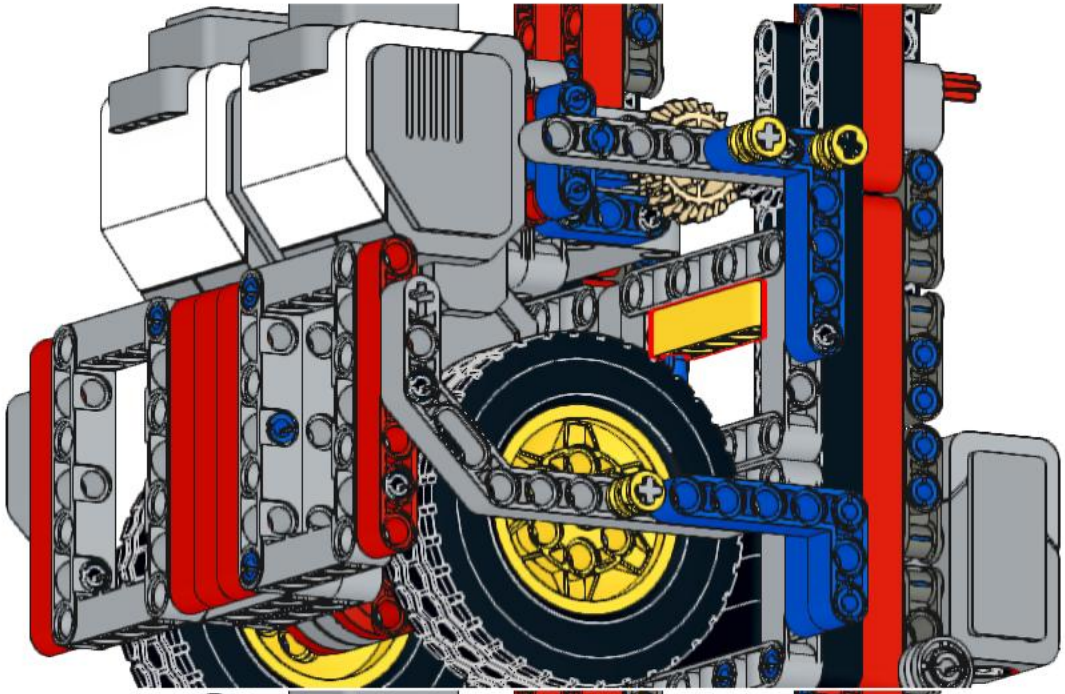

240

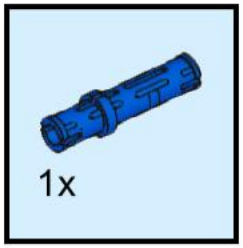

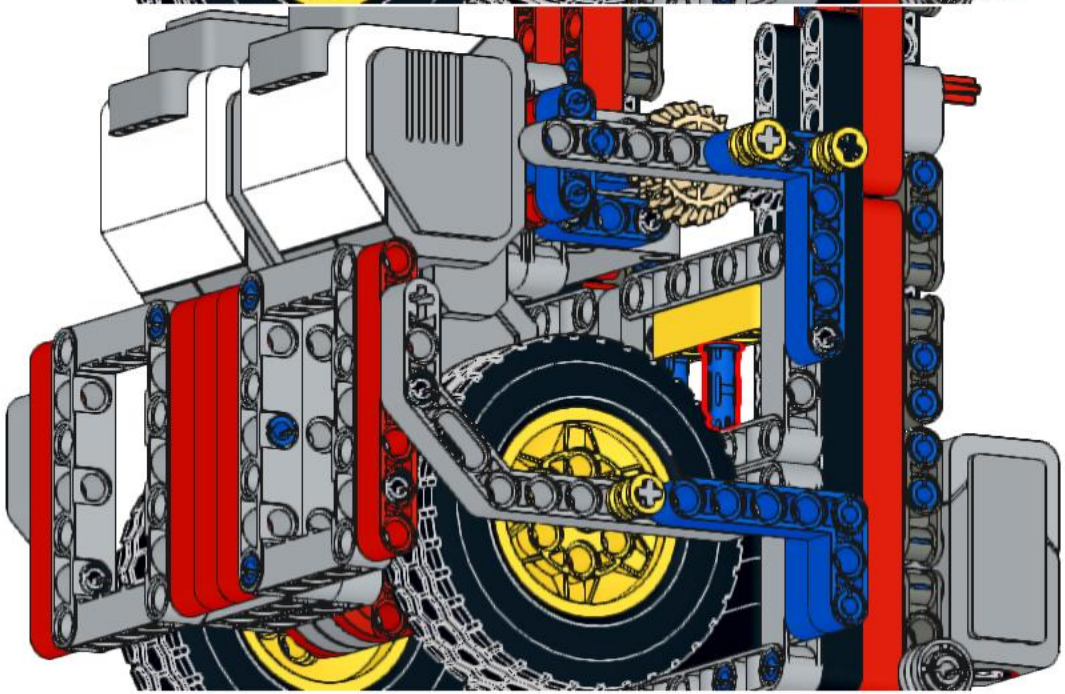

241

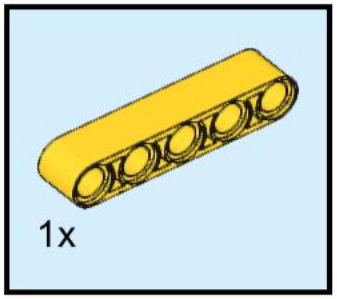

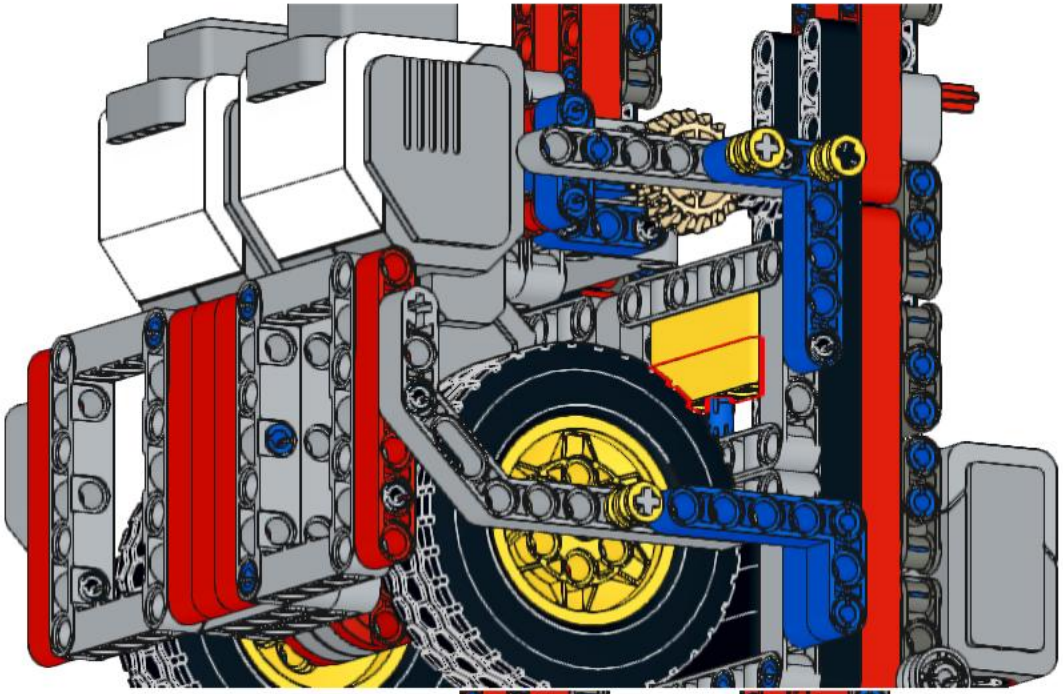

242

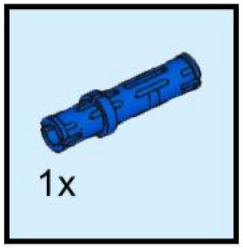

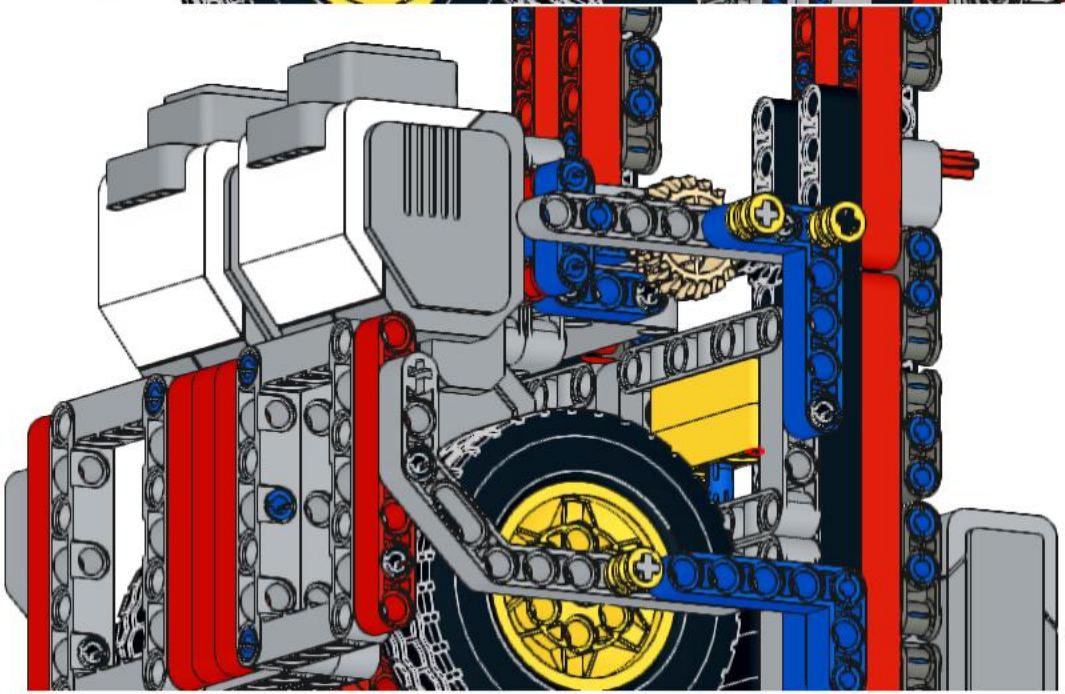

243

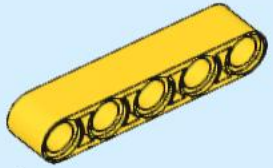

1x

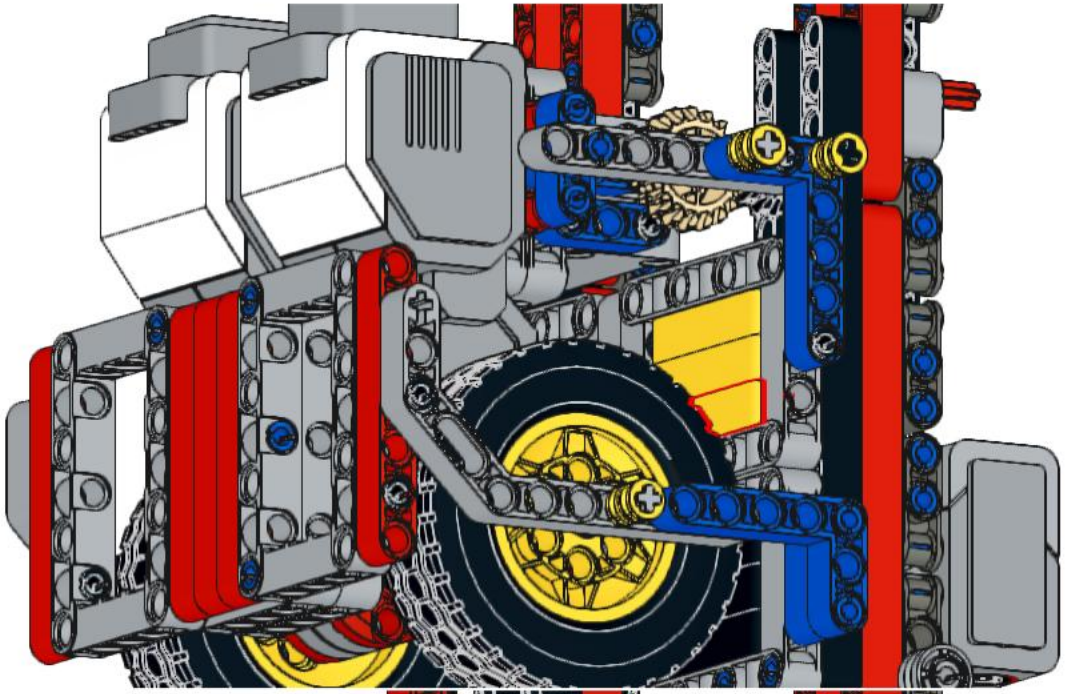

244

1x

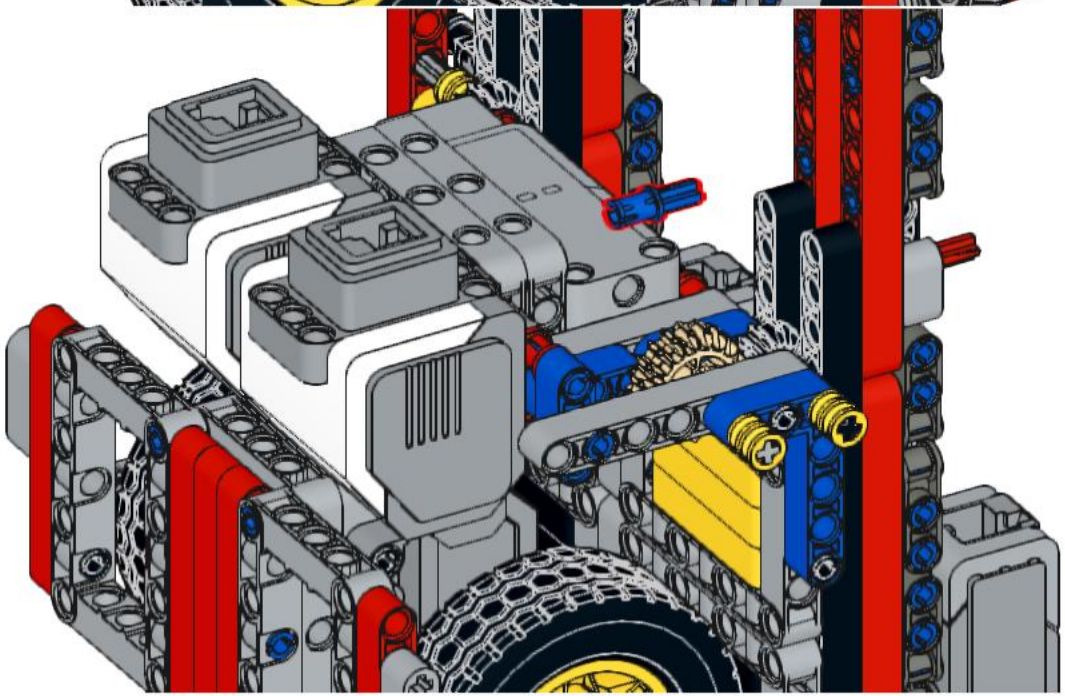

245

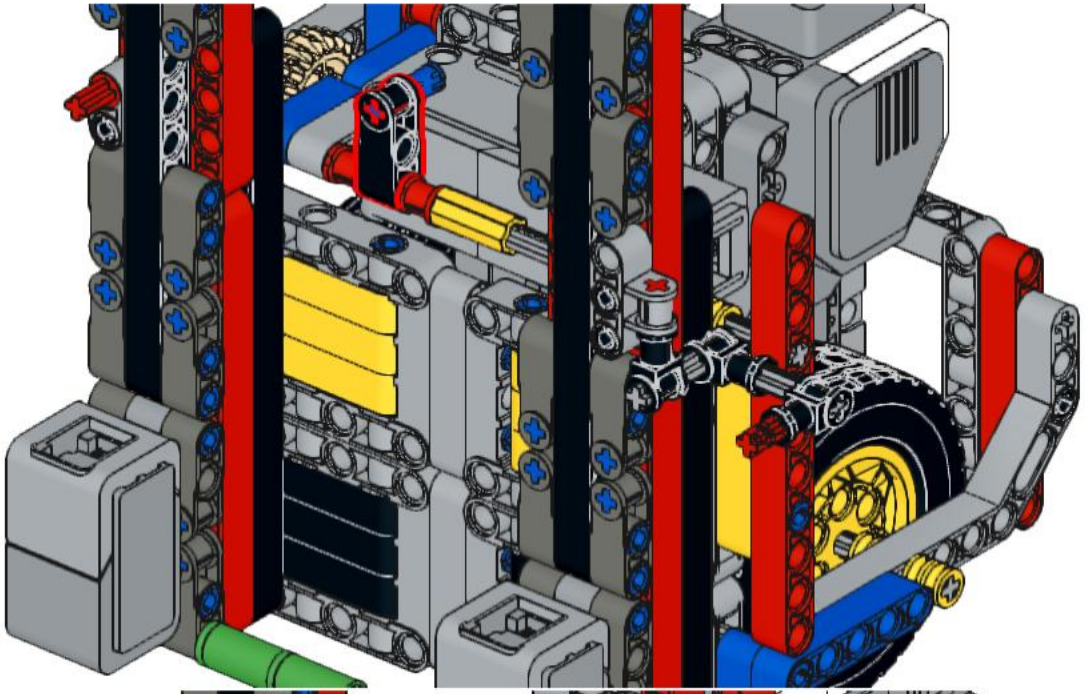

246

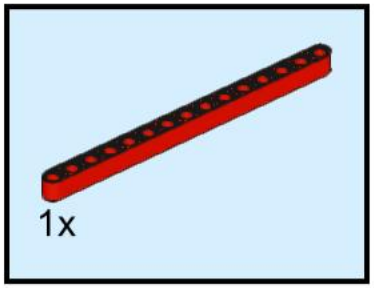

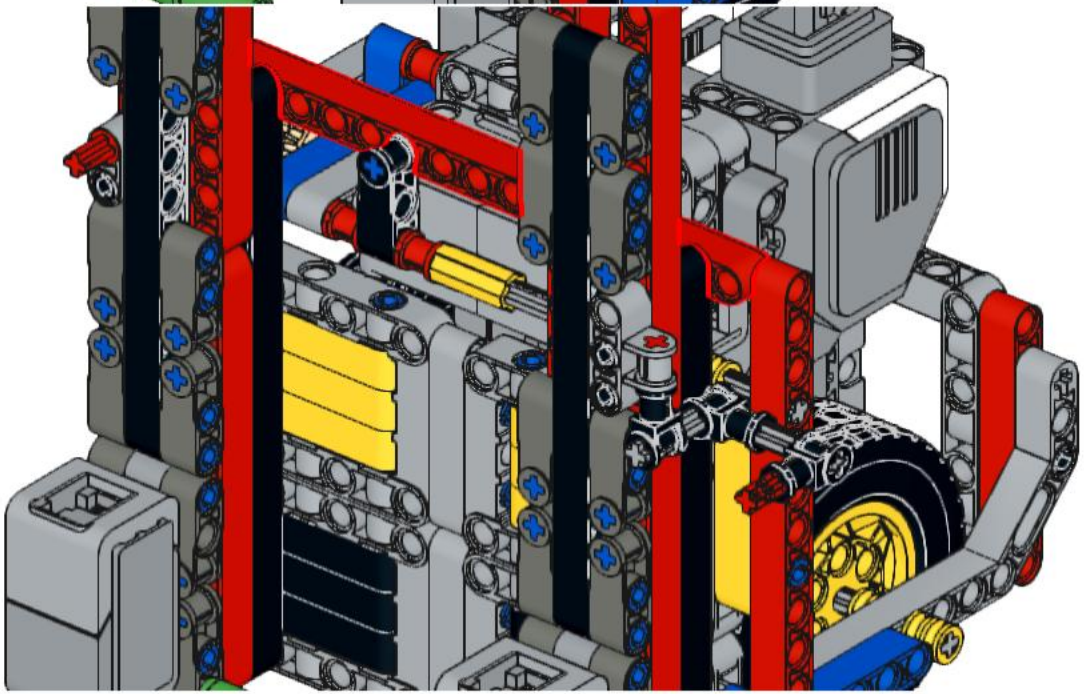

247

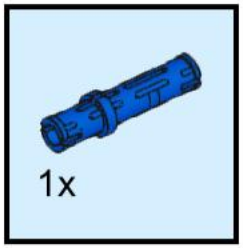

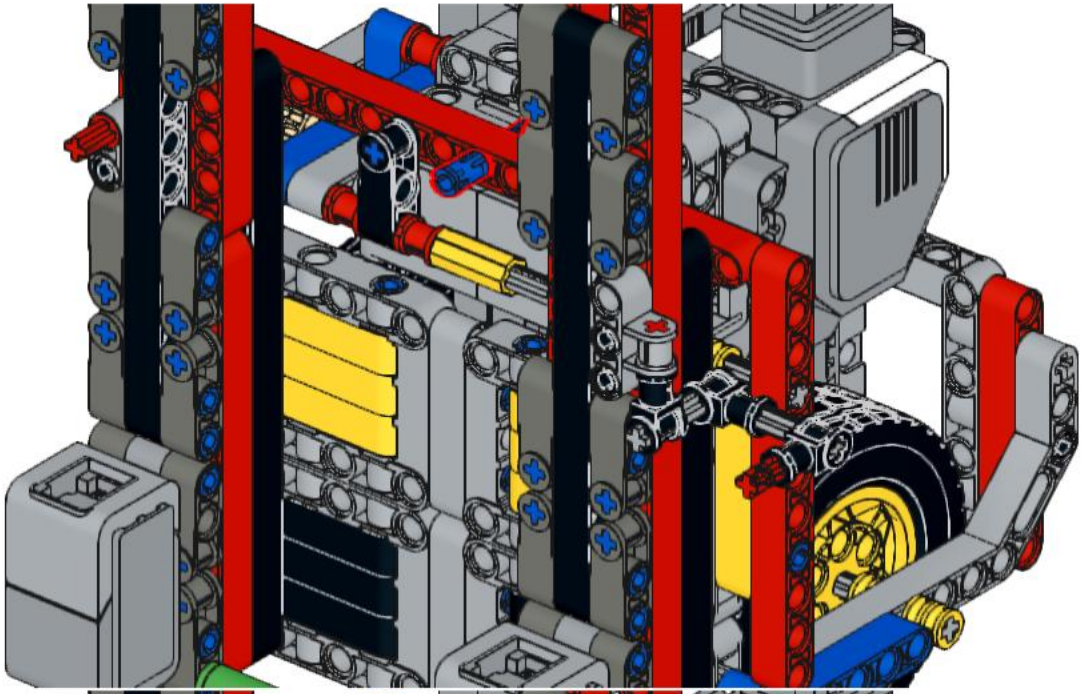

248

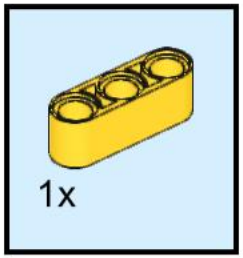

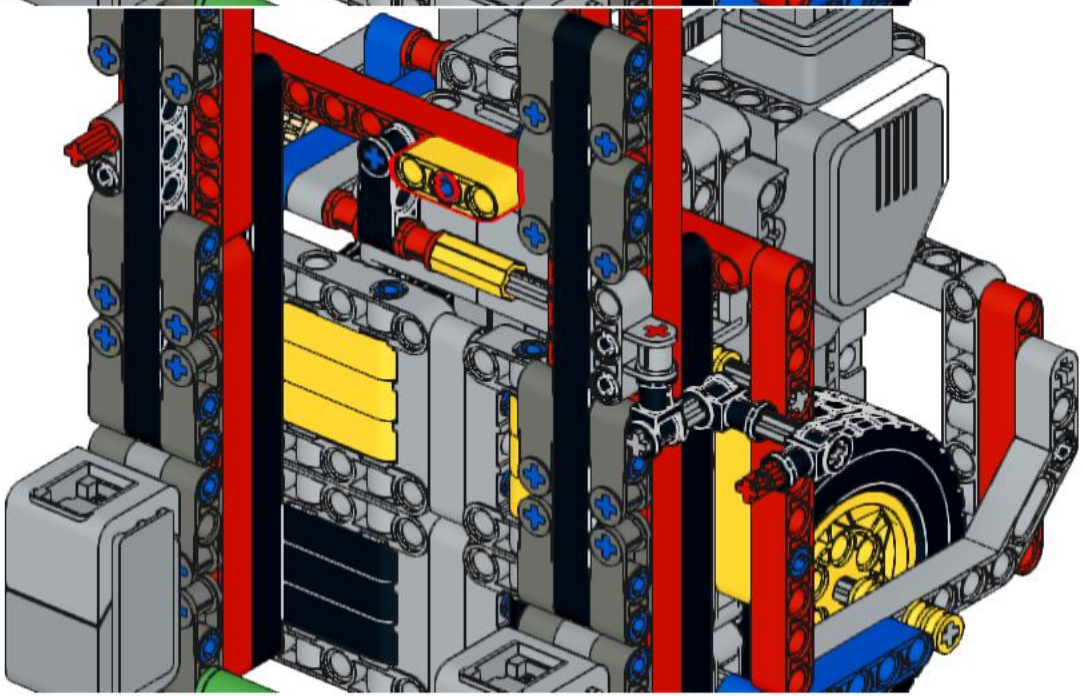

249

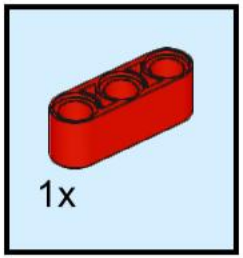

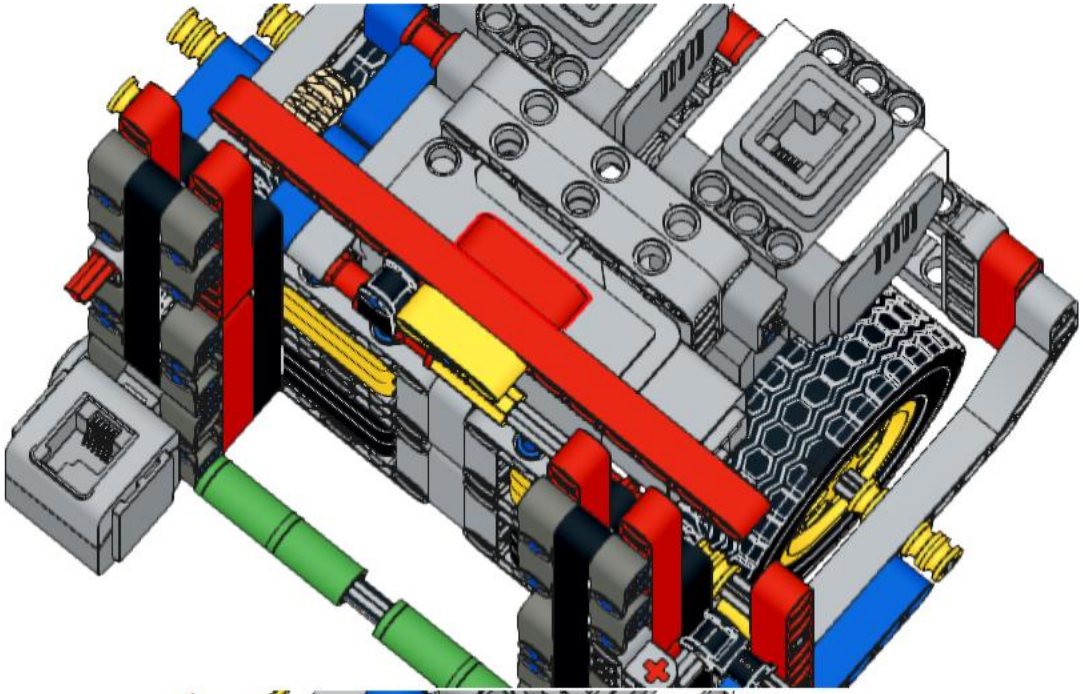

250

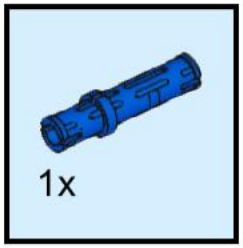

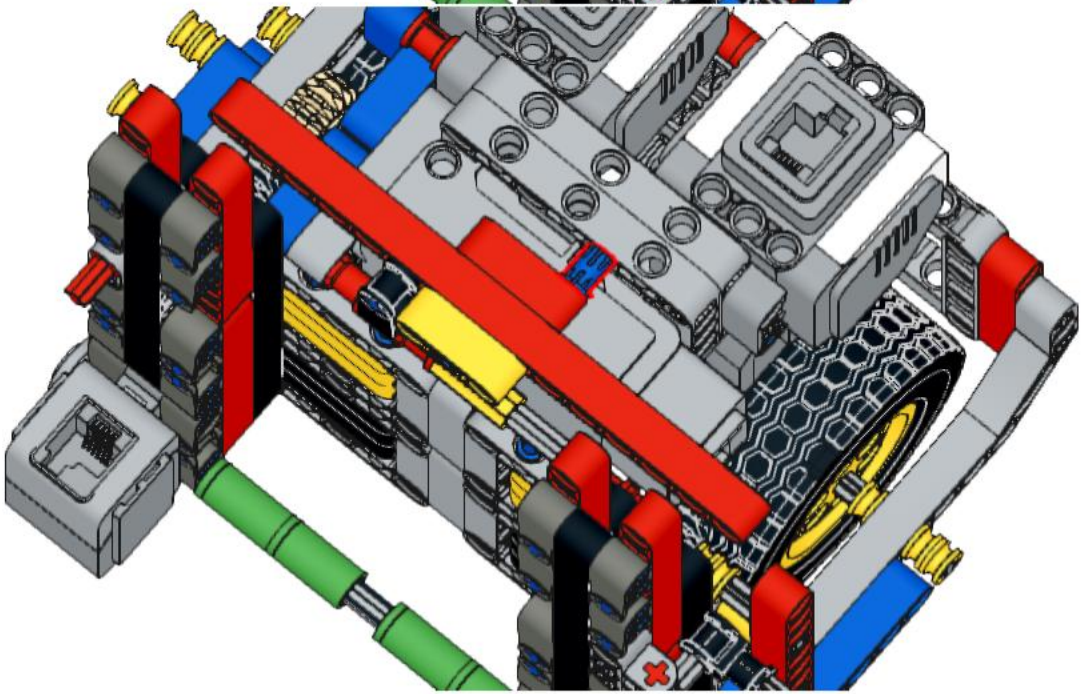

251

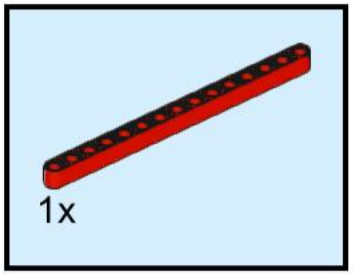

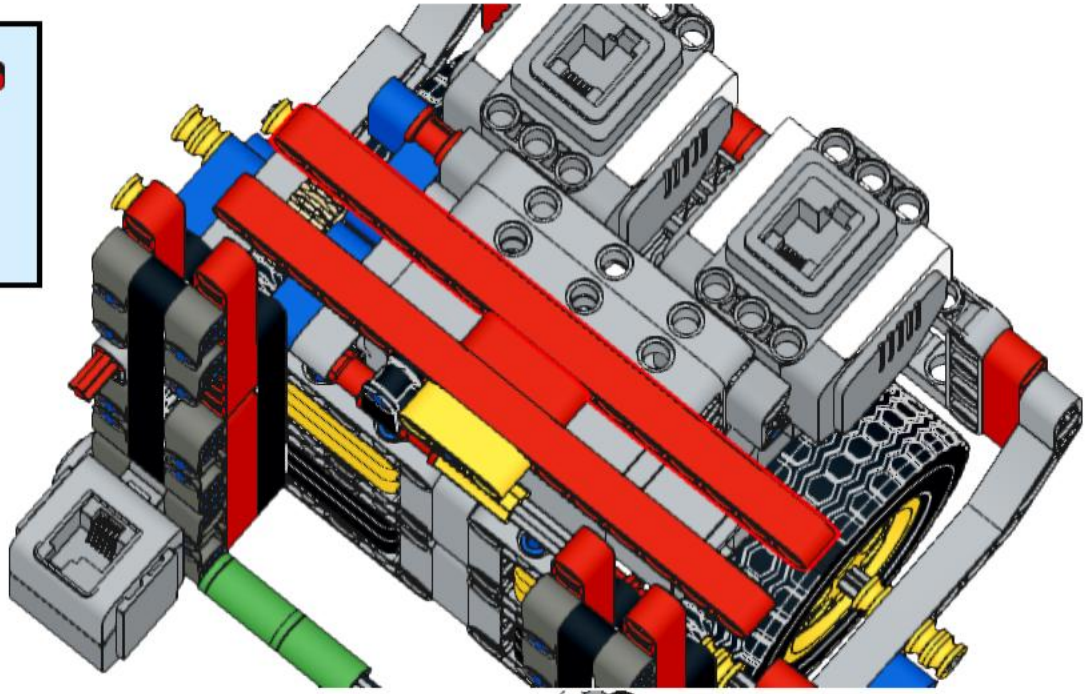

252

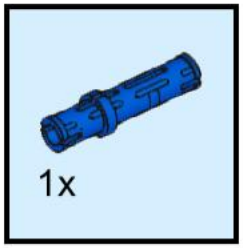

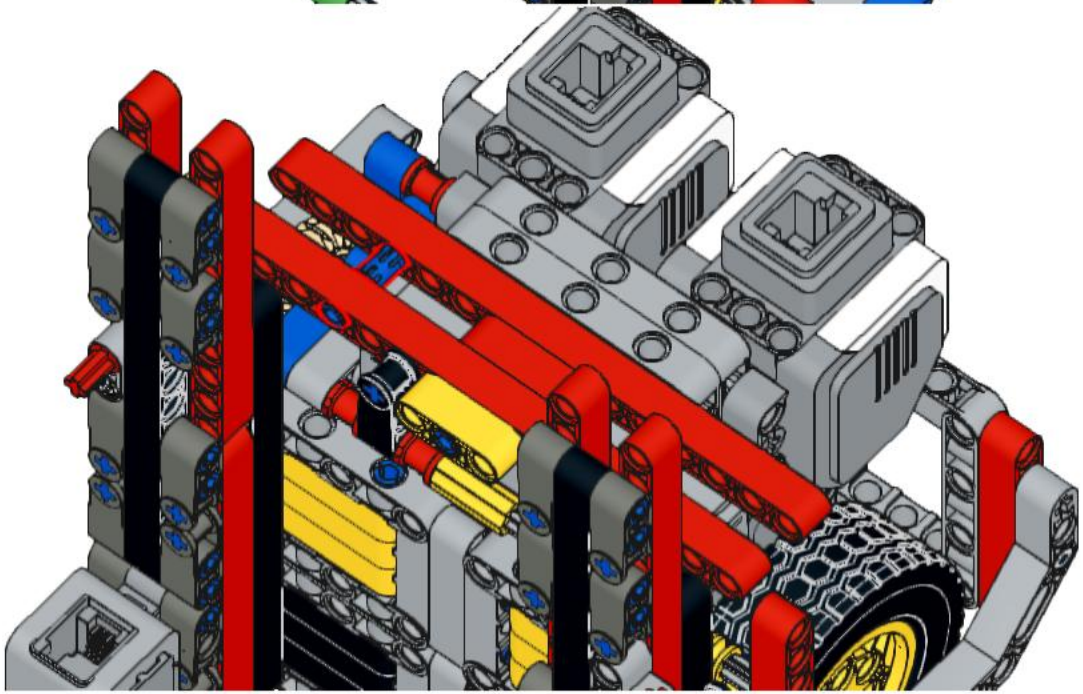

253

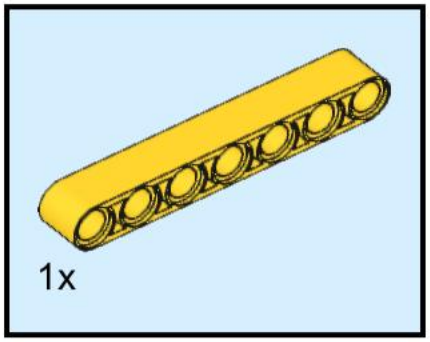

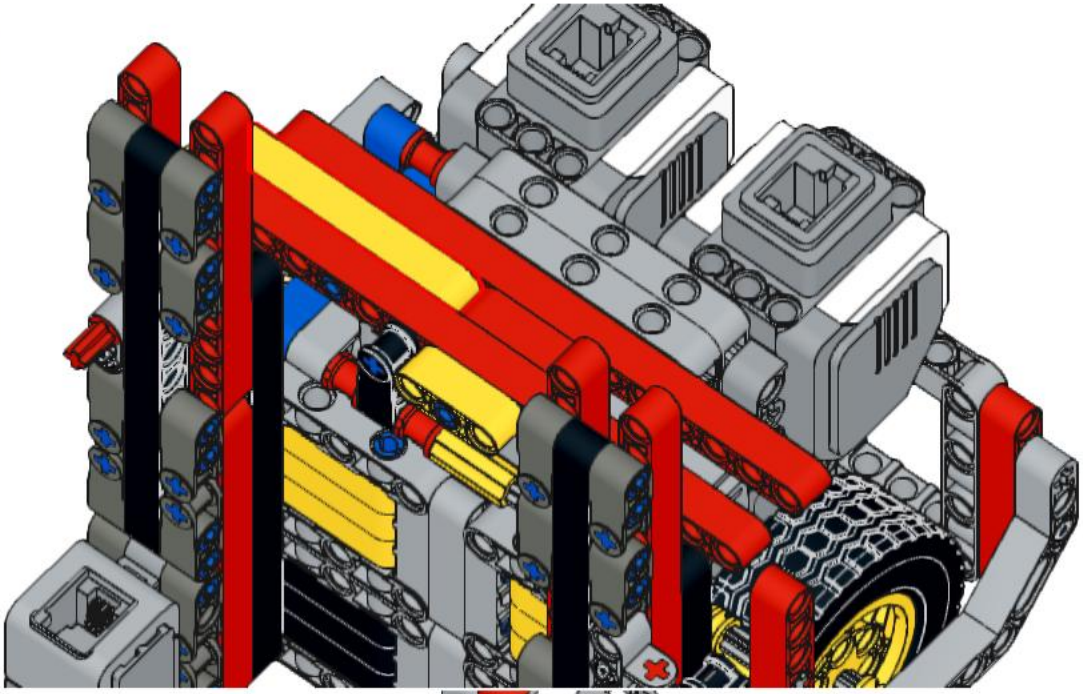

254

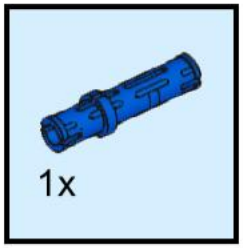

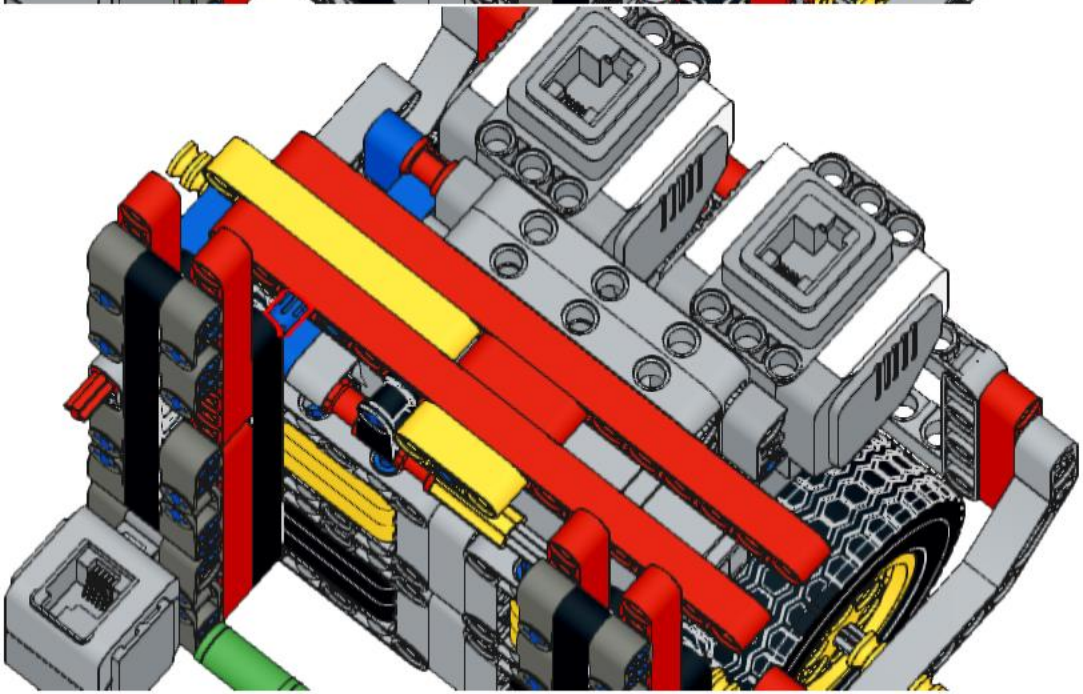

255

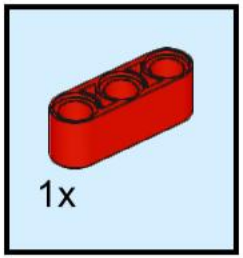

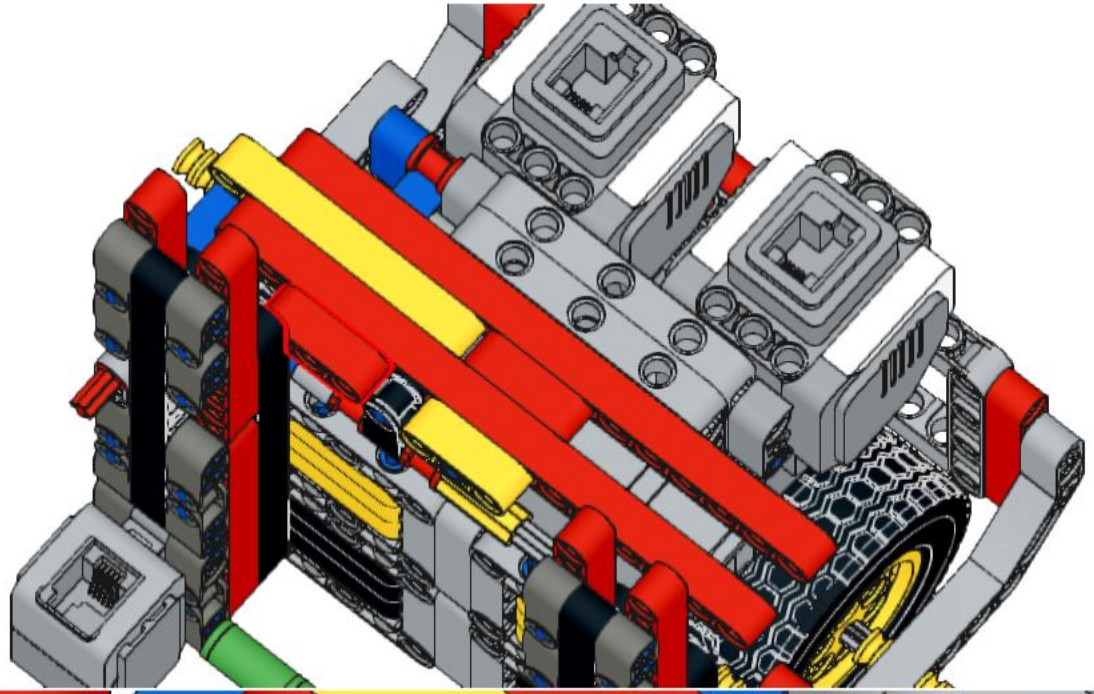

256

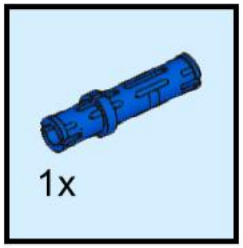

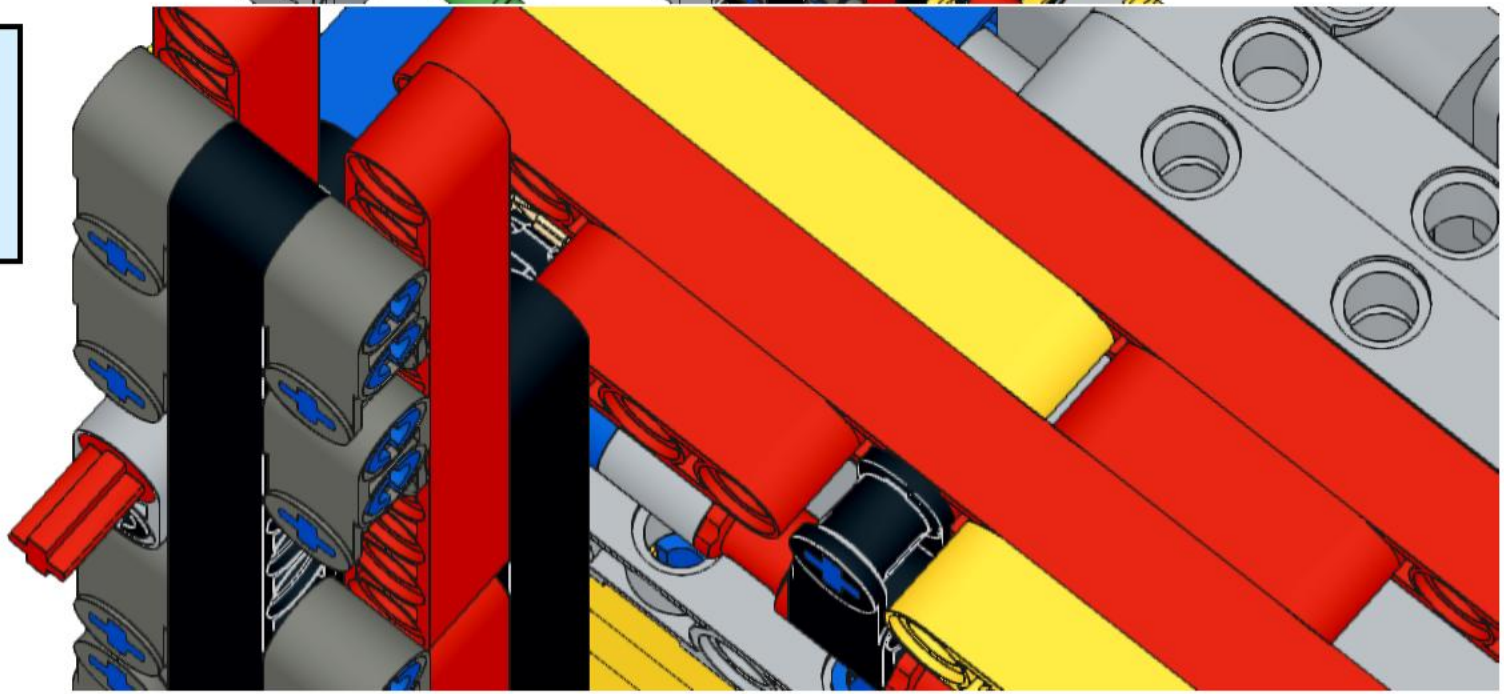

257

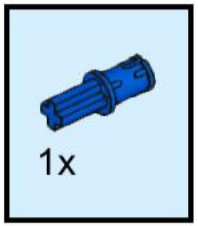

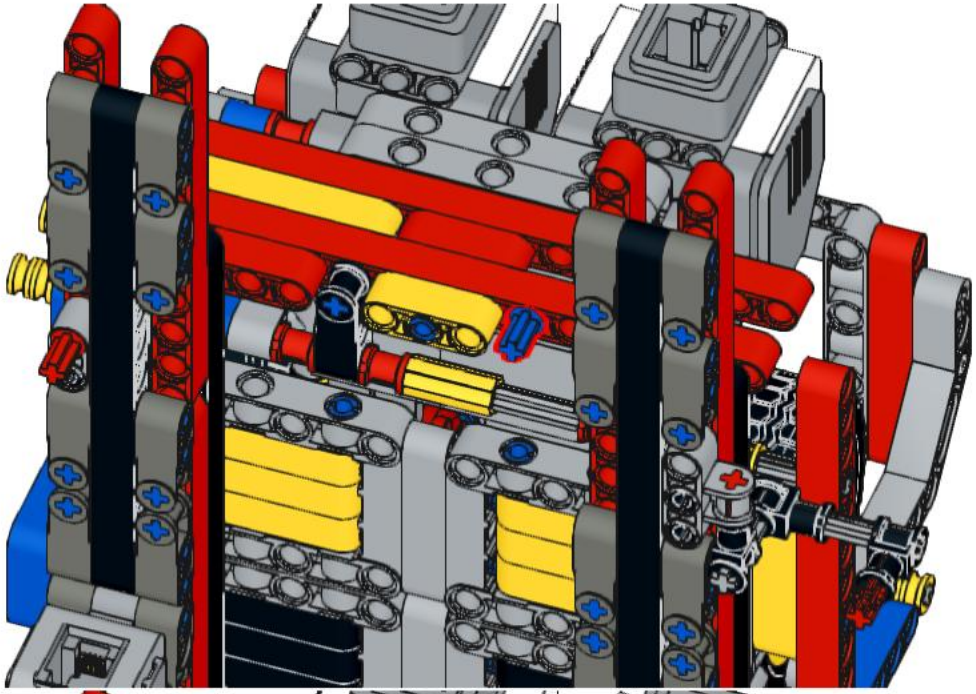

258

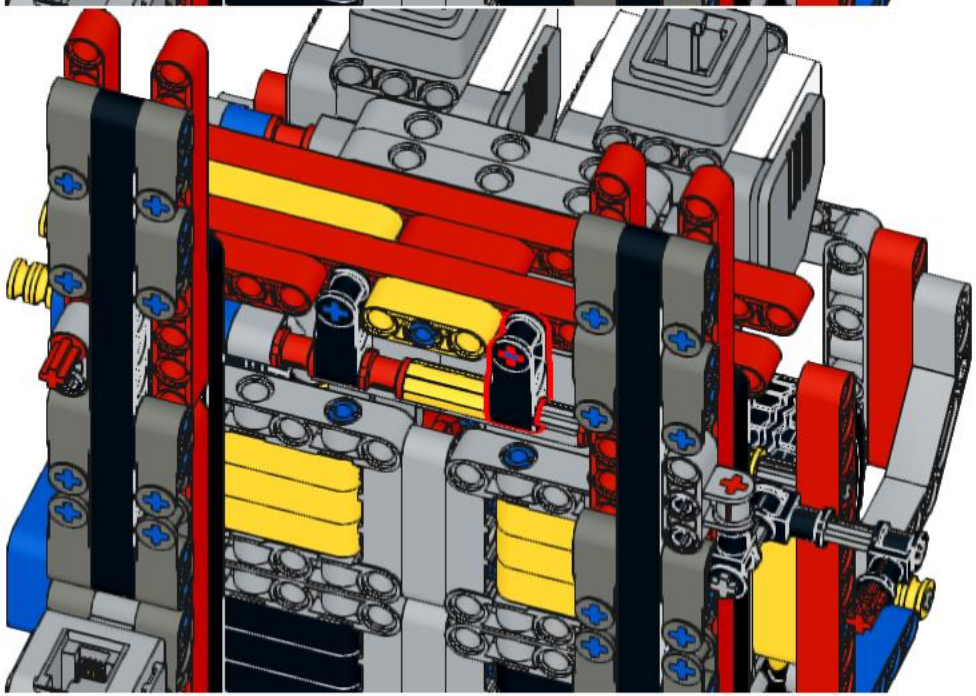

259

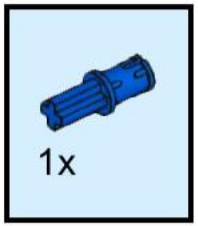

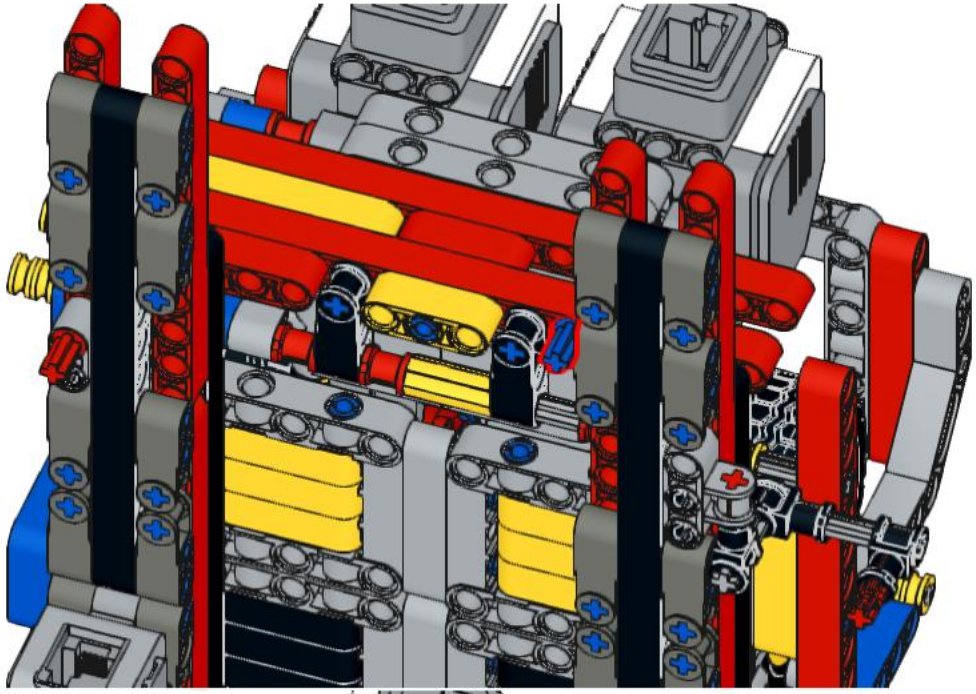

260

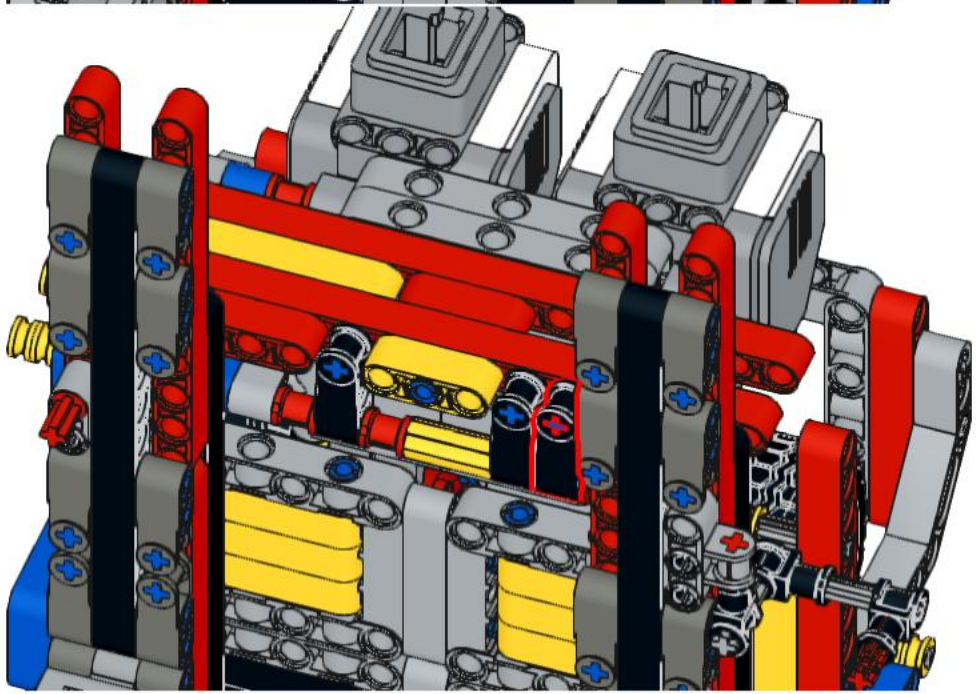

261

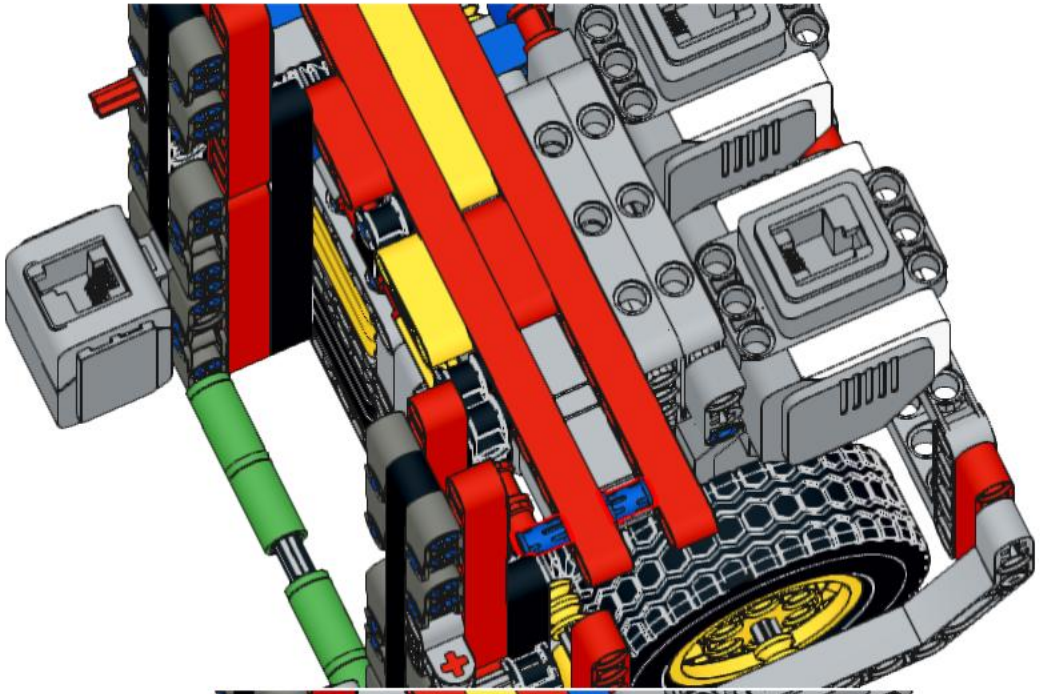

262

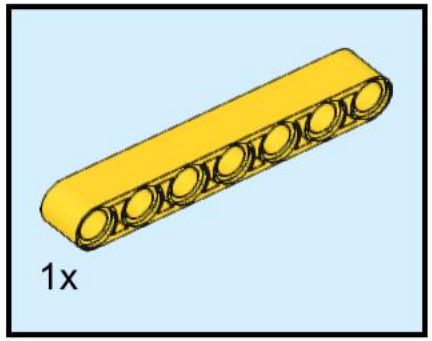

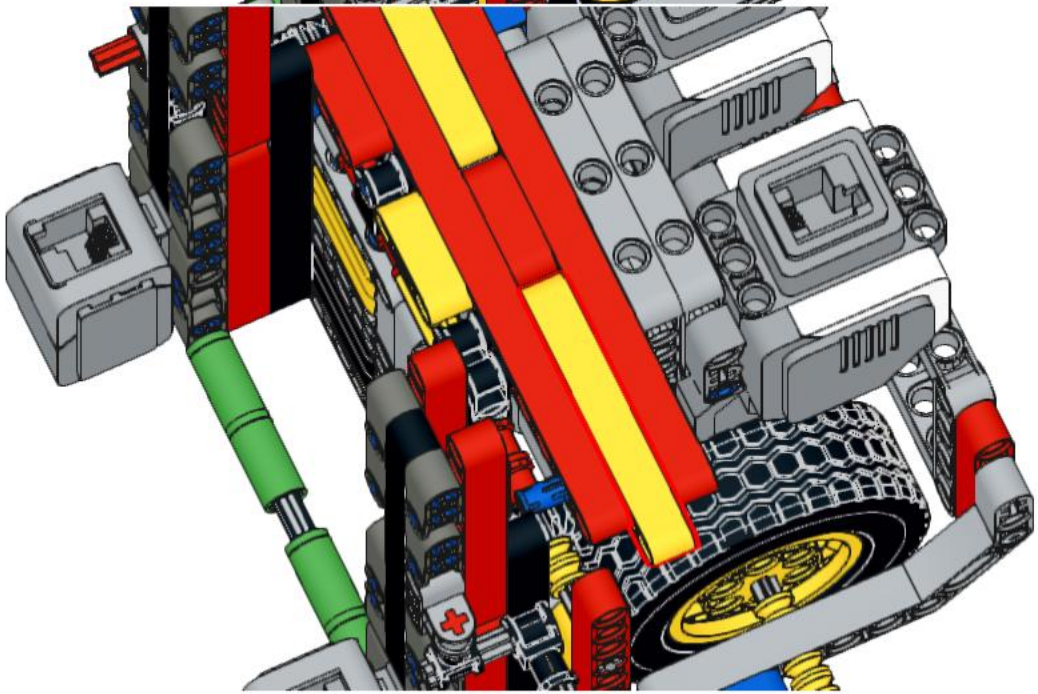

263

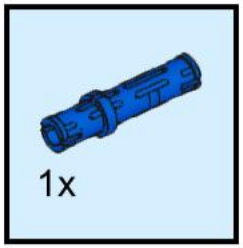

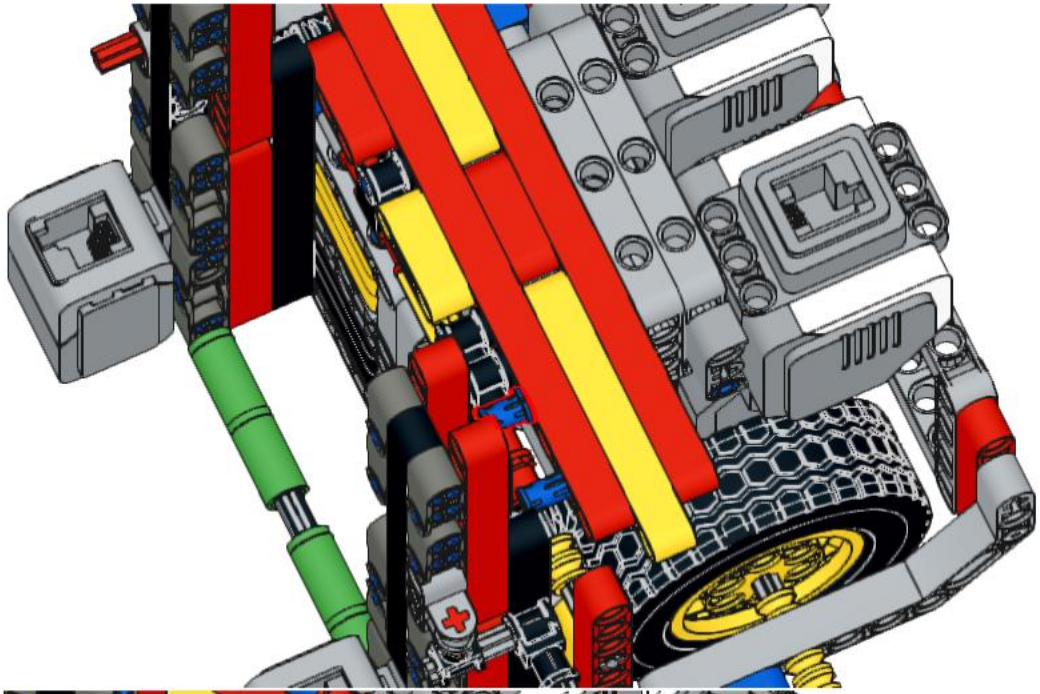

264

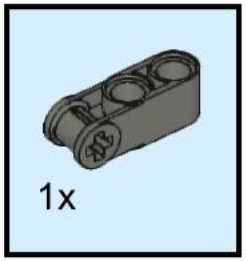

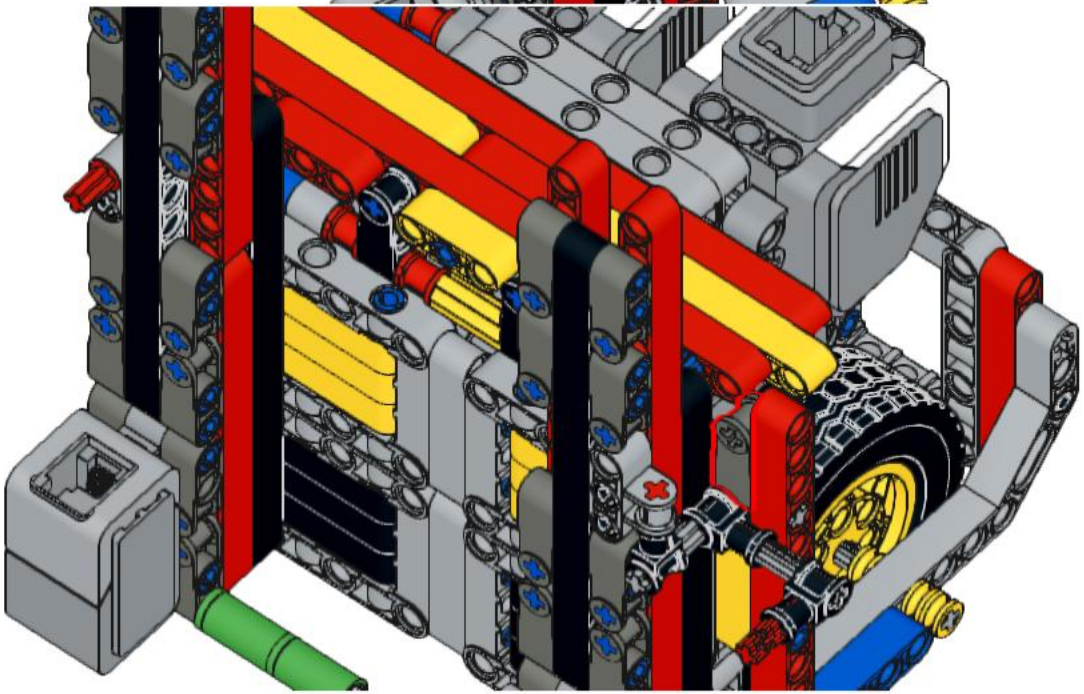

265

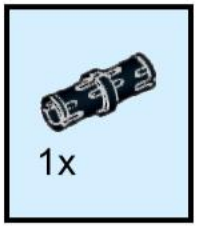

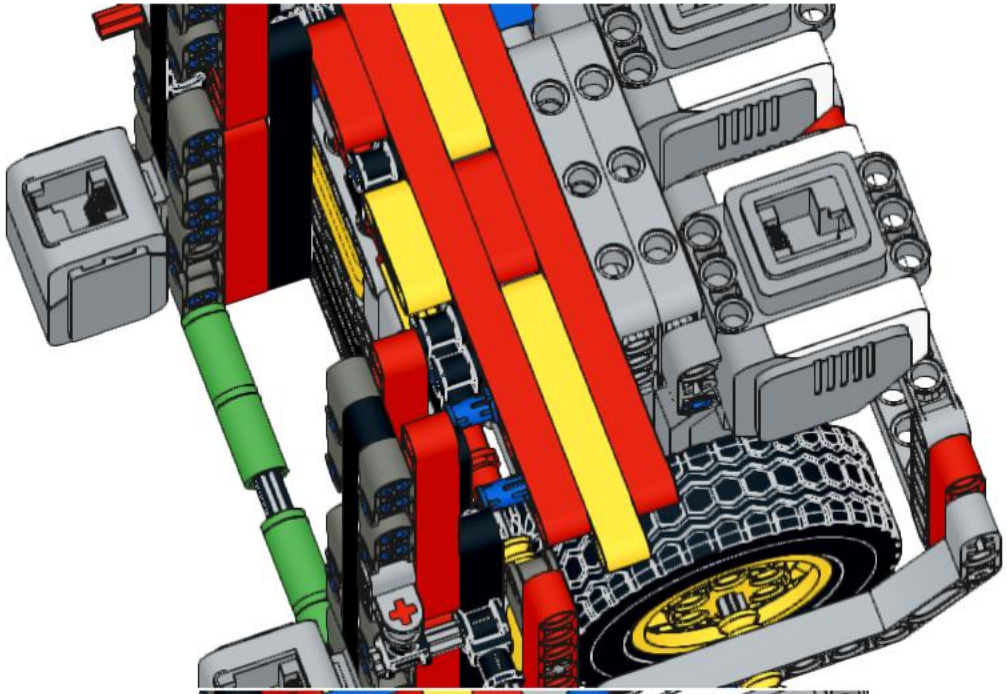

266

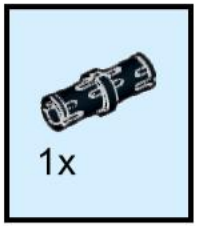

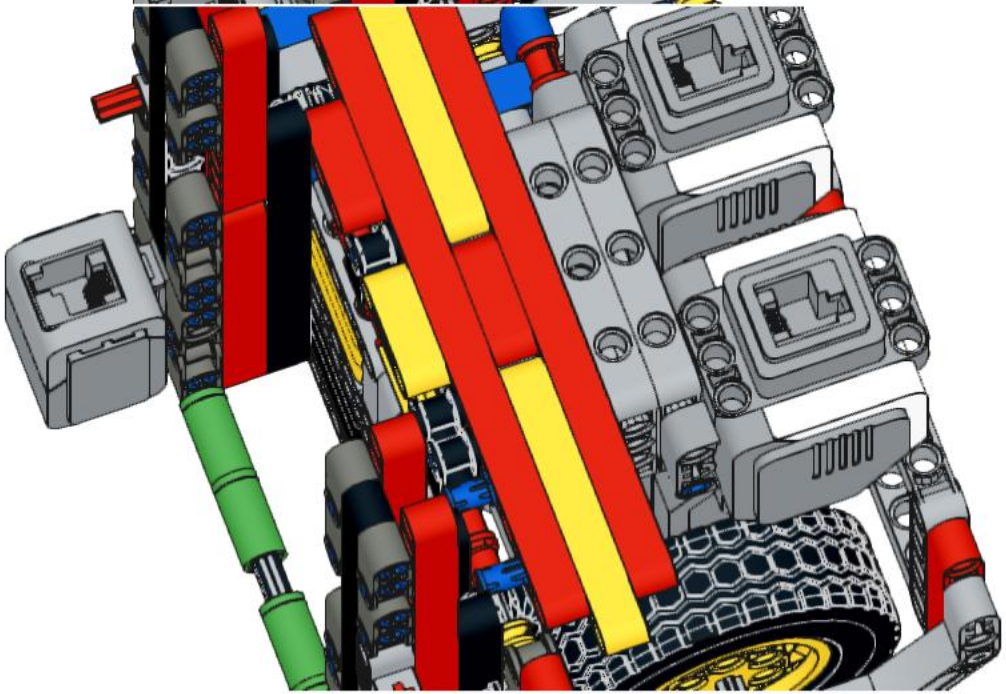

267

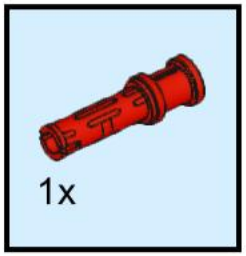

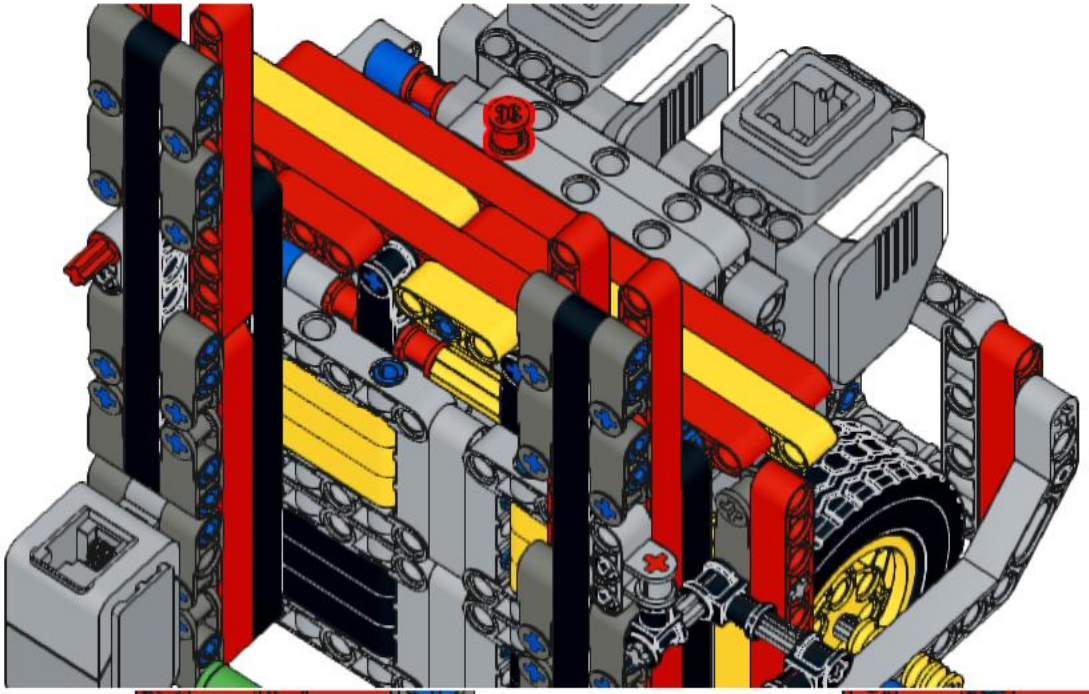

268

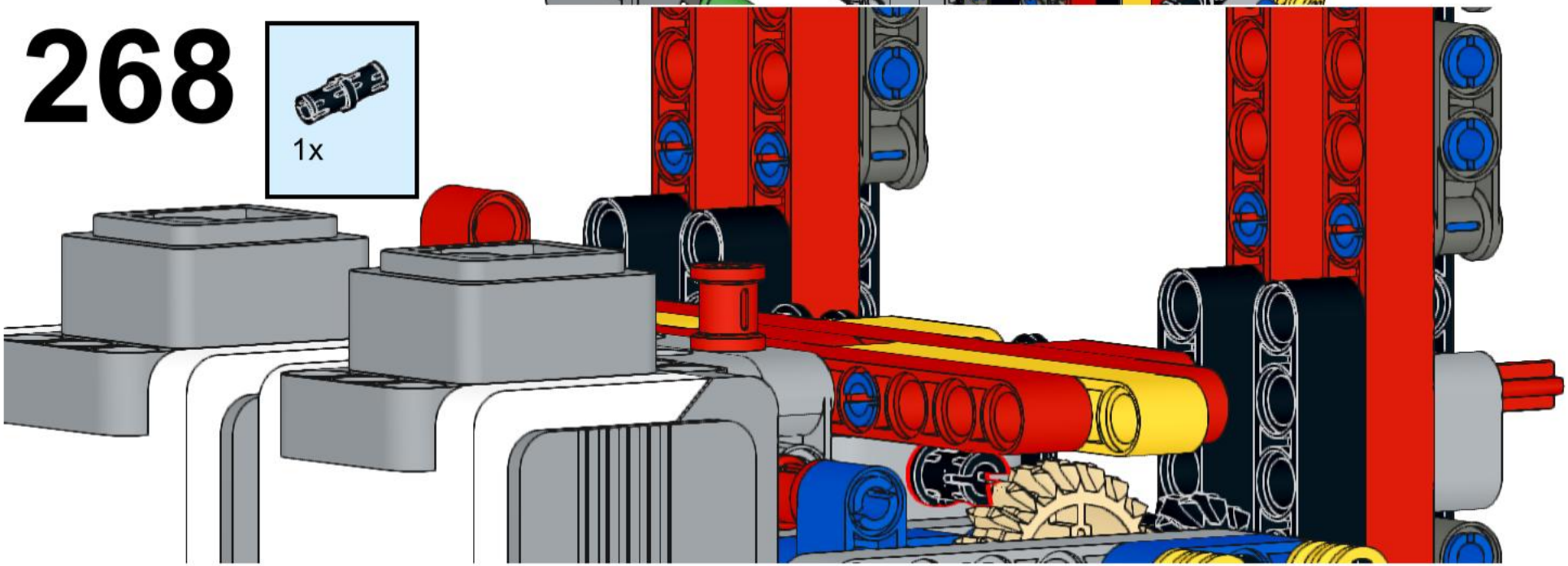

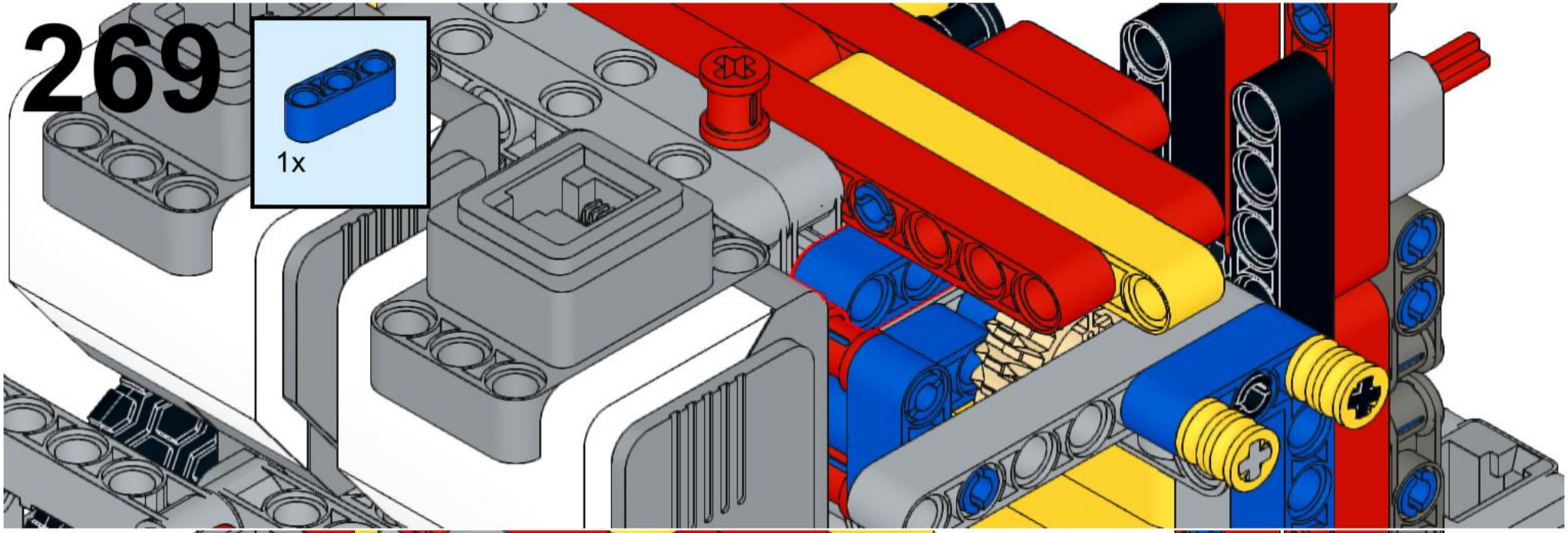
269
1x

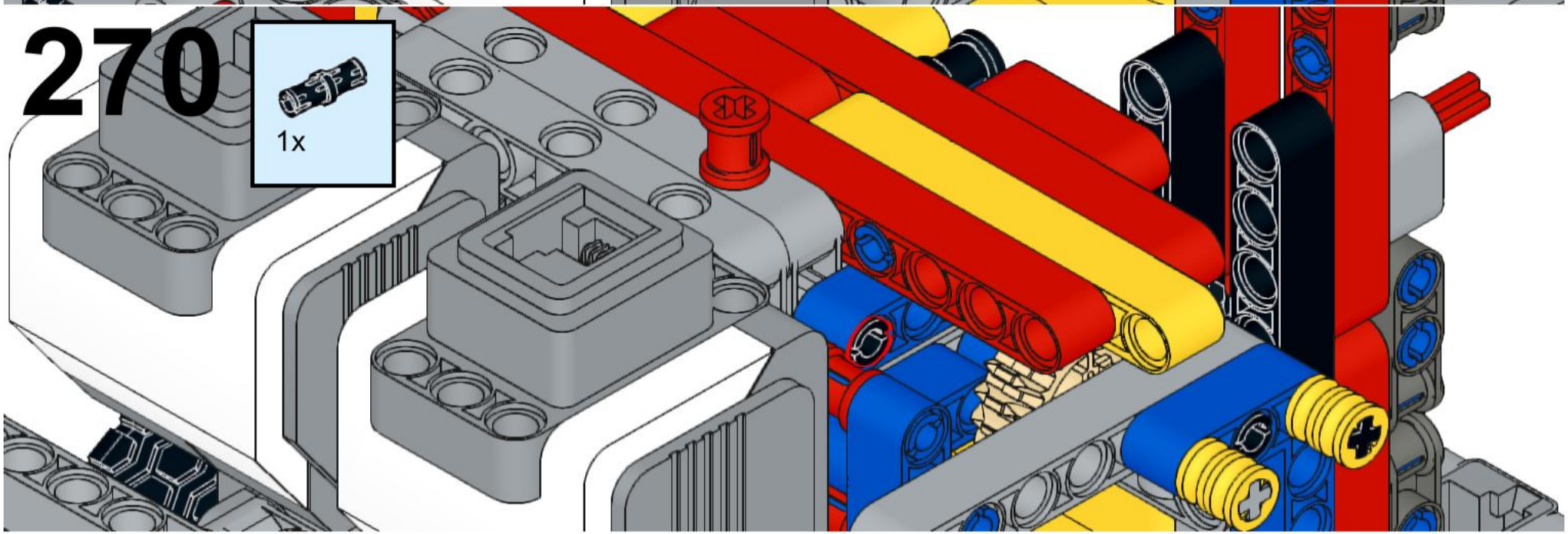
270
1x

271

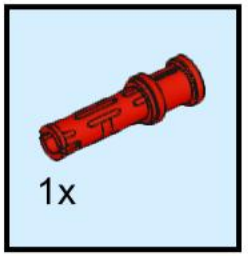

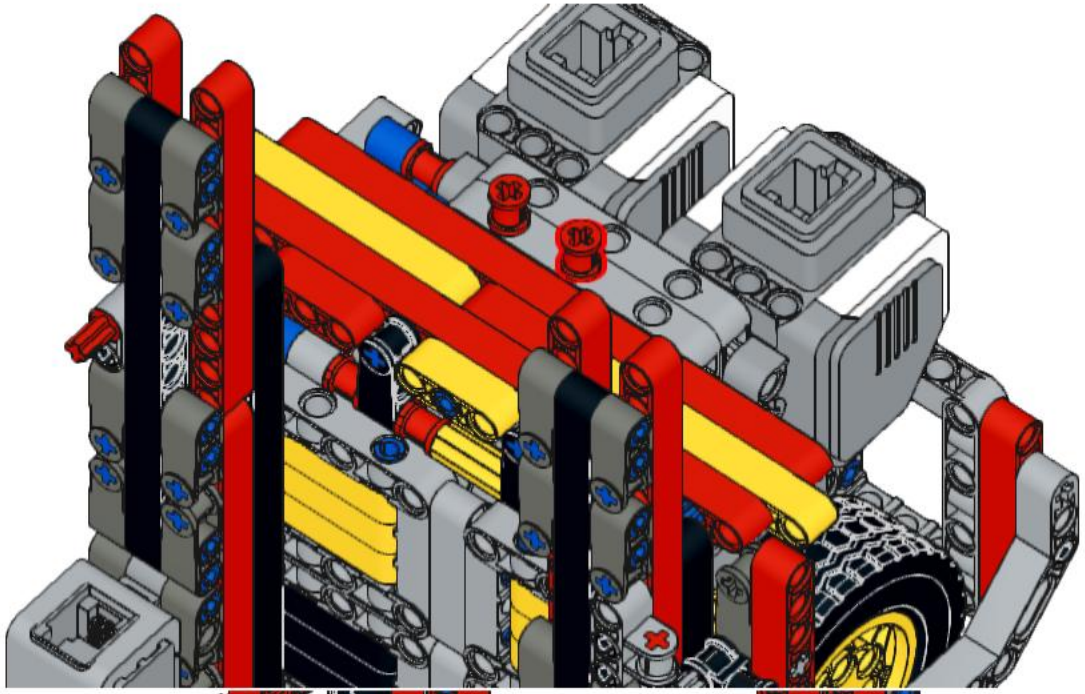

272

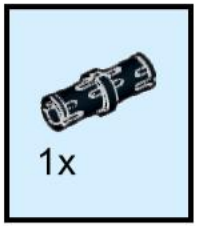

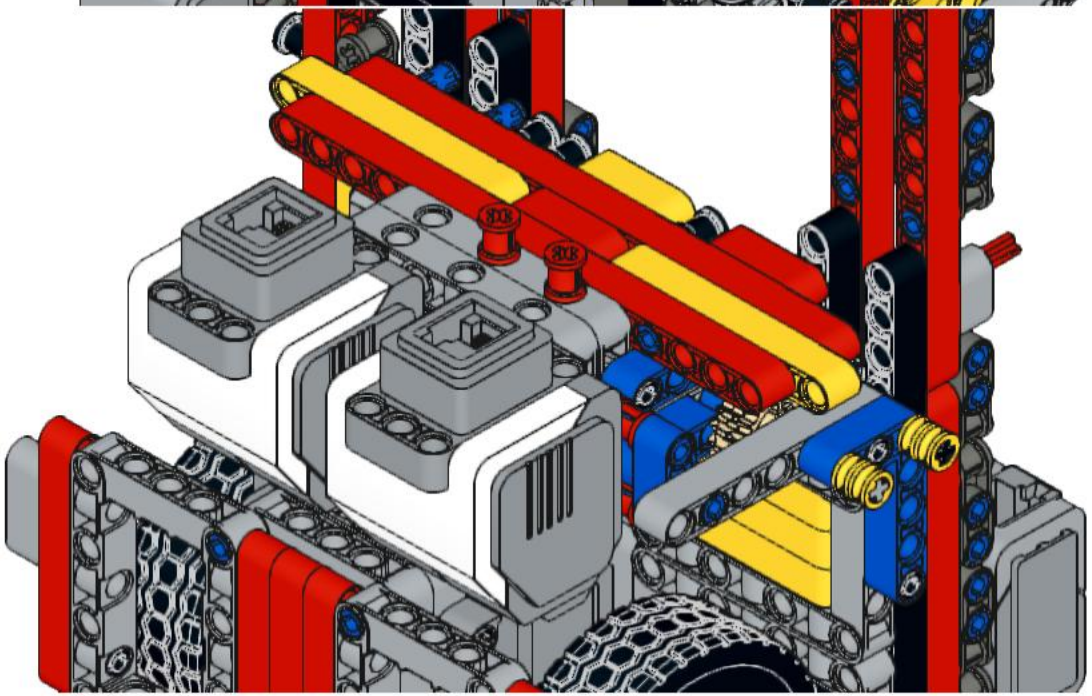

273

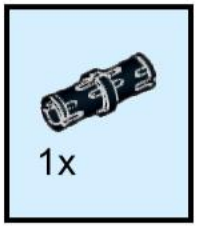

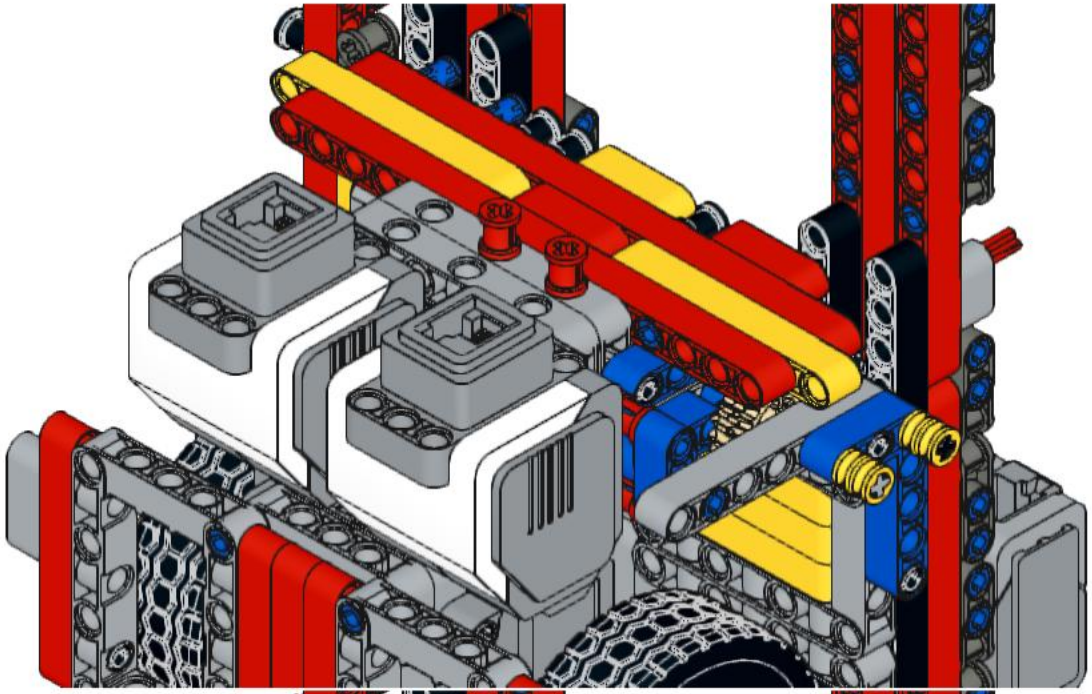

274

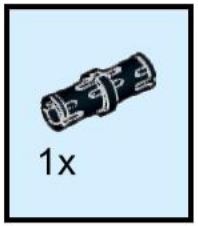

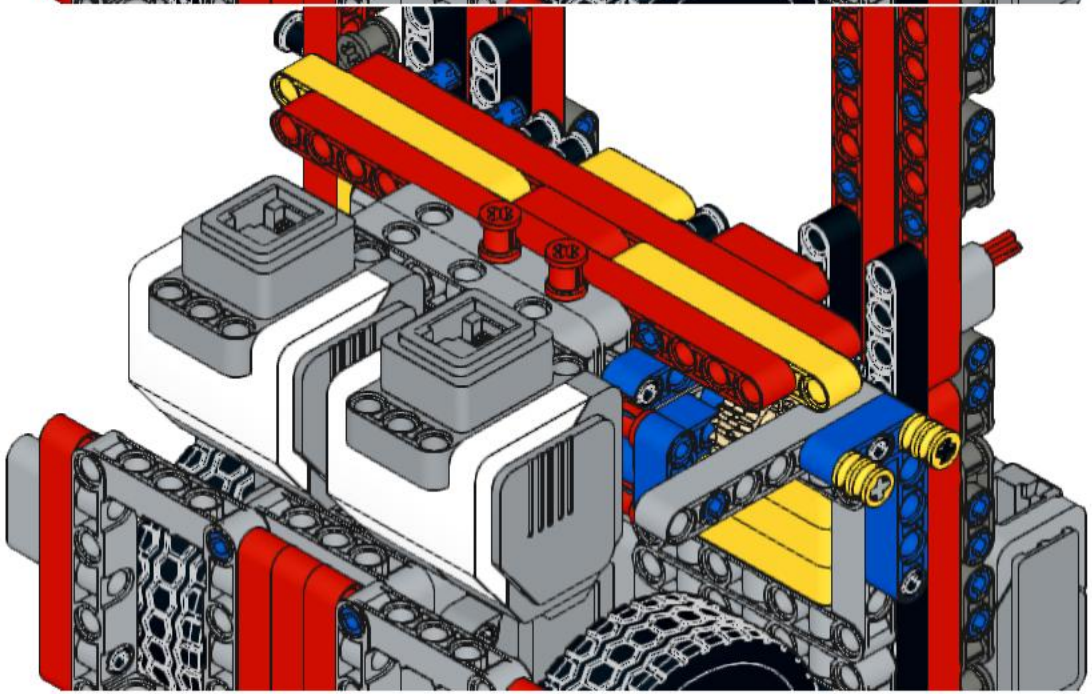

275

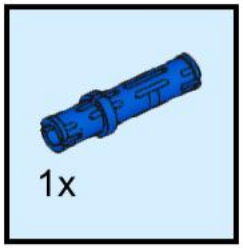

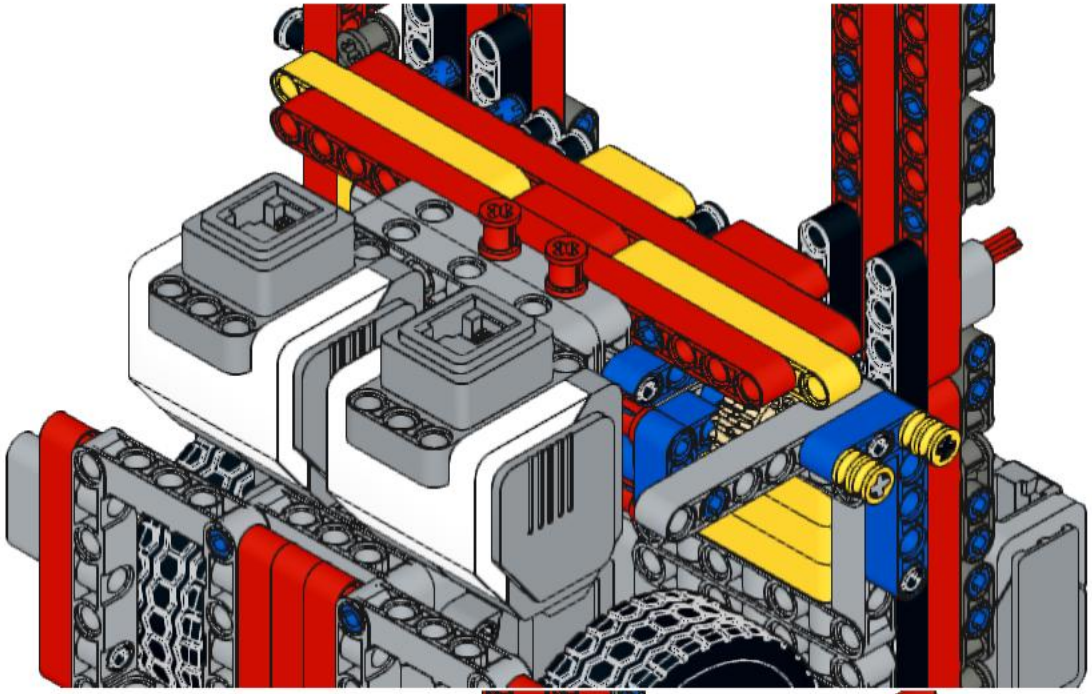

276

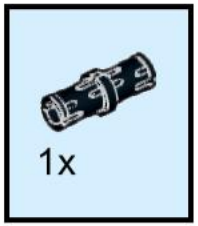

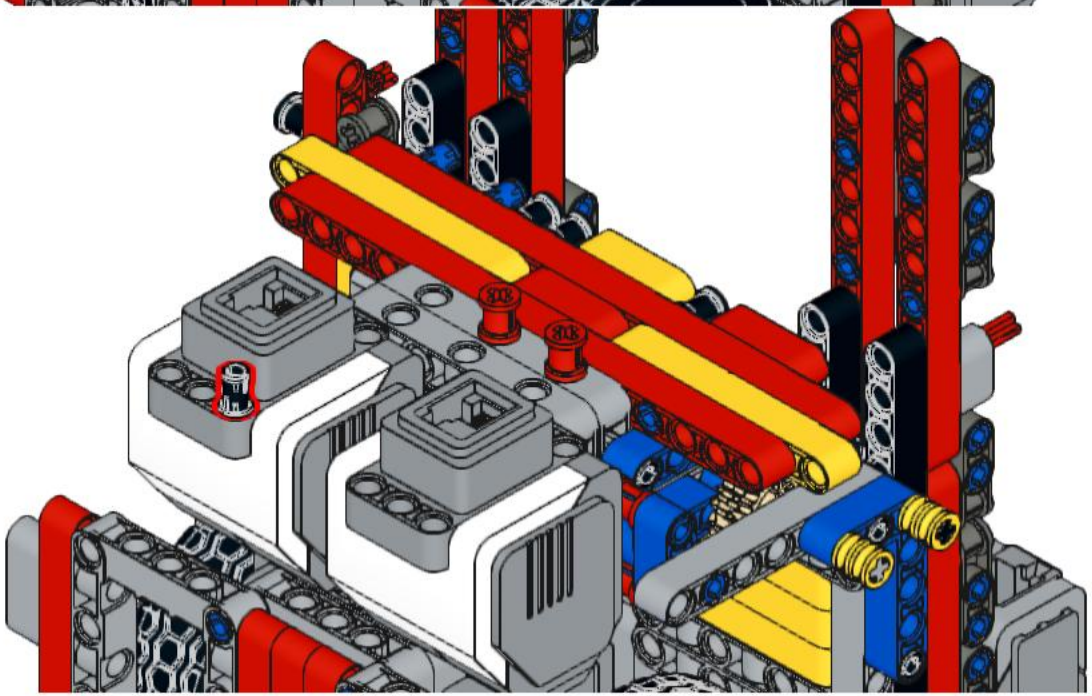

277

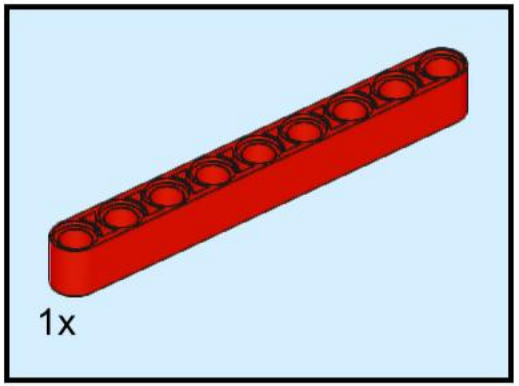

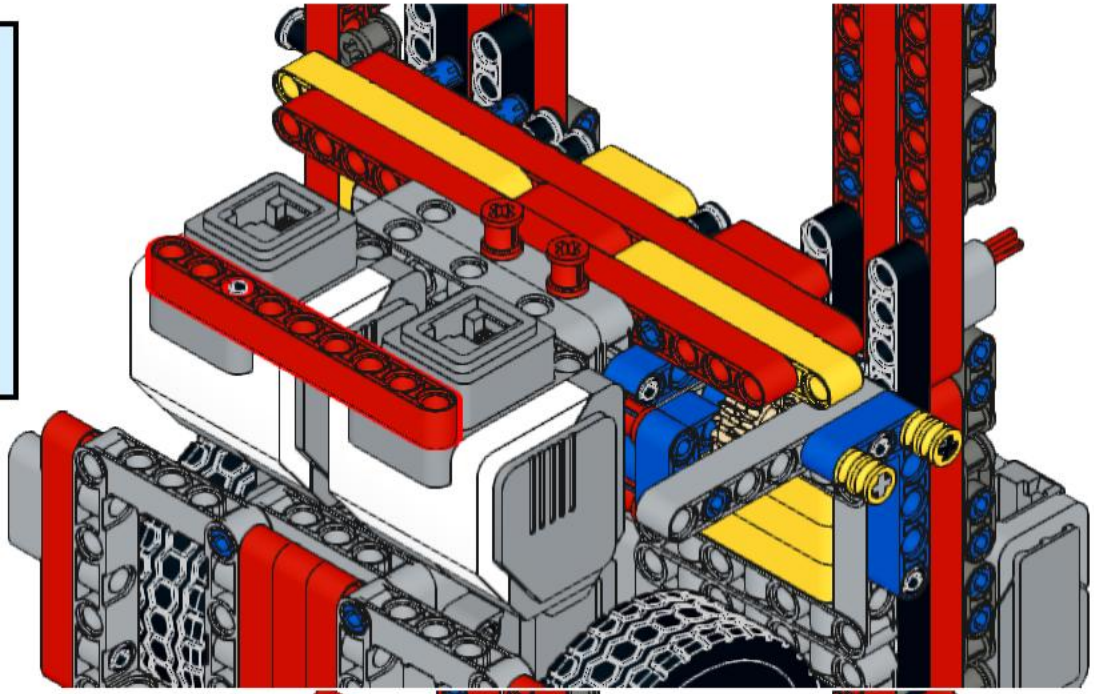

278

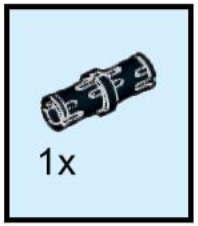

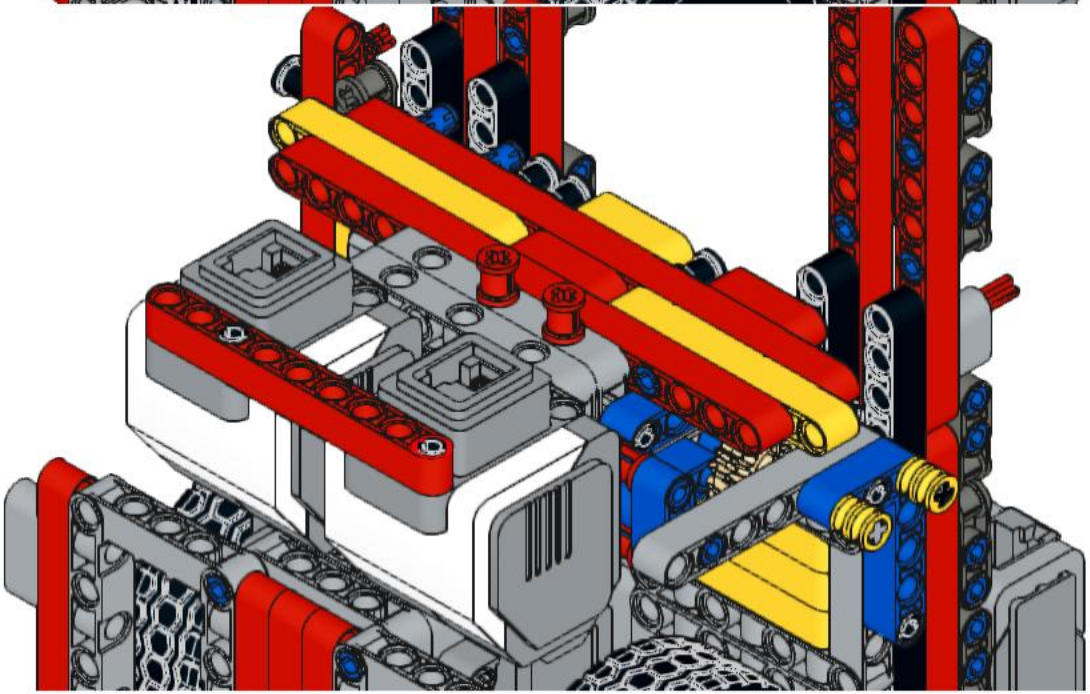

279

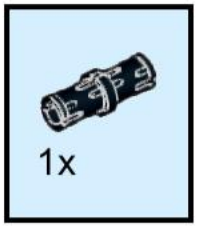

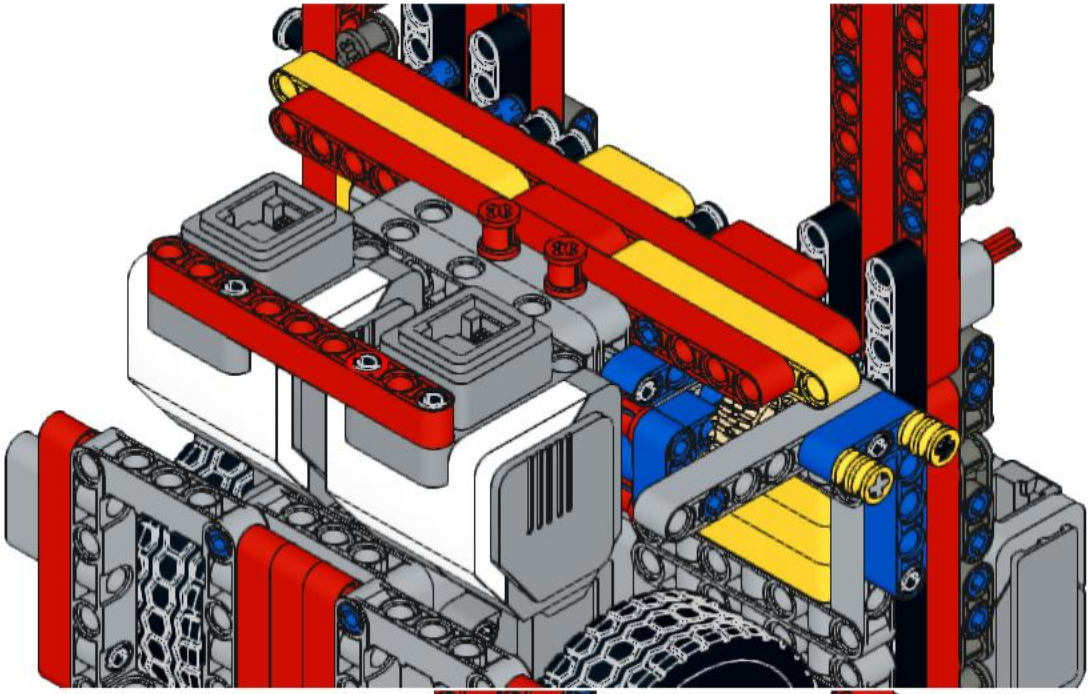

280

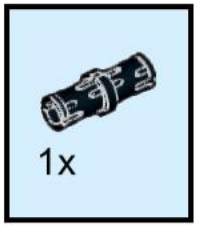

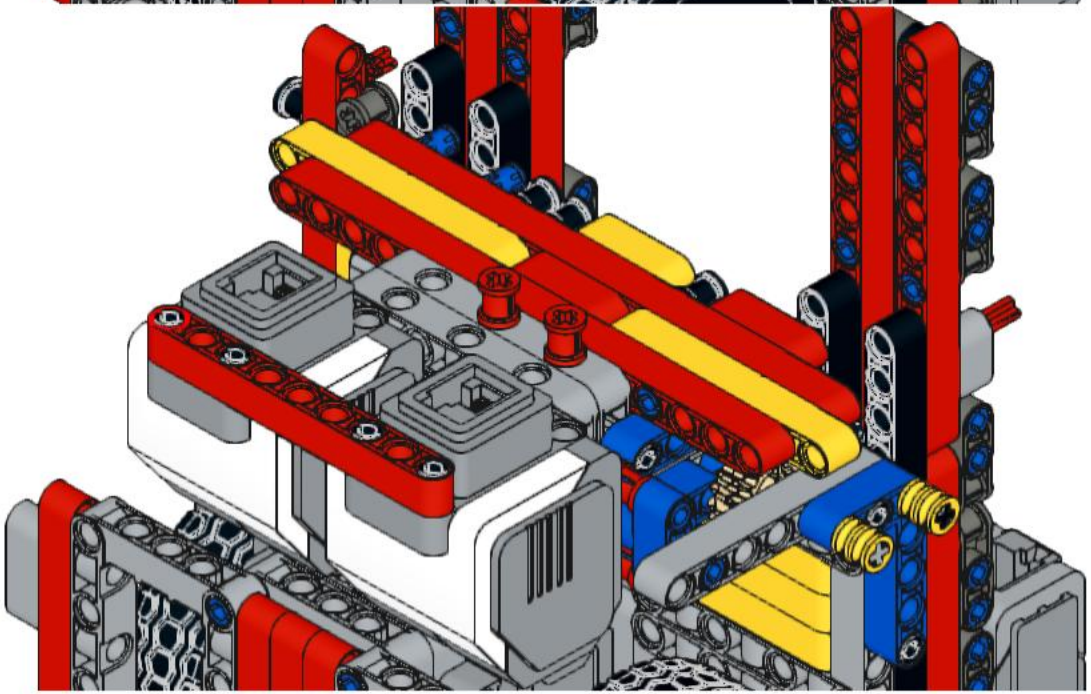

281

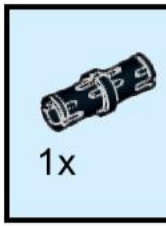

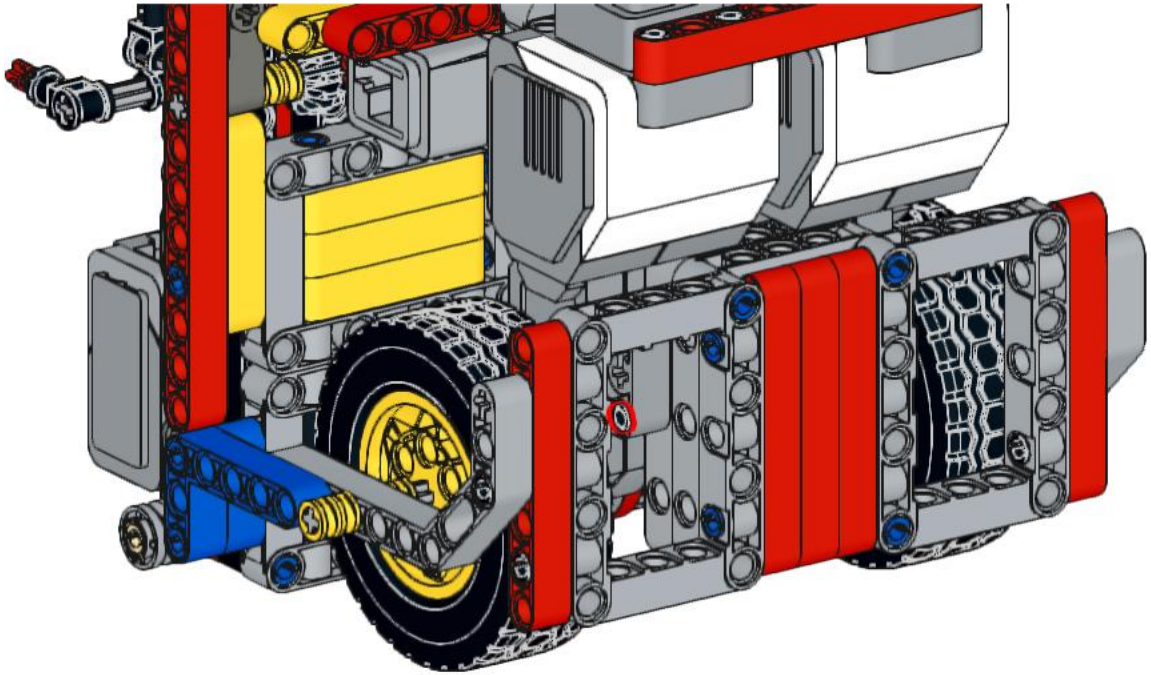

282

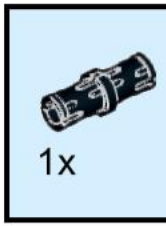

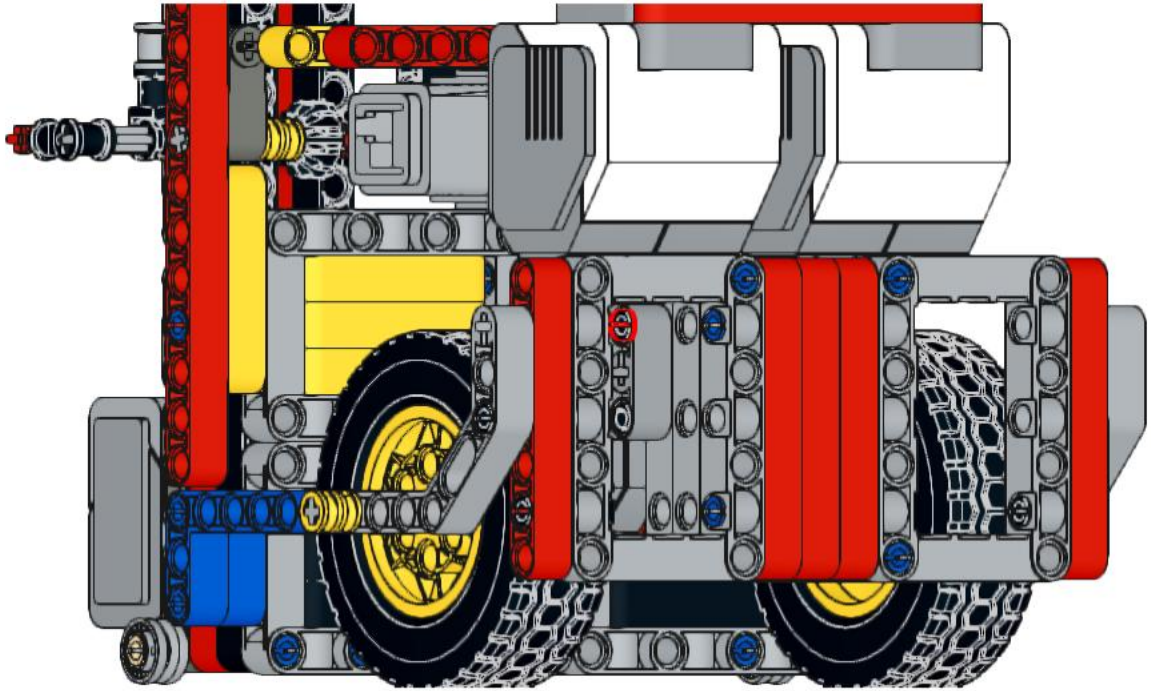

283

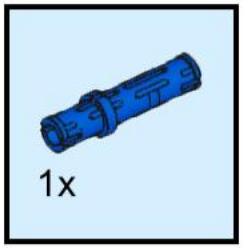

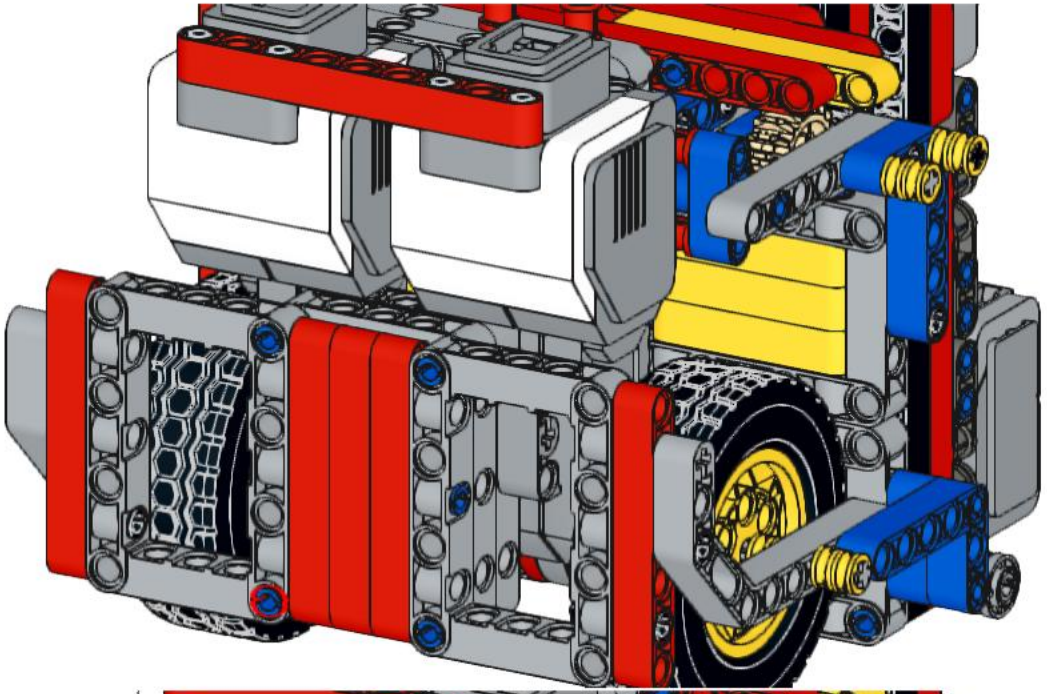

284

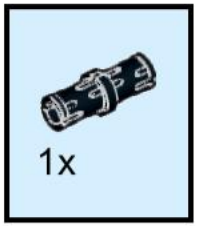

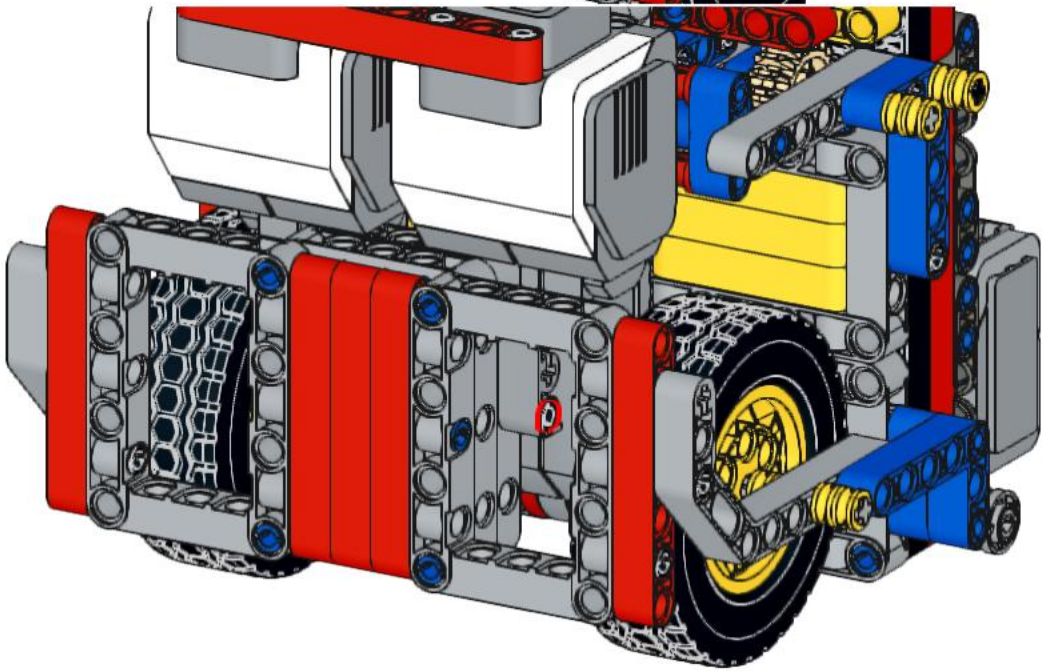

285

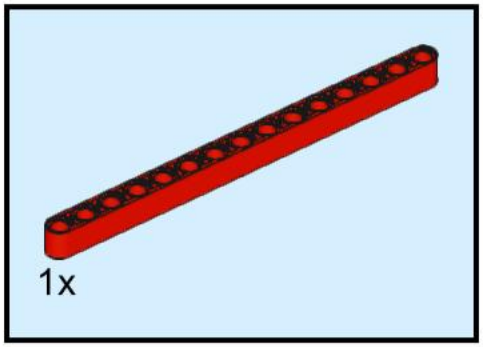

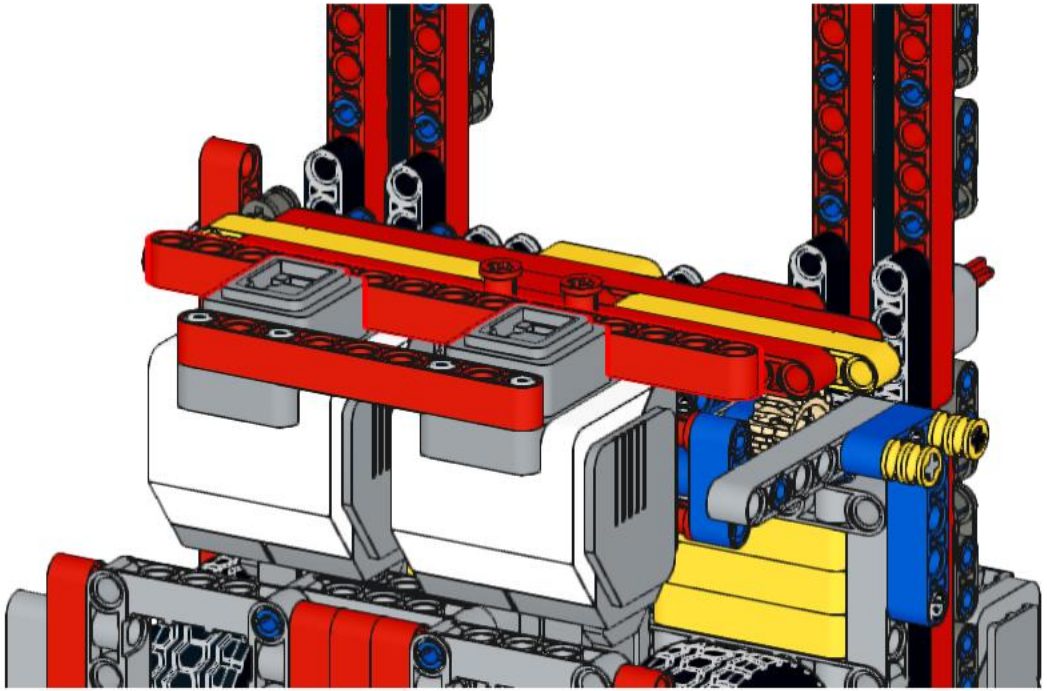

286

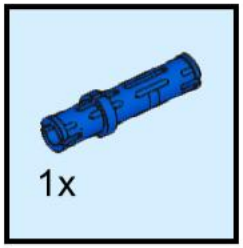

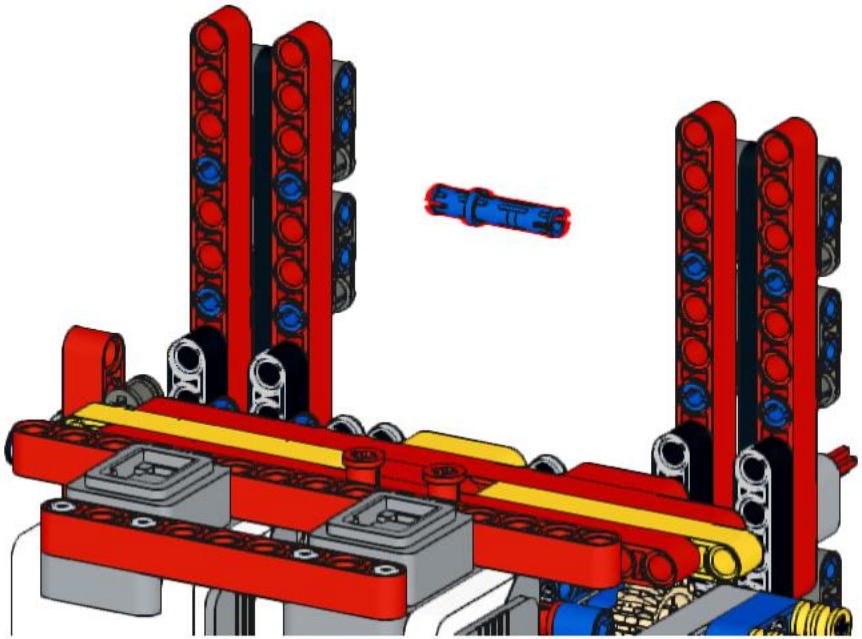

287

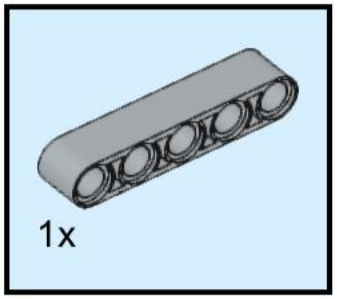

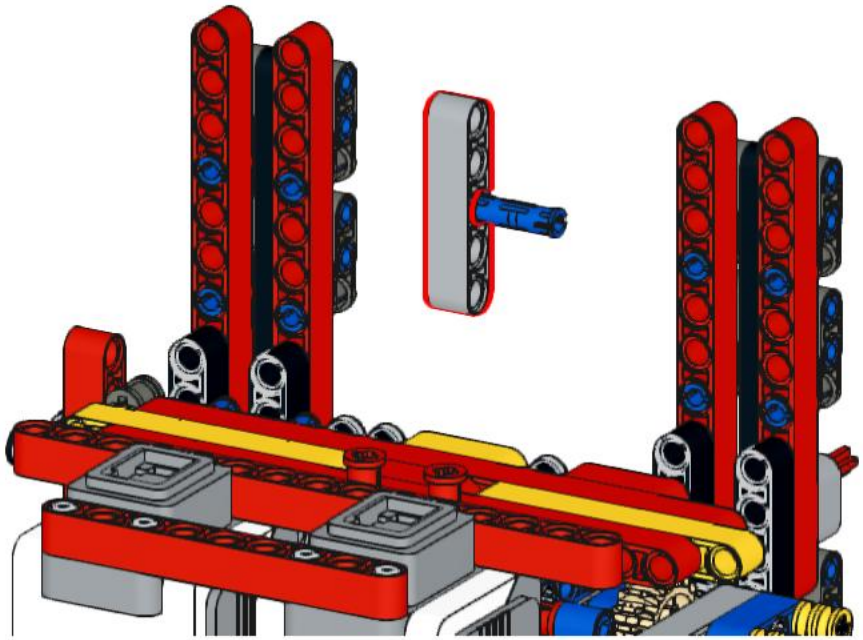

288

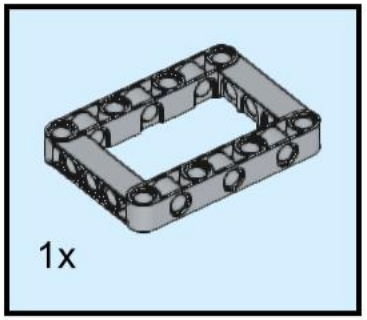

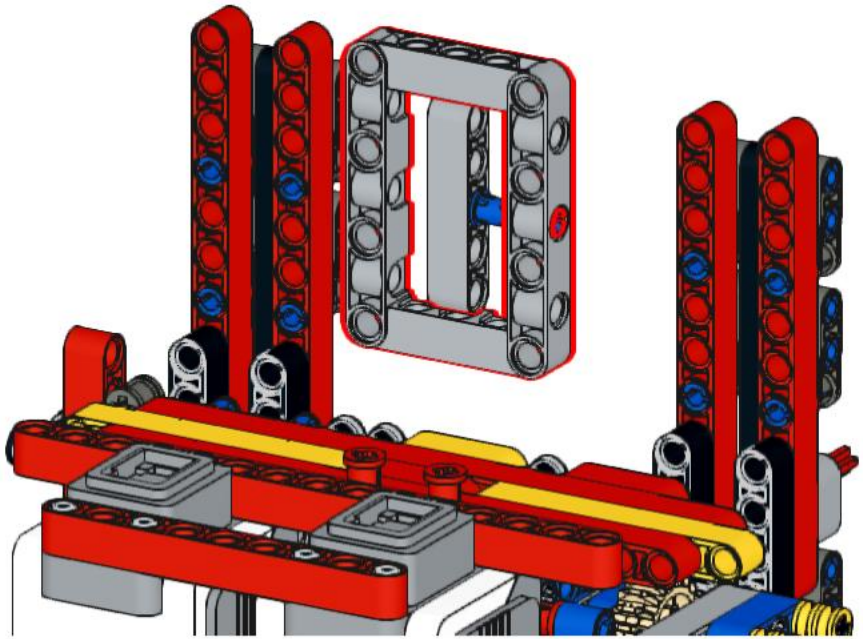

289

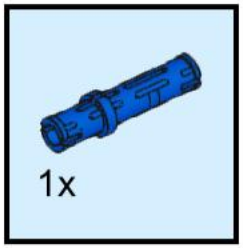

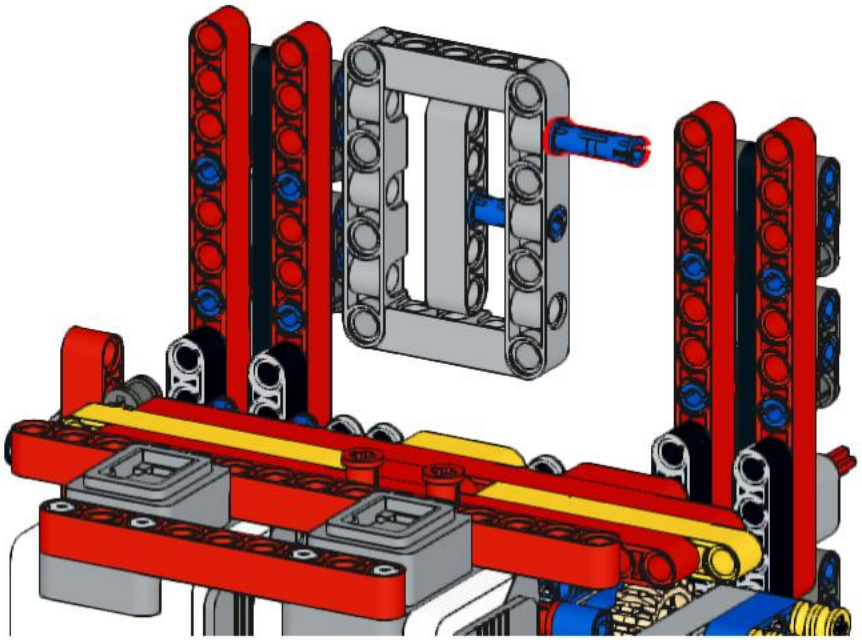

290

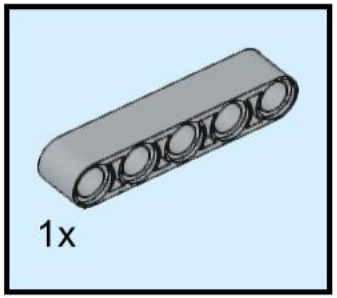

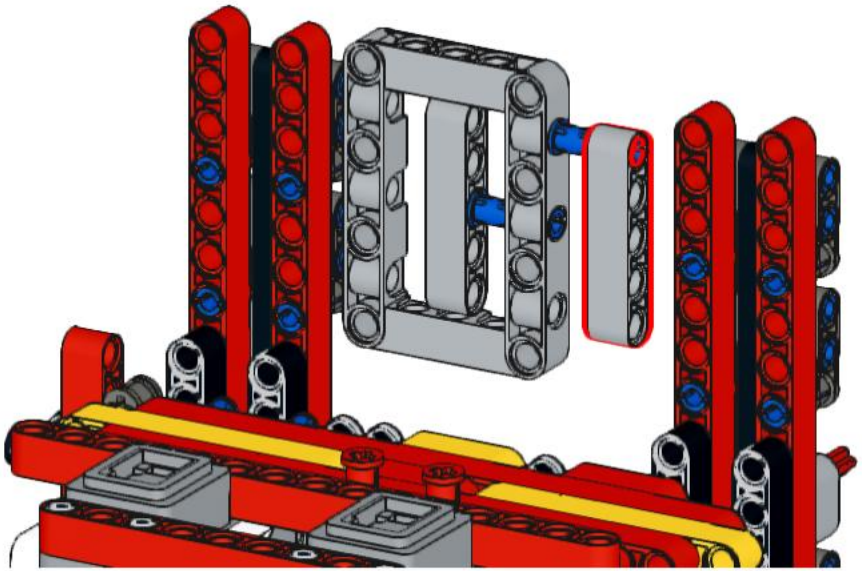

291

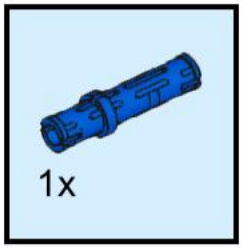

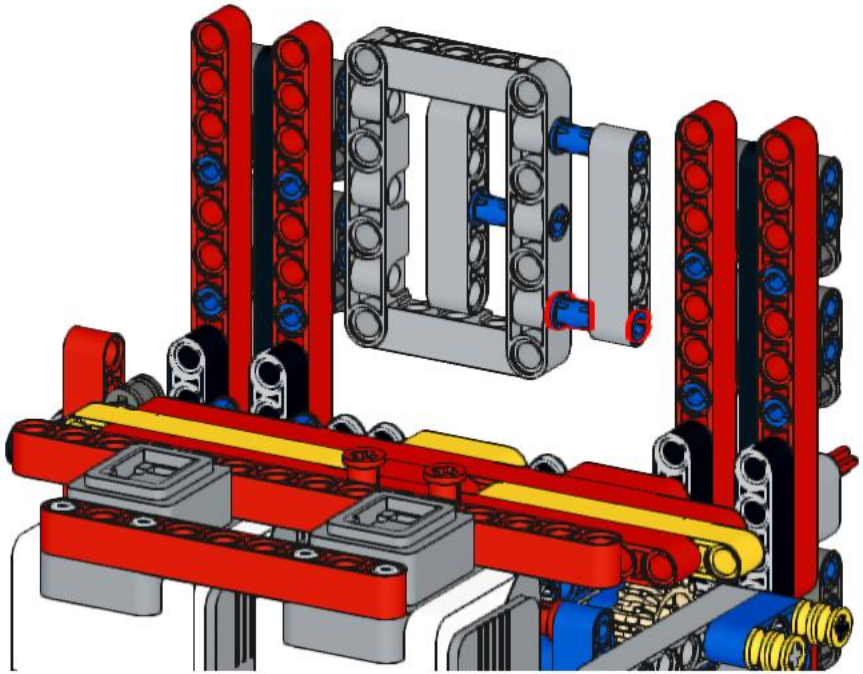

292

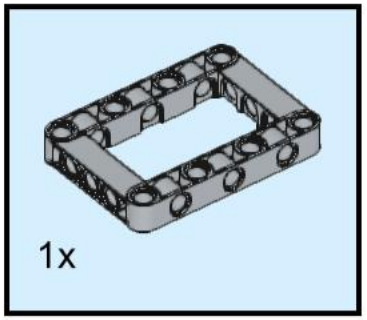

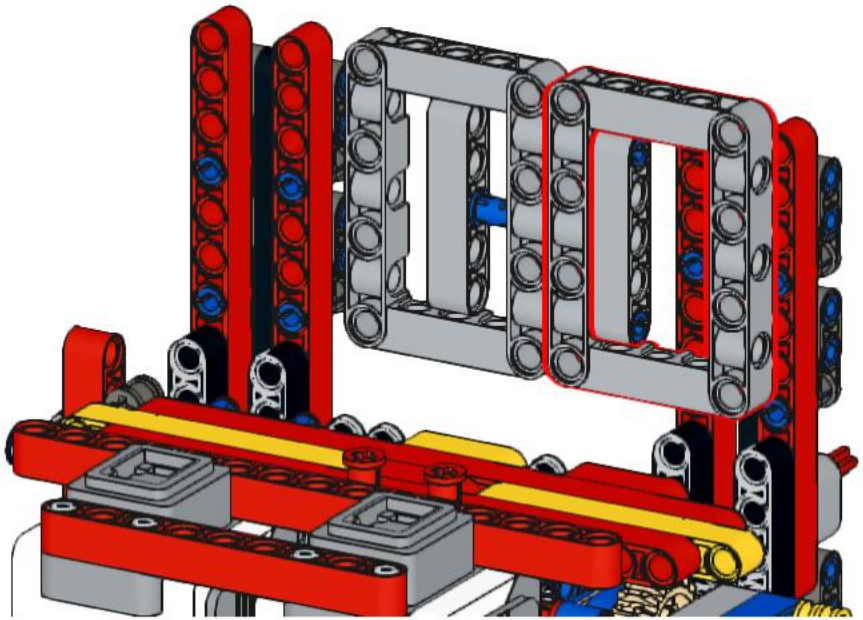

293

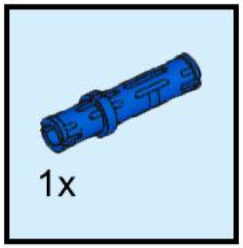

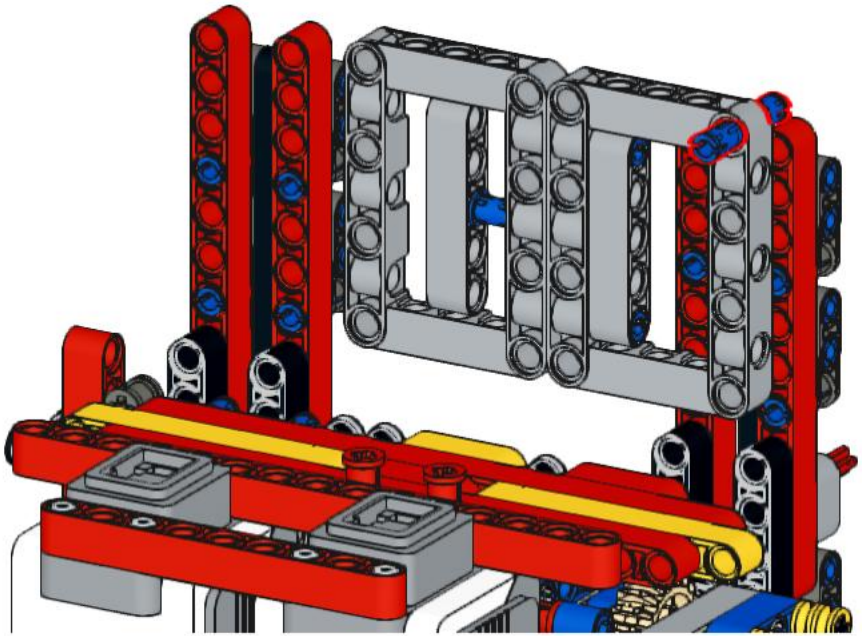

294

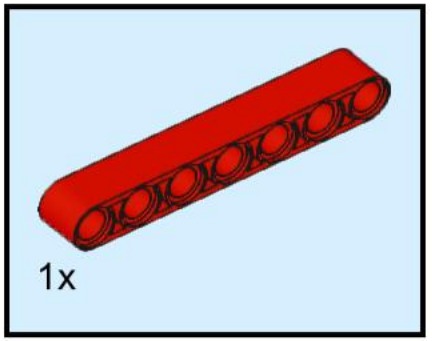

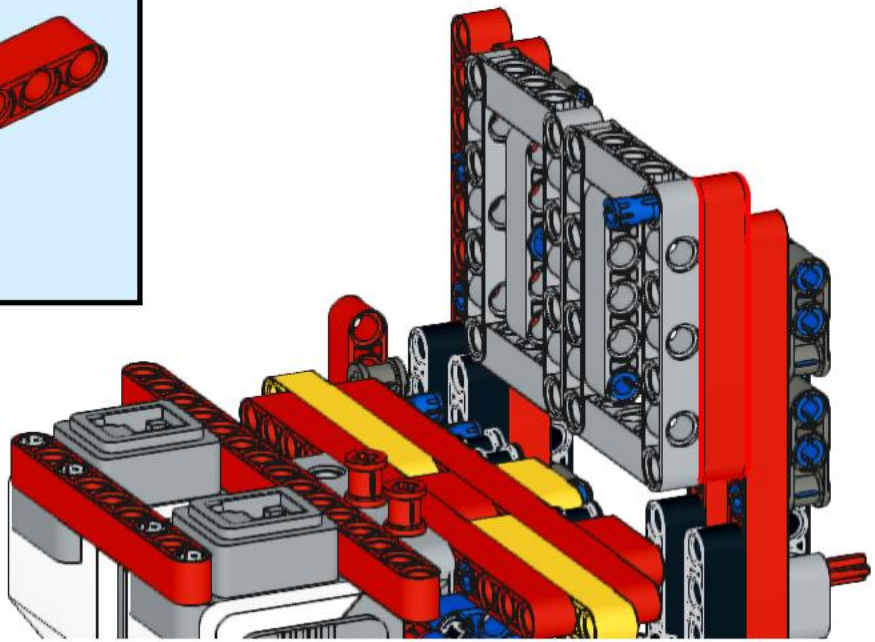

295

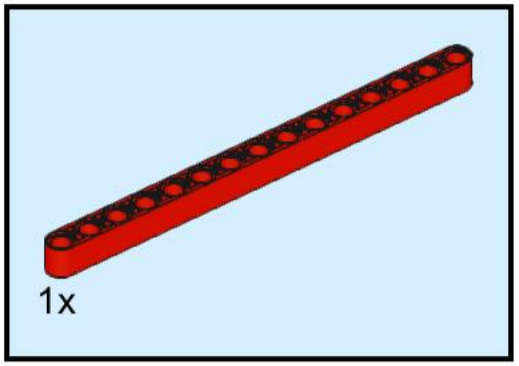

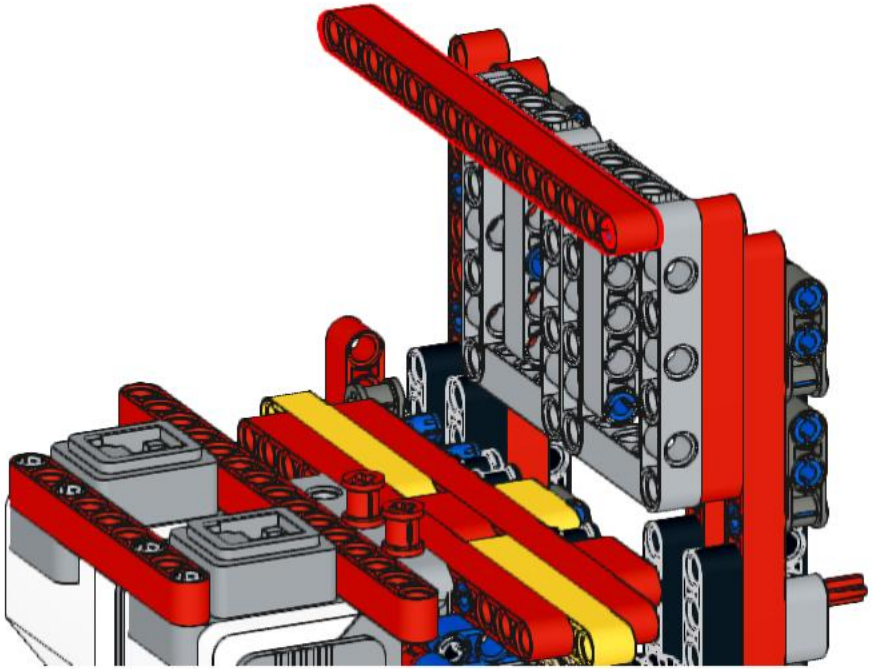

296

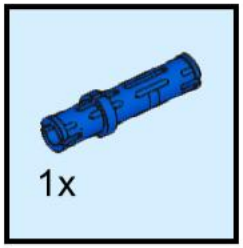

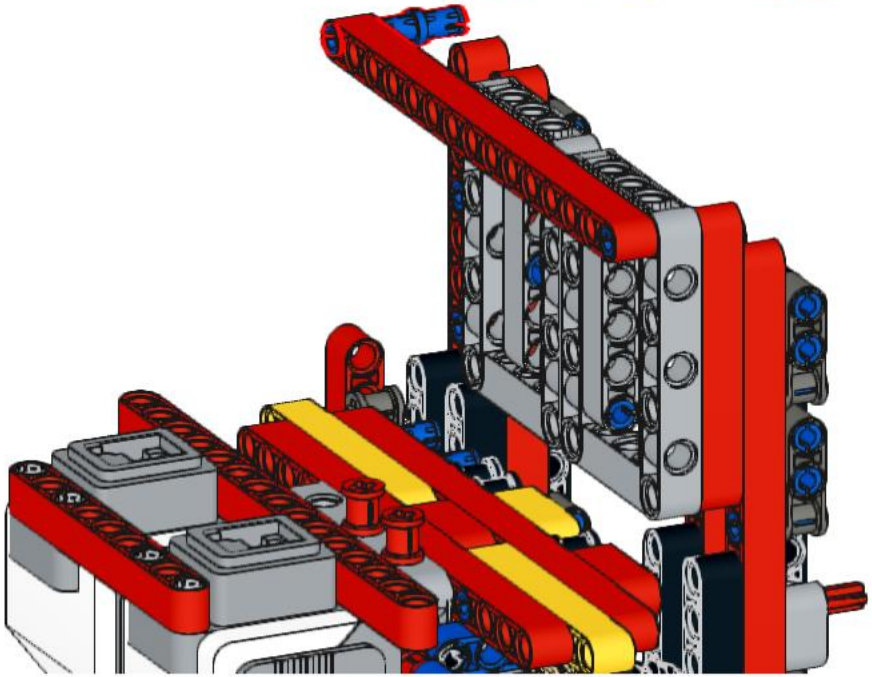

297

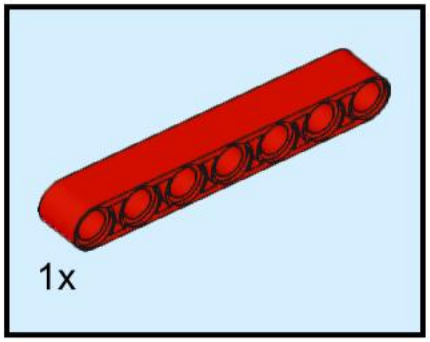

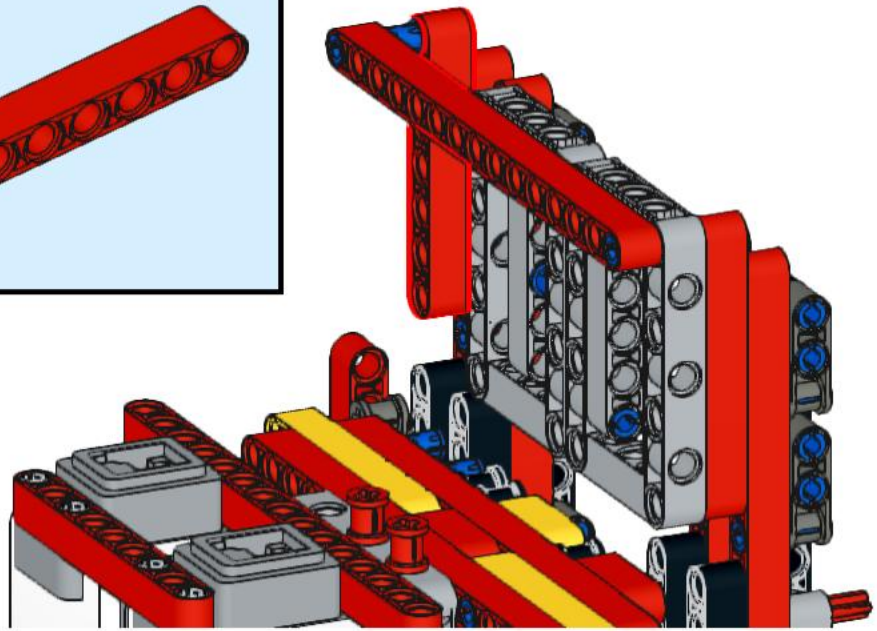

298

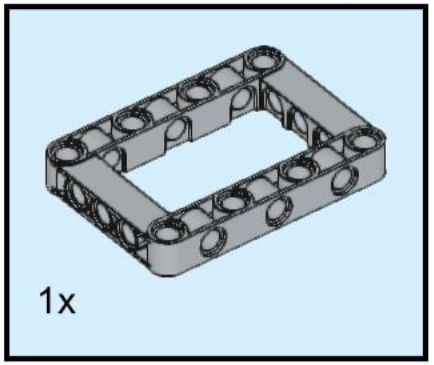

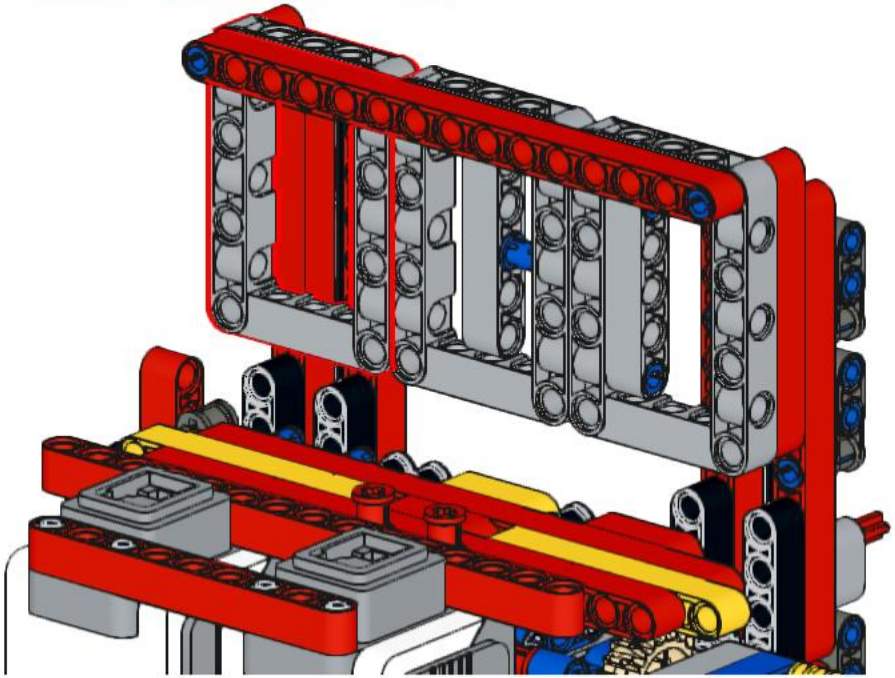

299

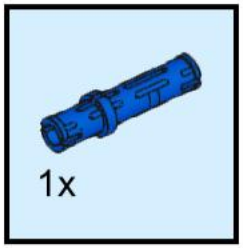

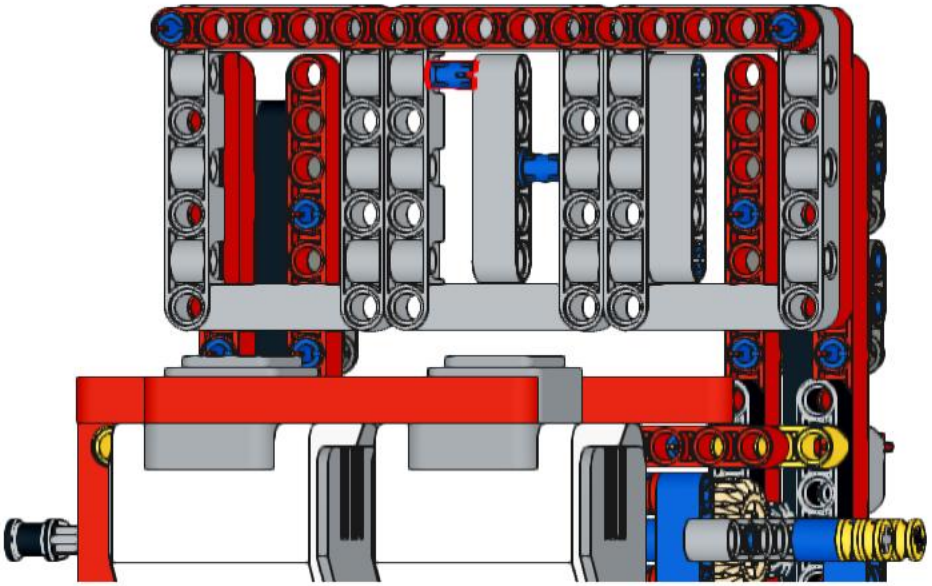

300

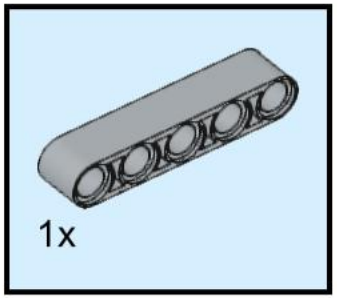

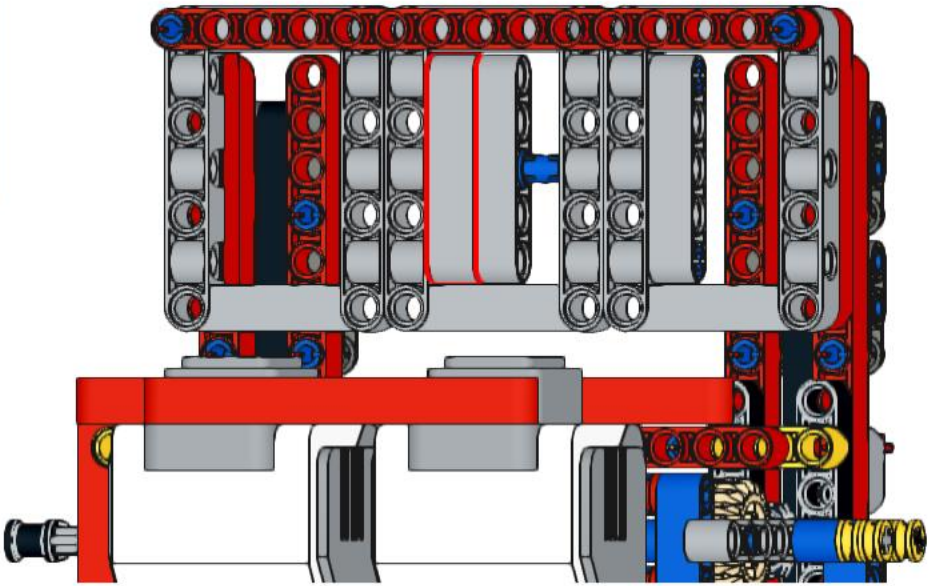

301

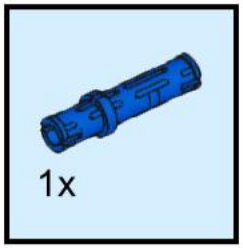

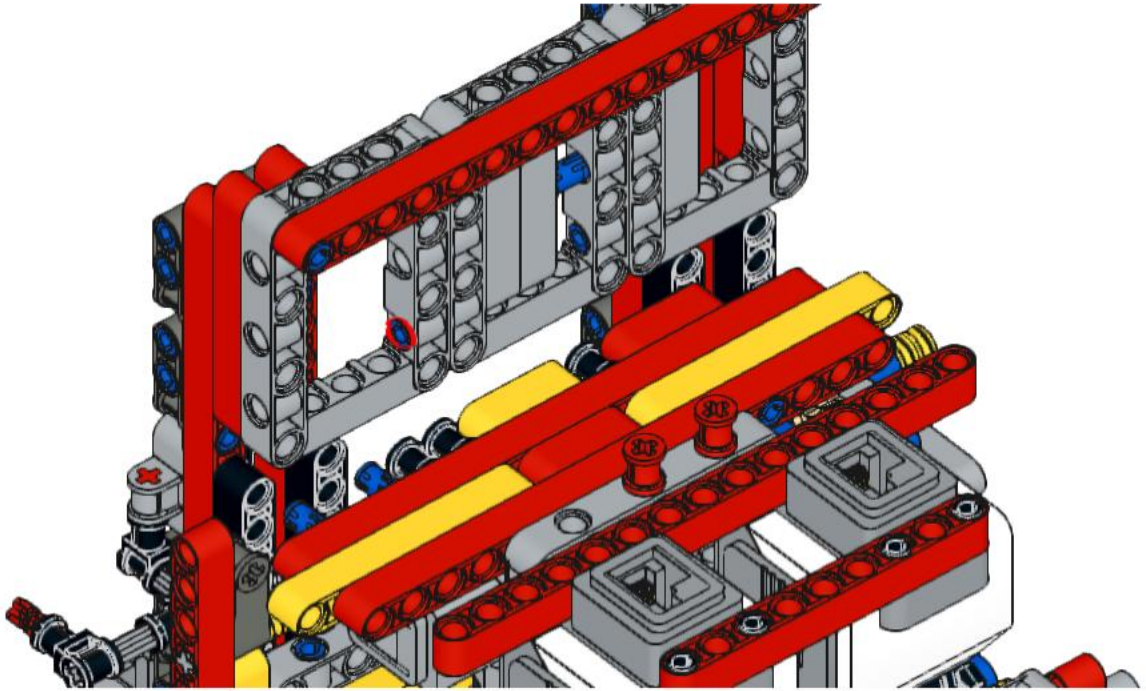

302

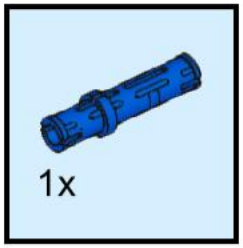

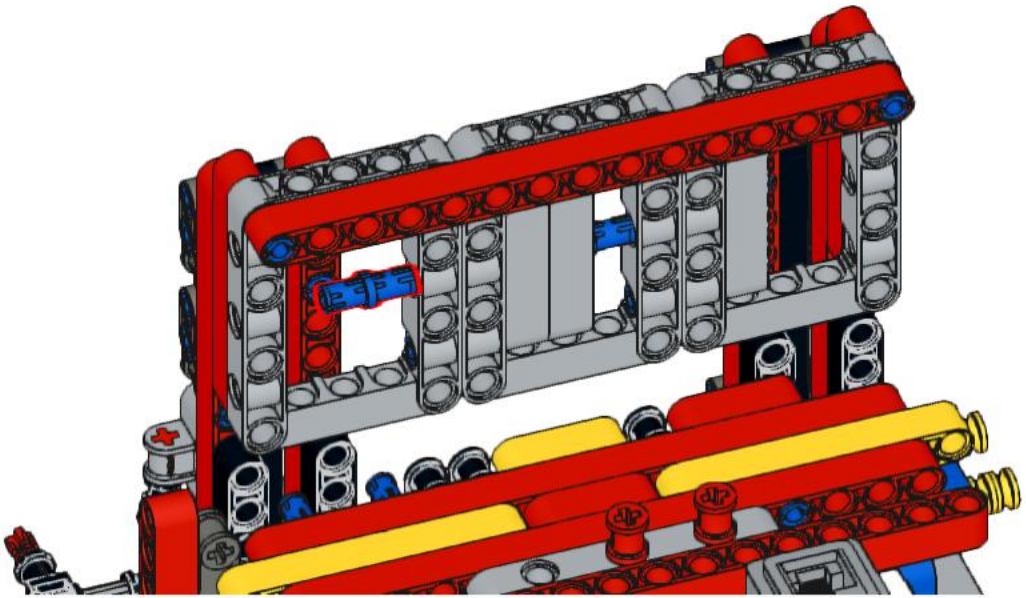

303

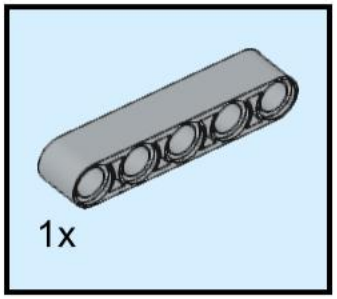

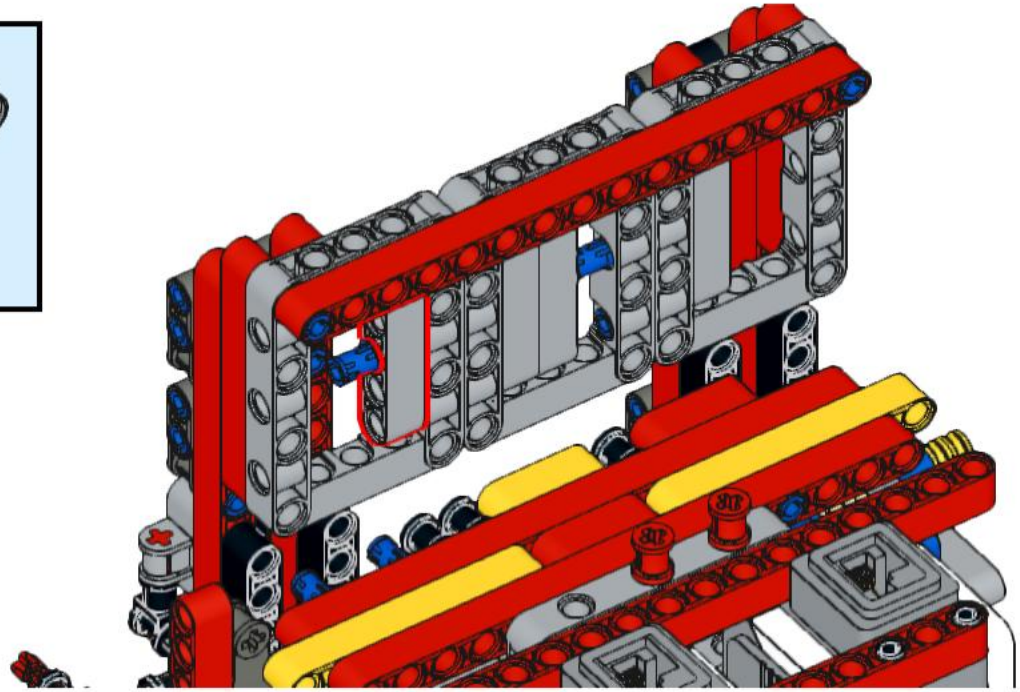

304

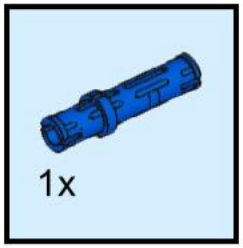

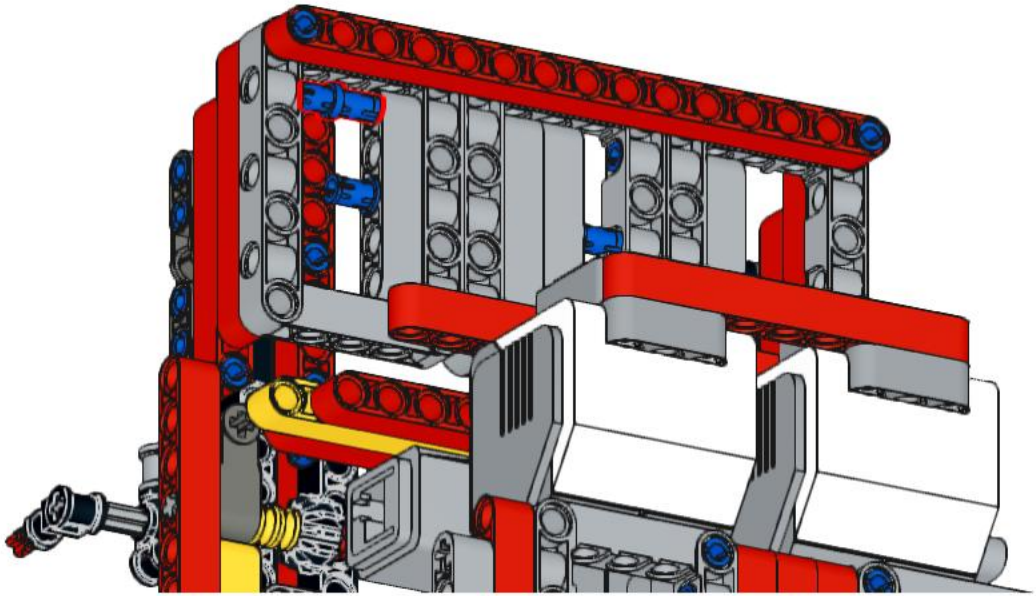

305

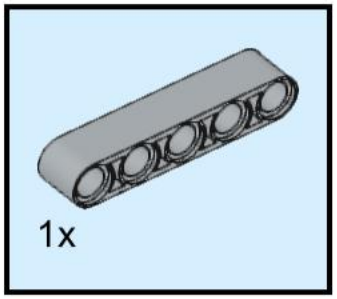

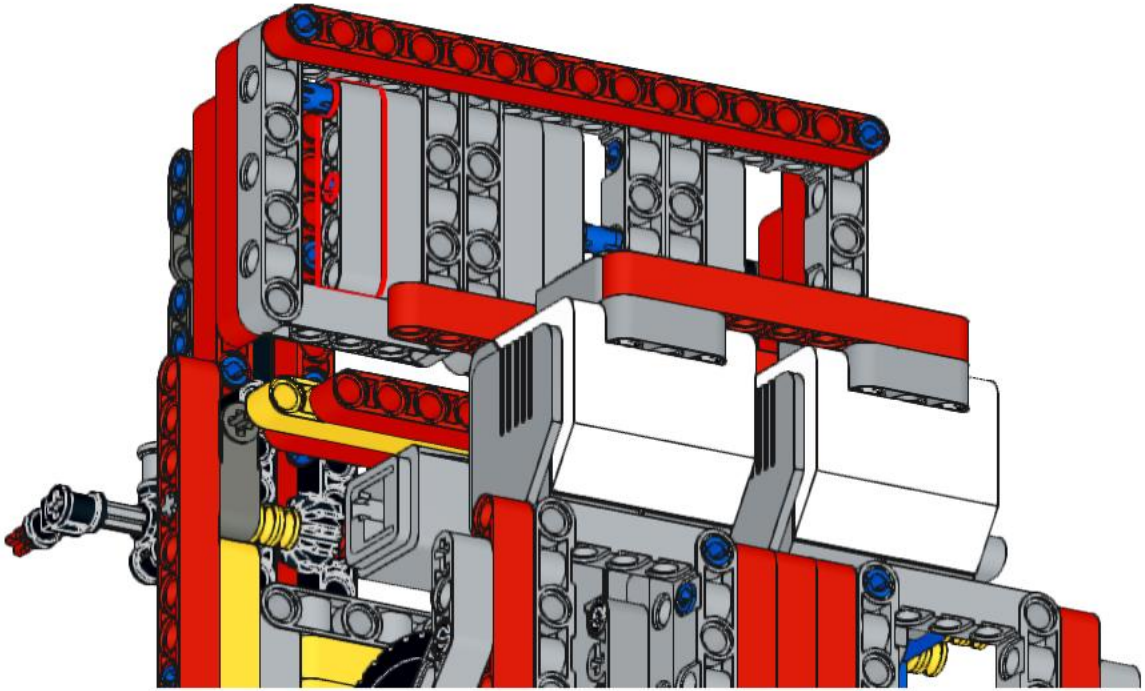

306

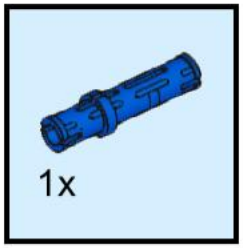

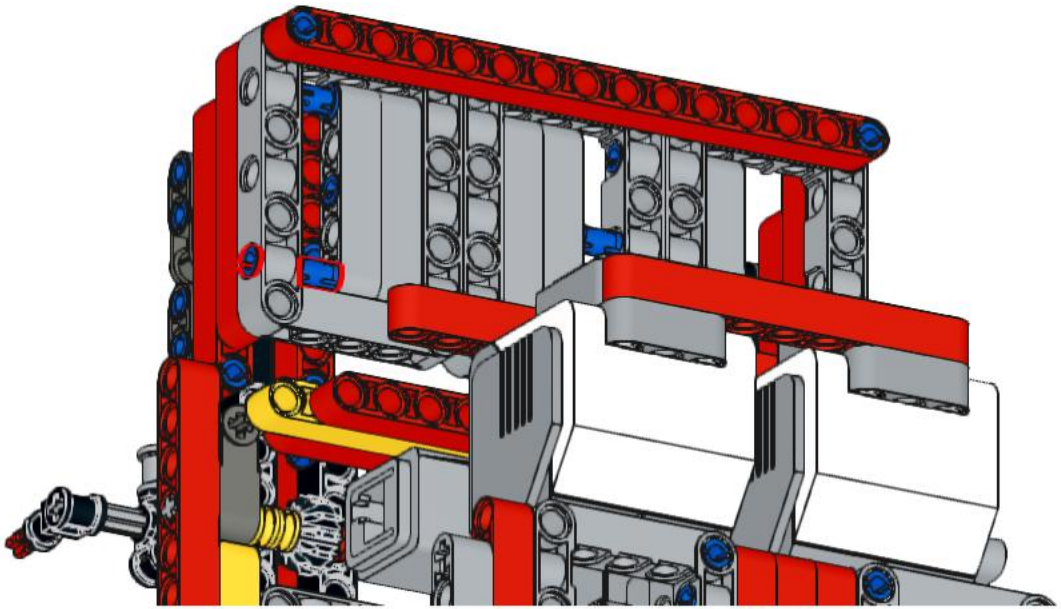

307

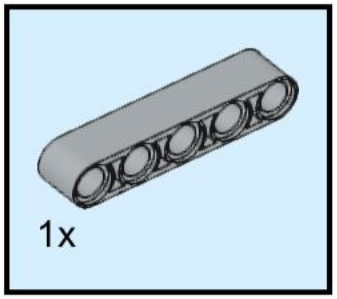

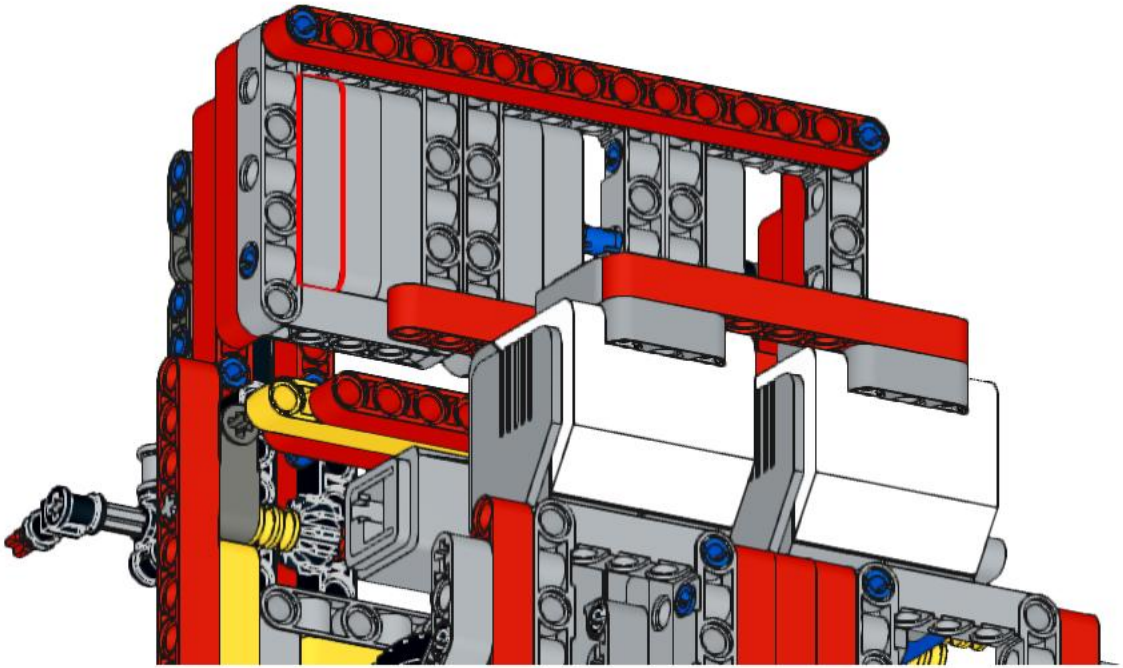

308

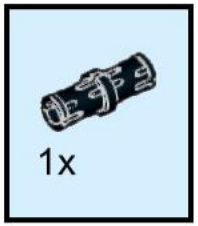

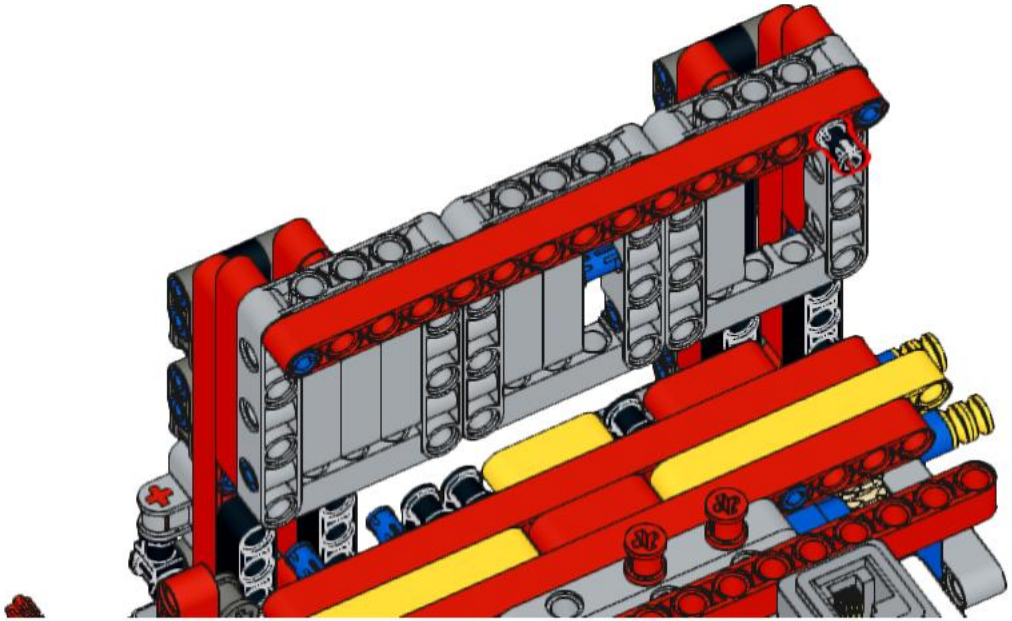

309

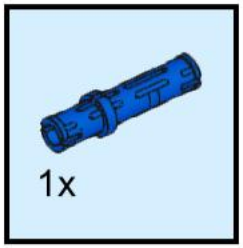

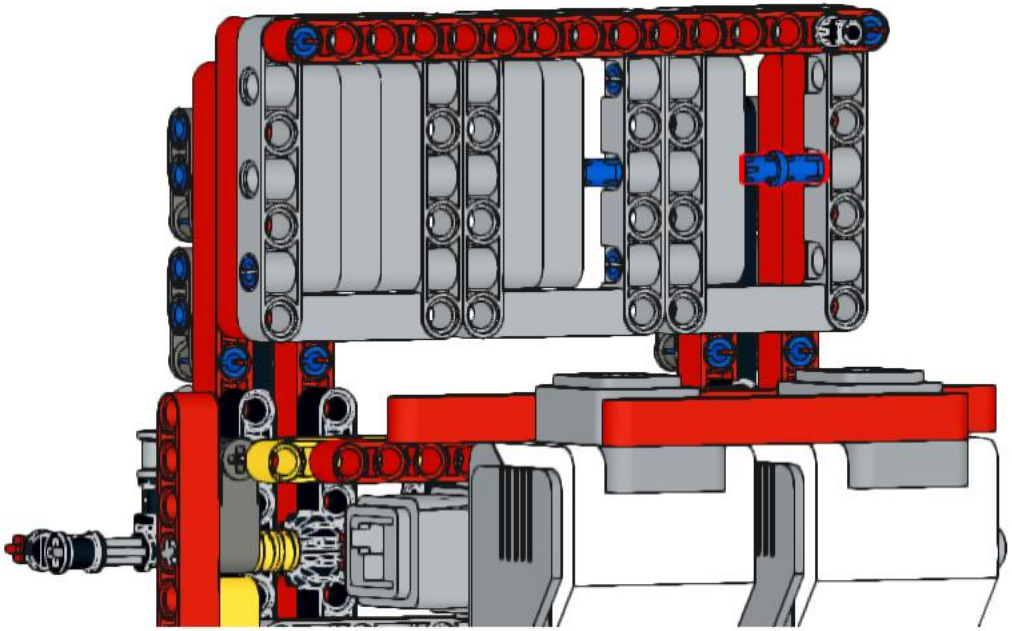

310

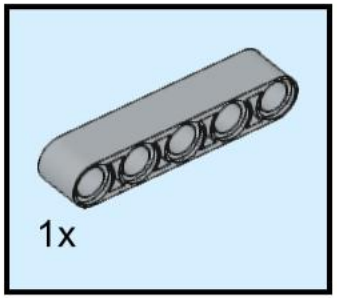

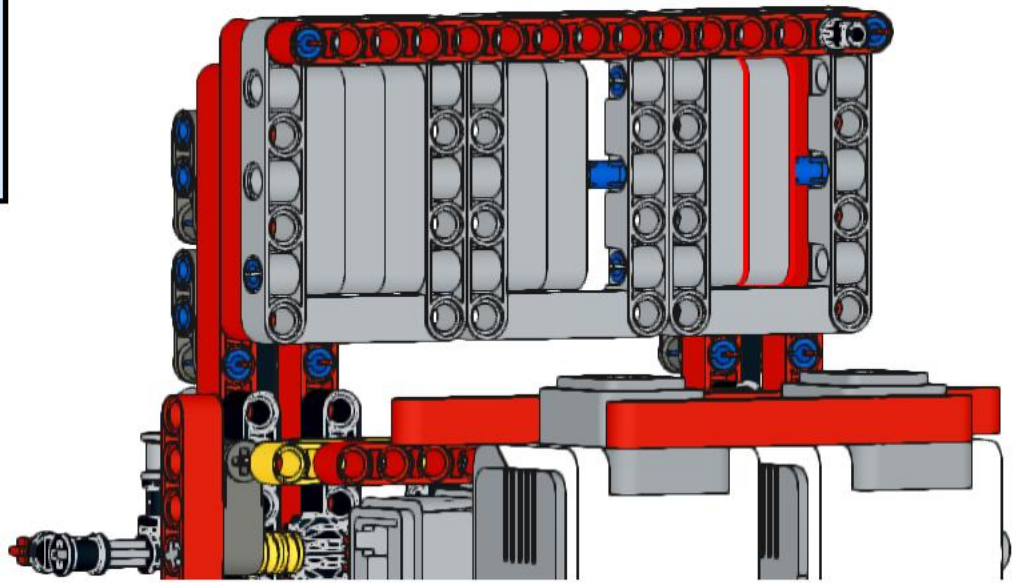

311

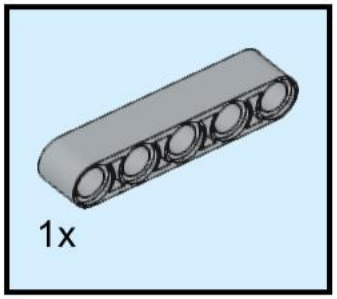

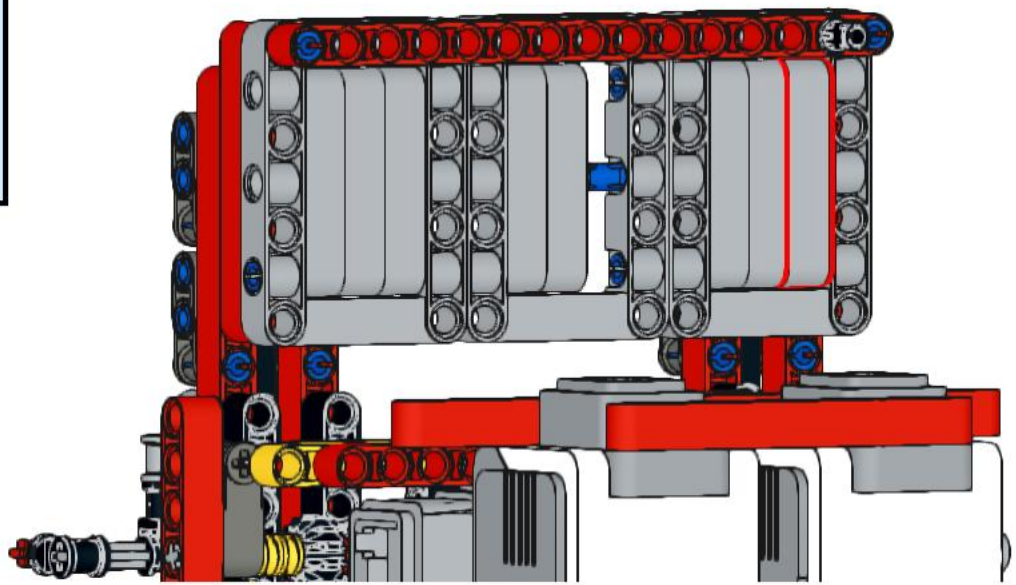

312

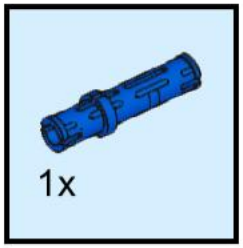

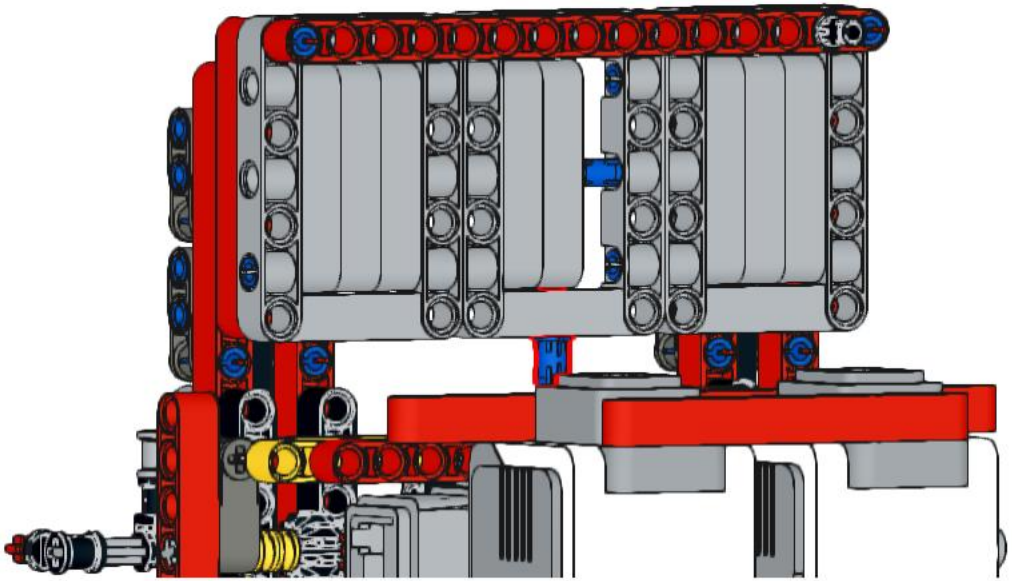

313

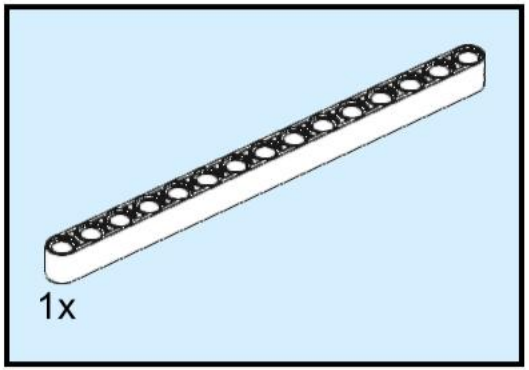

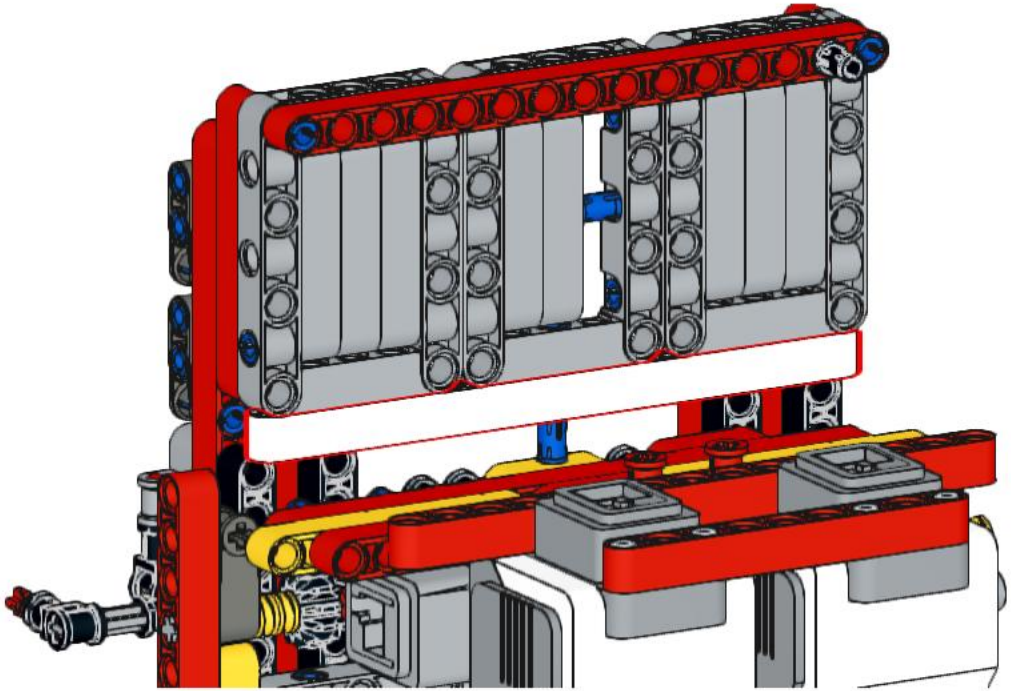

314

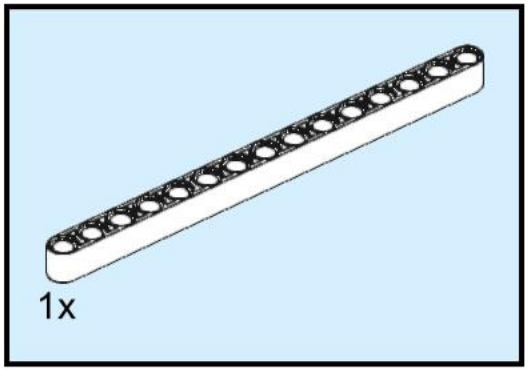

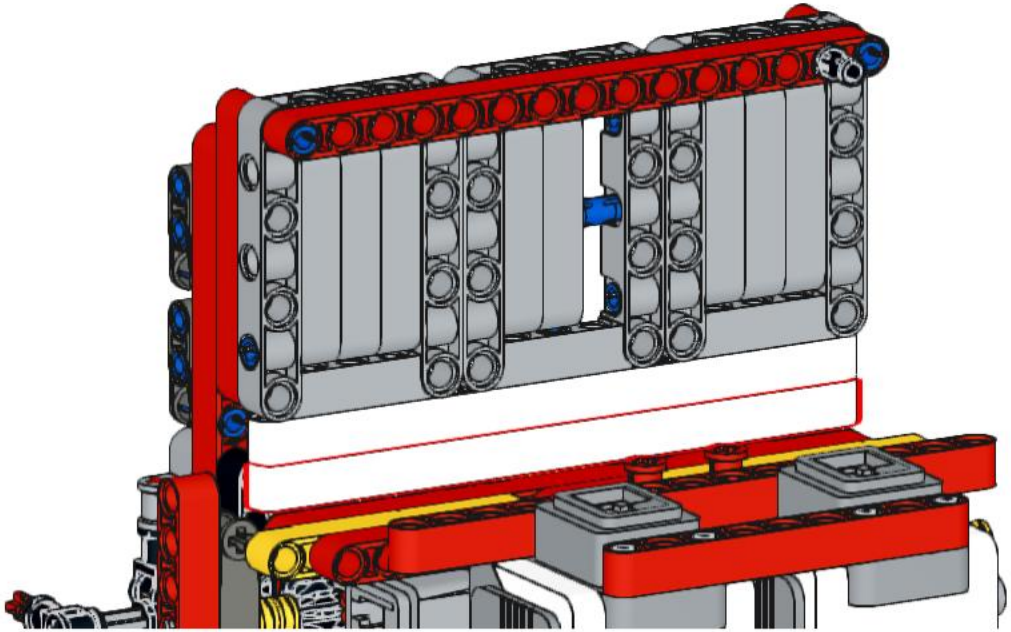

315

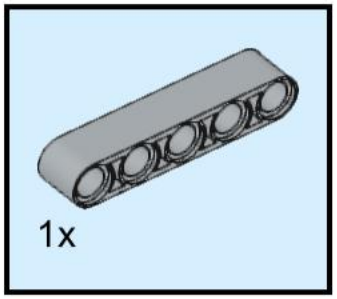

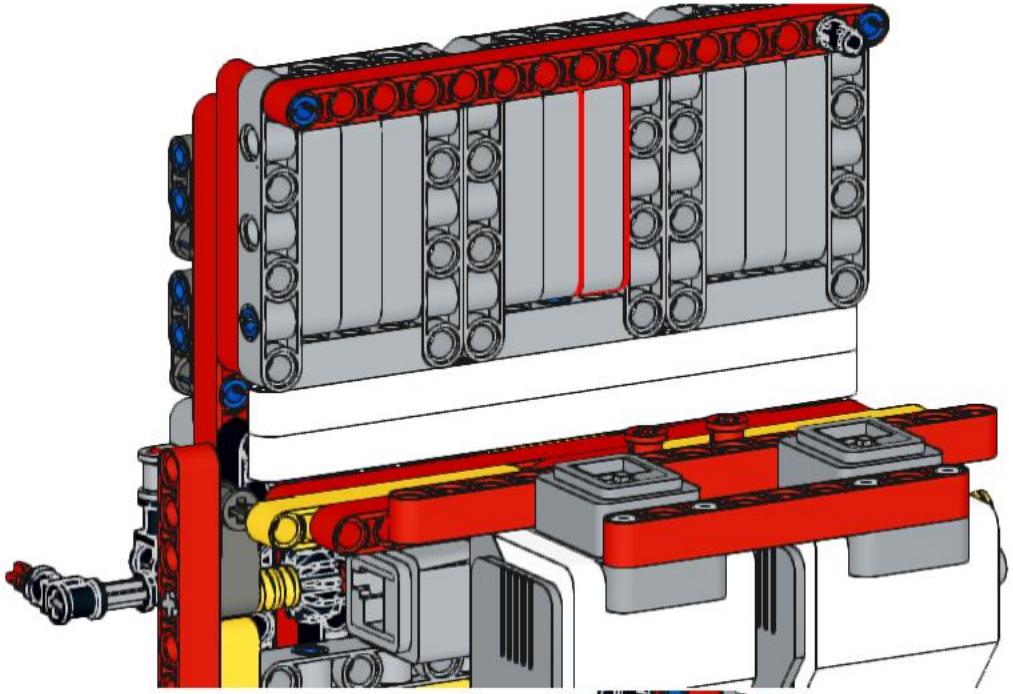

316

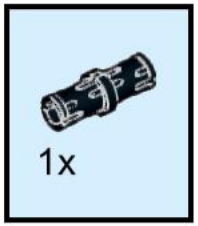

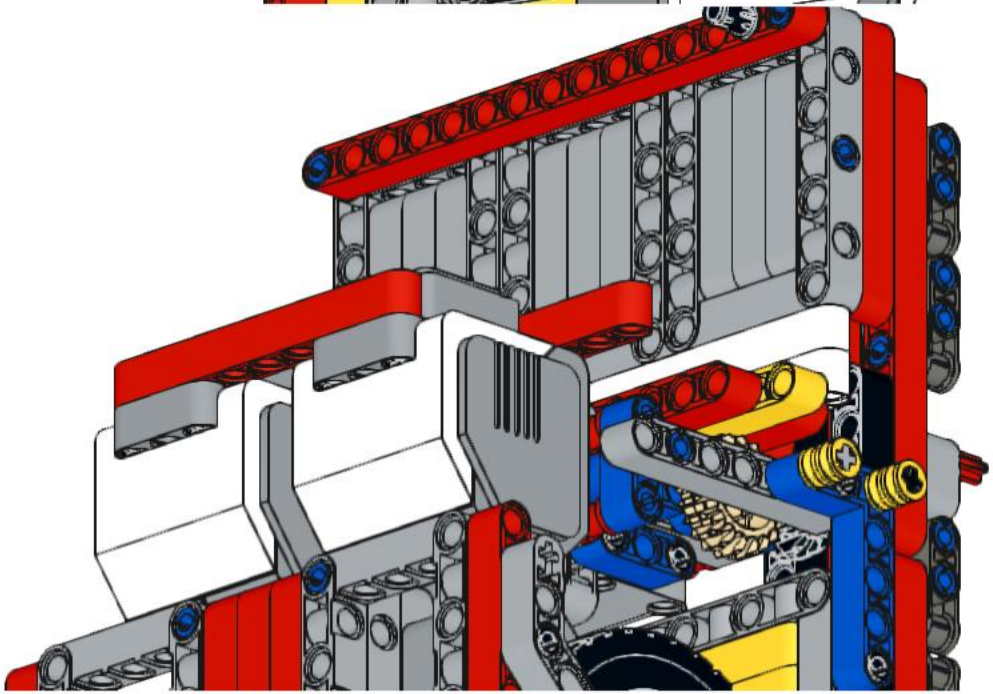

317

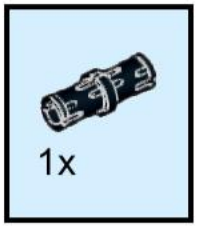

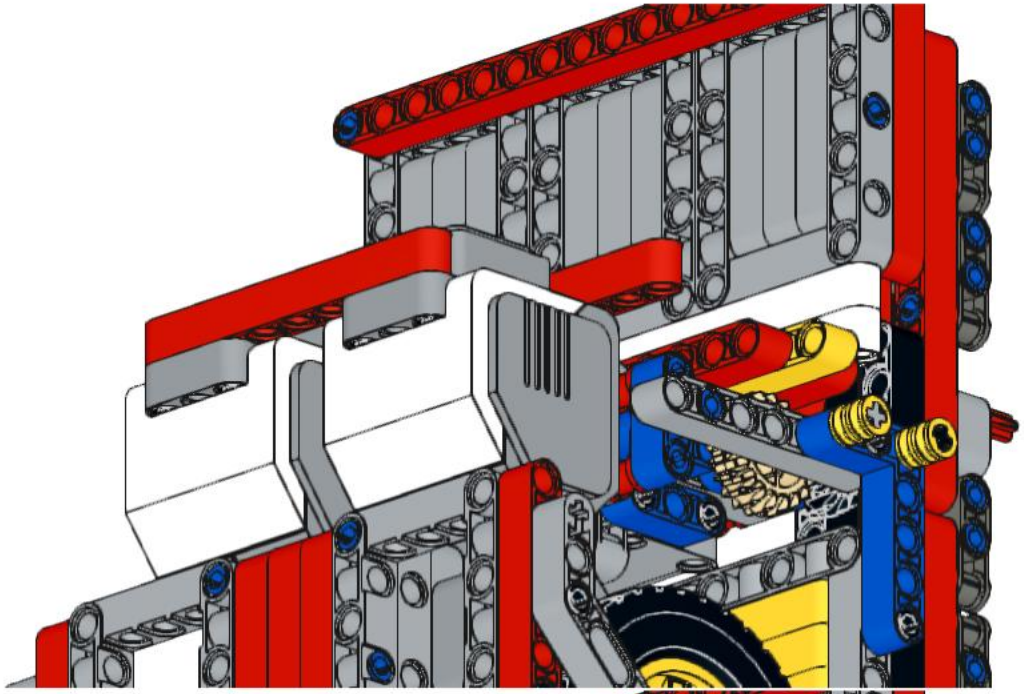

318

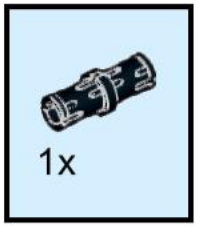

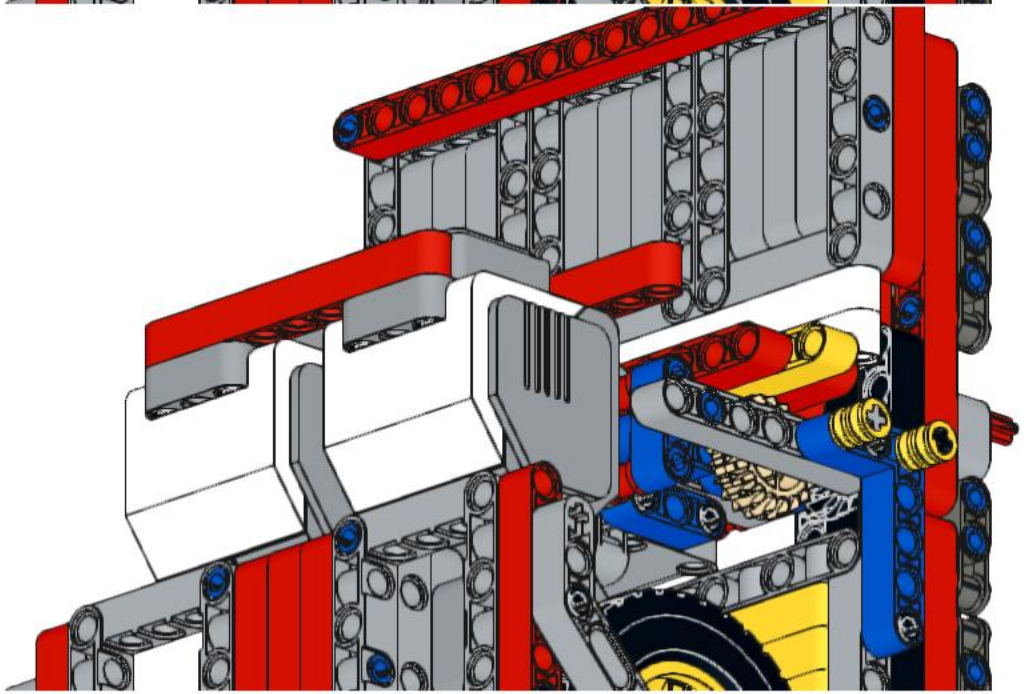

319

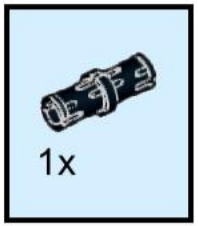

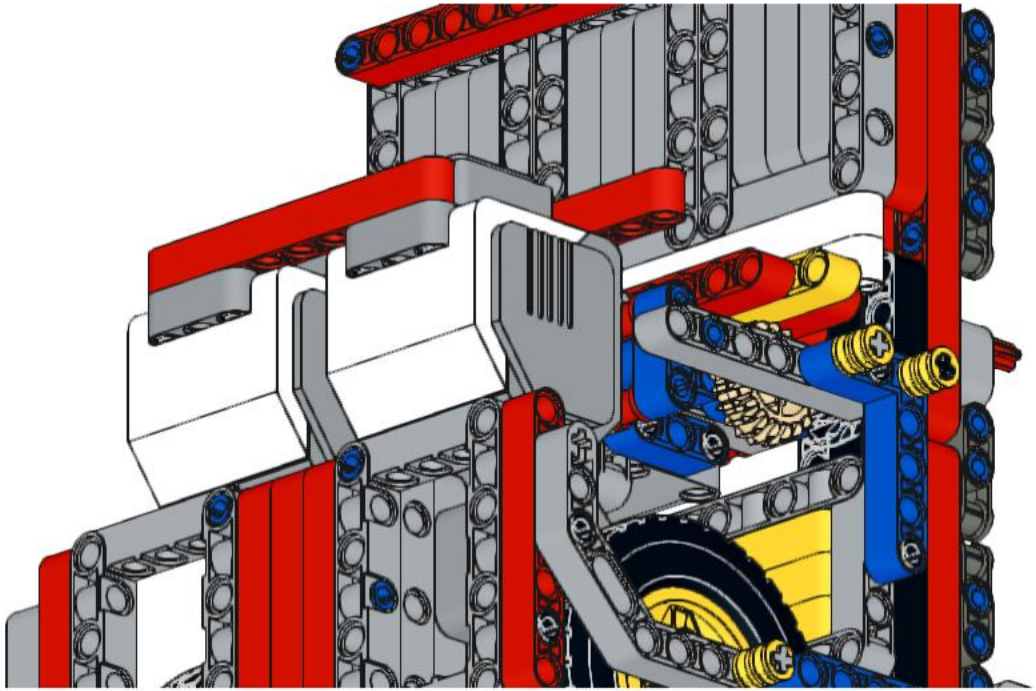

320

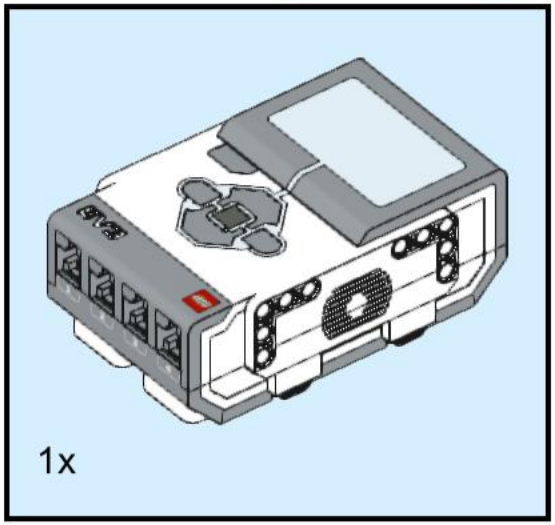

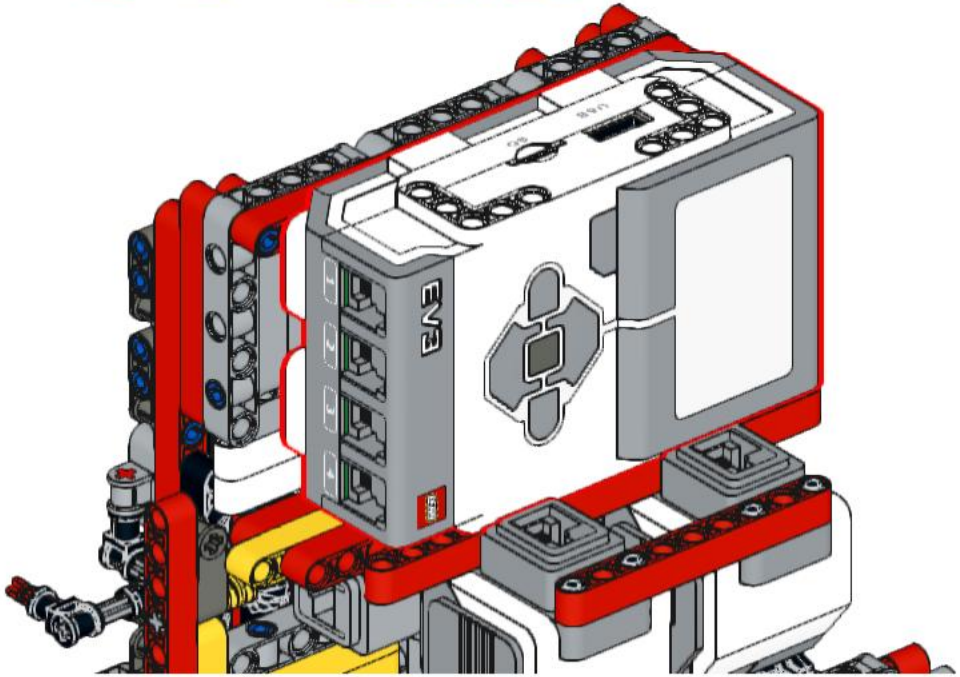

321

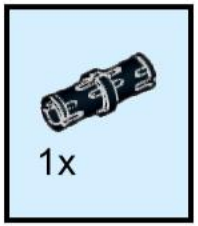

Este pin une la viga roja y el ladrillo

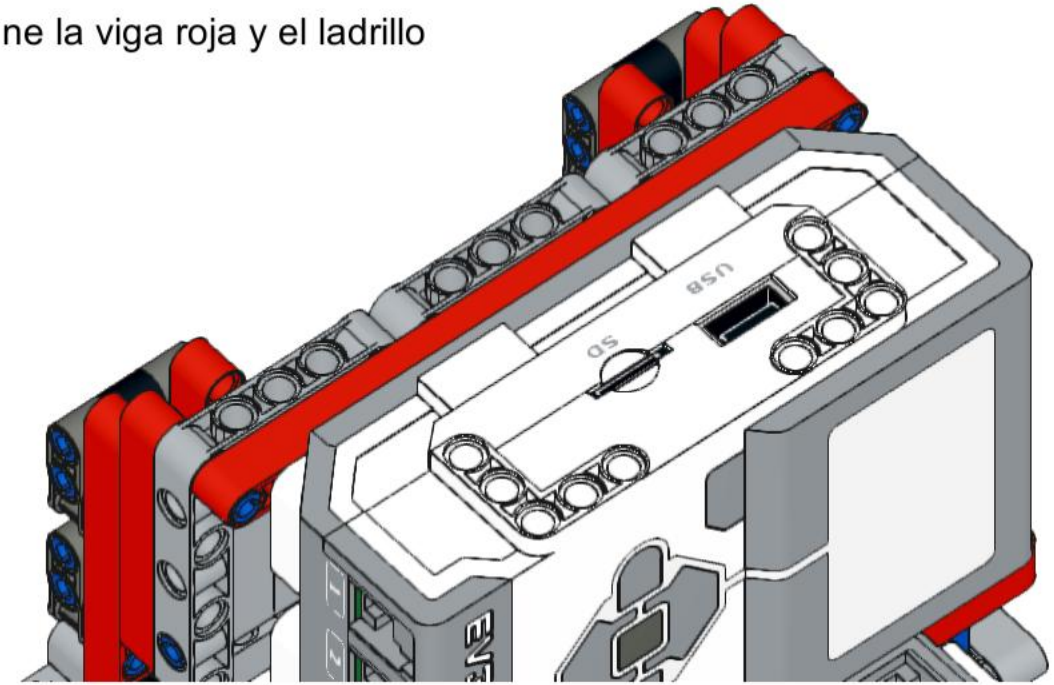

322

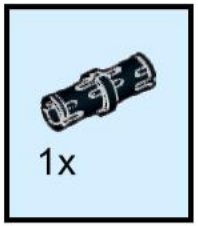

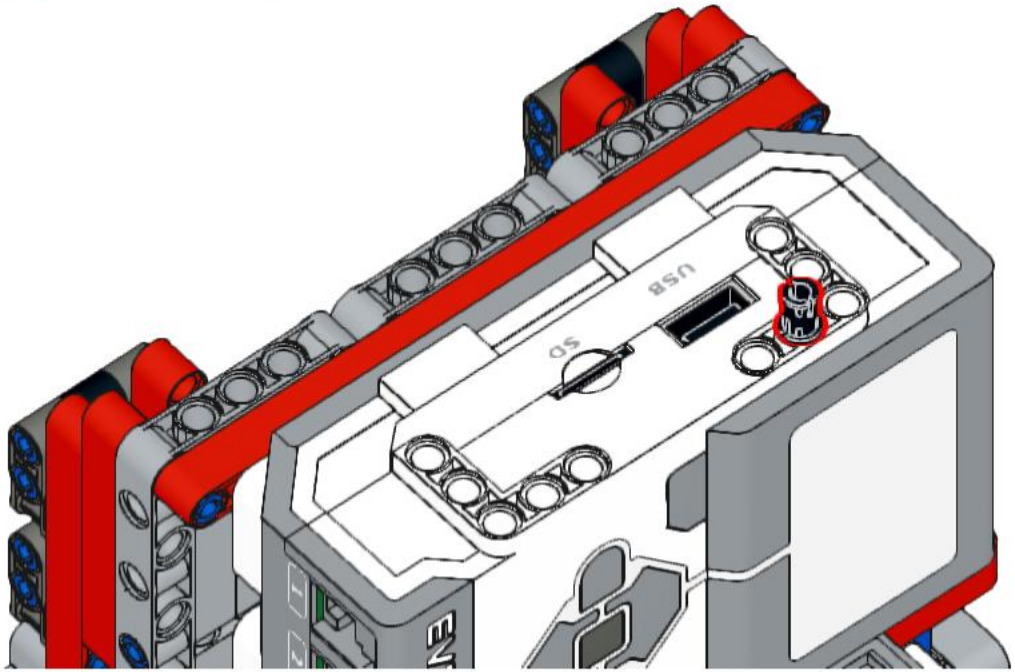

323

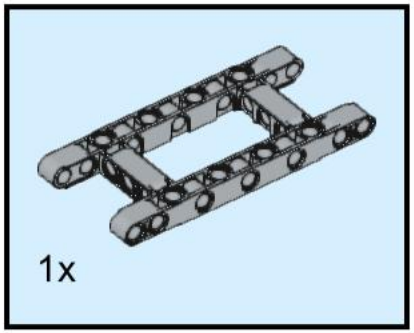

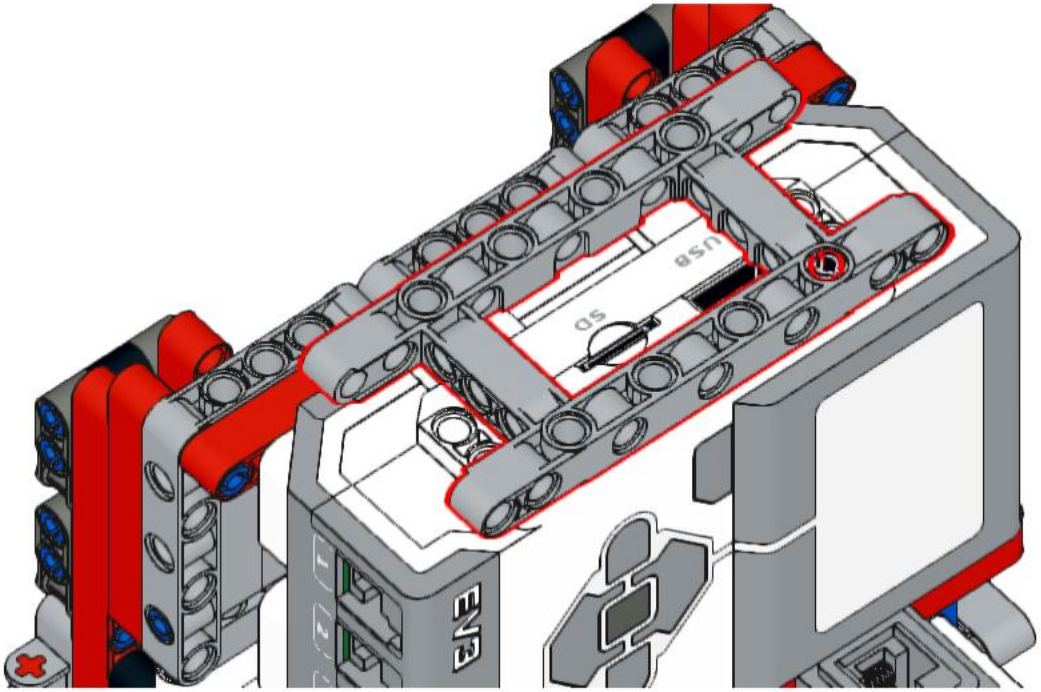

324

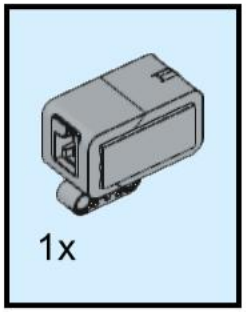

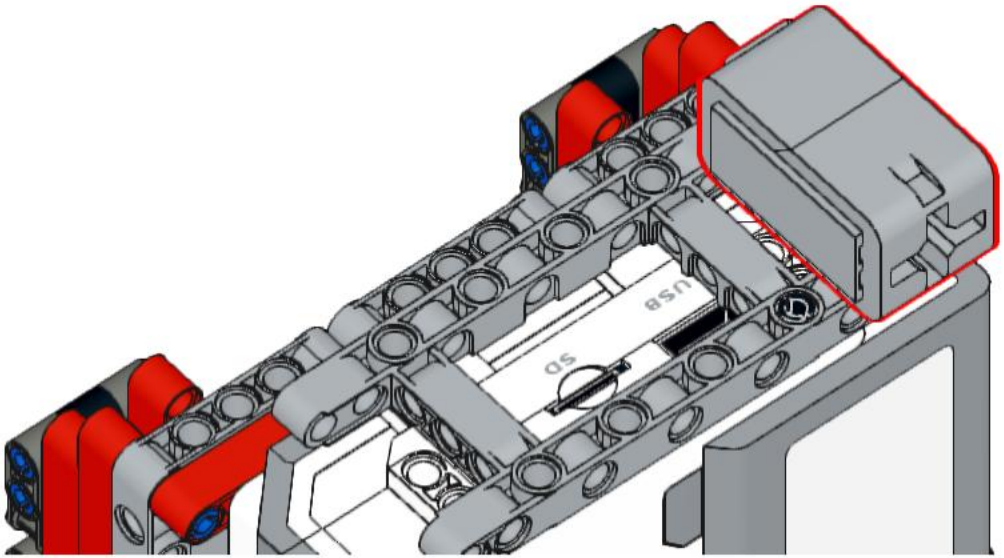

325

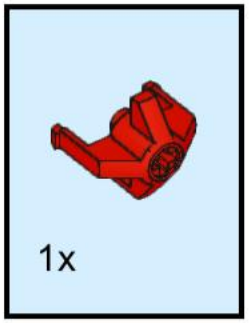

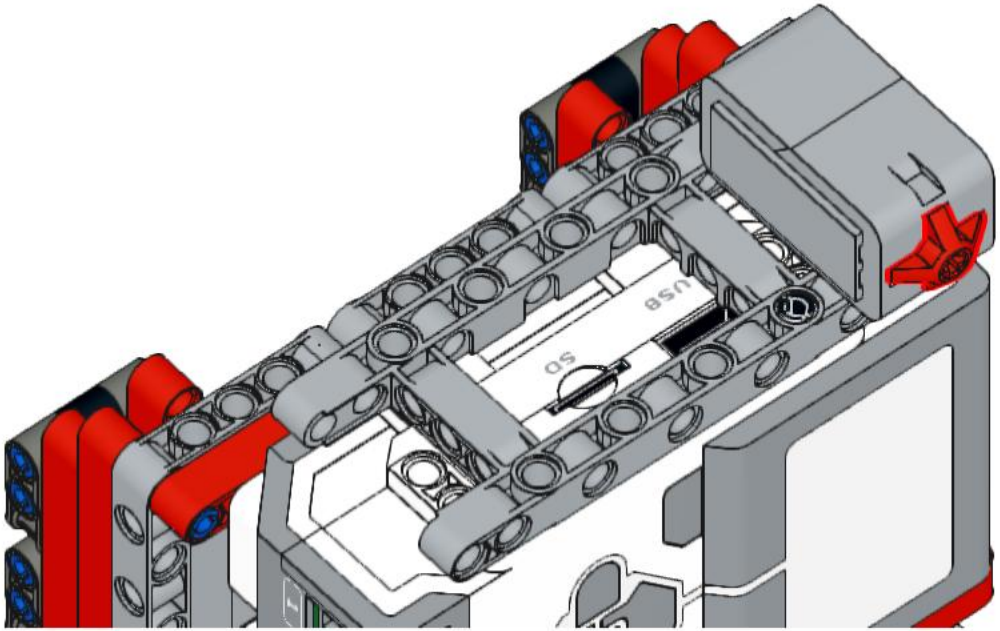

326

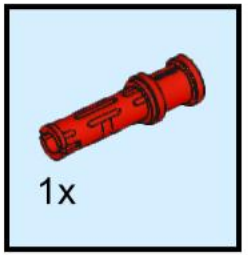

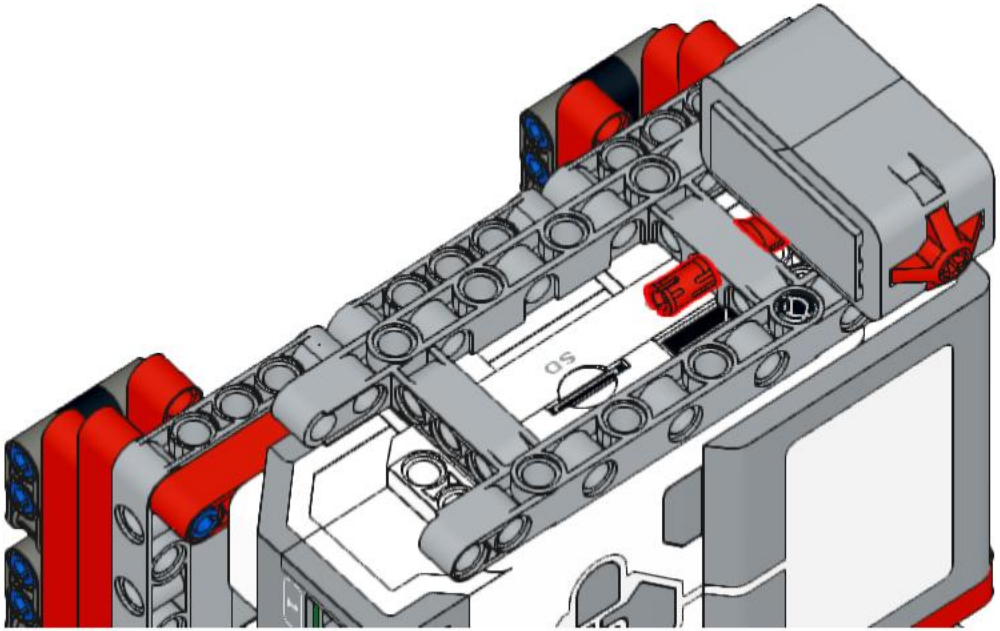

327

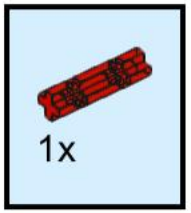

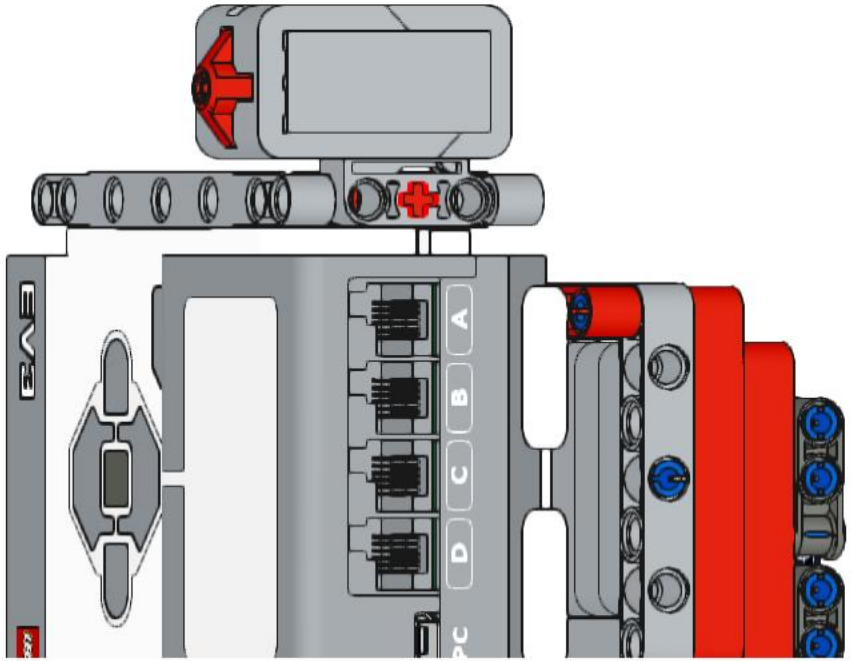

328

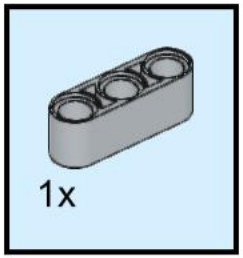

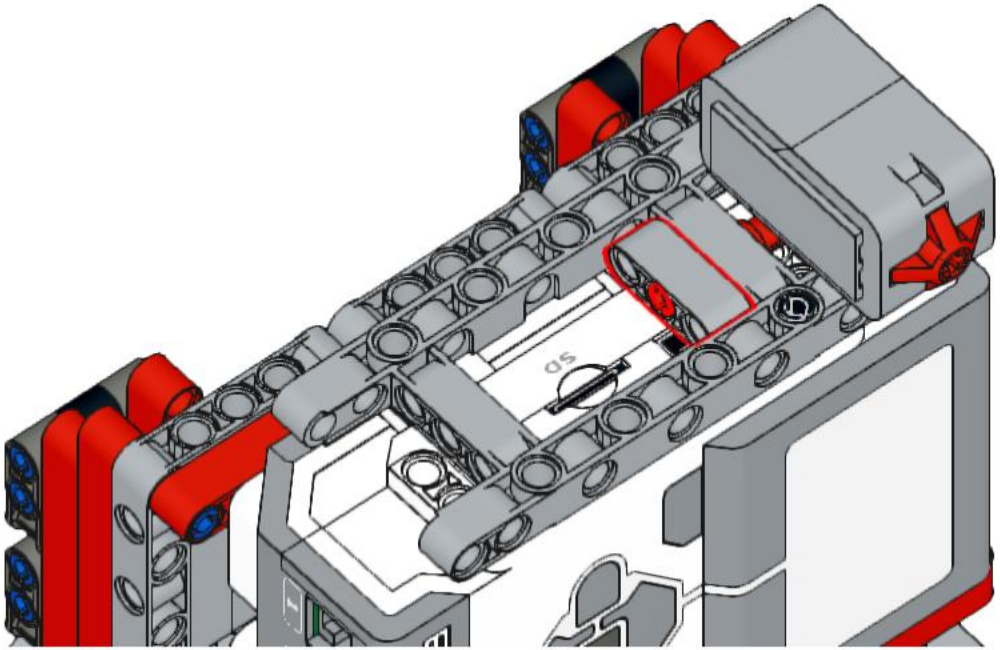

329

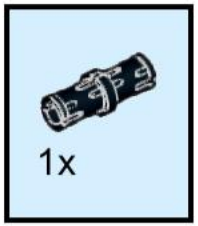

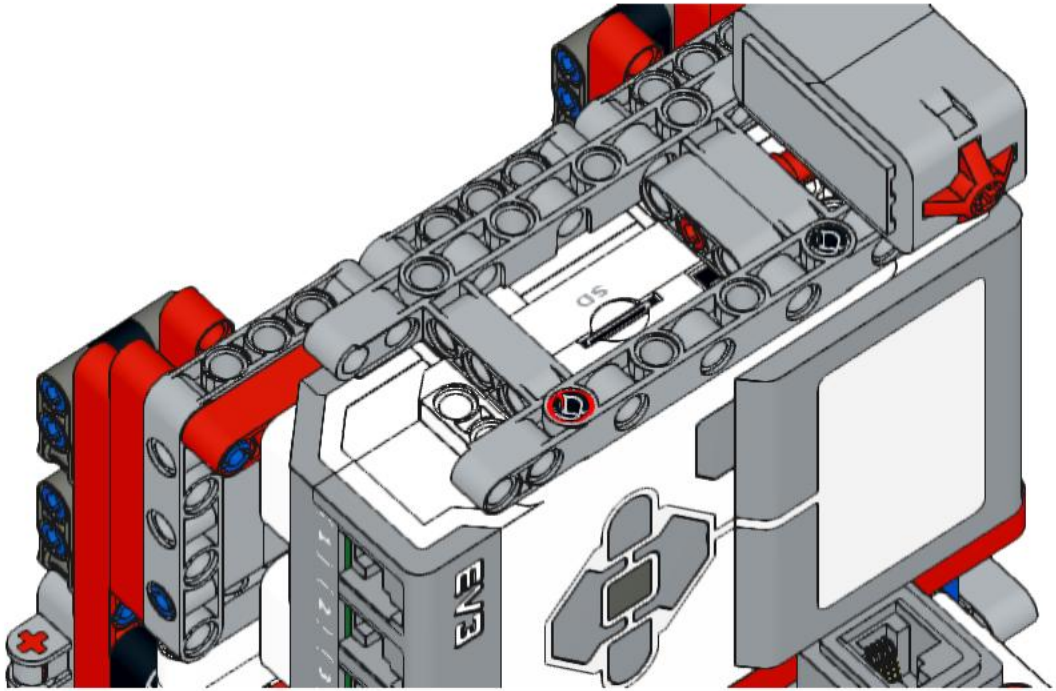

330

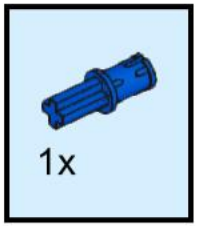

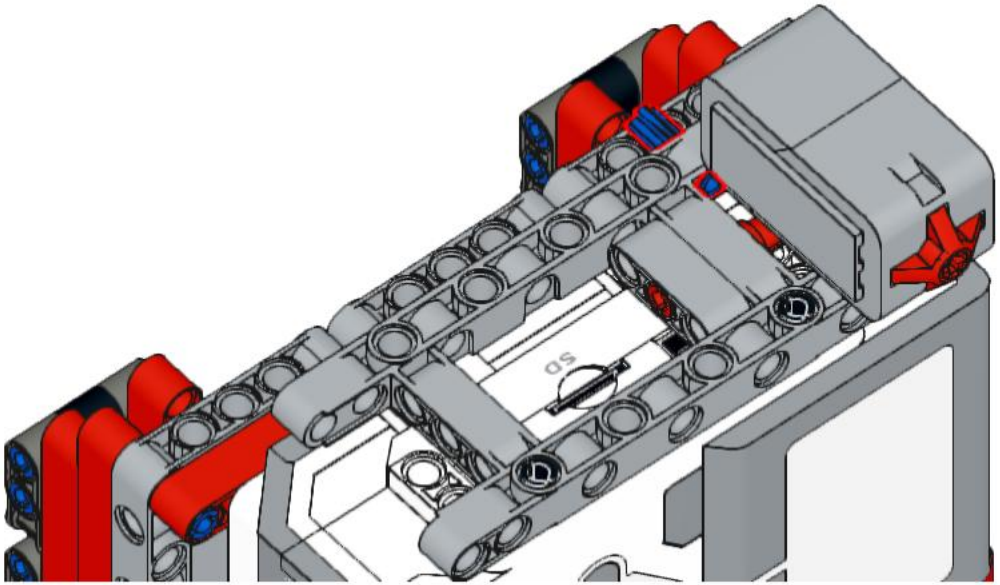

331

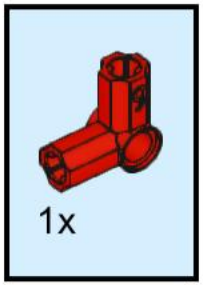

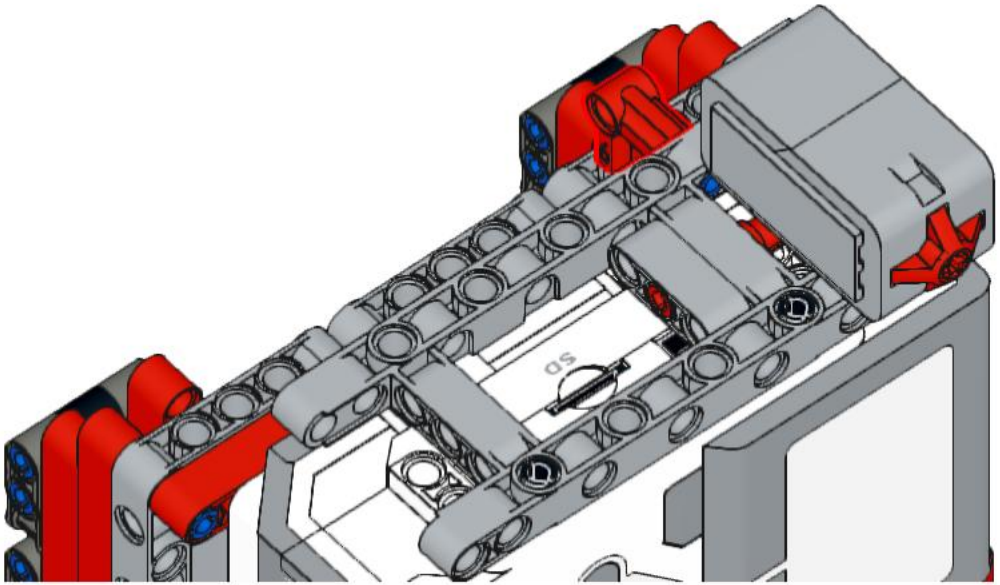

332

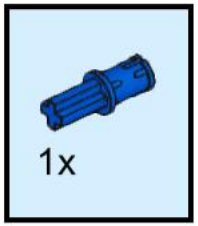

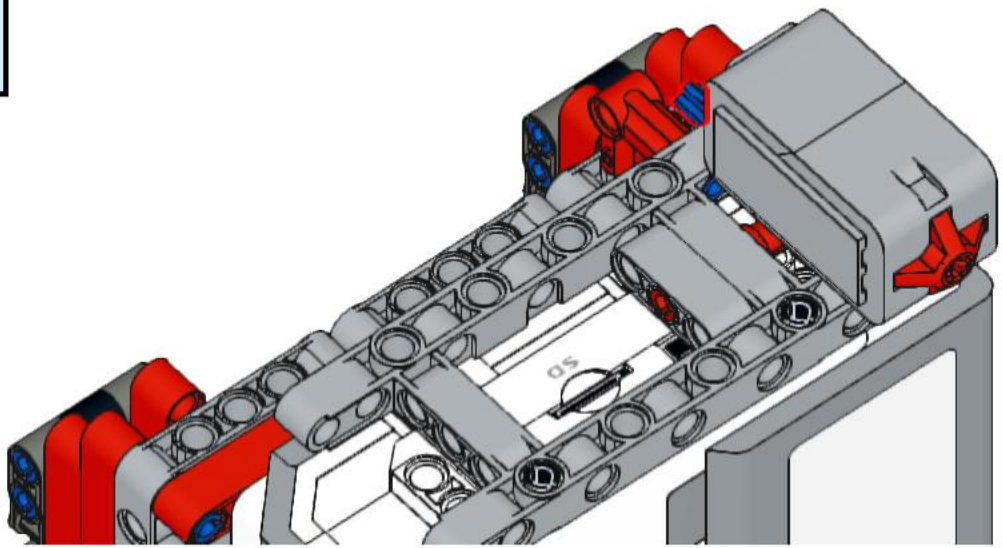

333

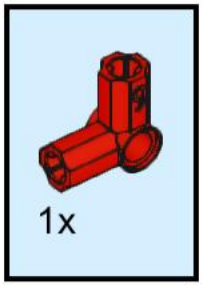

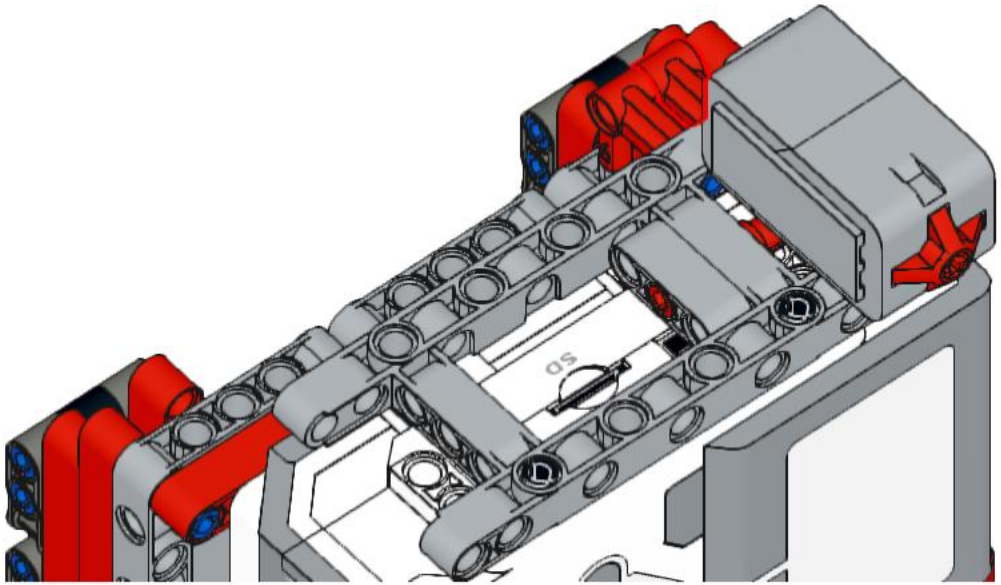

334

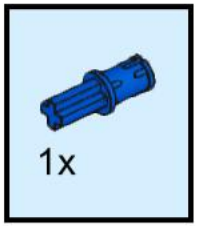

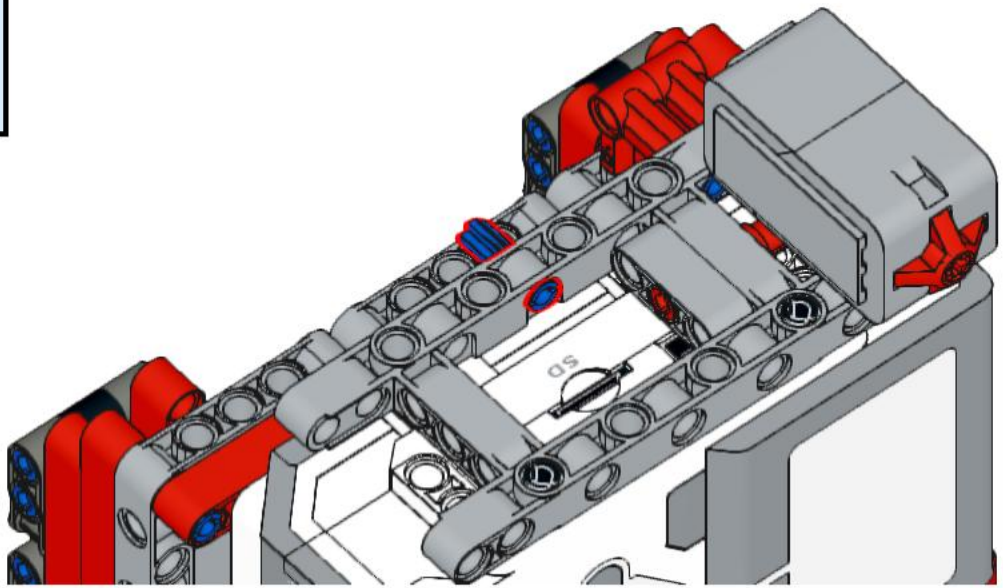

335

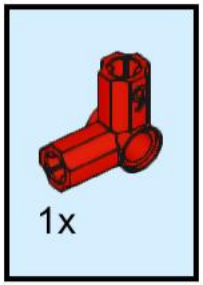

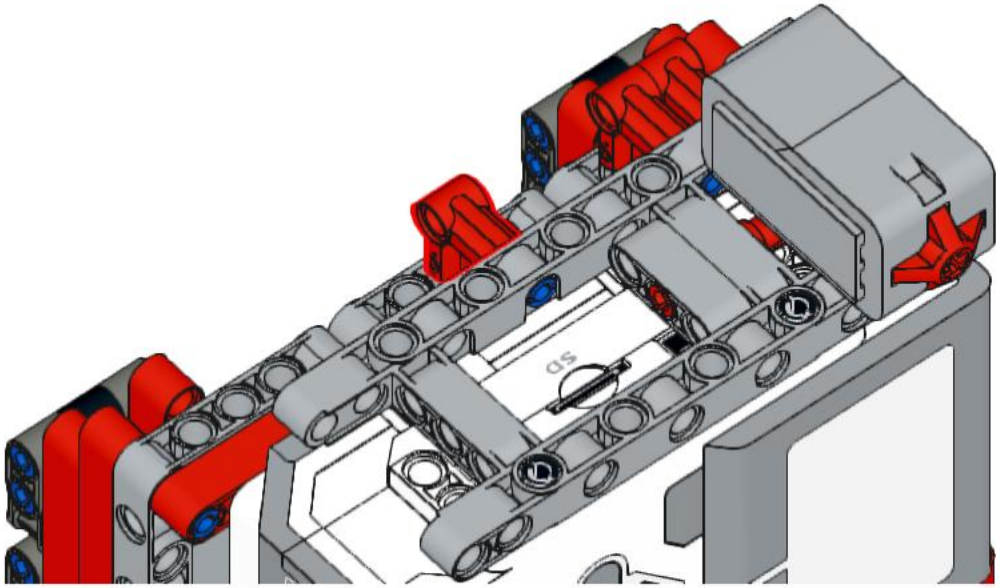

336

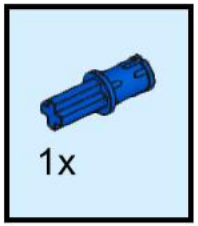

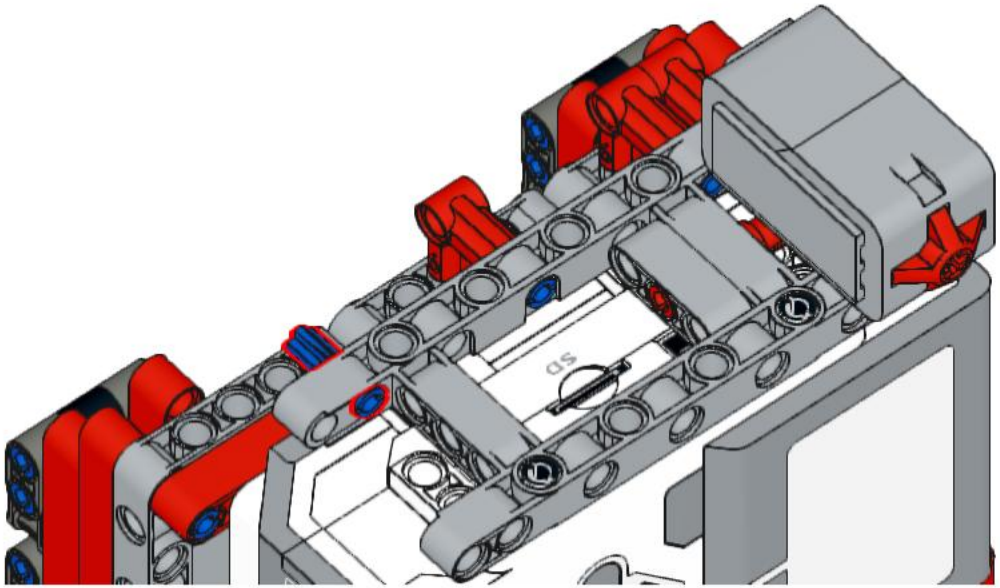

337

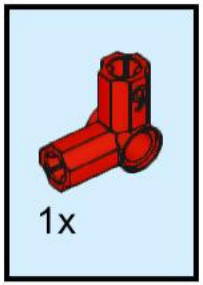

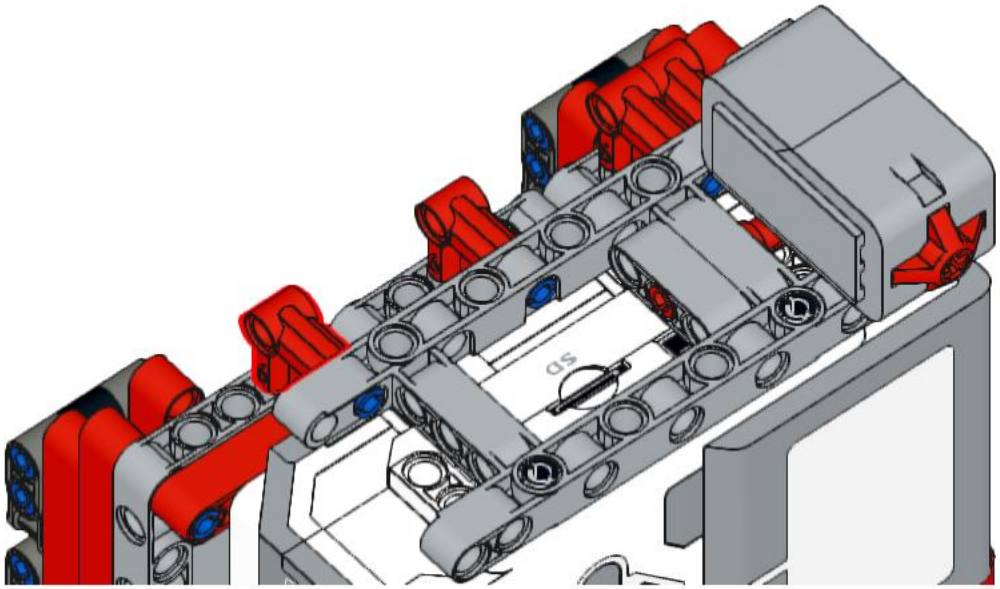

338

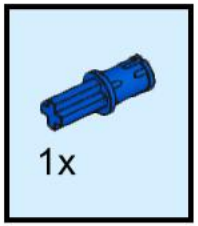

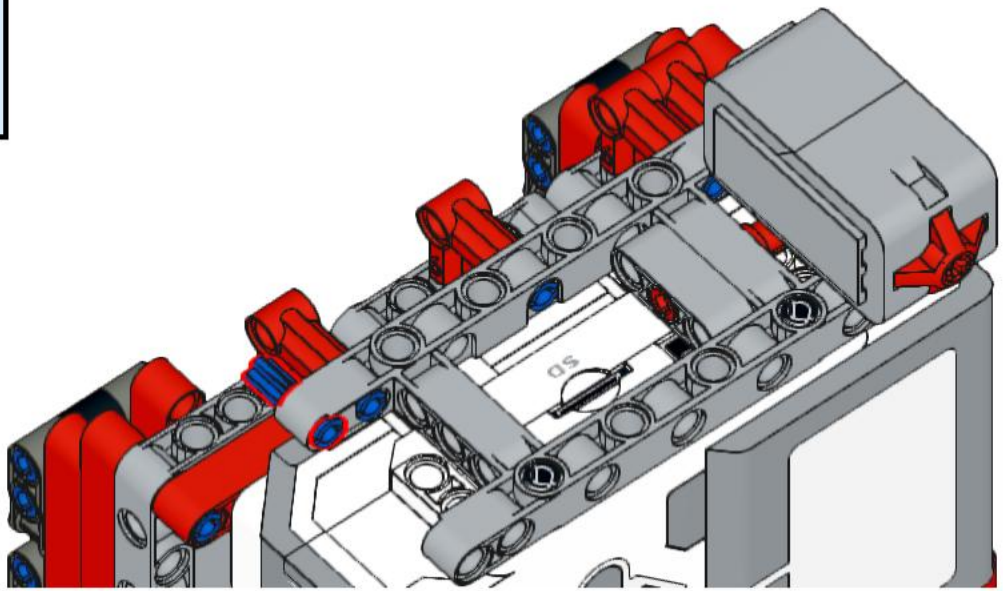

339

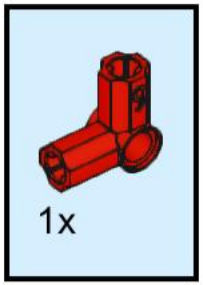

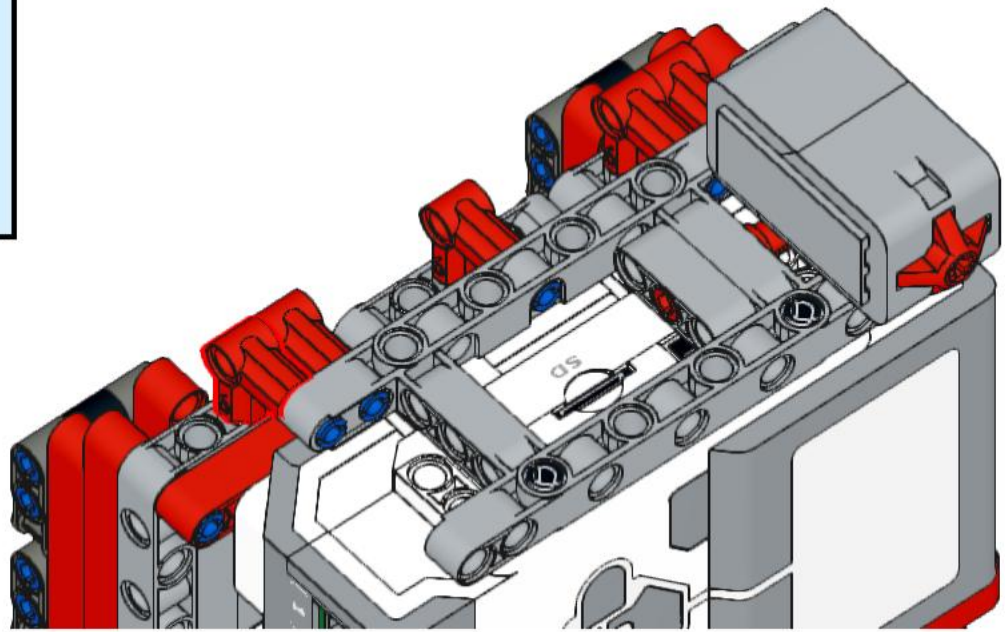

340

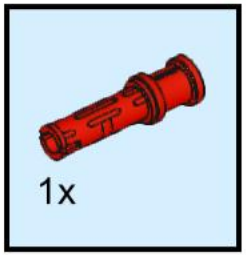

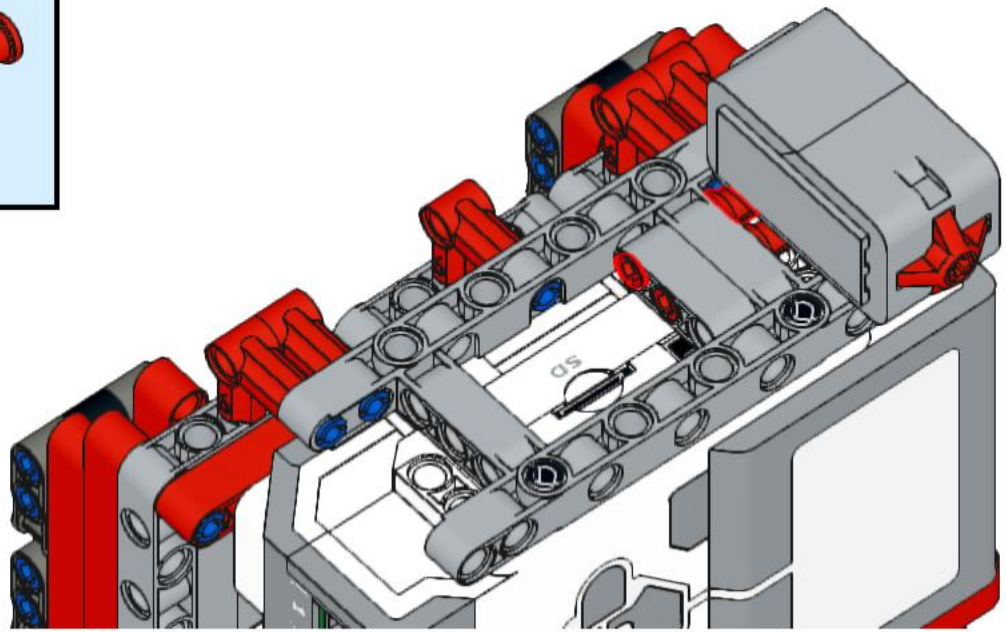

341

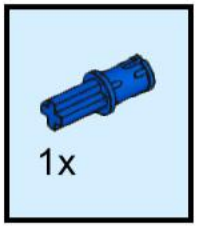

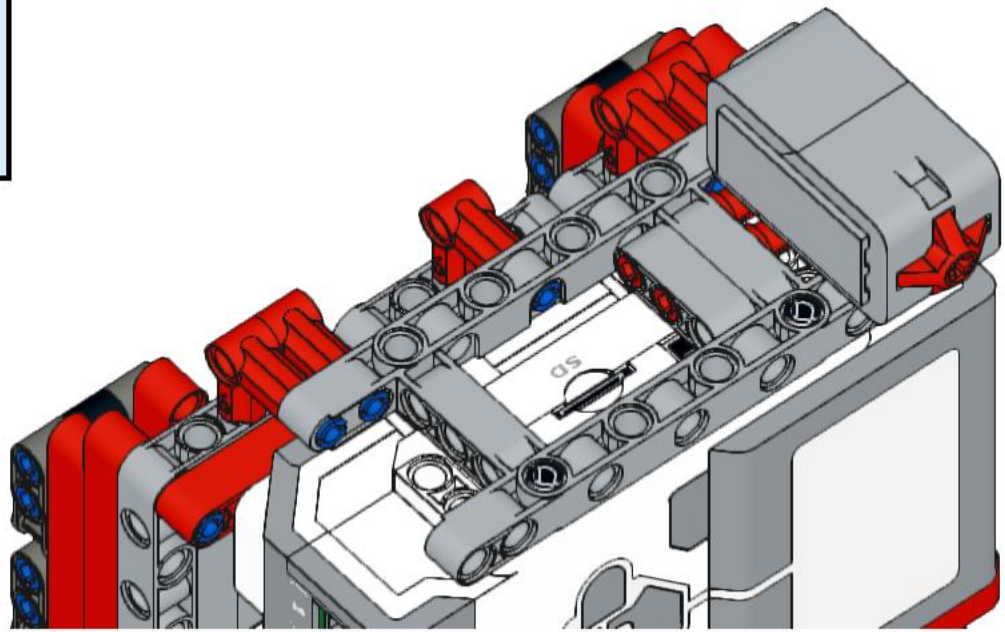

342

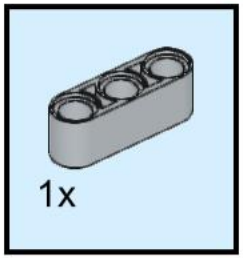

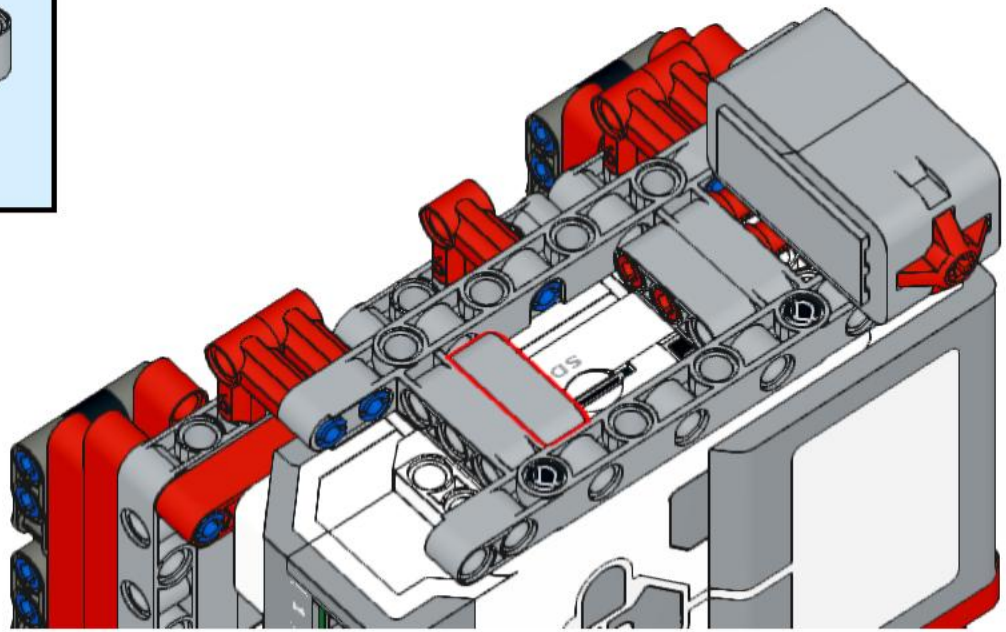

343

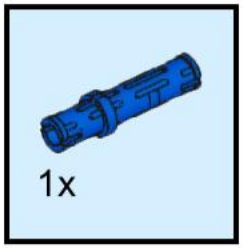

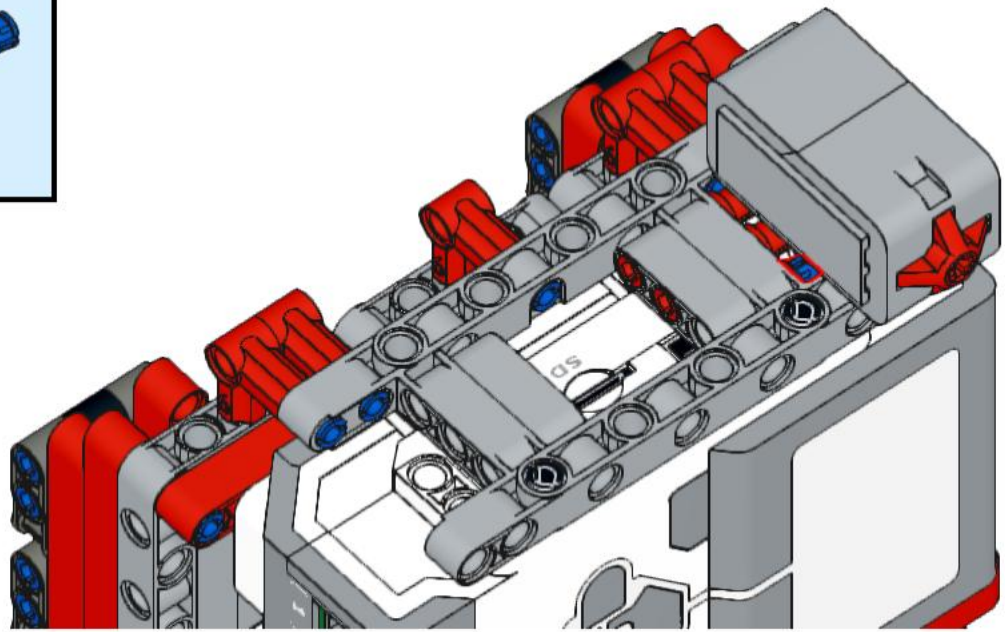

344

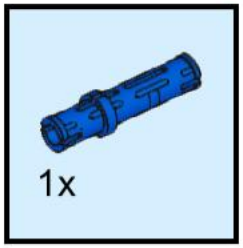

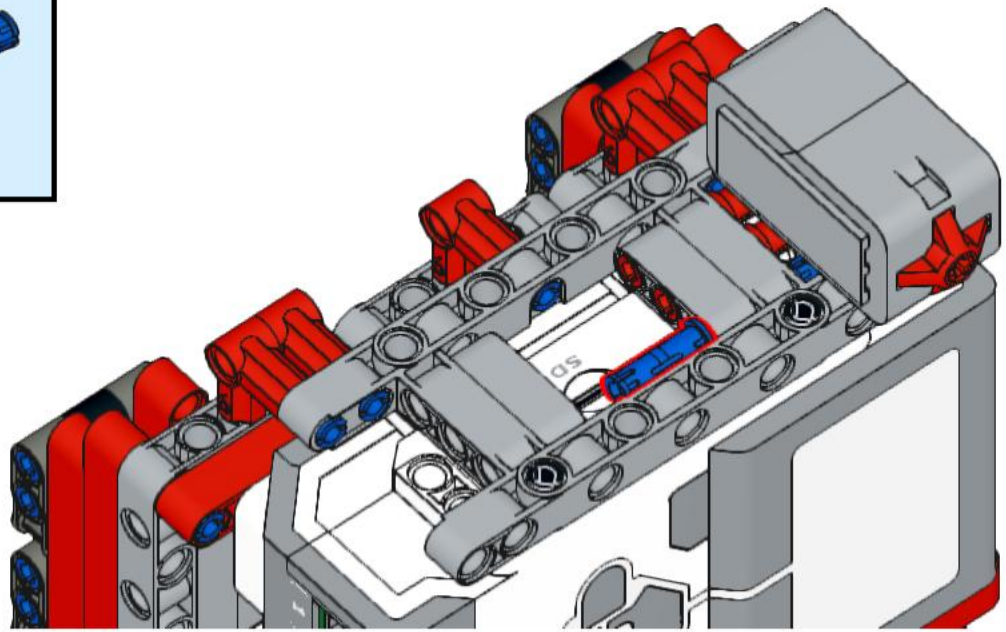

345

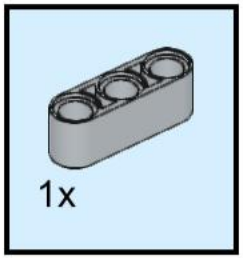

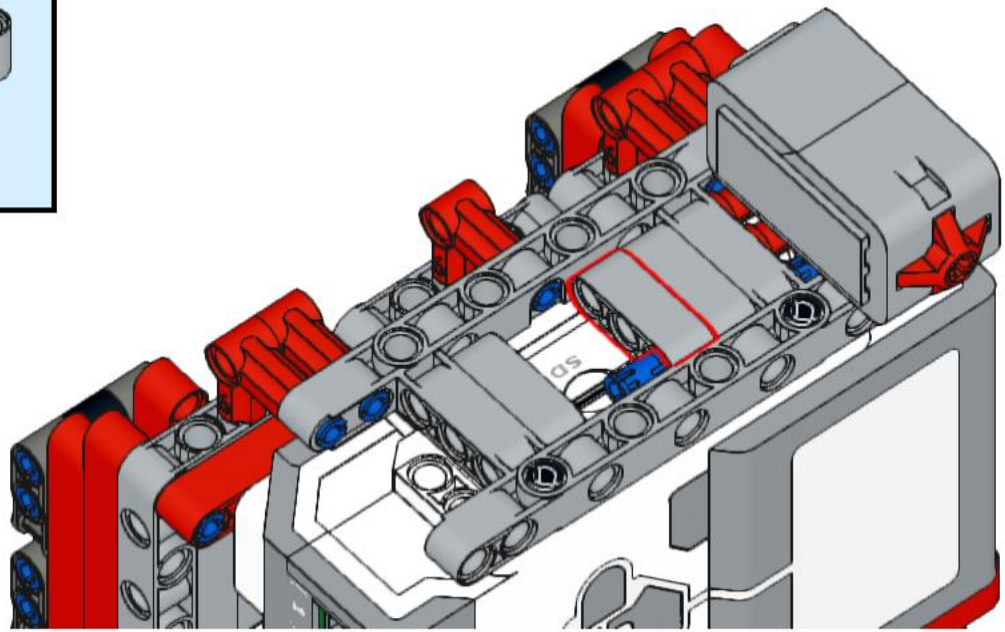

346

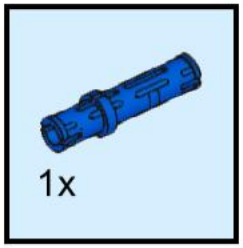

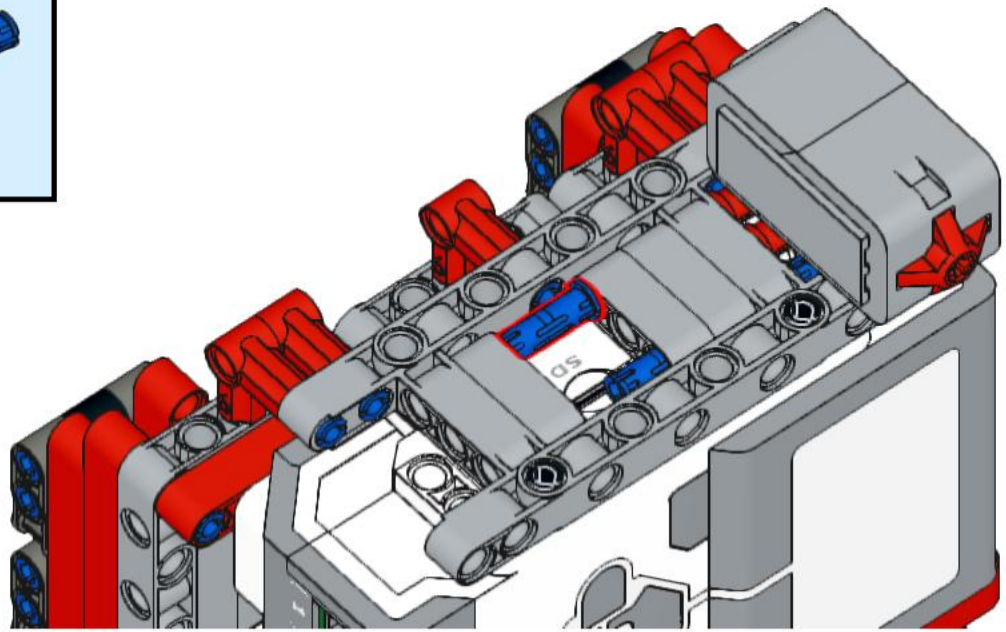

347

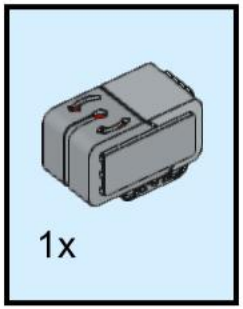

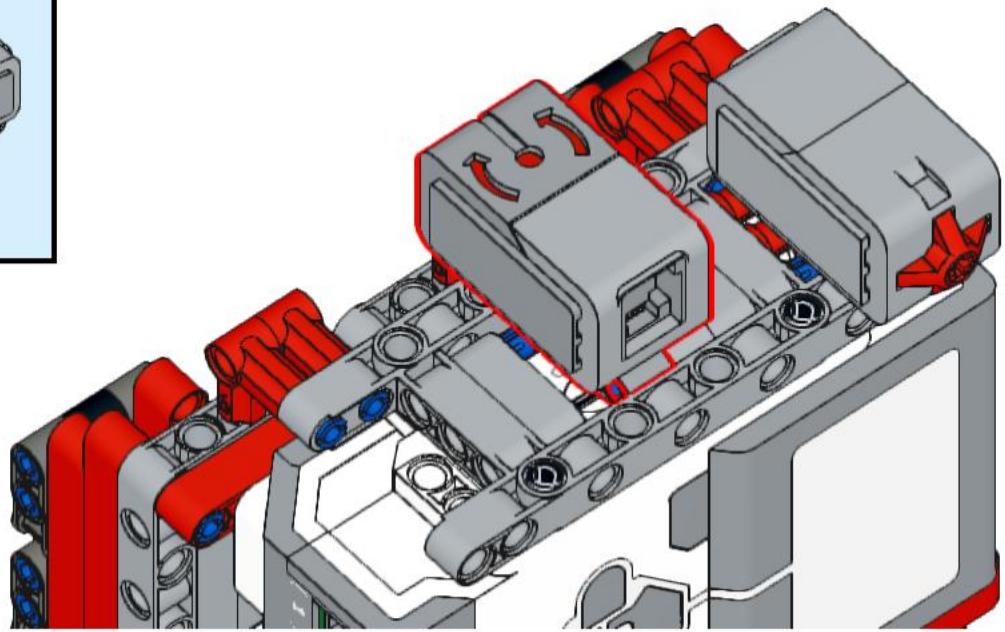

348

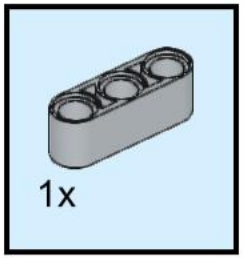

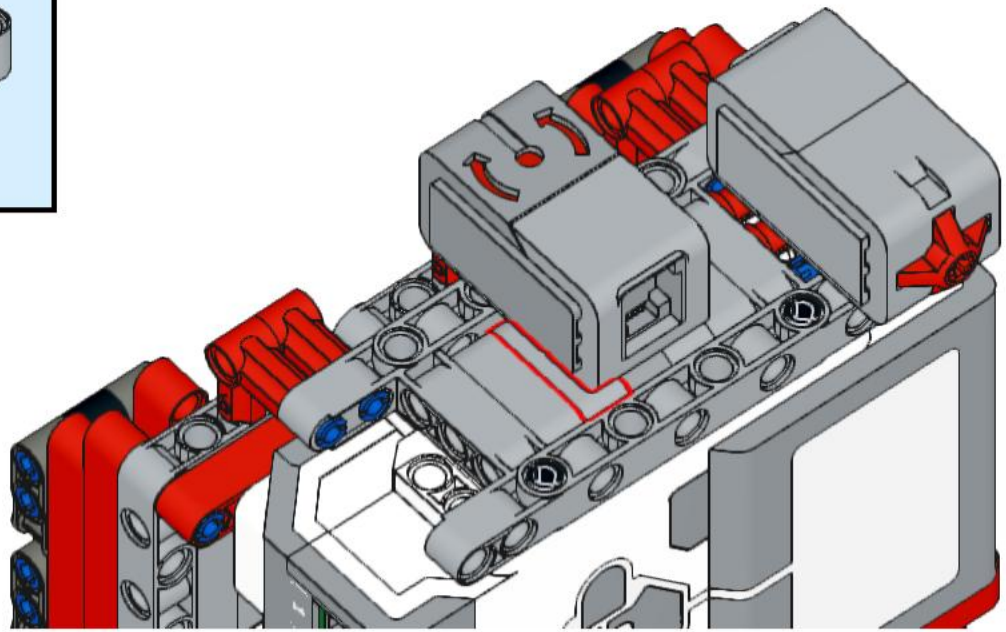

349

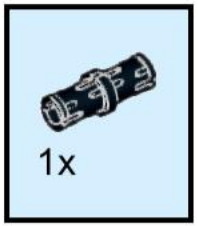

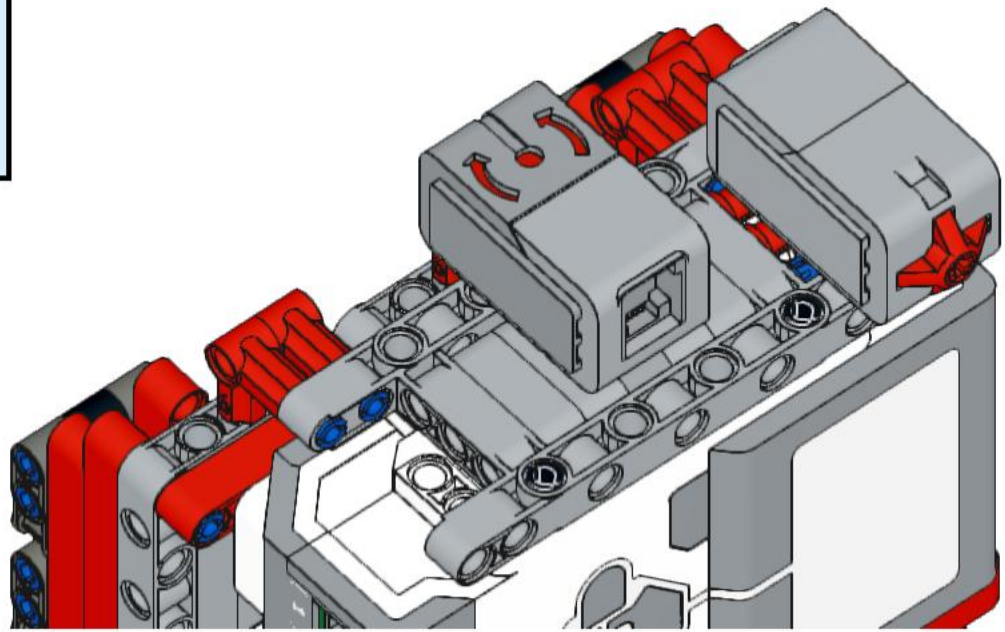
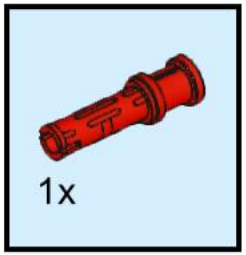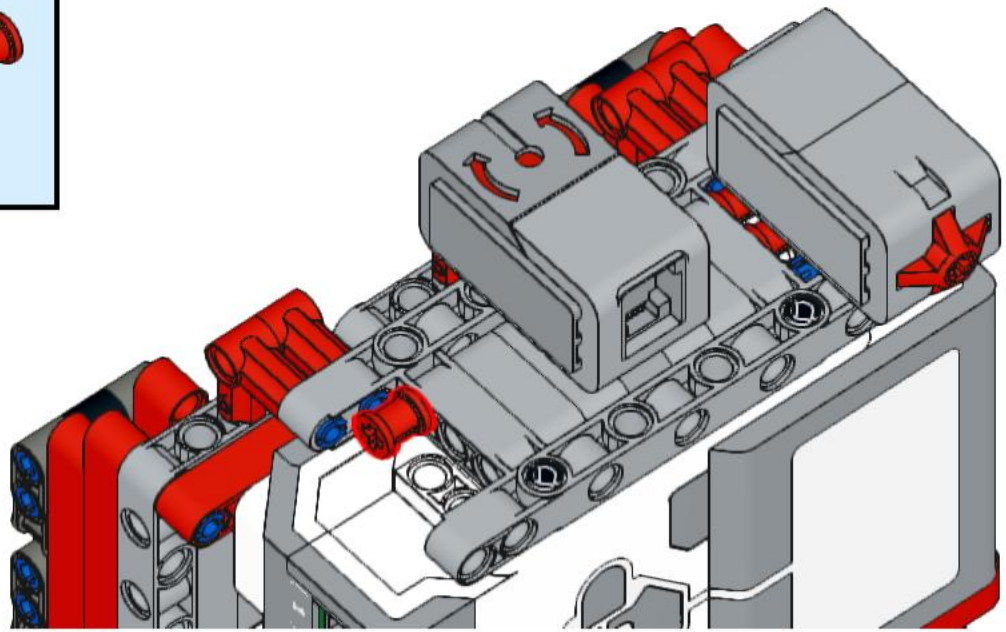
350