CONSTRUCCIONES
Y
DEMOLICIONES

MARGARITA 3.0

Building instructions

JARRIBOT

MARGARITA 3.0

- First Lego League City Shaper (2019-2020): 615 points

- Follow us on:

https://www.instagram.com/arambarricalvoj

https://www.youtube.com/channel/UC0lx_c-SCDgx4MqpMiRtnEA

https://twitter.com/arambarricalvoj

https://es-es.facebook.com/javier.arambarricalvo

1

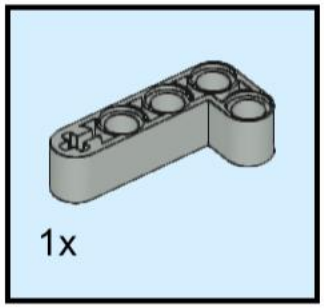

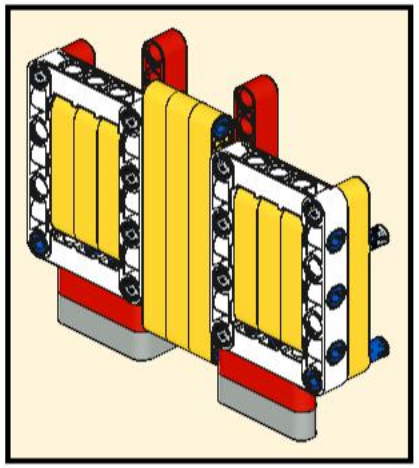

2

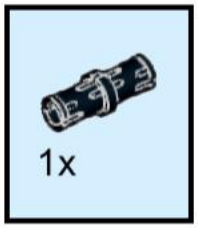

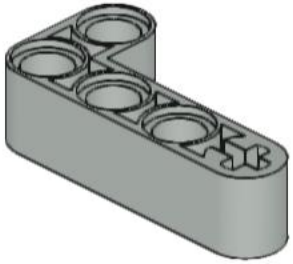

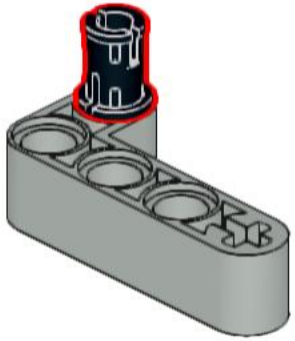

3

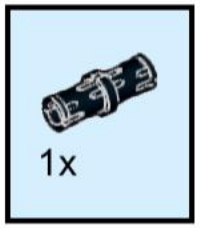

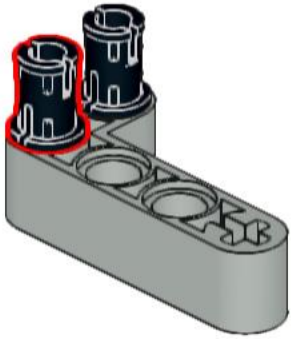

4

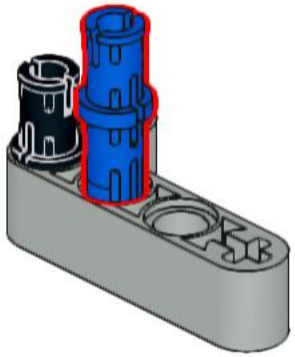

5

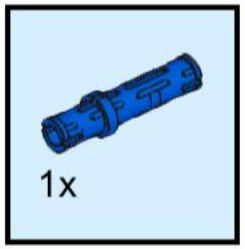

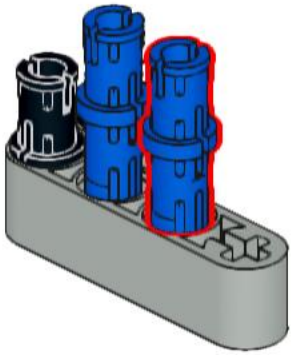

6

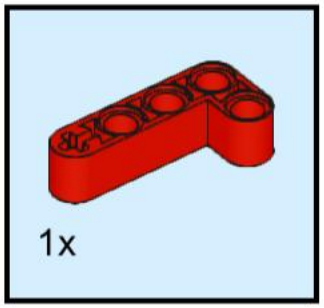

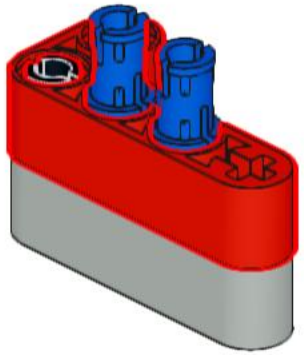

7

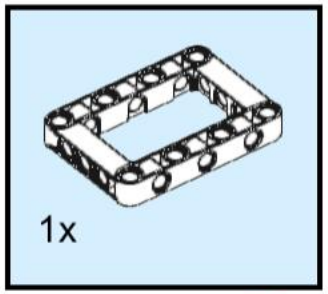

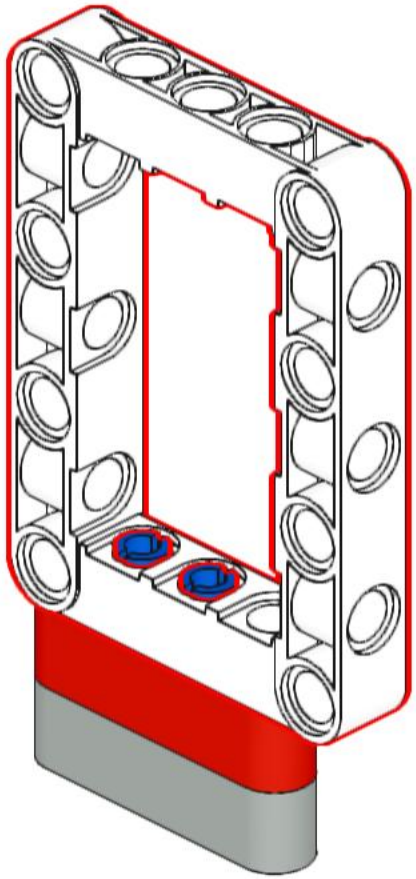

8

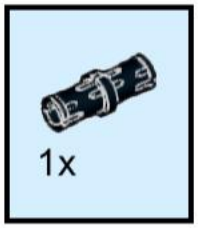

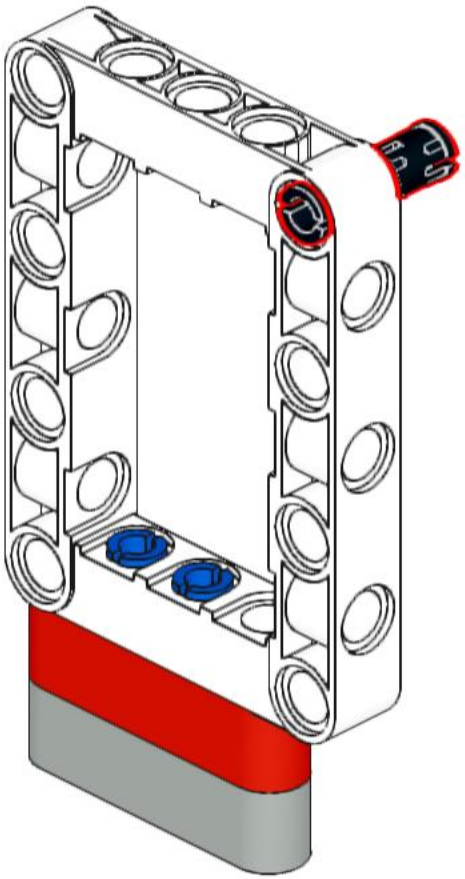

9

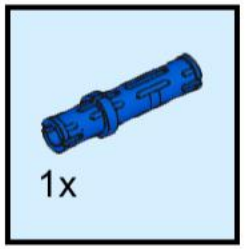

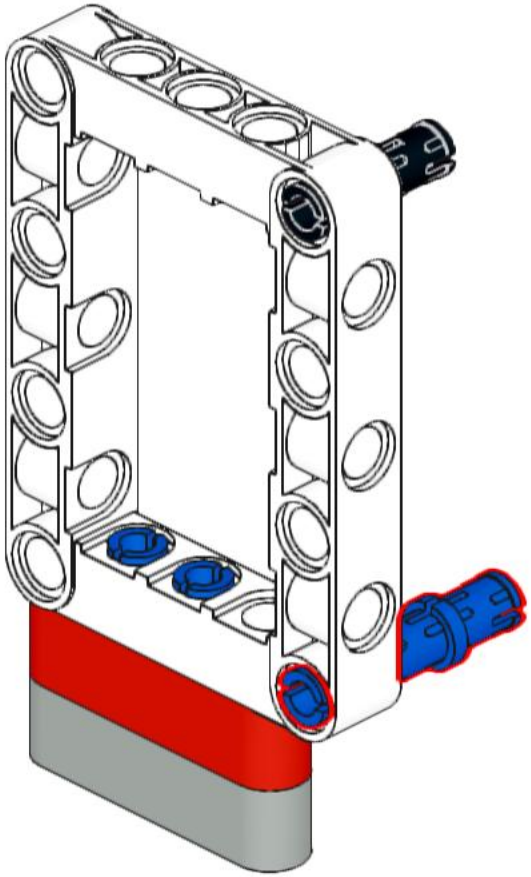

10

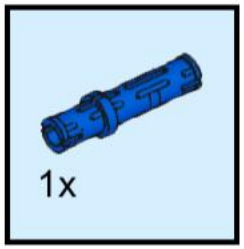

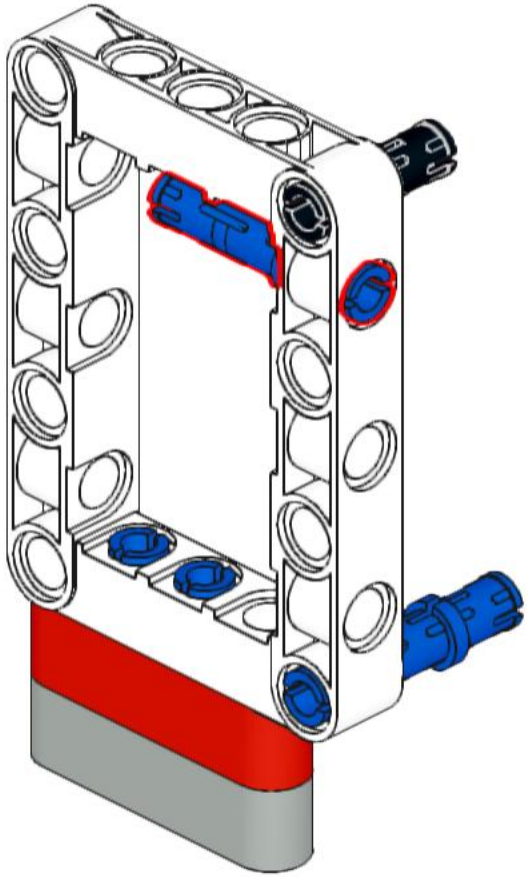

11

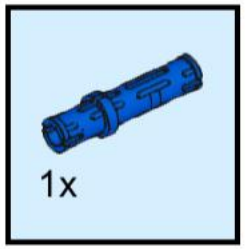

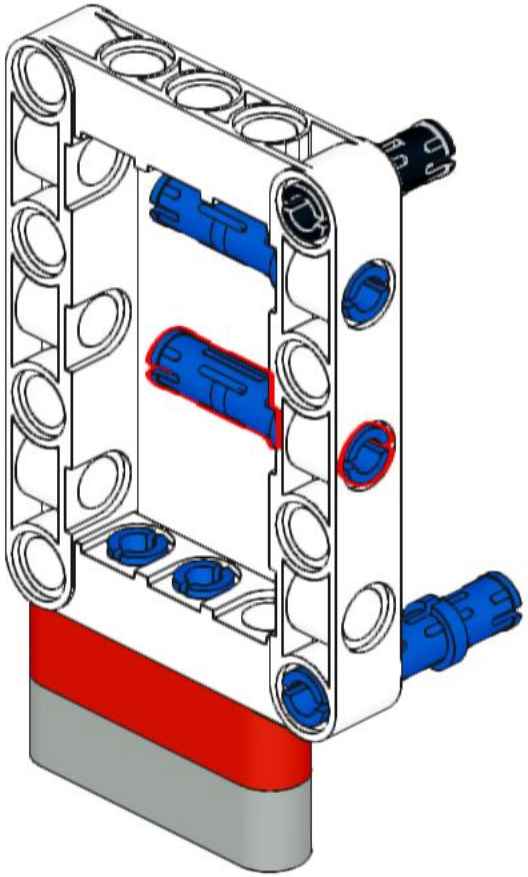

12

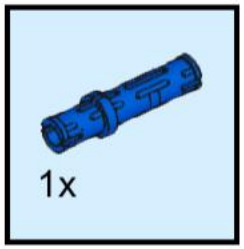

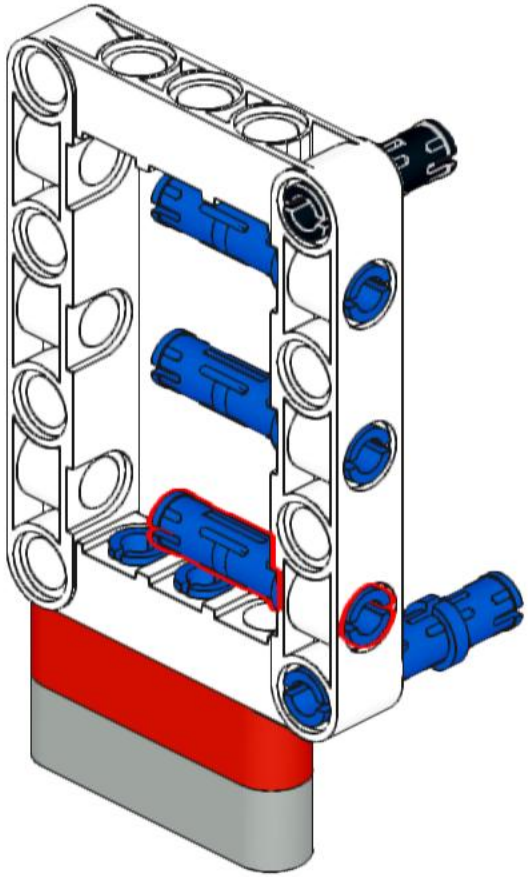

13

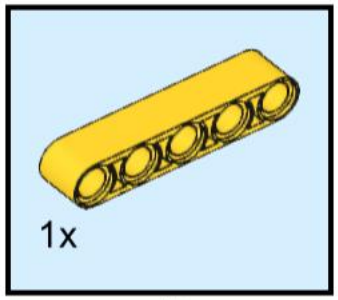

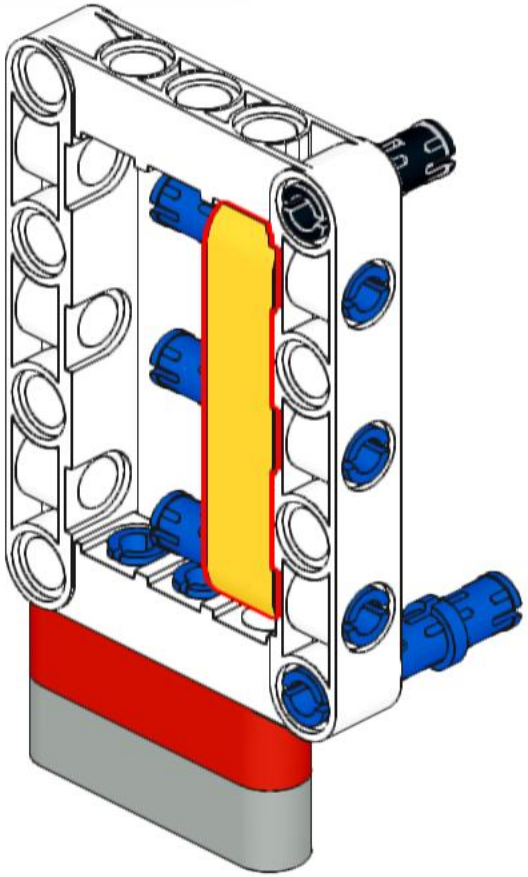

14

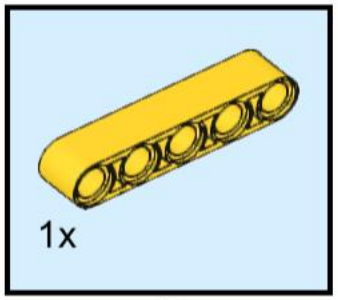

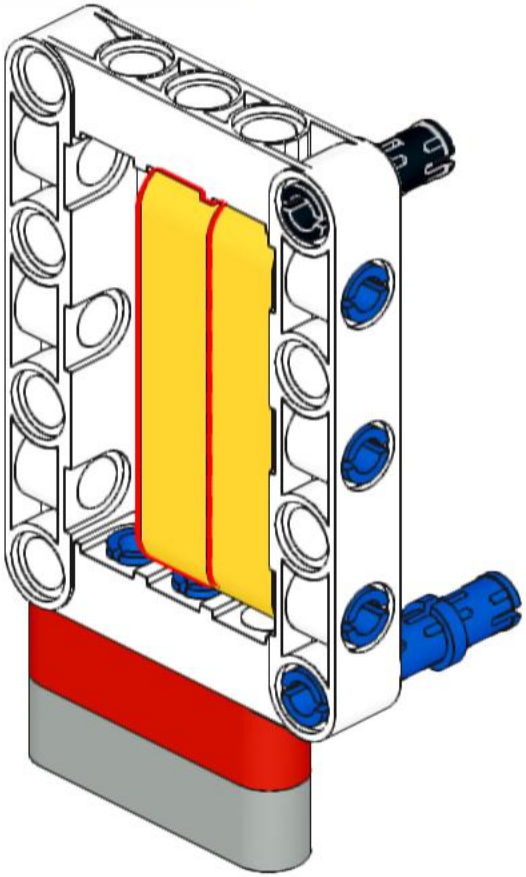

15

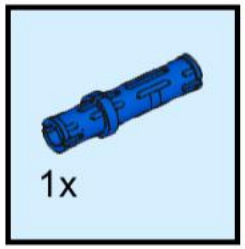

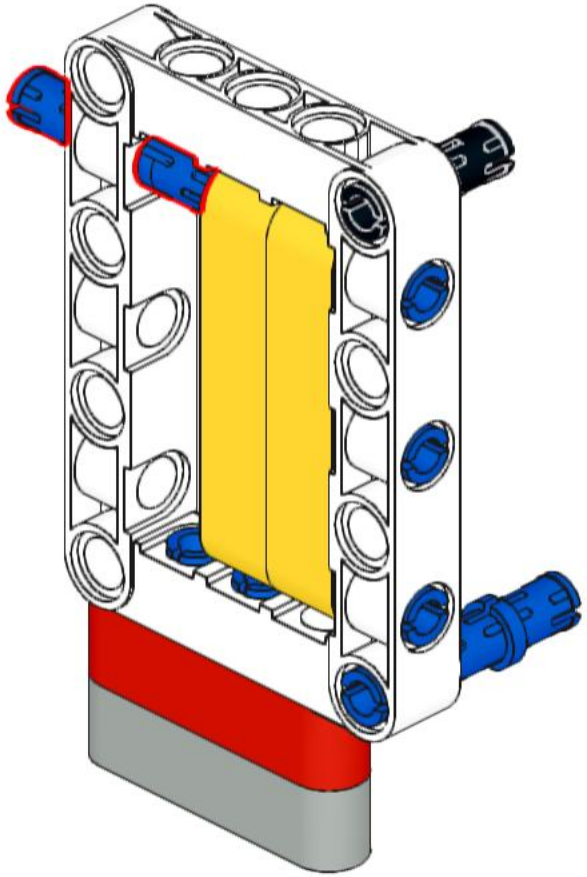

16

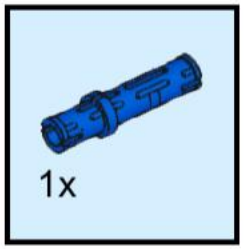

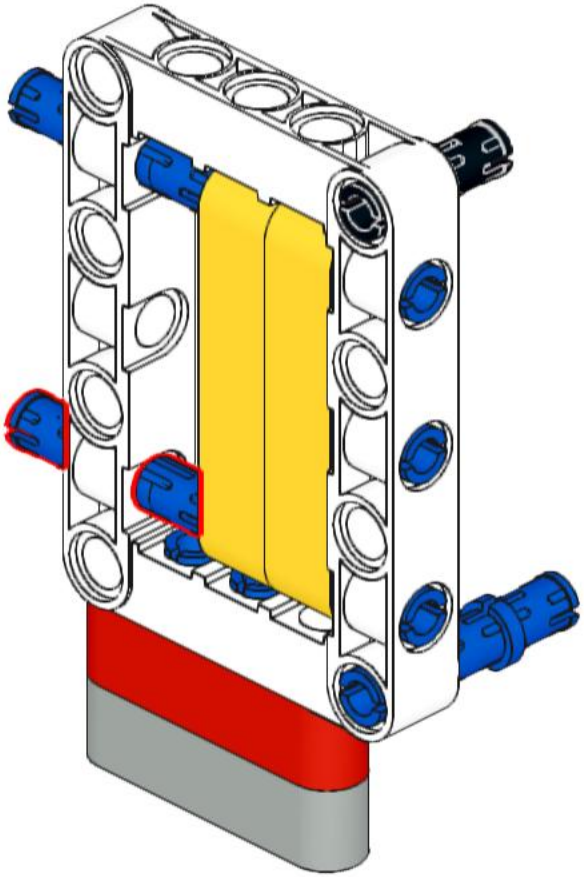

17

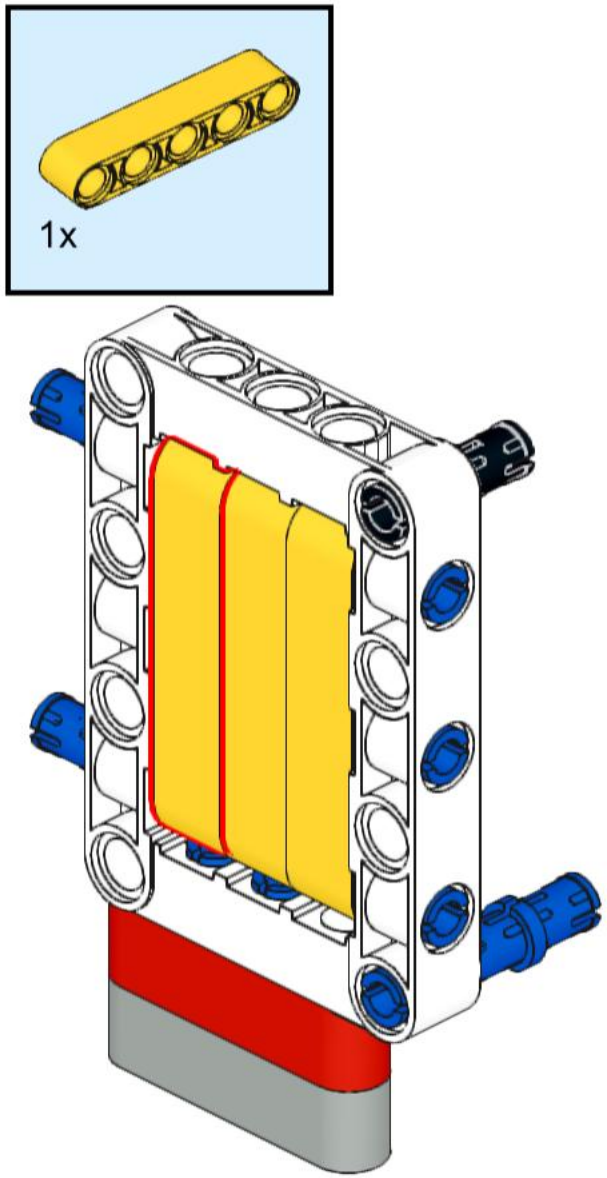

18

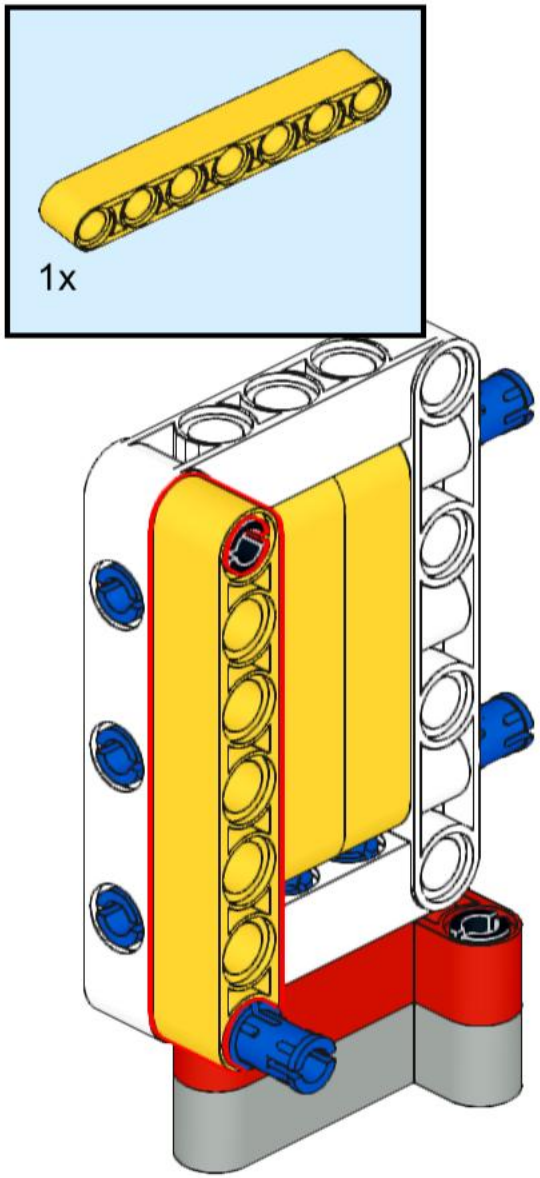

19

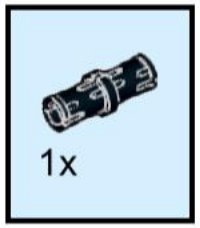

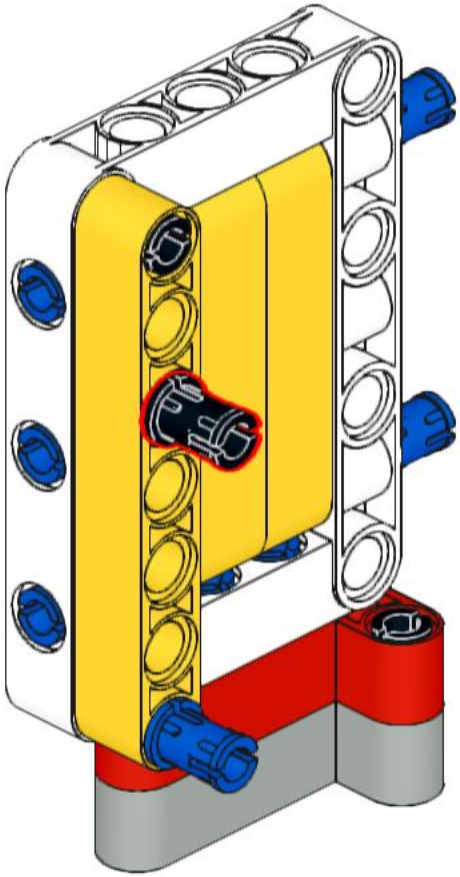

20

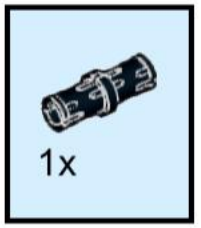

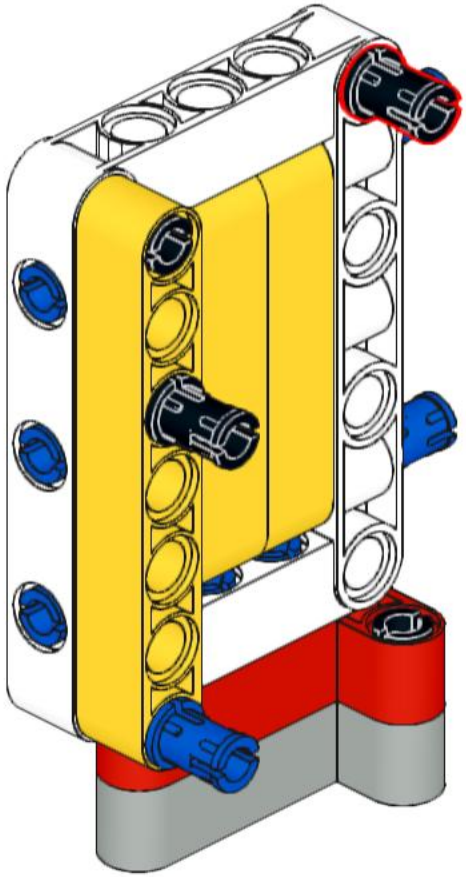

21

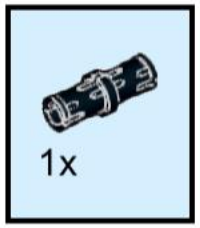

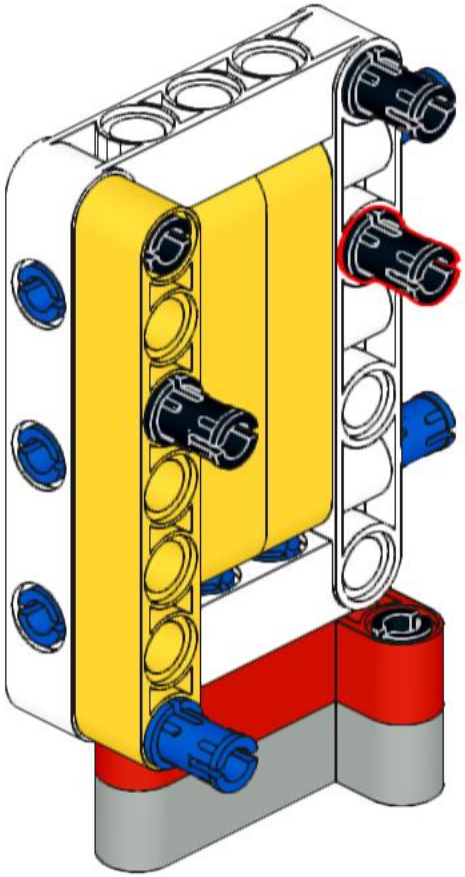

22

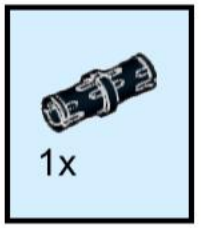

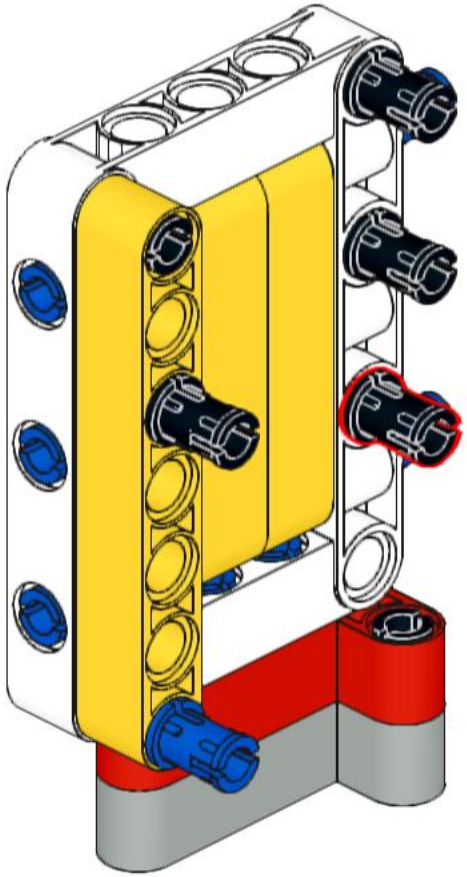

23

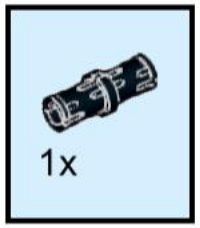

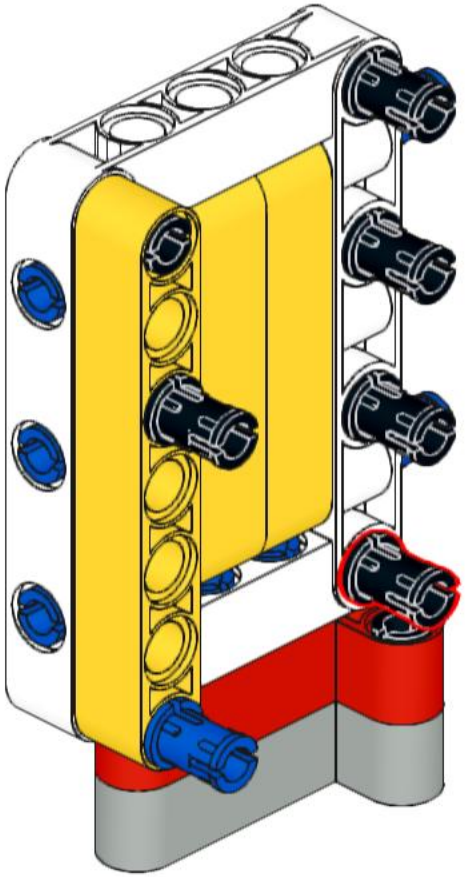

24

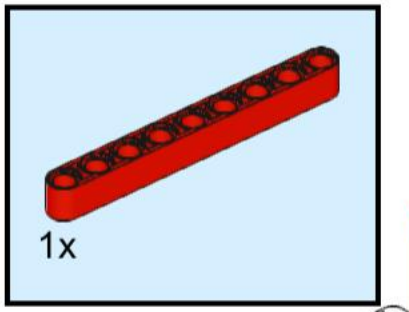

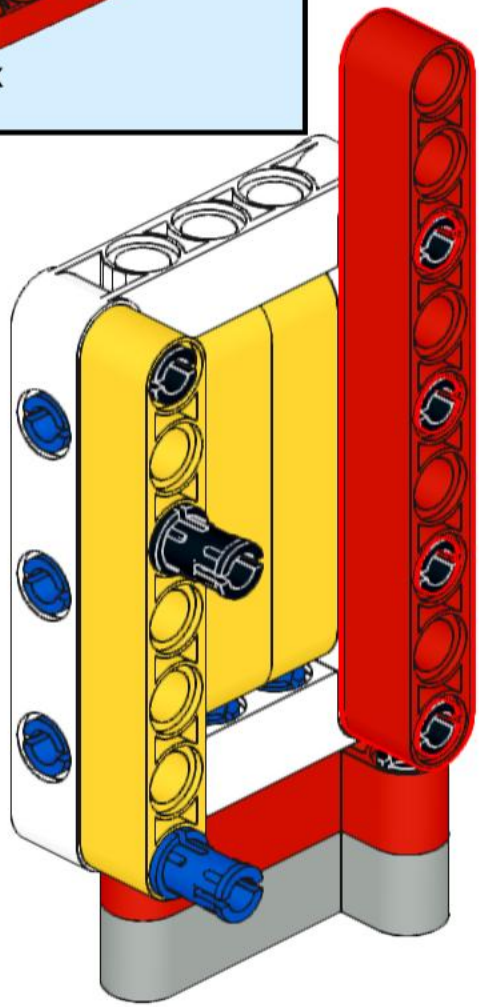

25

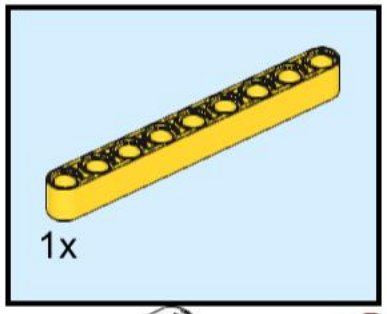

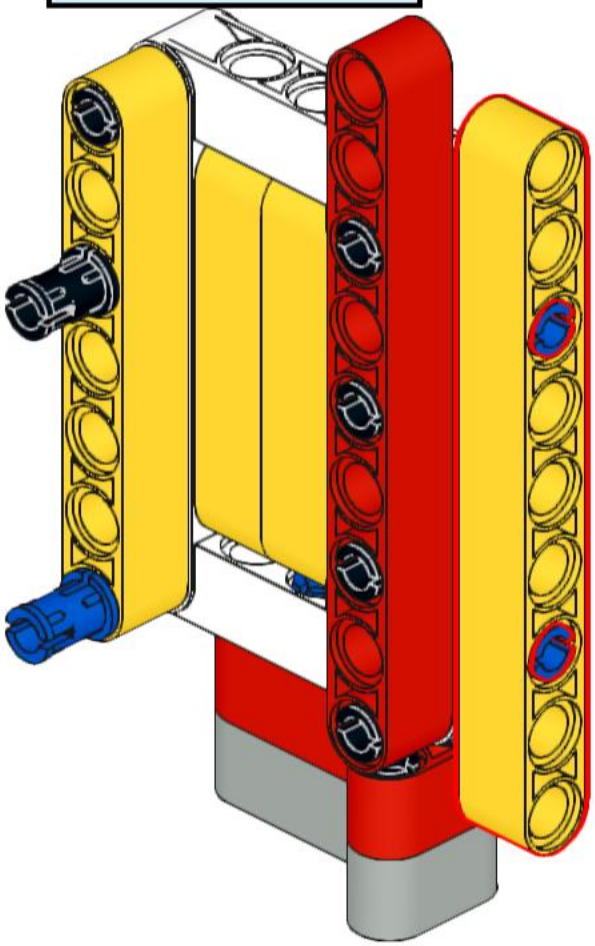

26

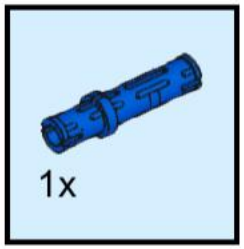

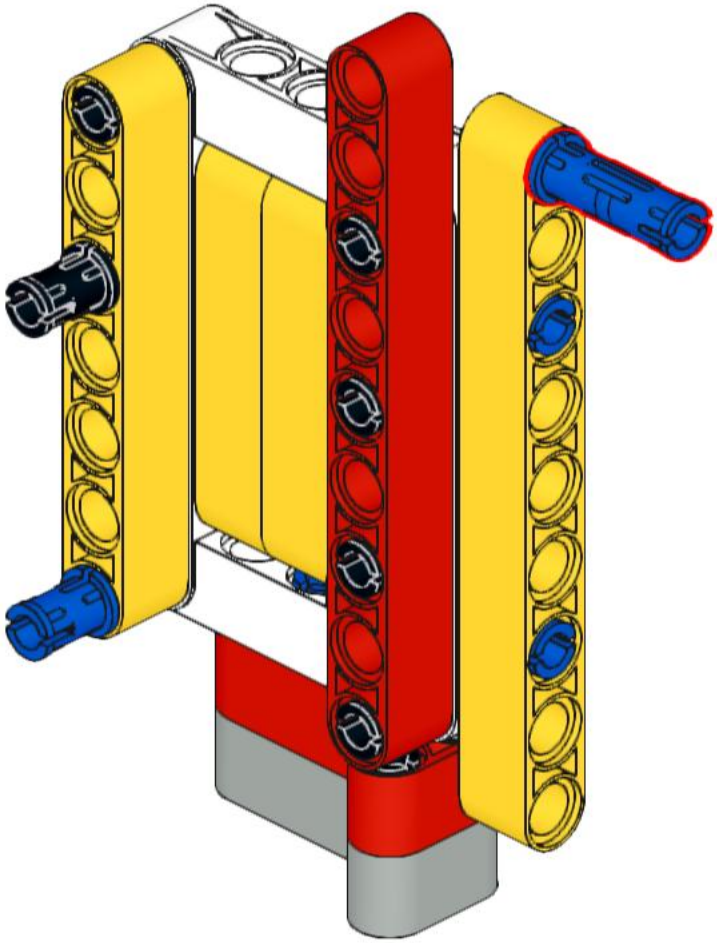

27

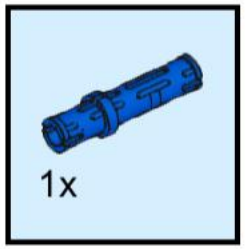

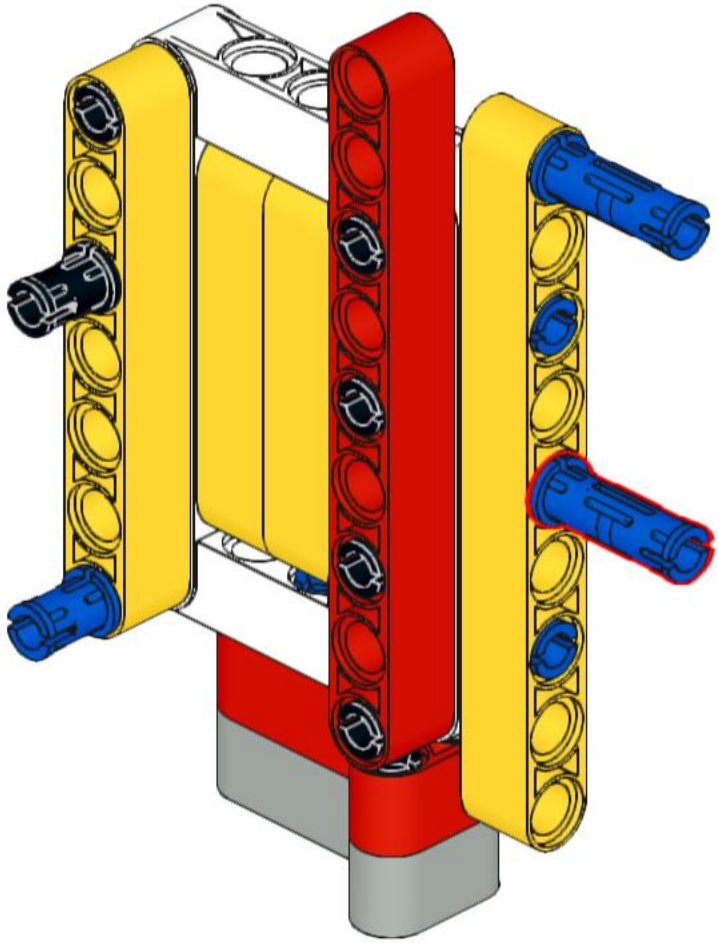

28

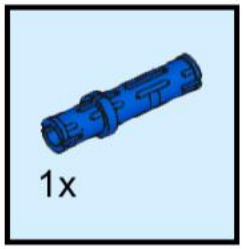

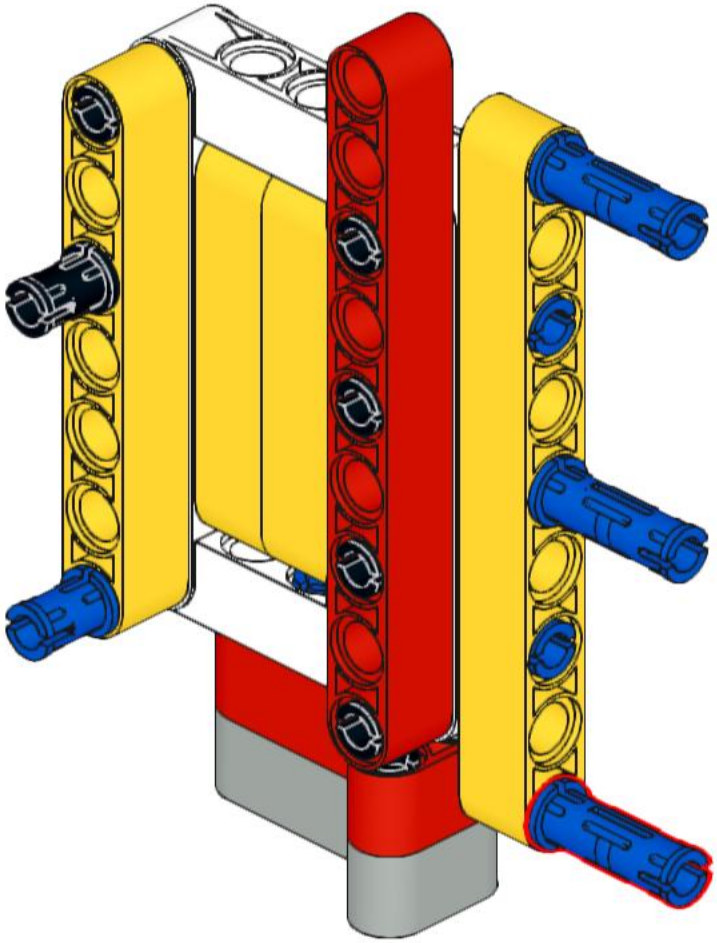

29

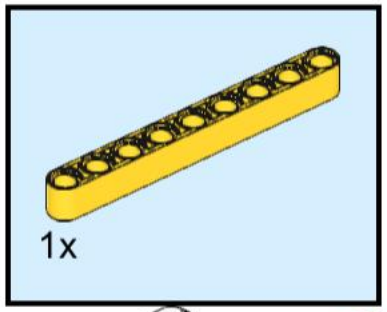

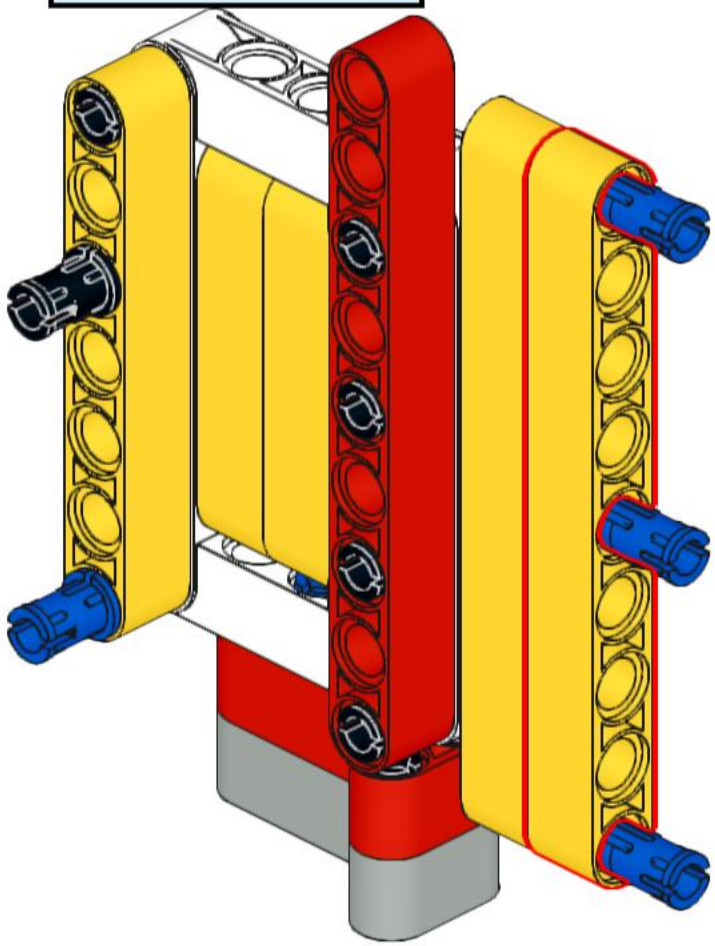

30

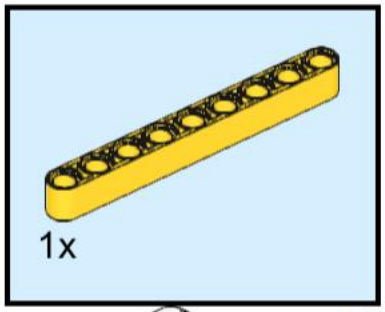

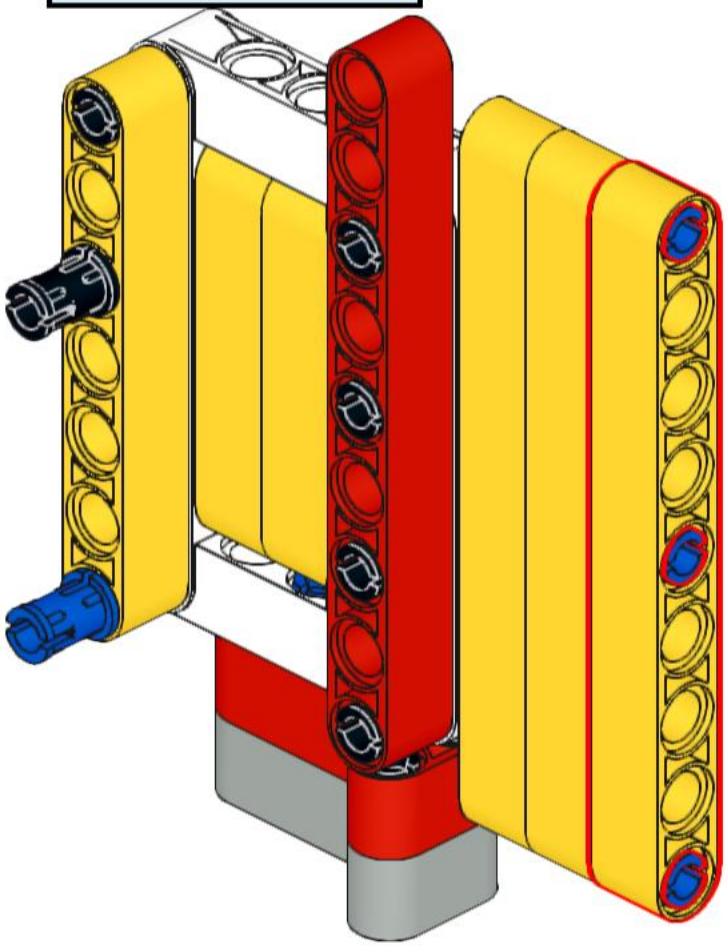

31

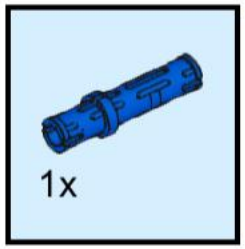

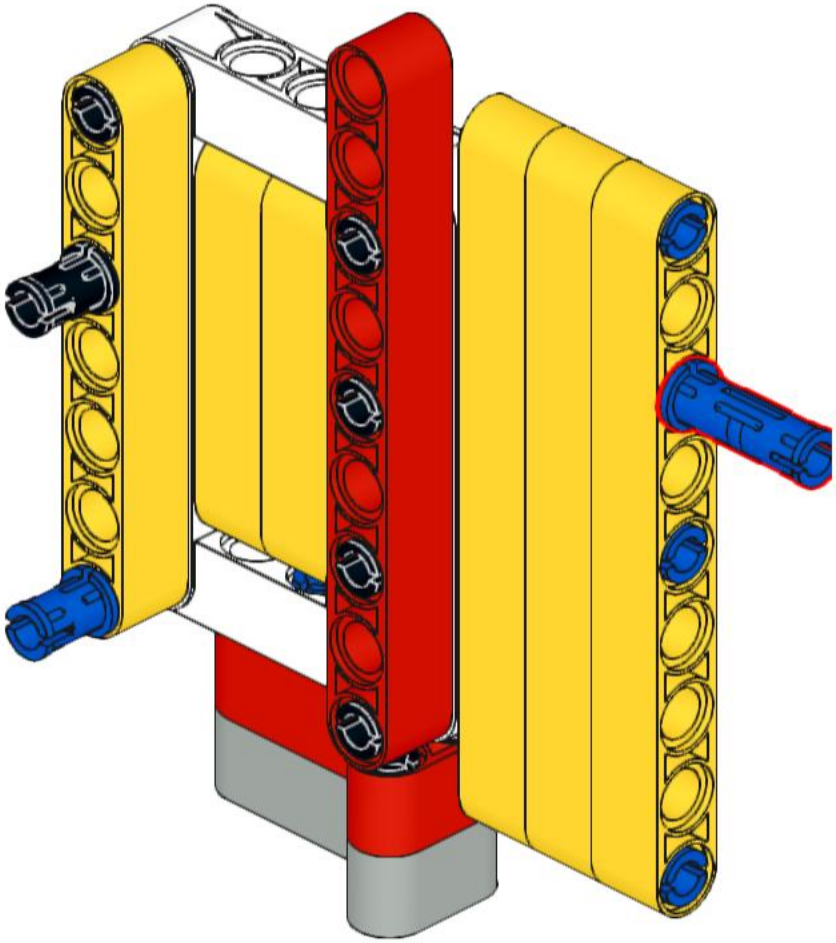

32

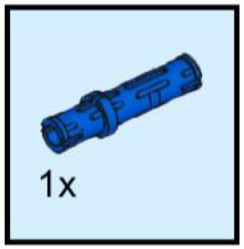

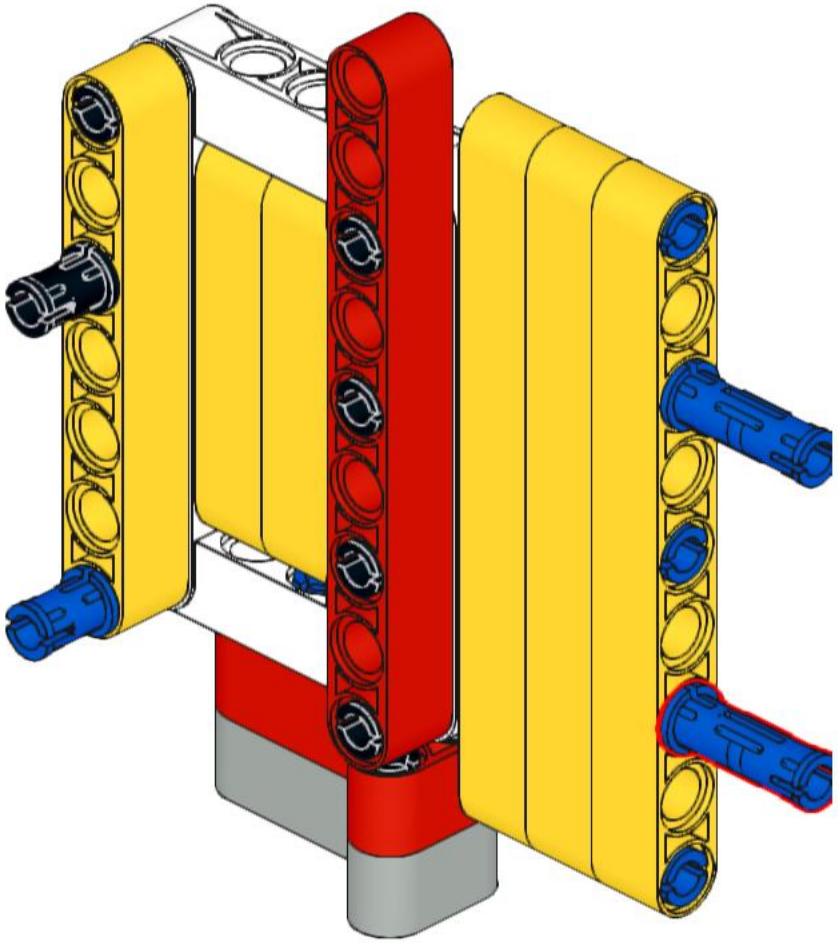

33

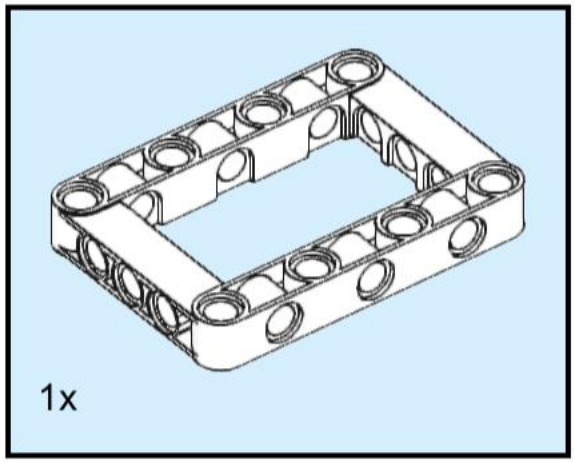

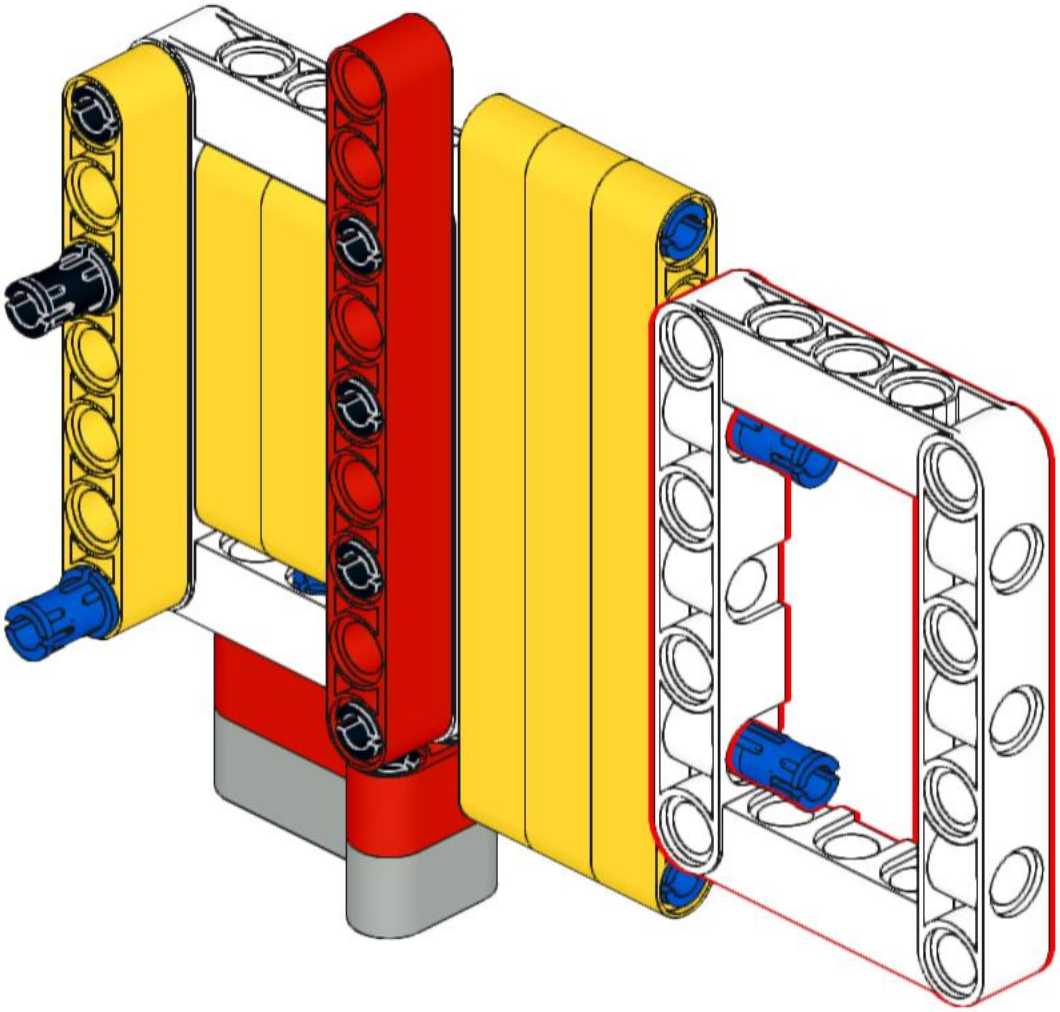

34

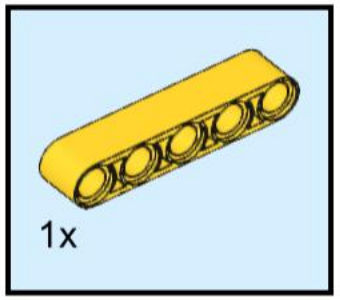

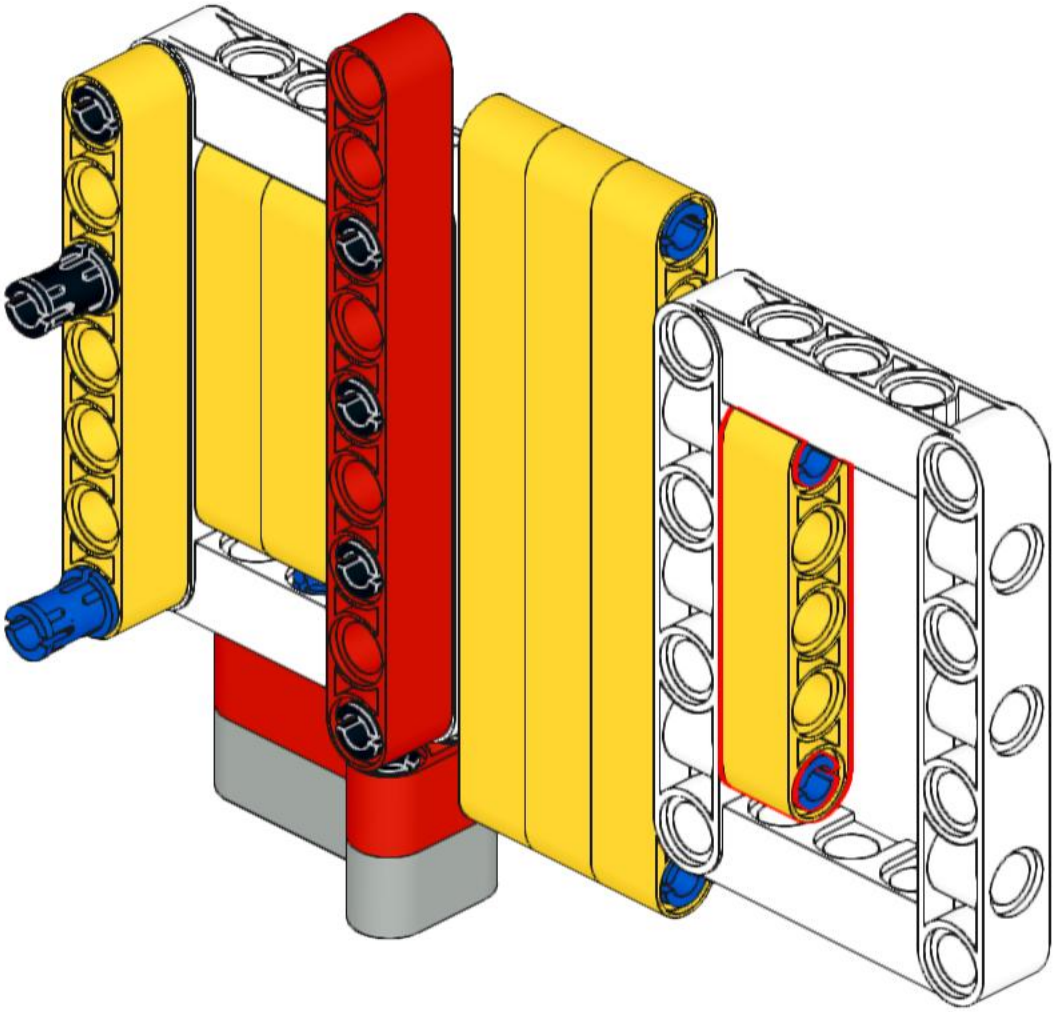

35

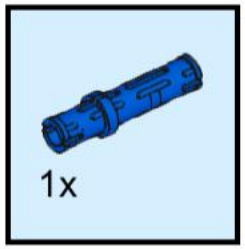

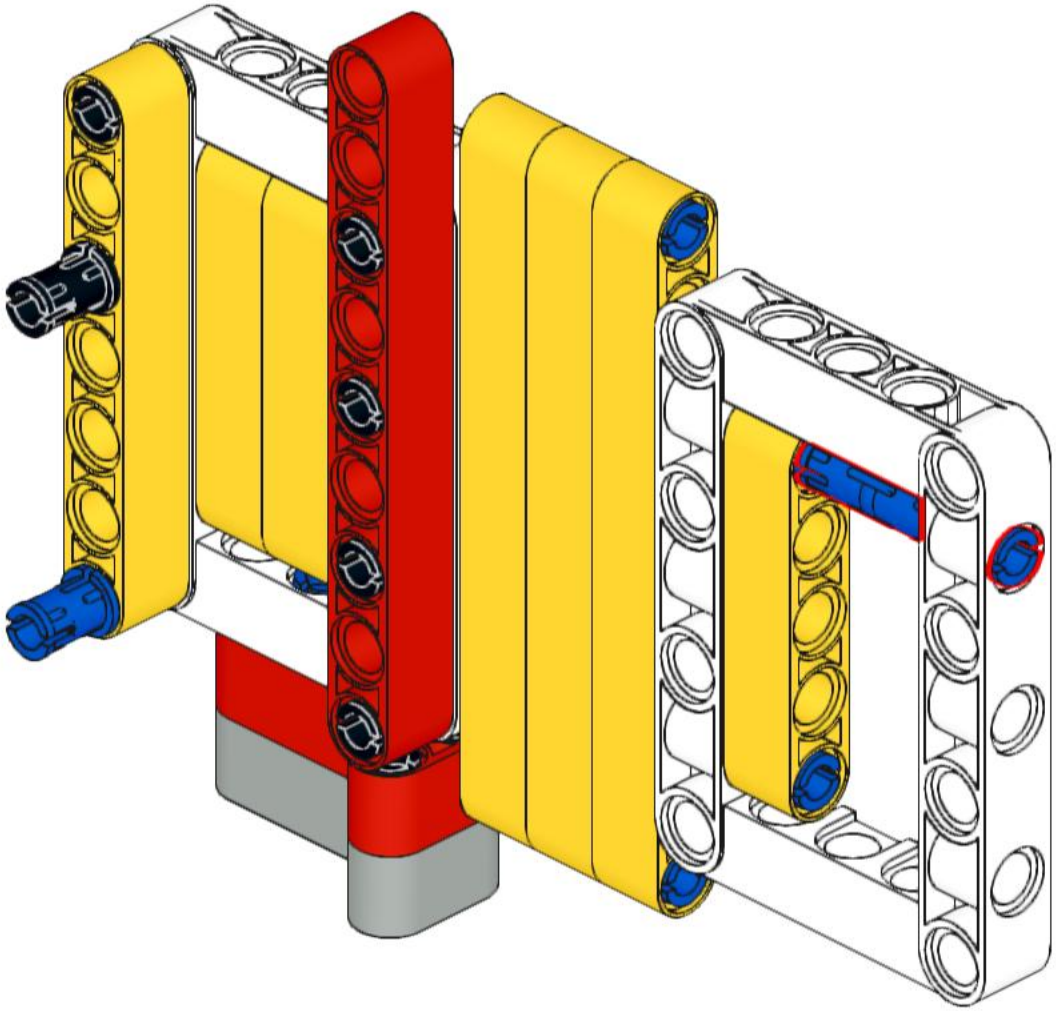

36

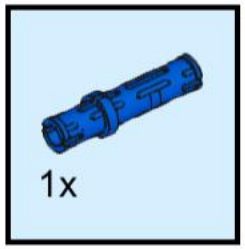

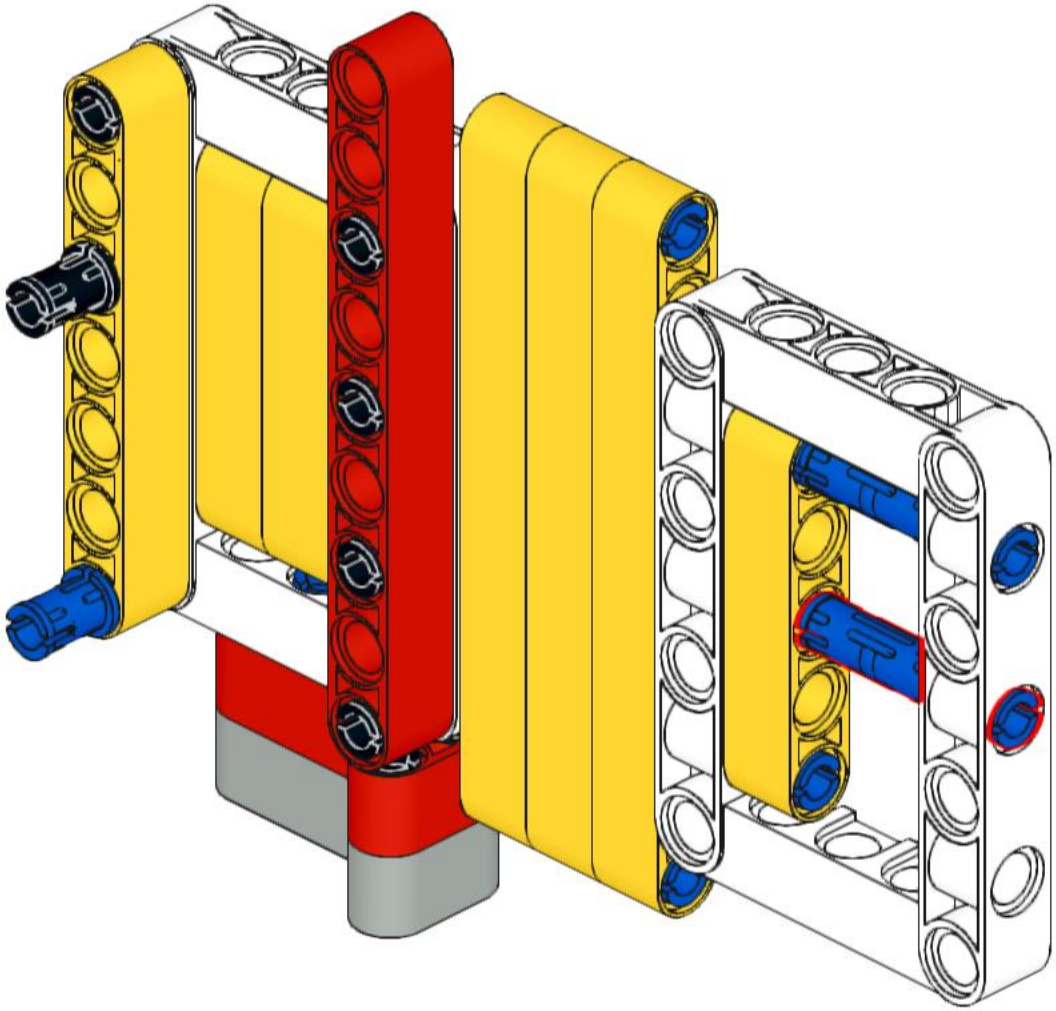

37

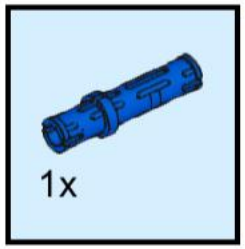

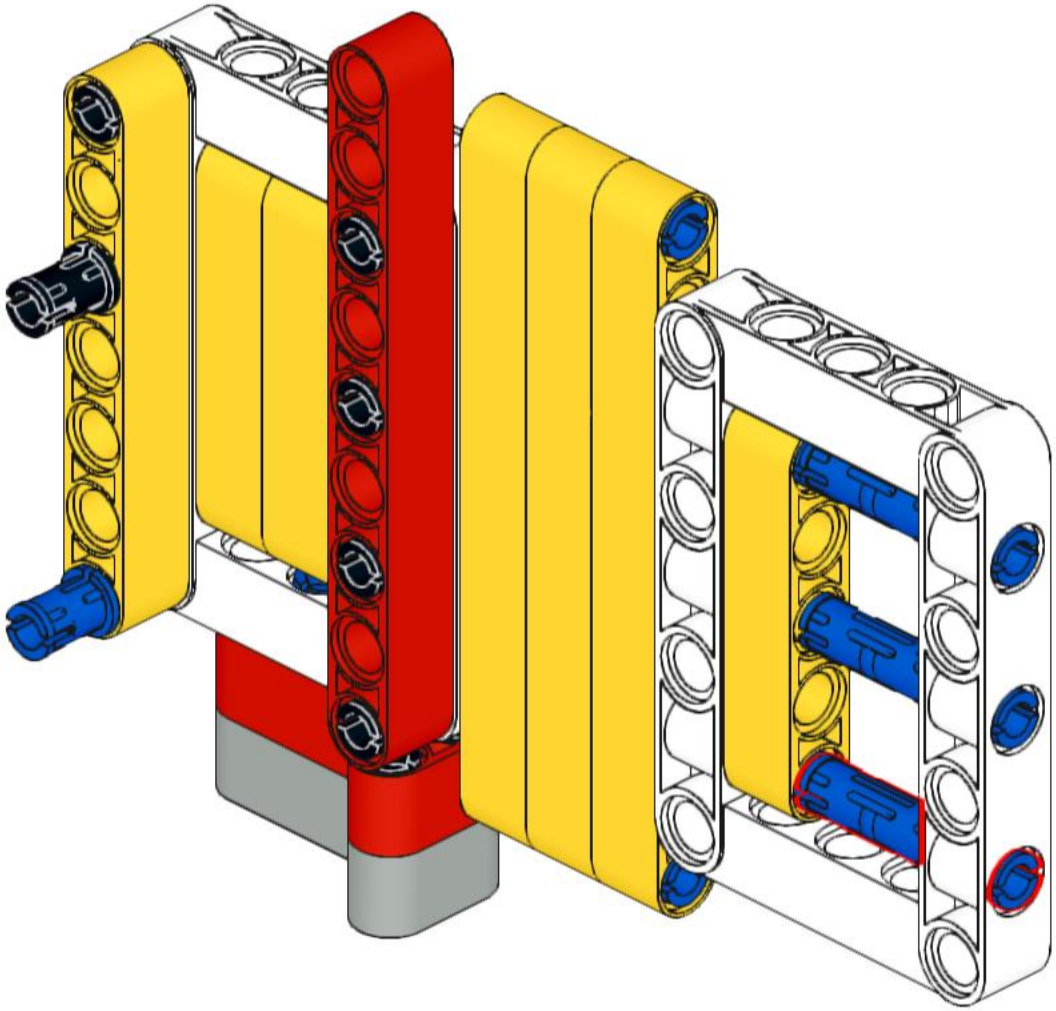

38

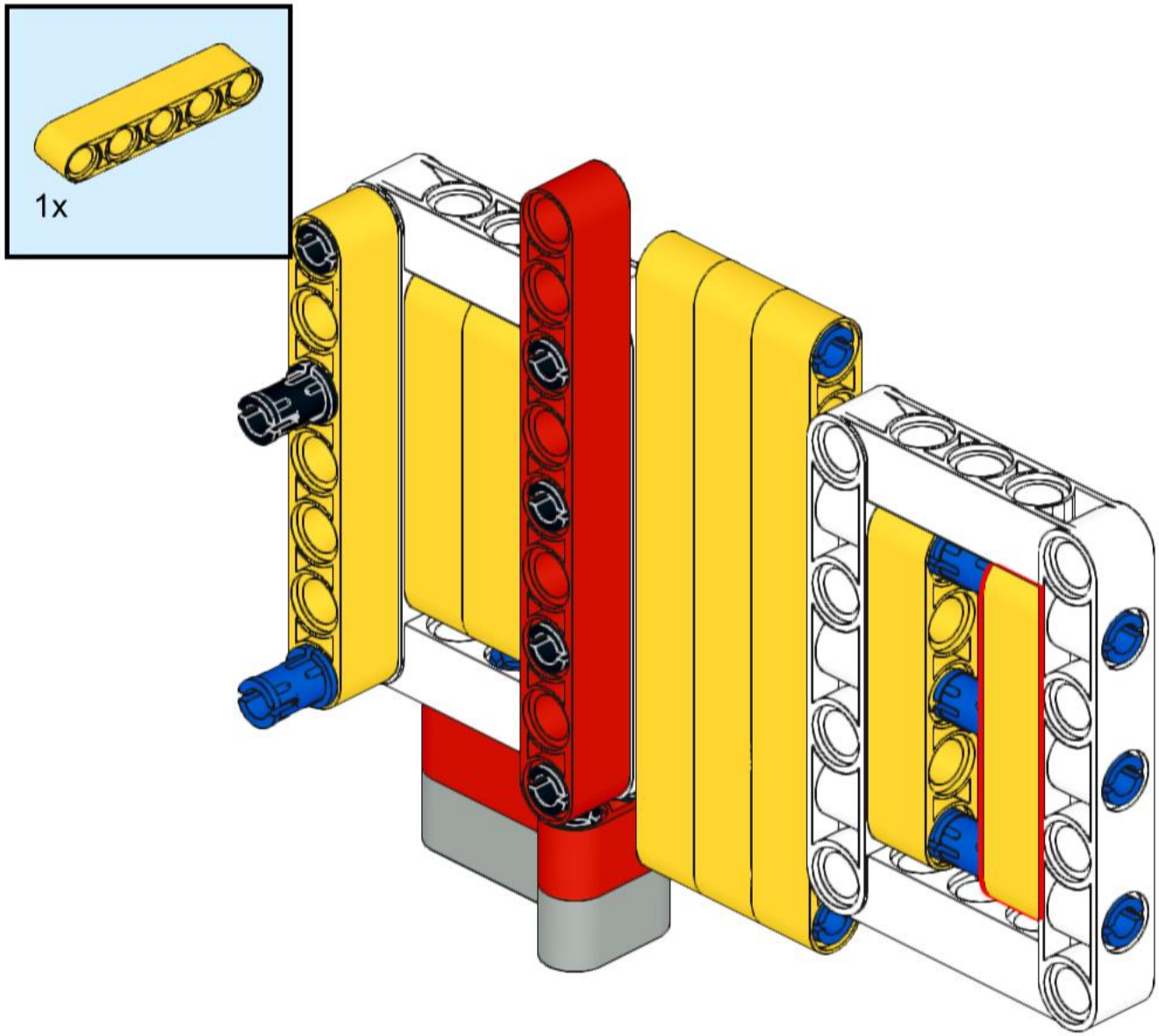

39

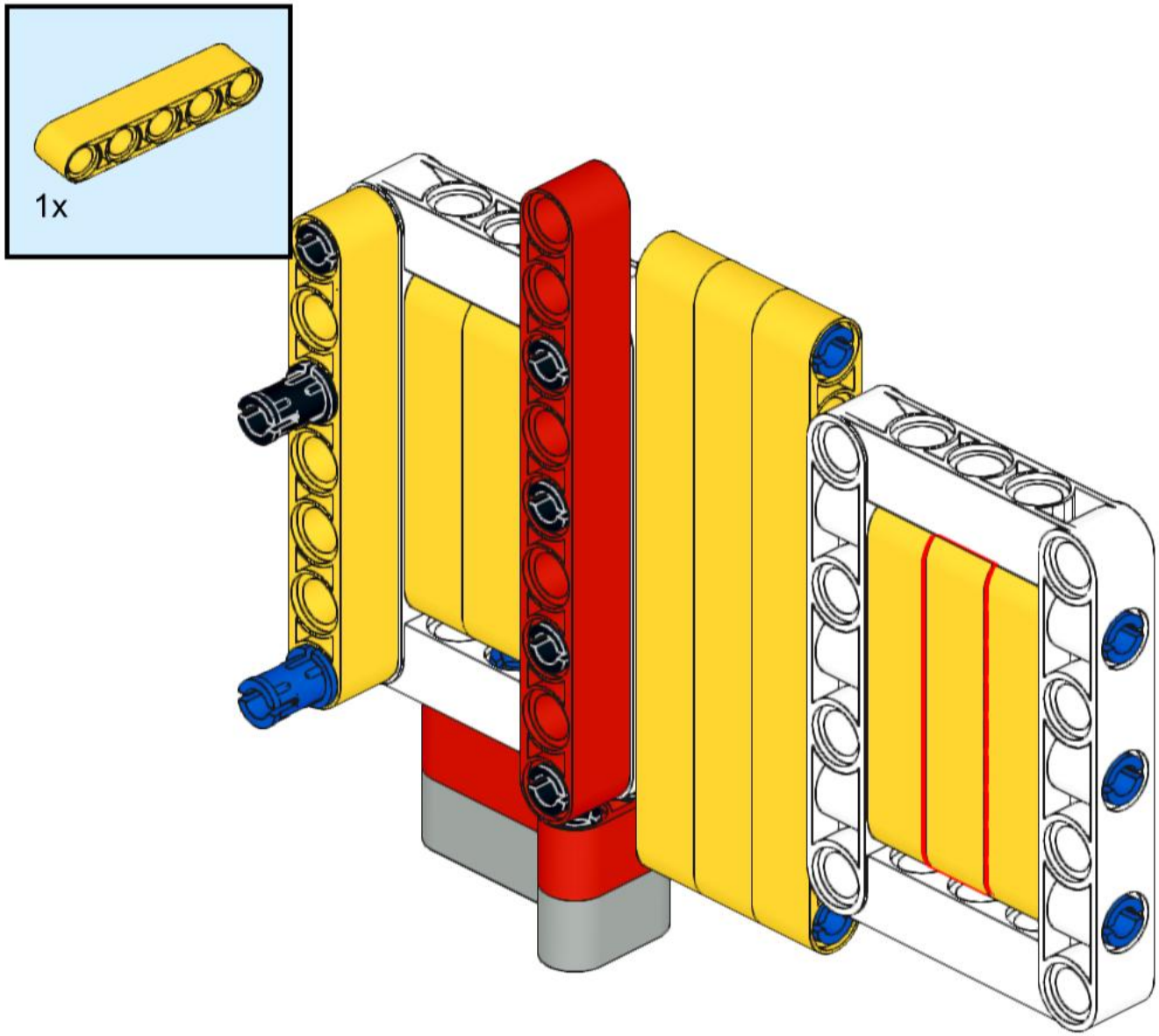

40

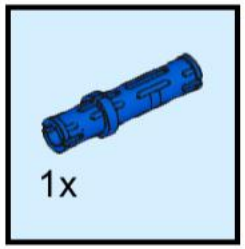

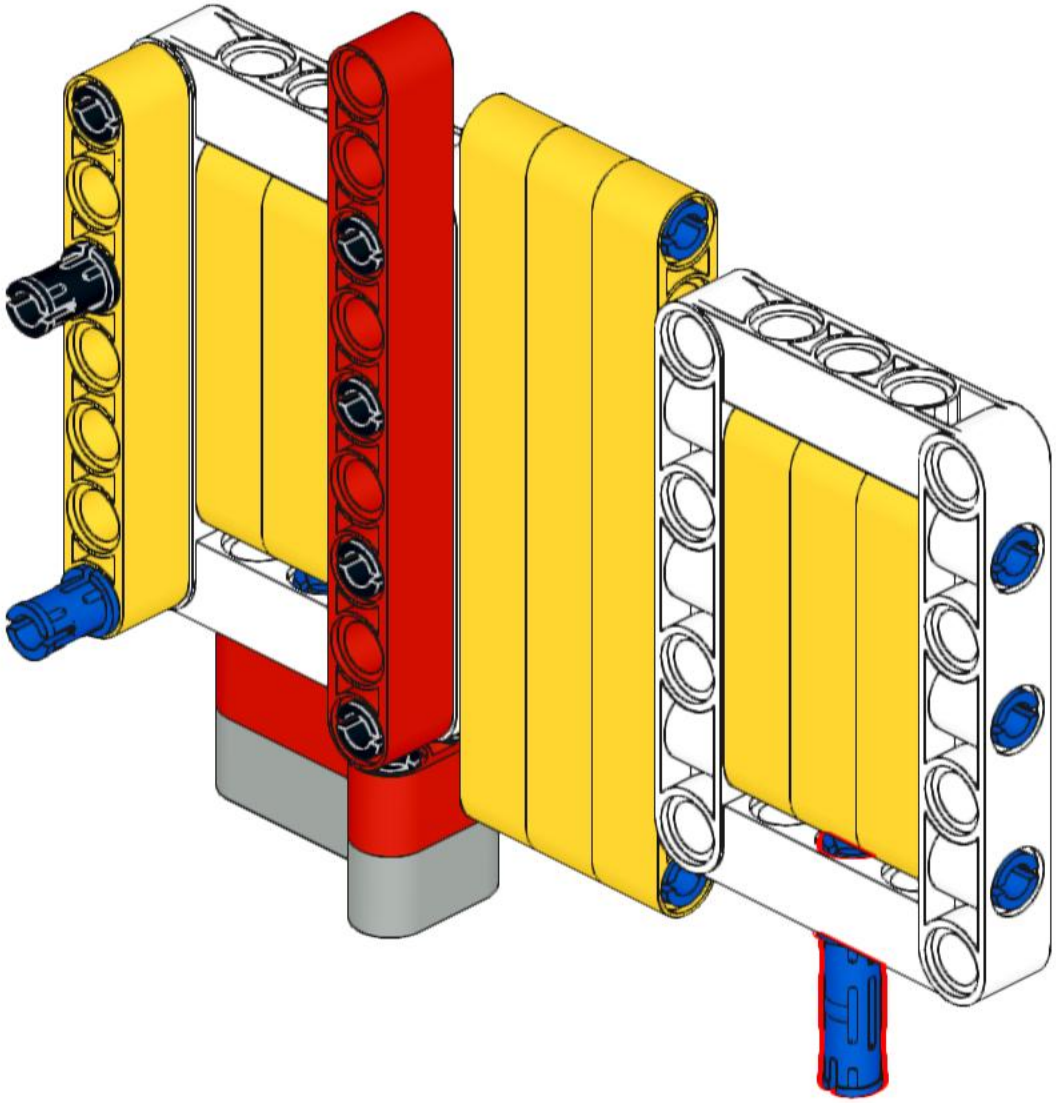

41

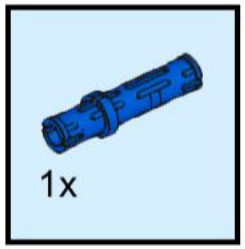

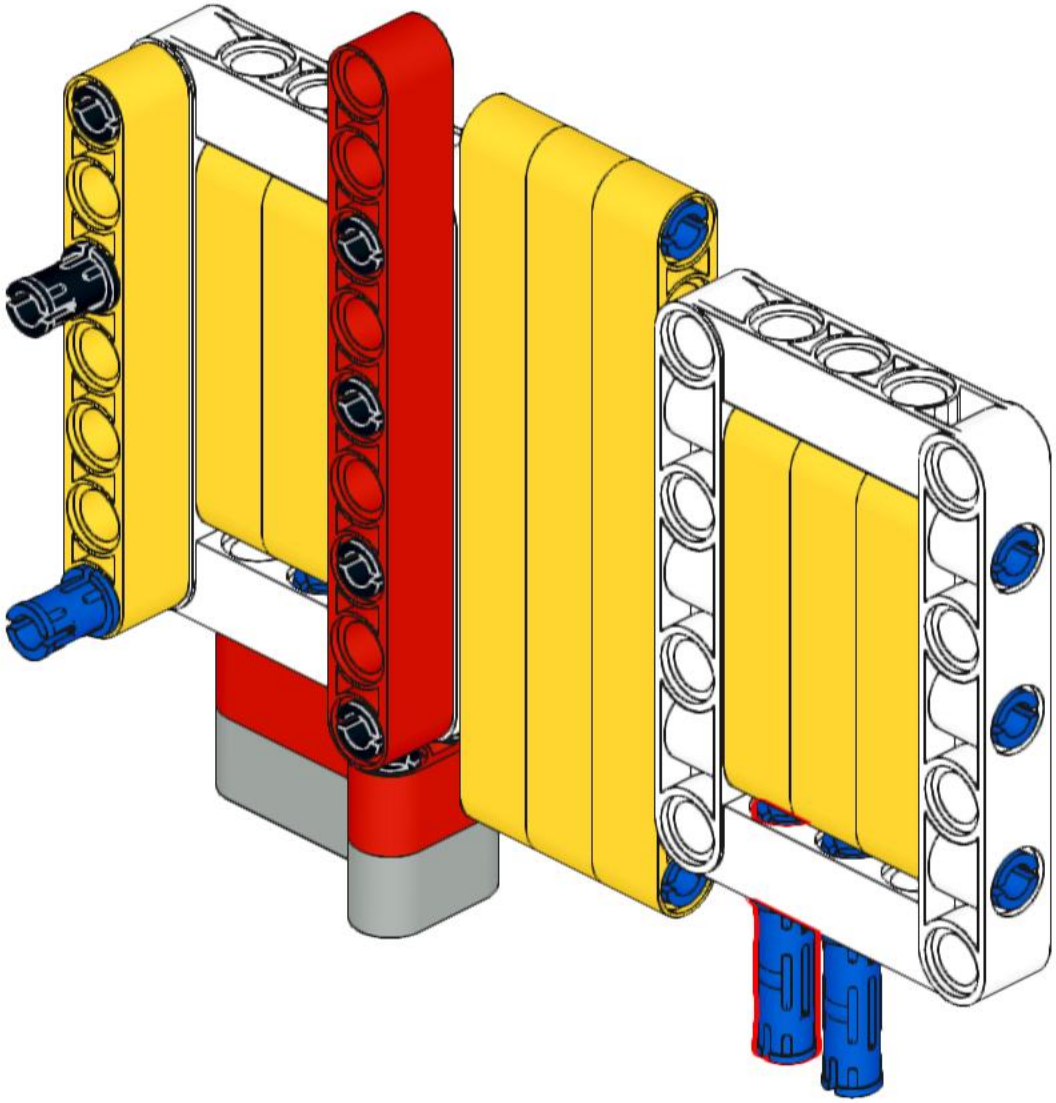

42

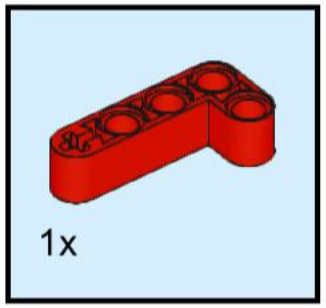

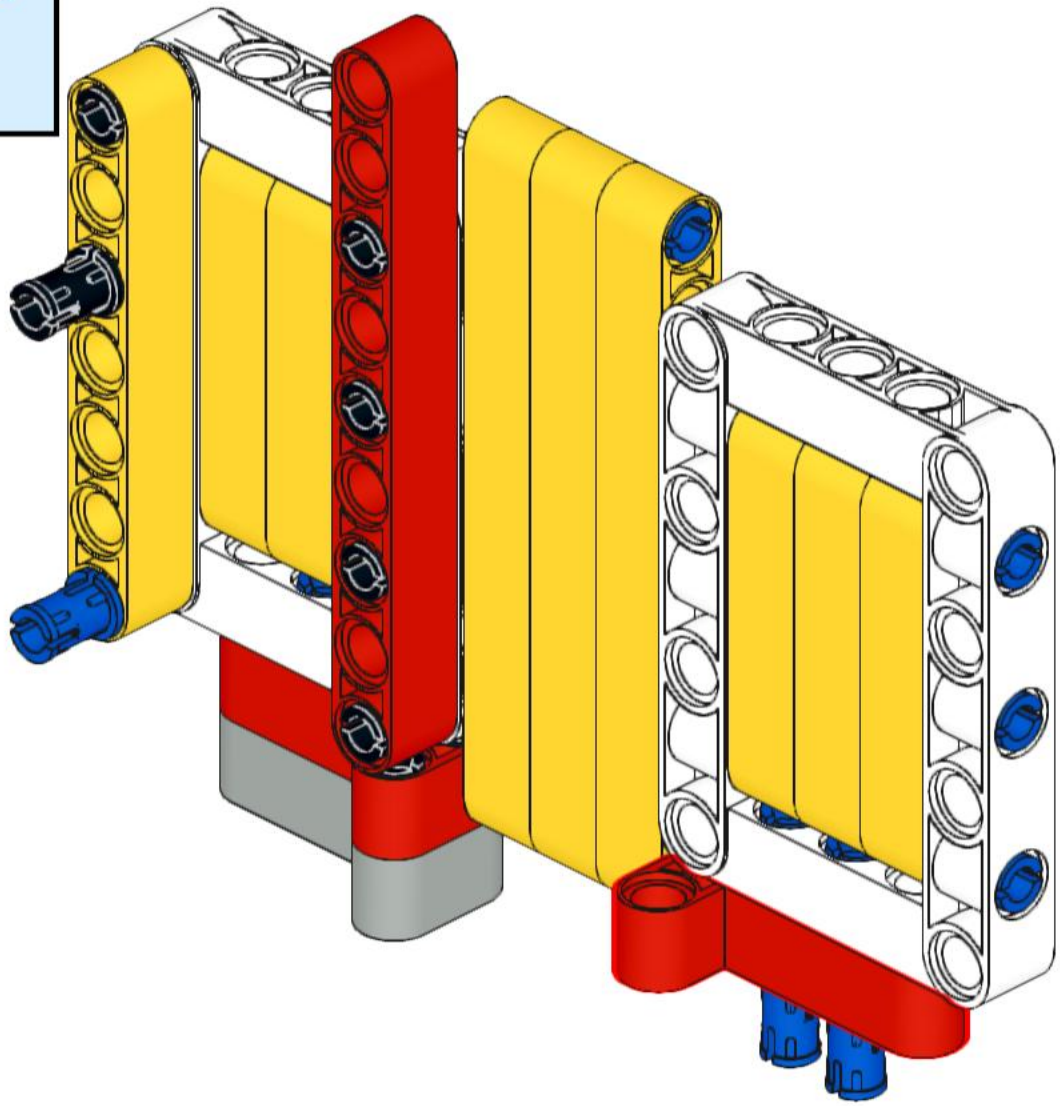

43

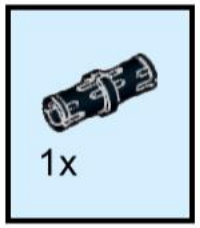

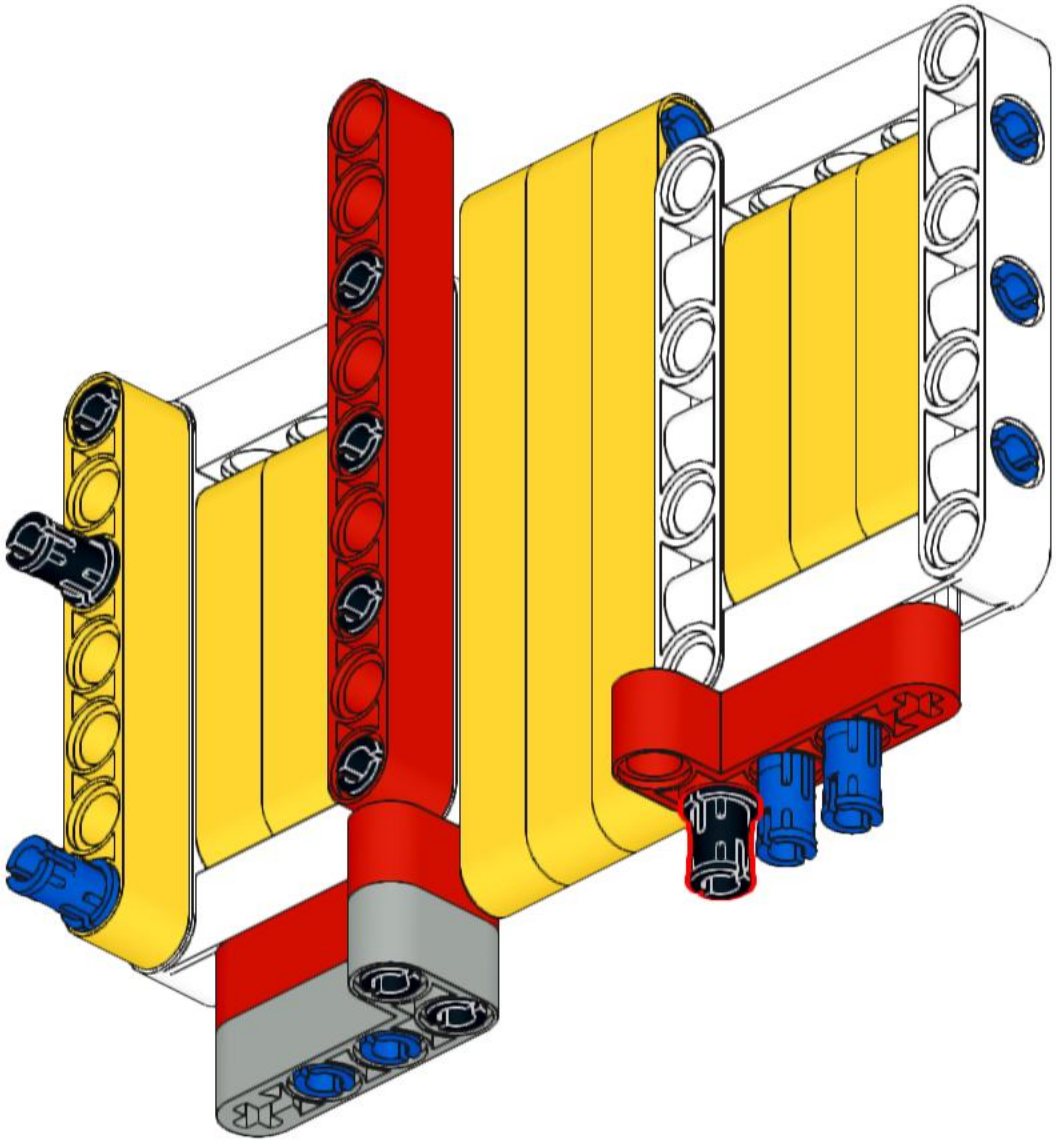

44

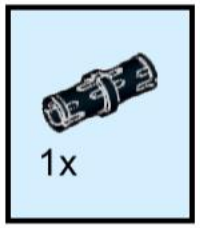

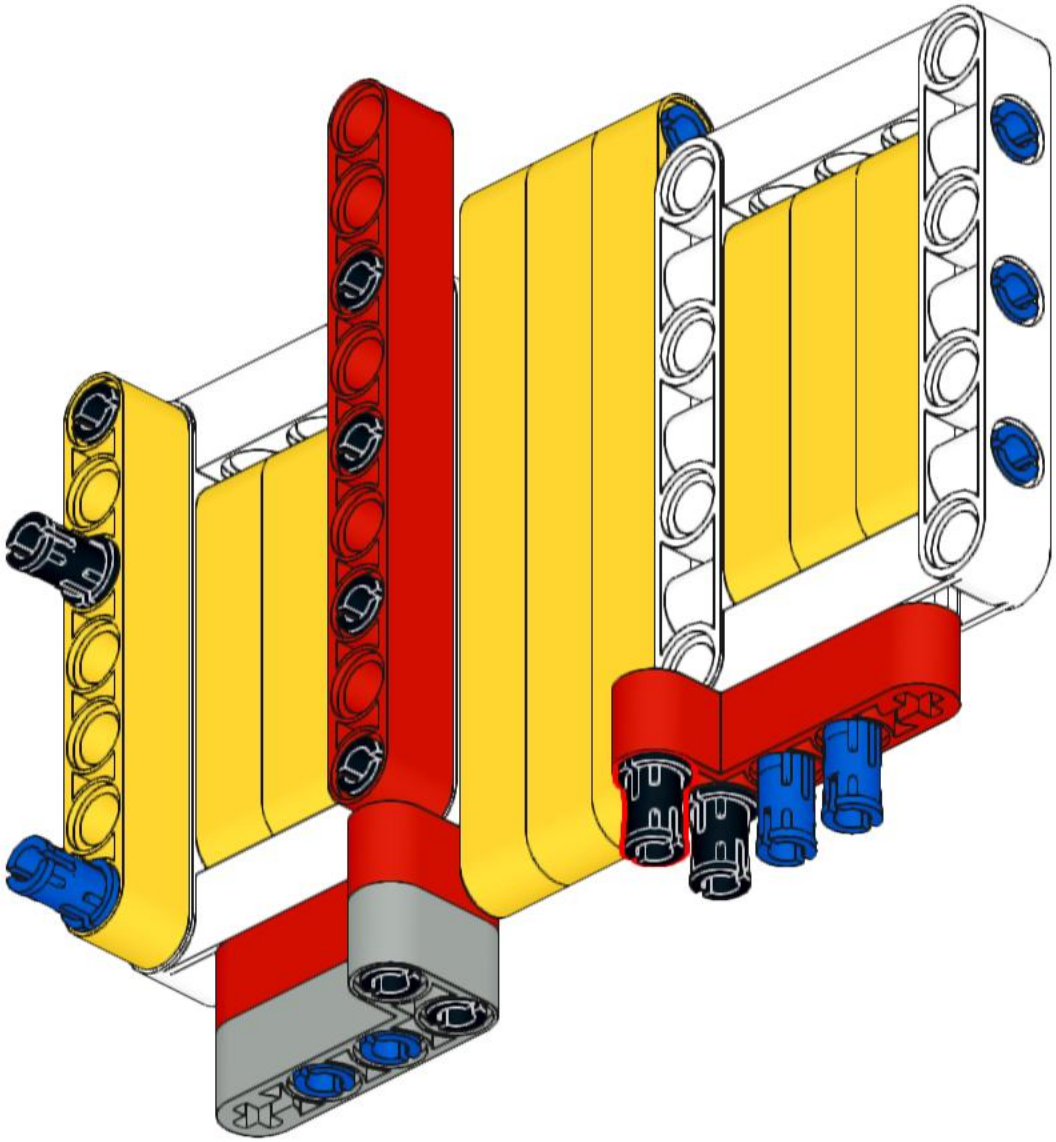

45

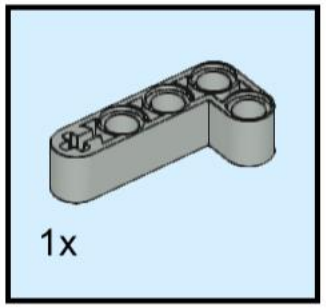

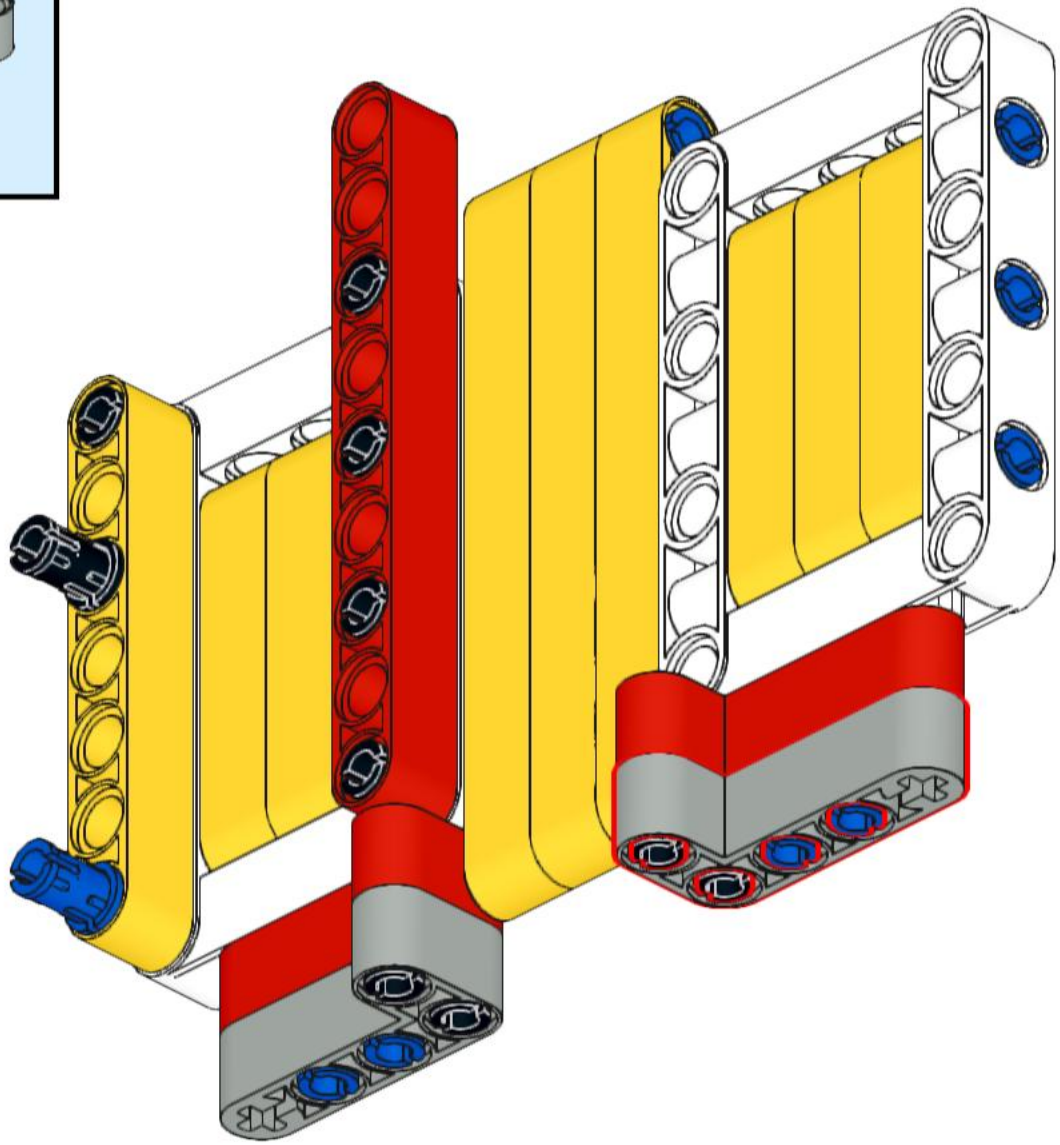

46

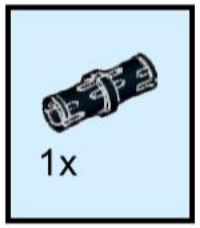

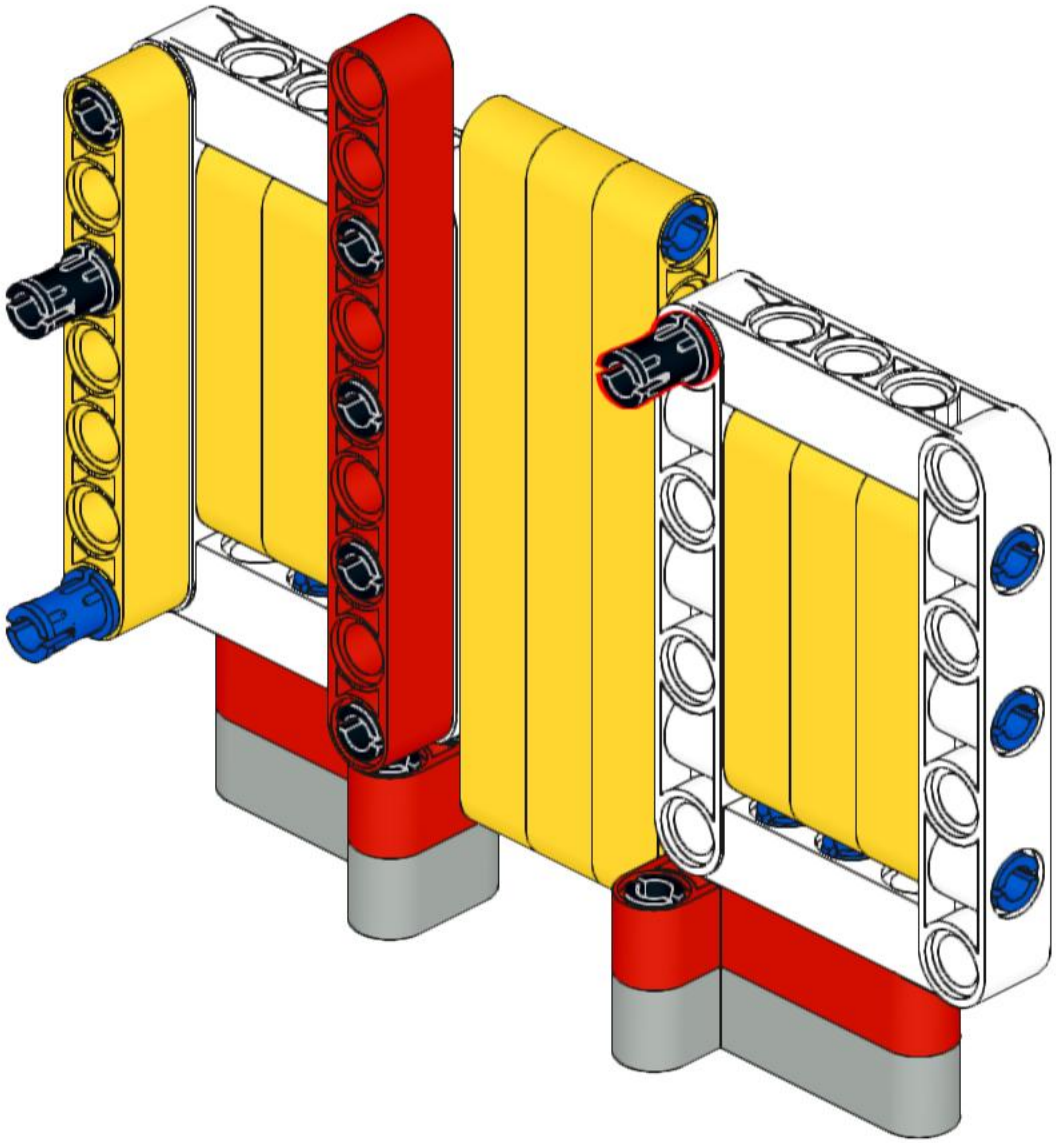

47

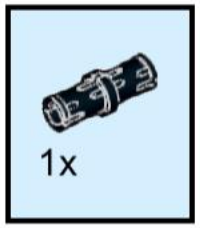

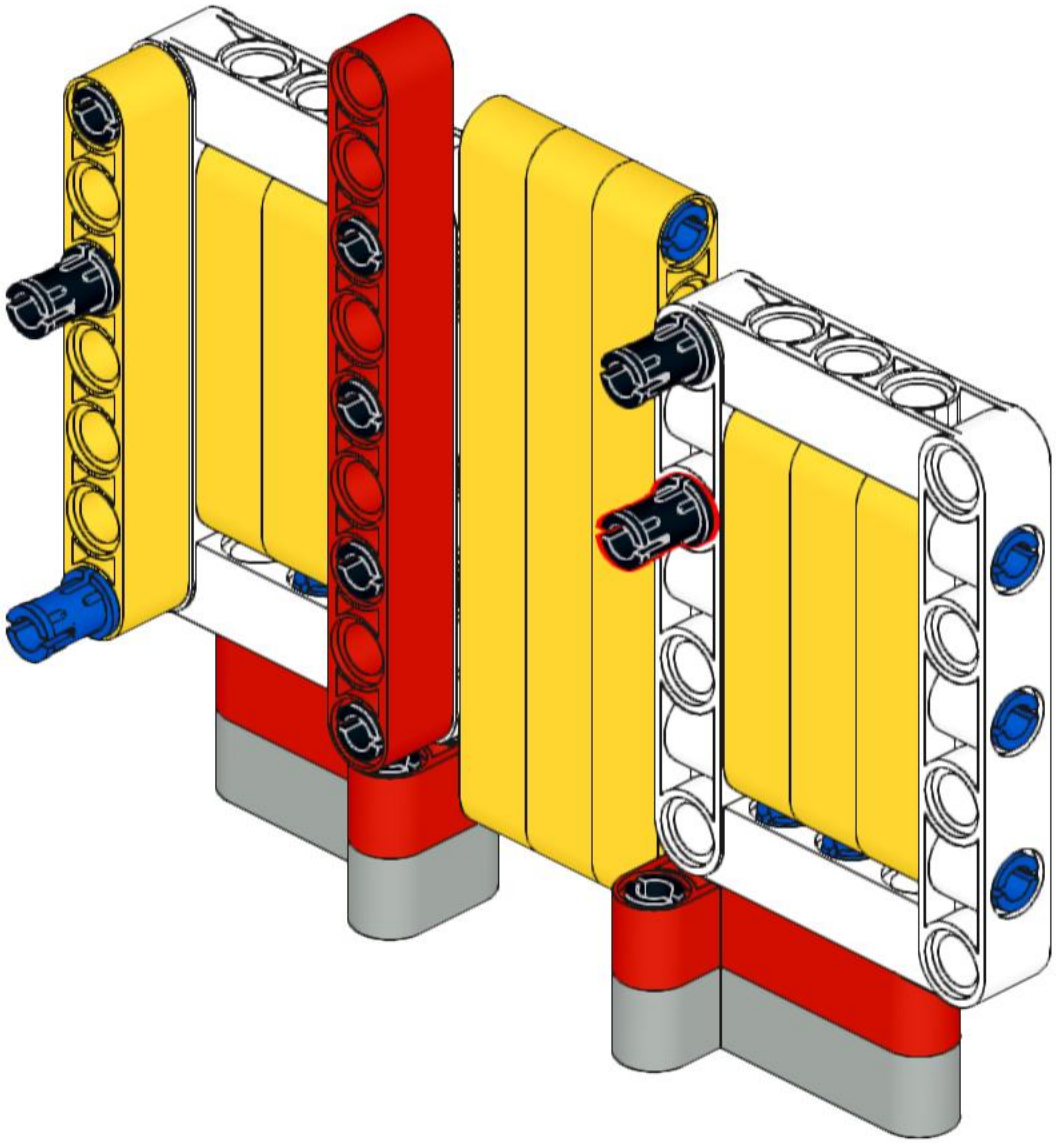

48

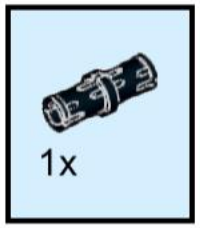

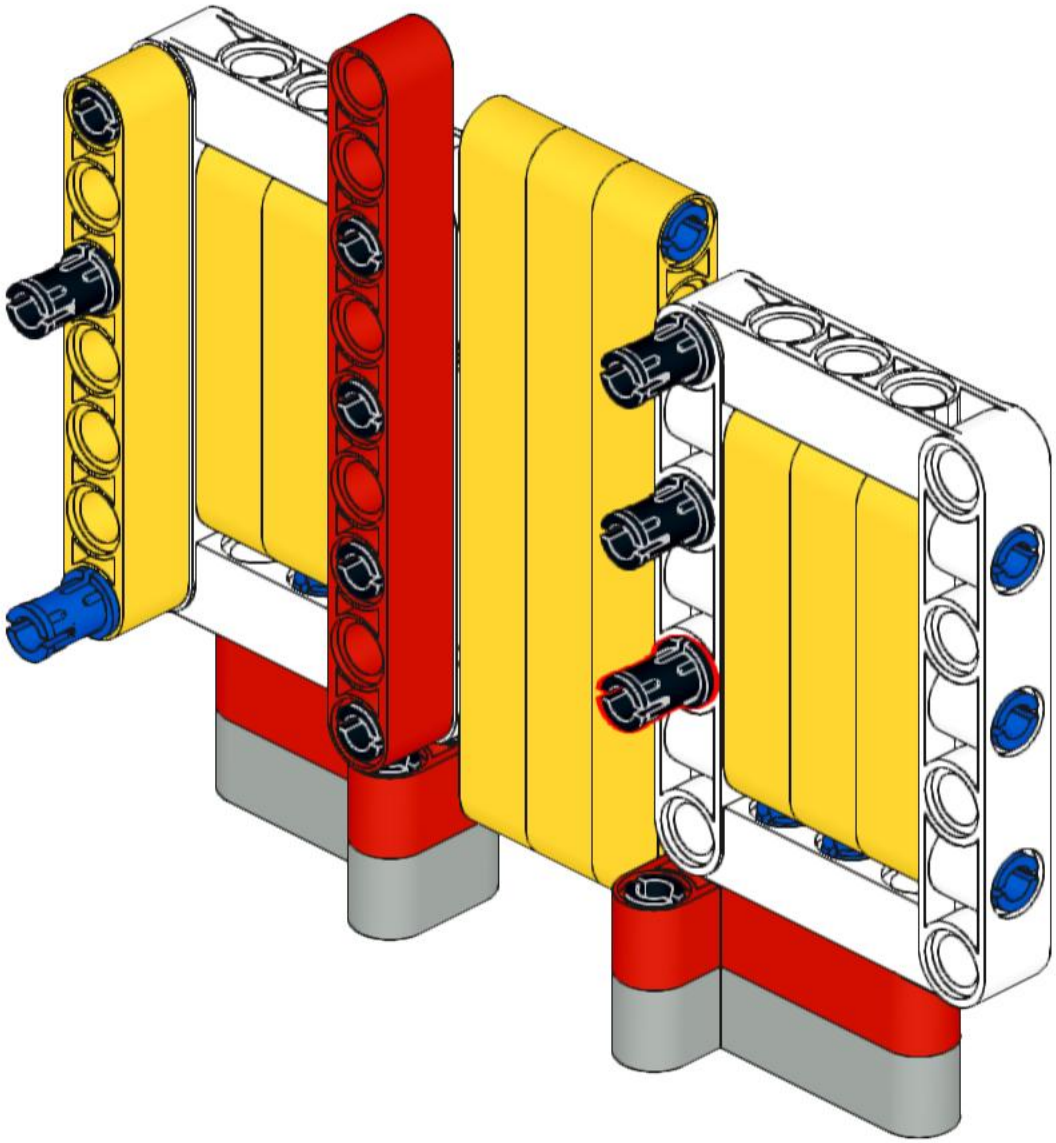

49

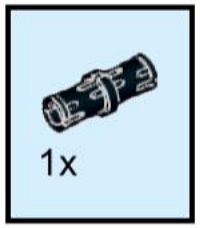

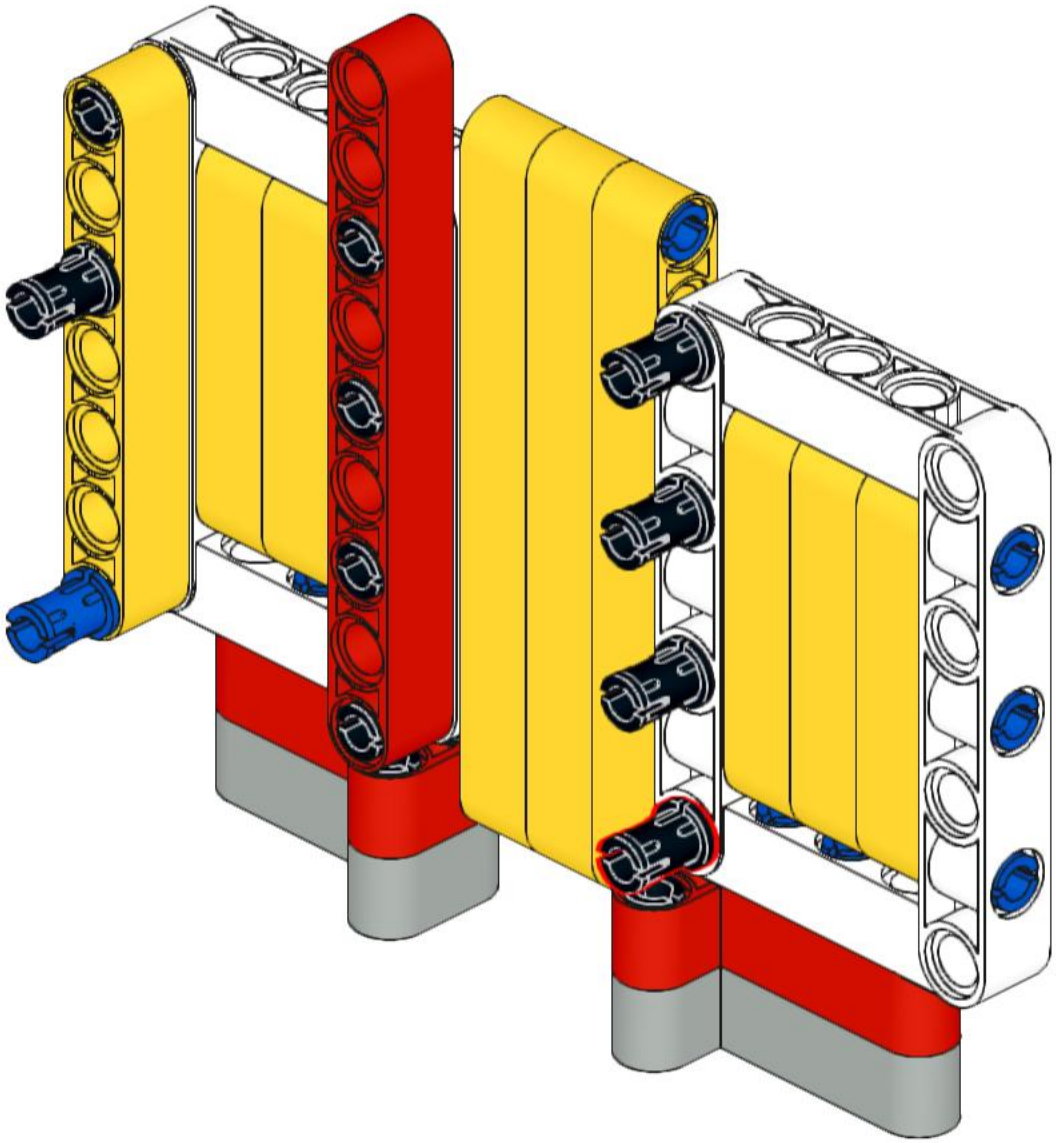

50

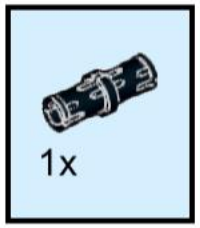

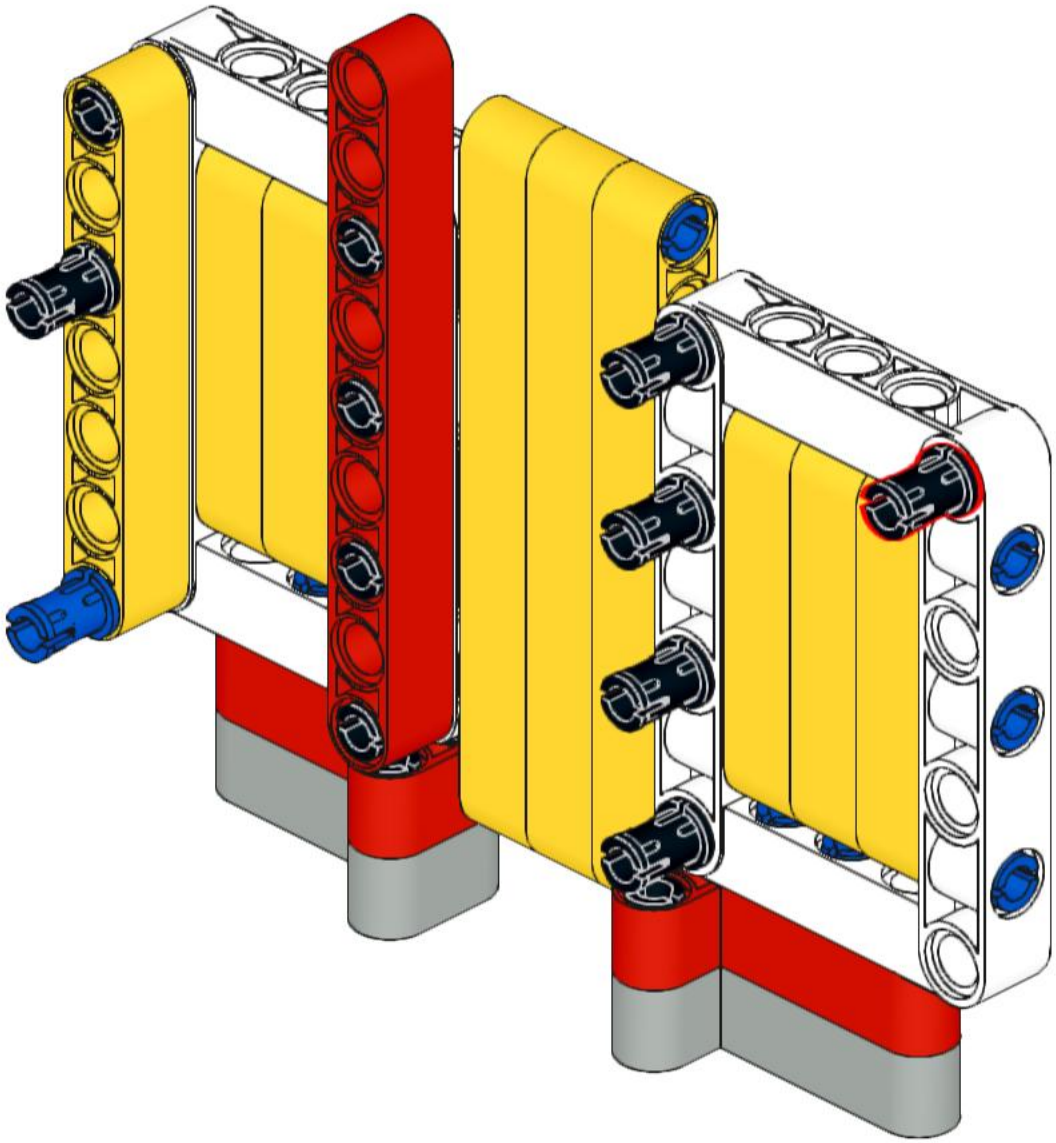

51

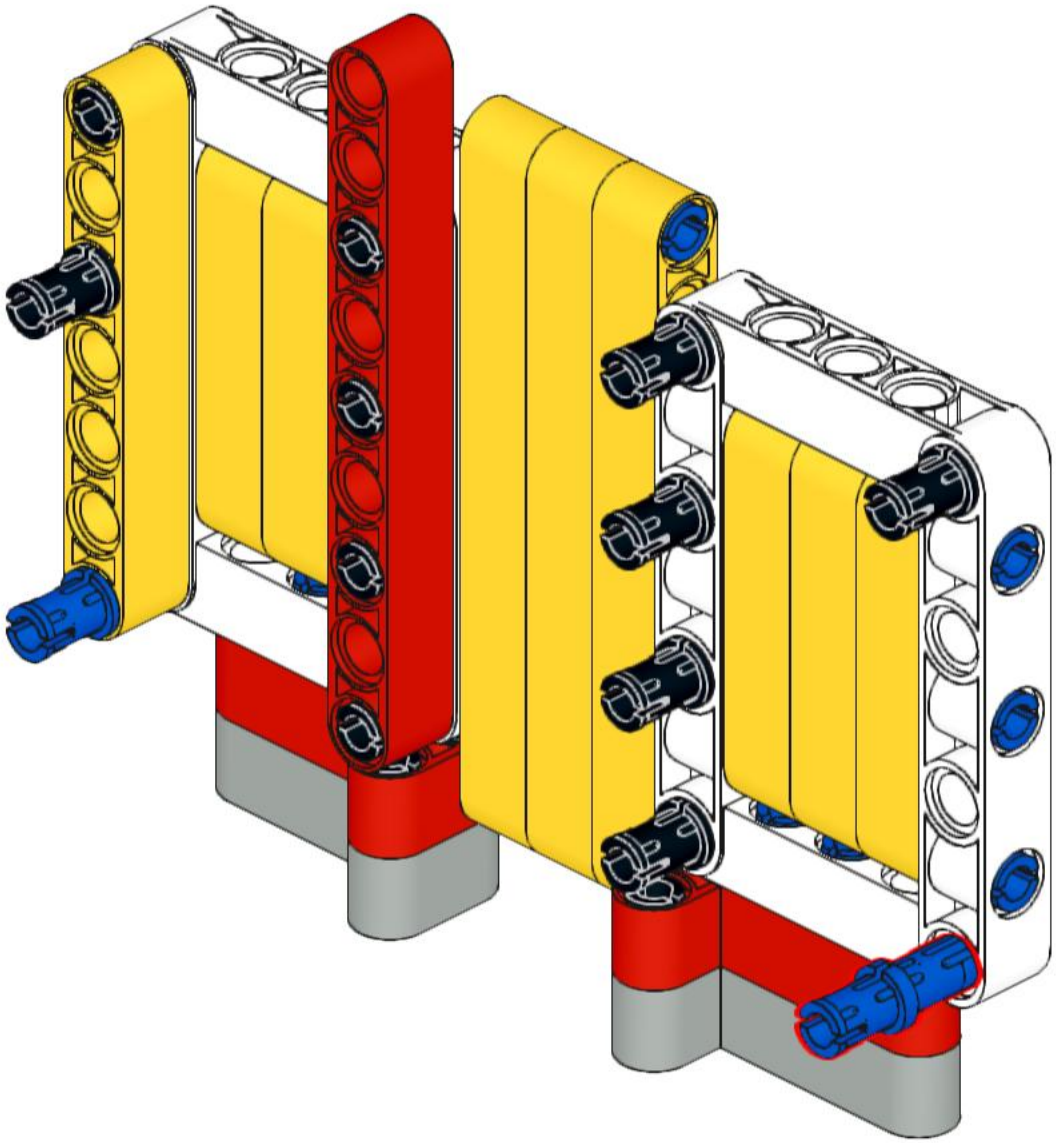

52

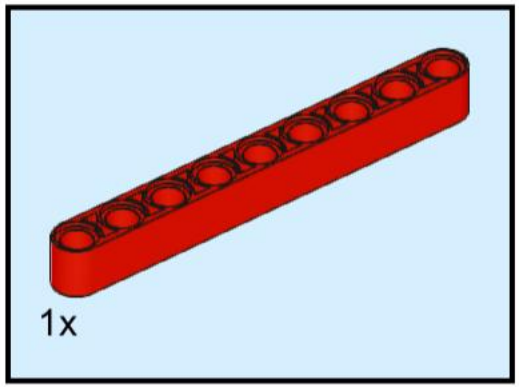

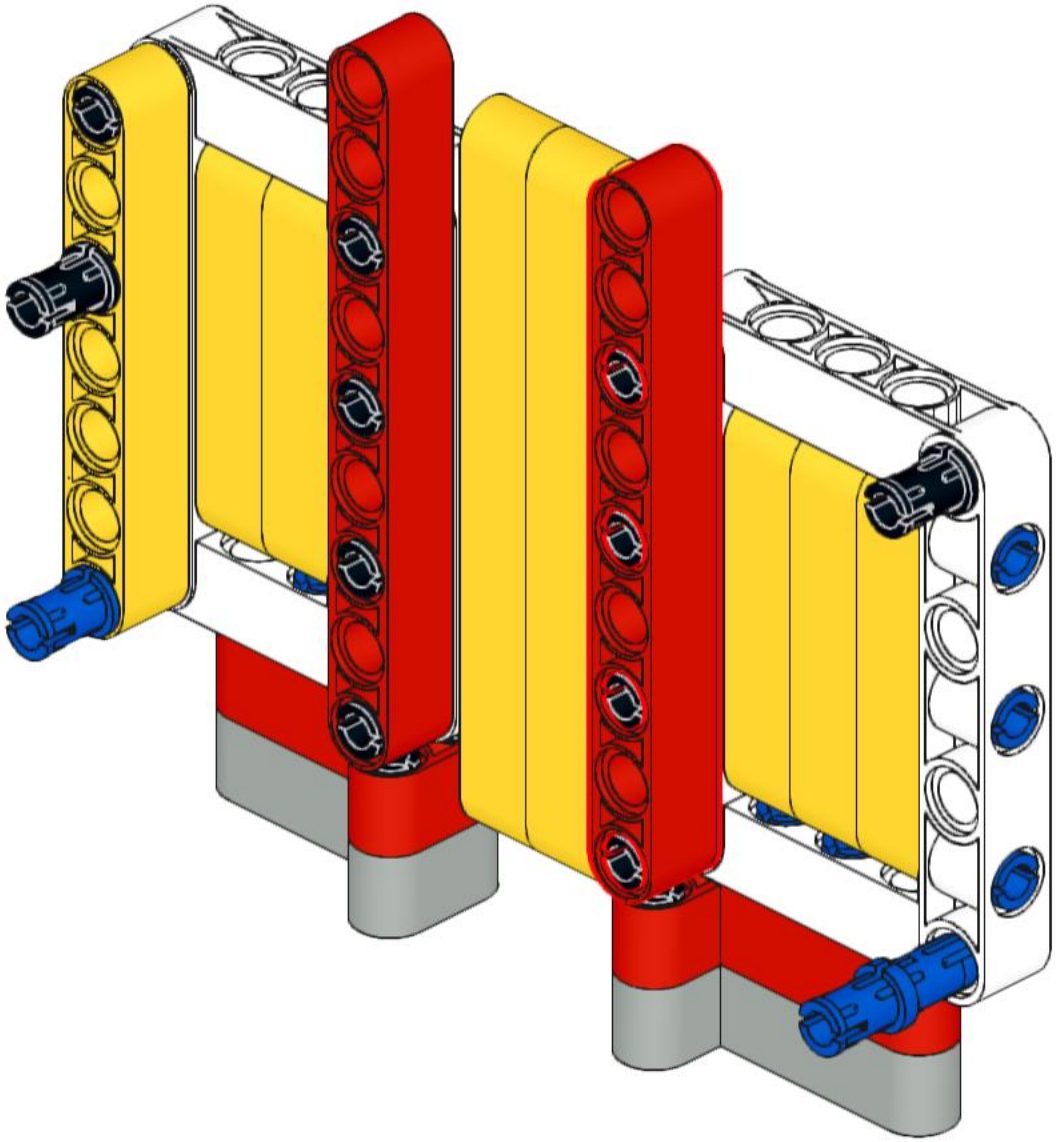

53

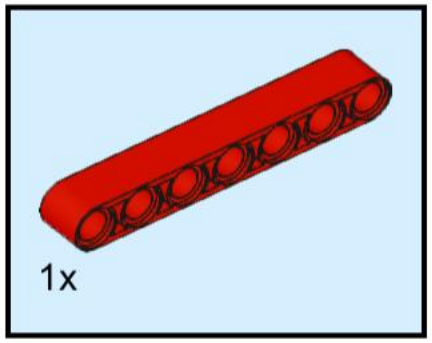

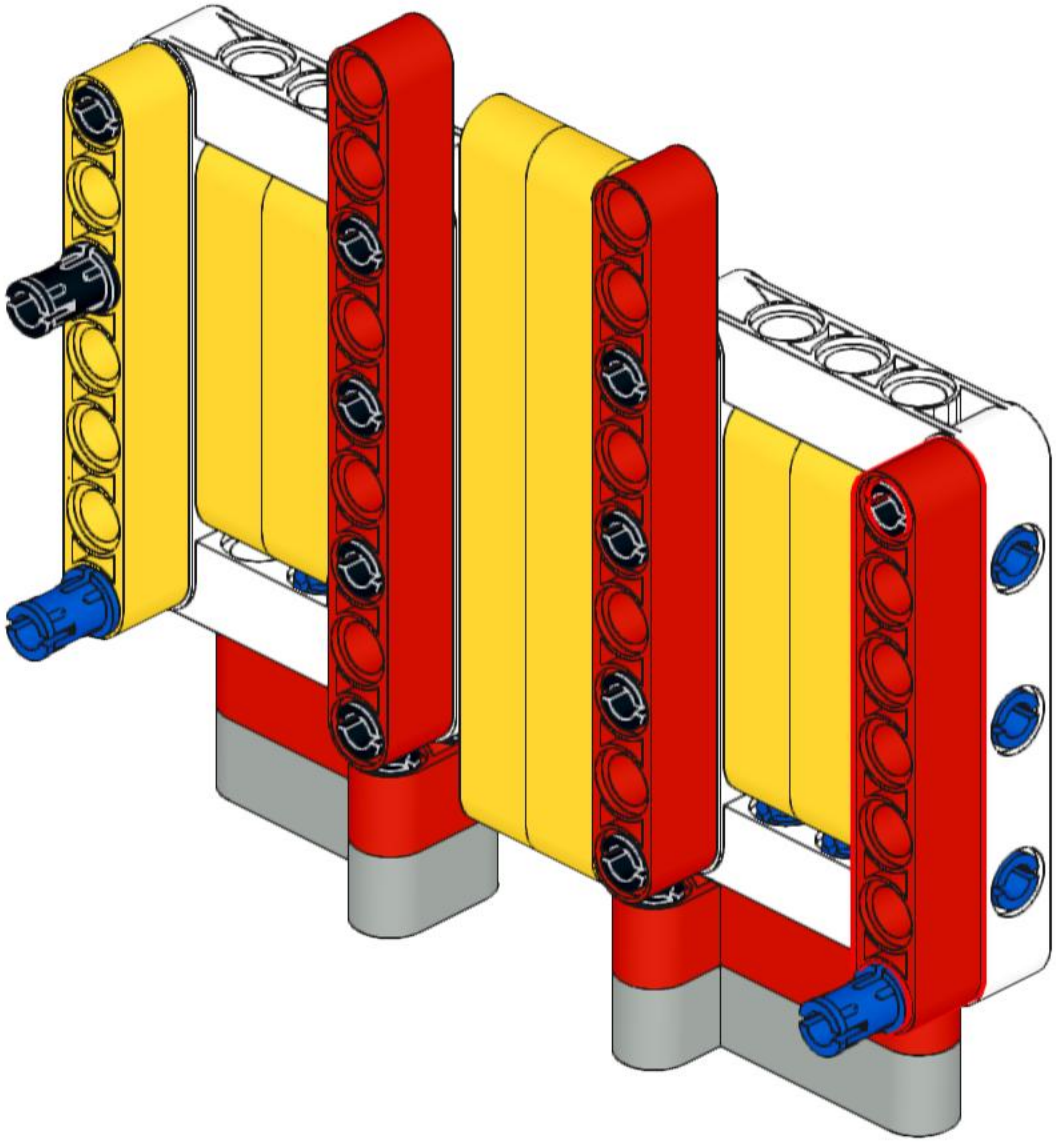

54

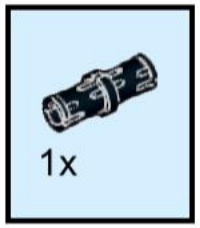

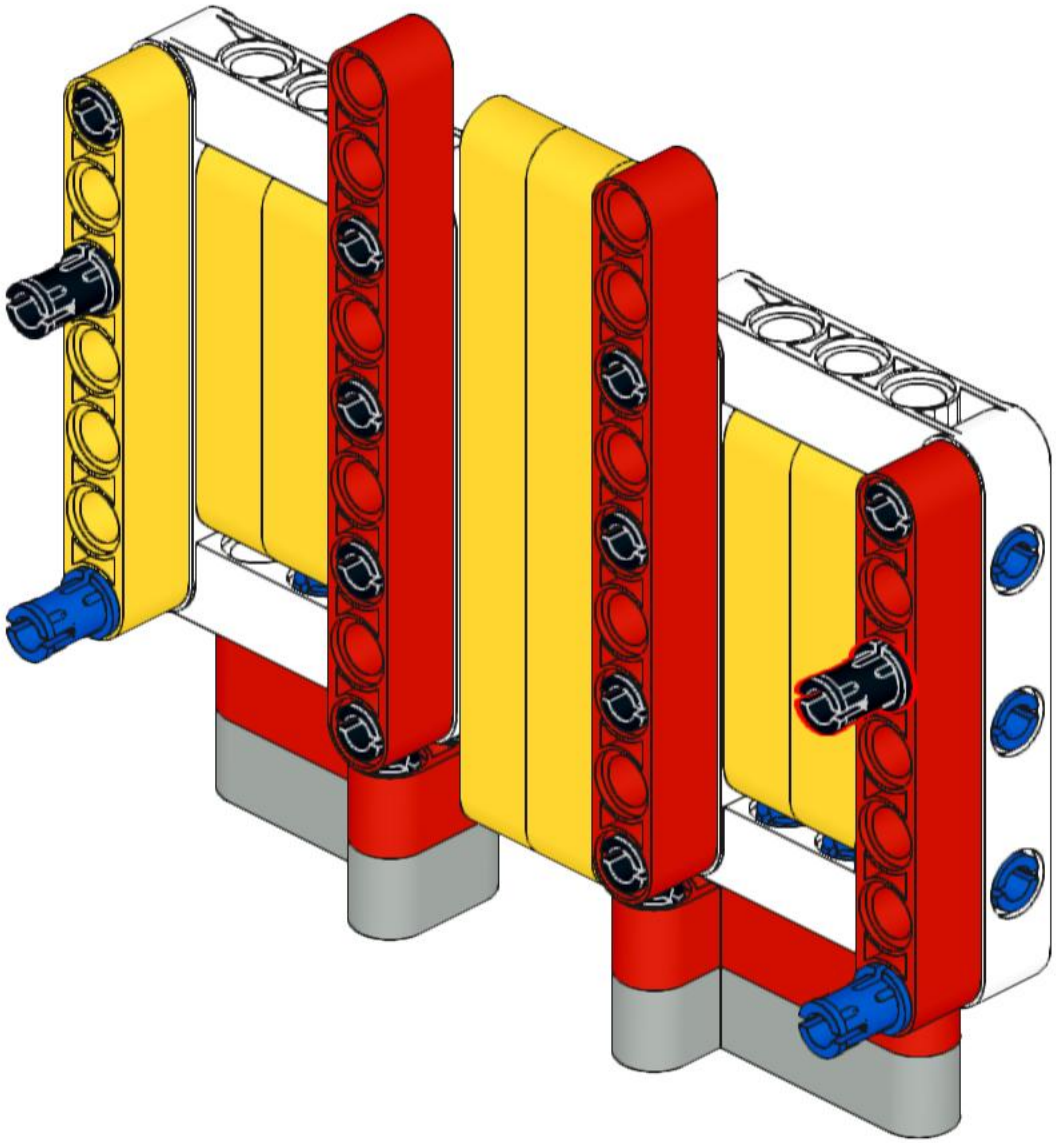

55

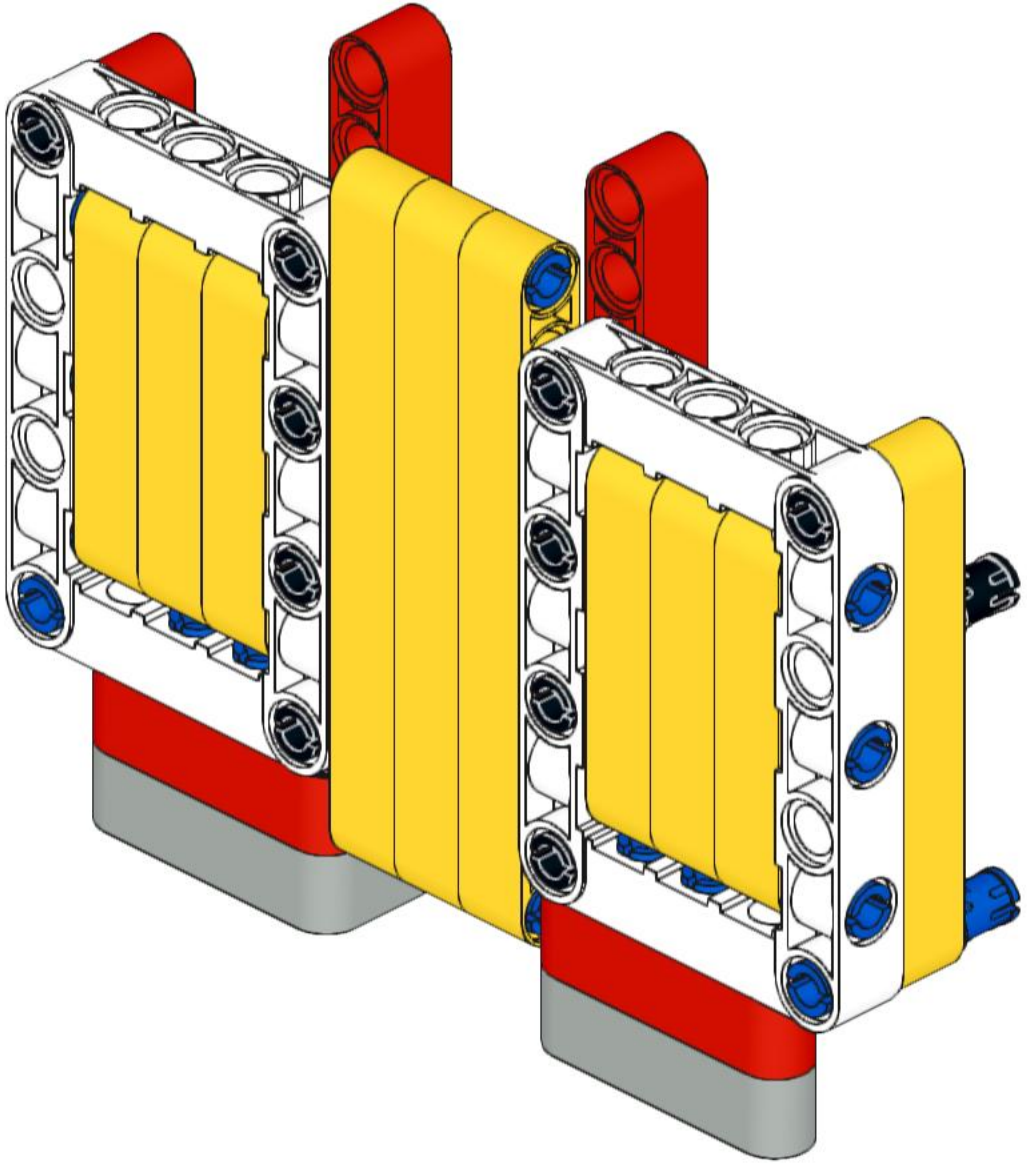

56

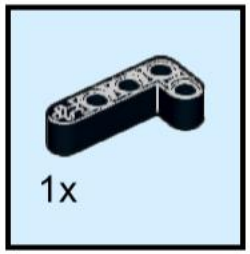

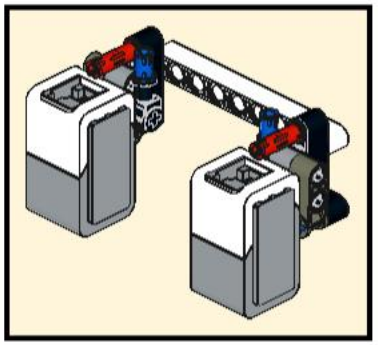

57

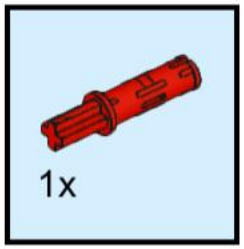

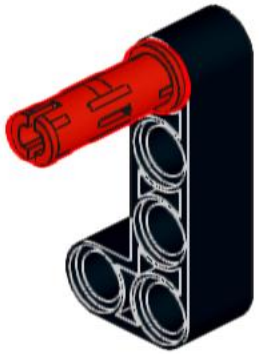

58

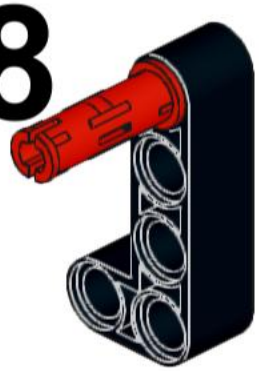

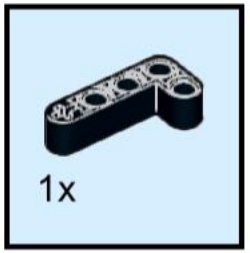

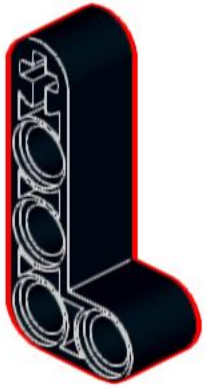

59

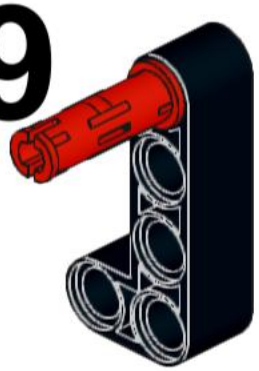

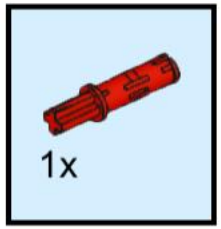

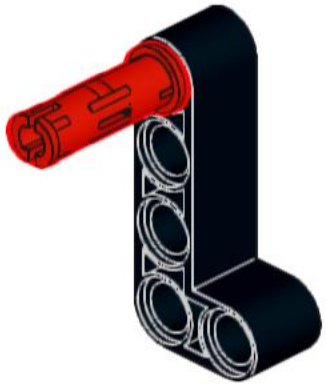

60

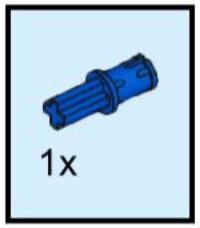

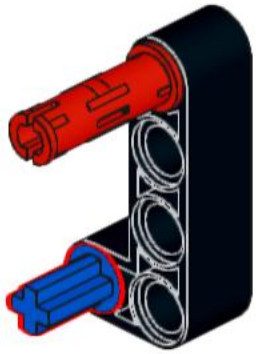

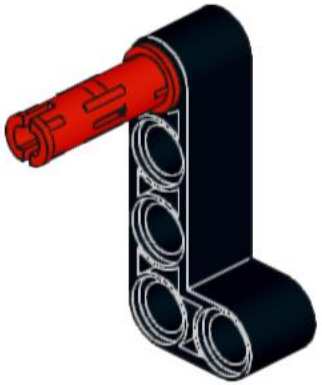

61

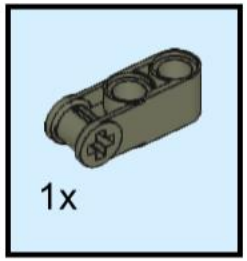

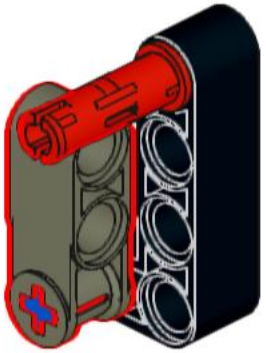

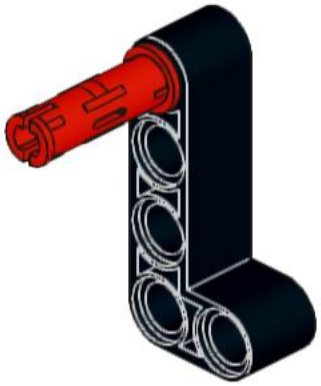

62

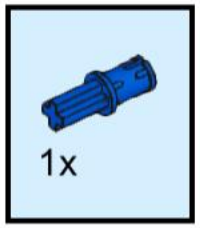

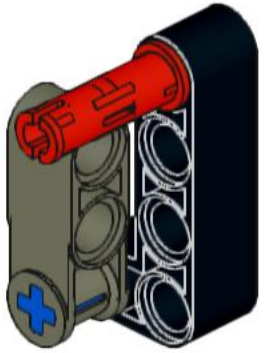

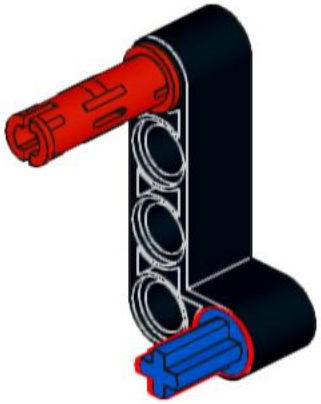

63

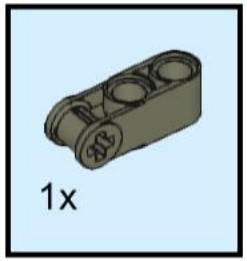

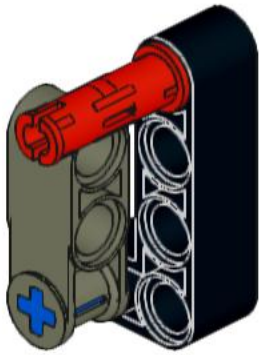

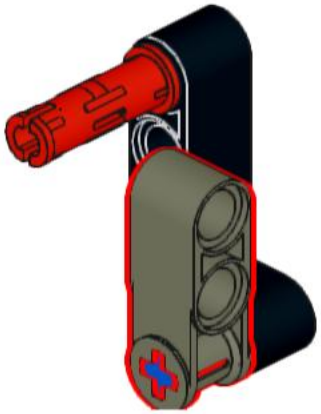

64

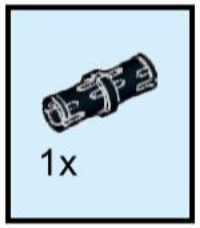

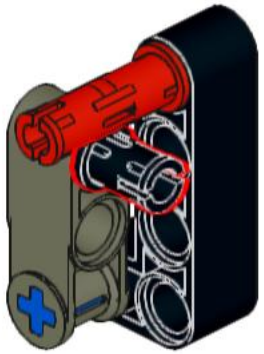

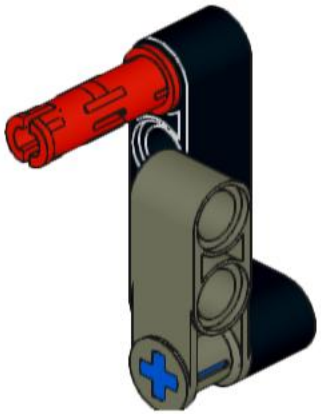

65

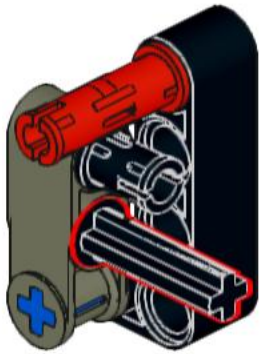

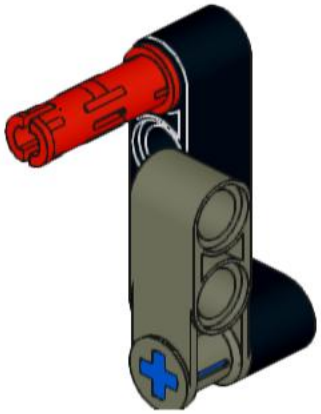

66

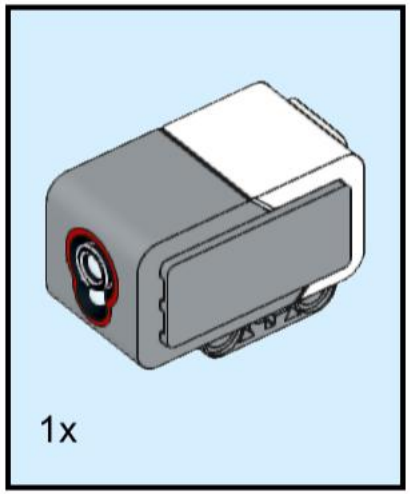

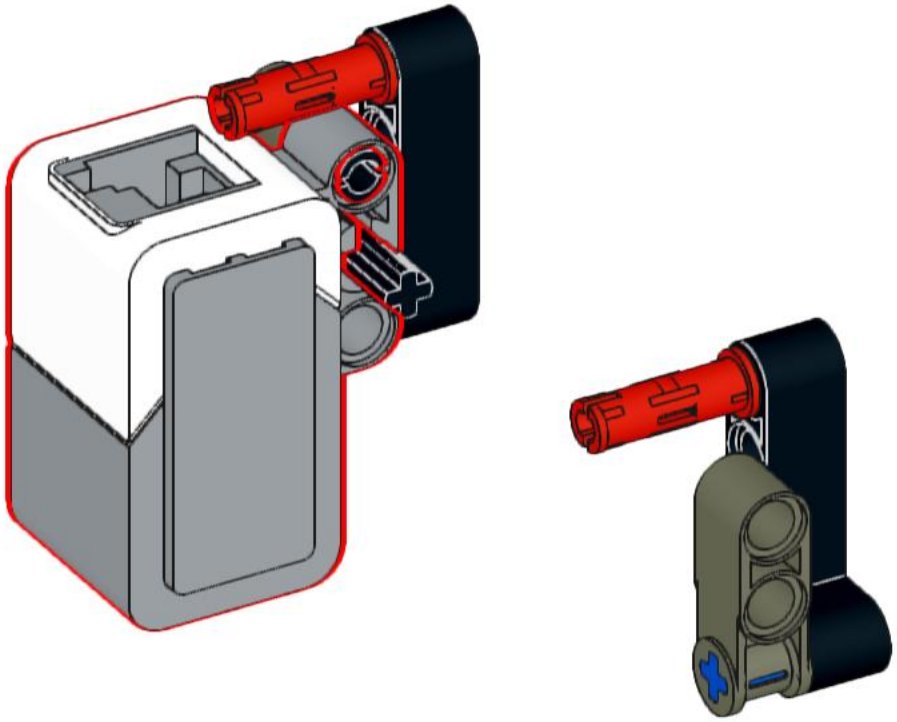

67

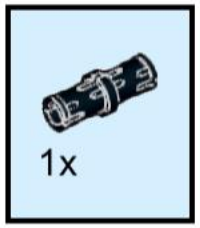

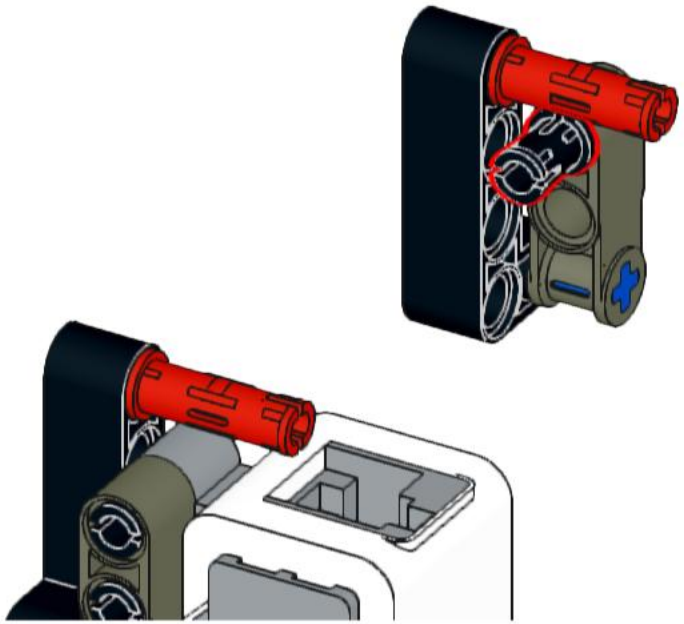

68

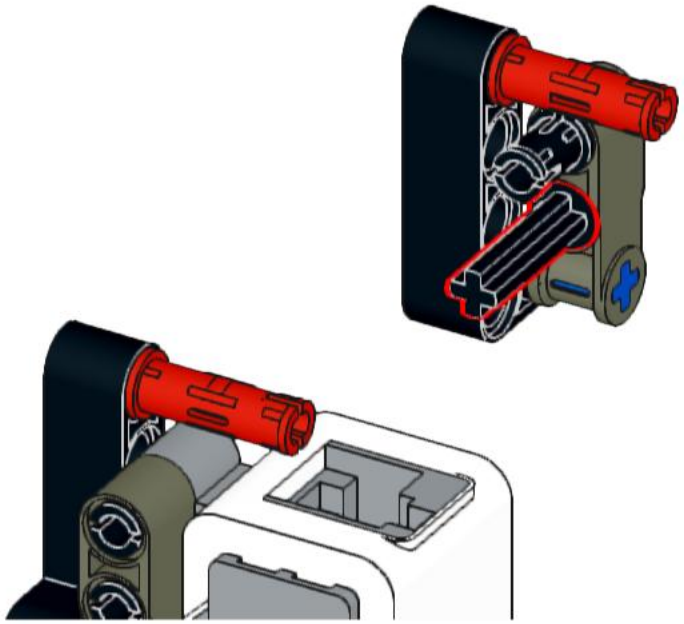

69

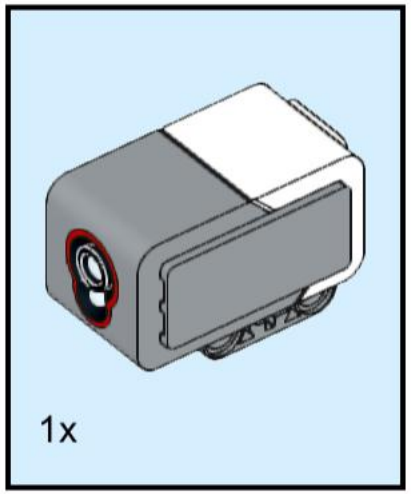

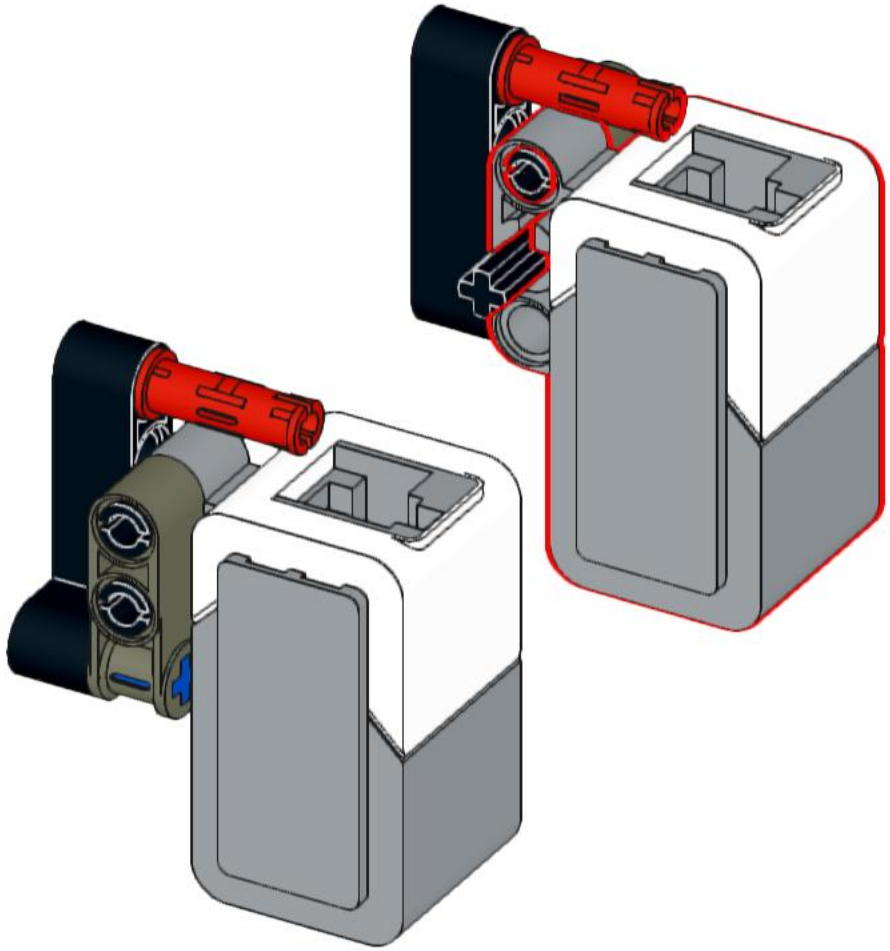

70

1x

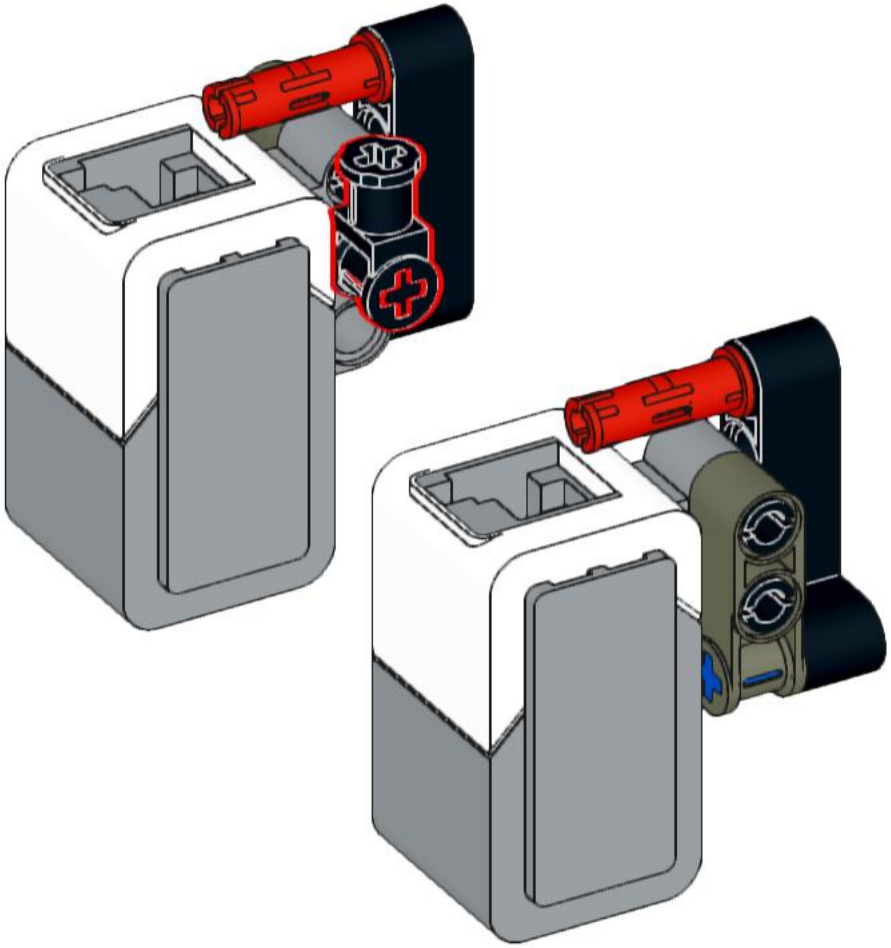

71

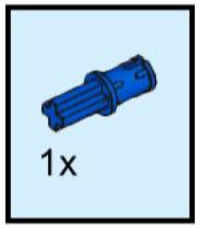

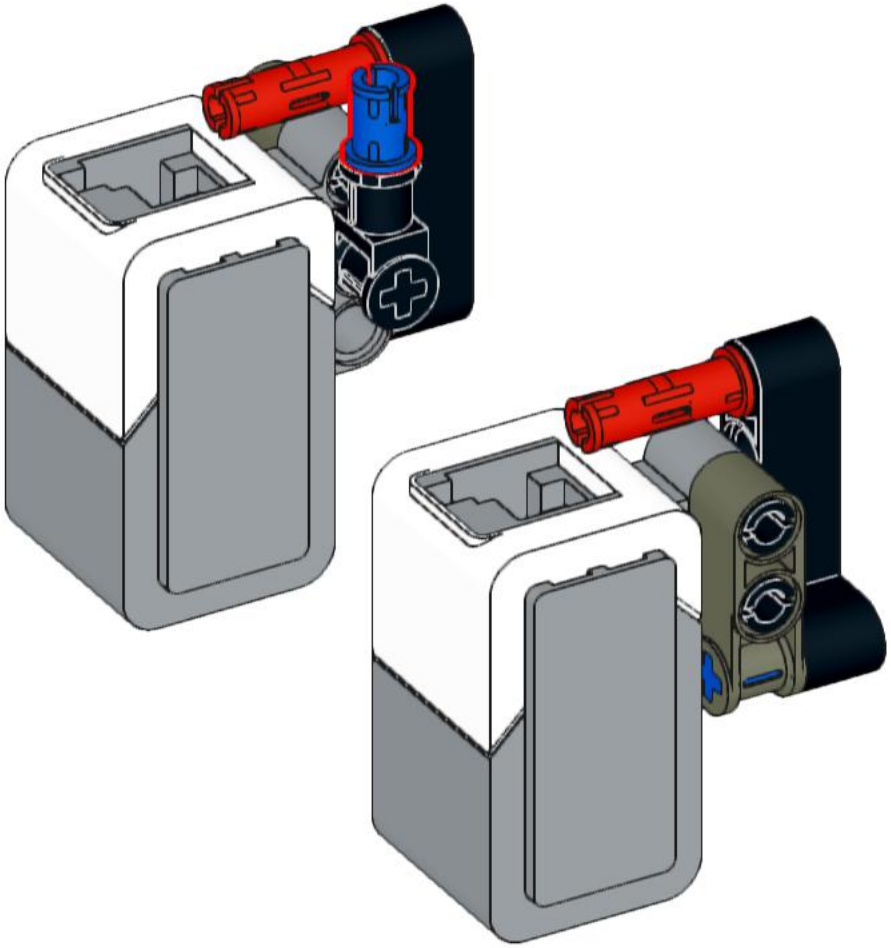

72

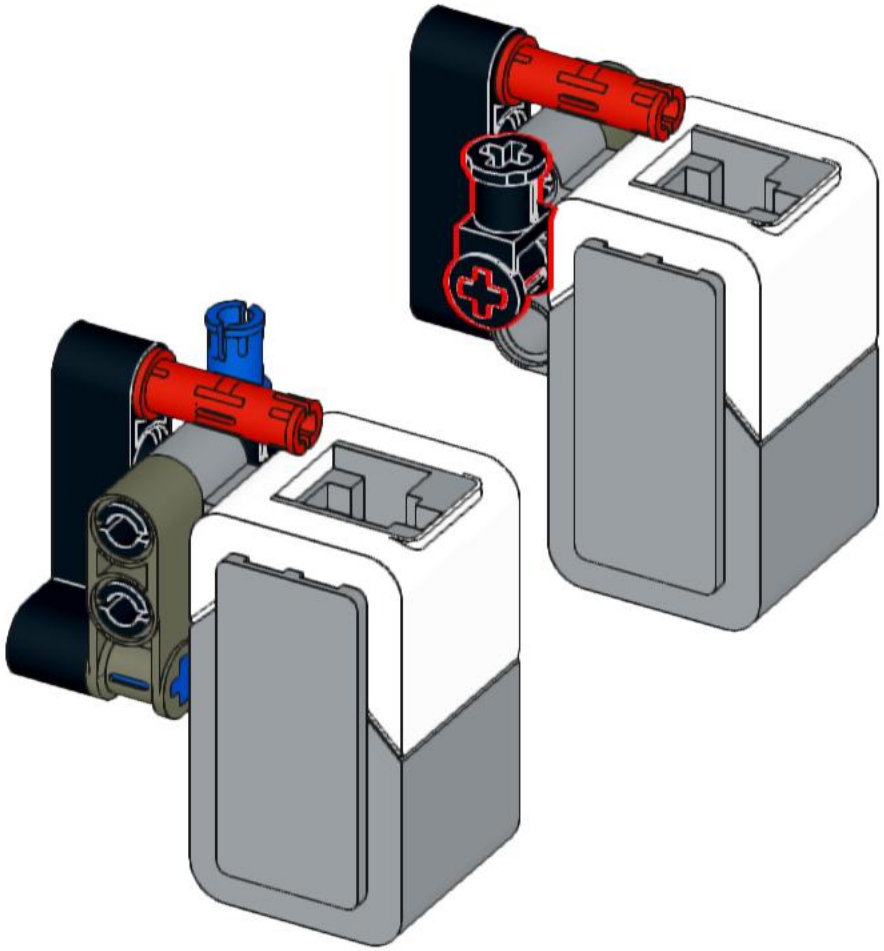

73

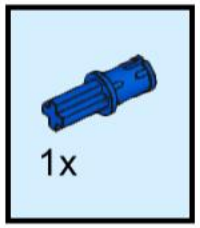

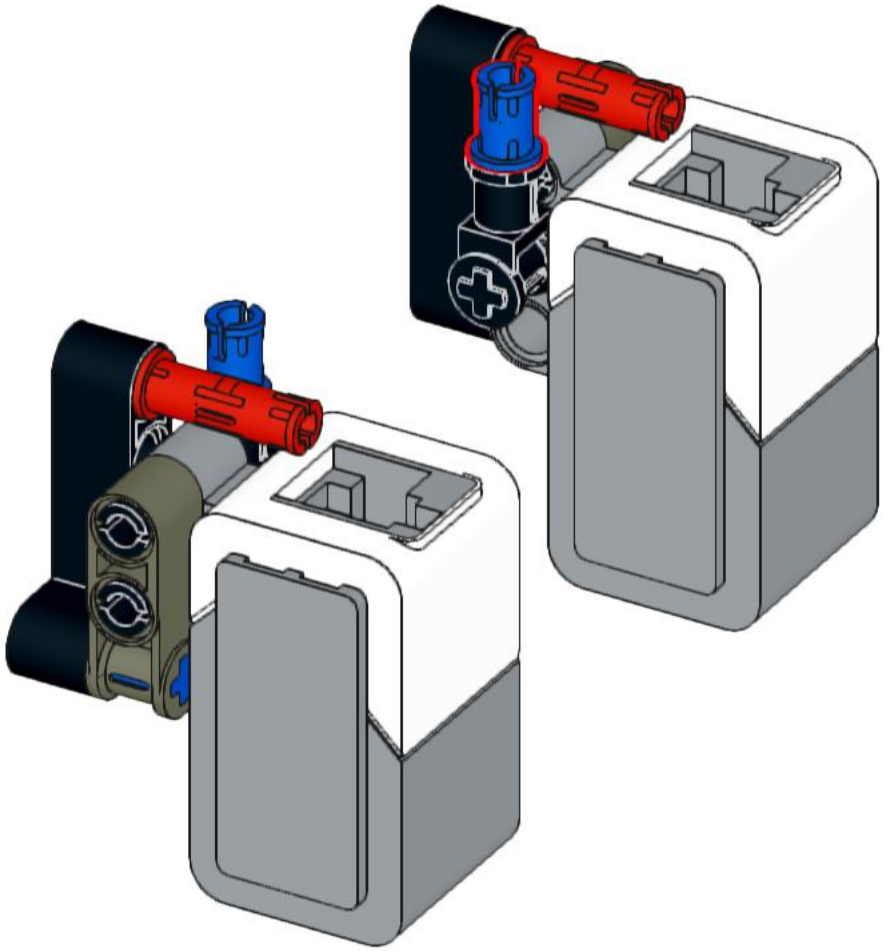

74

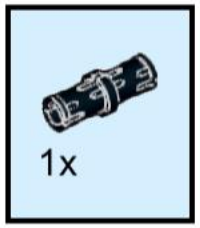

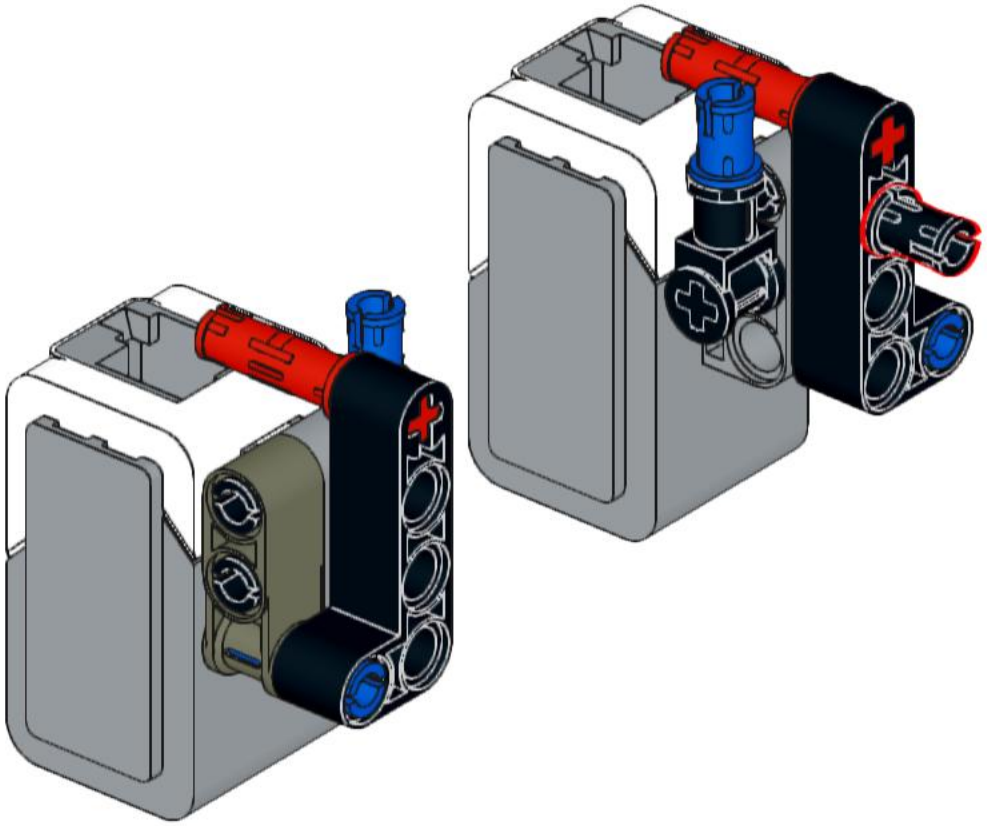

75

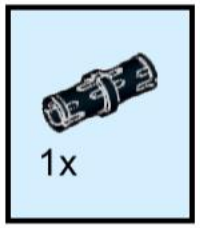

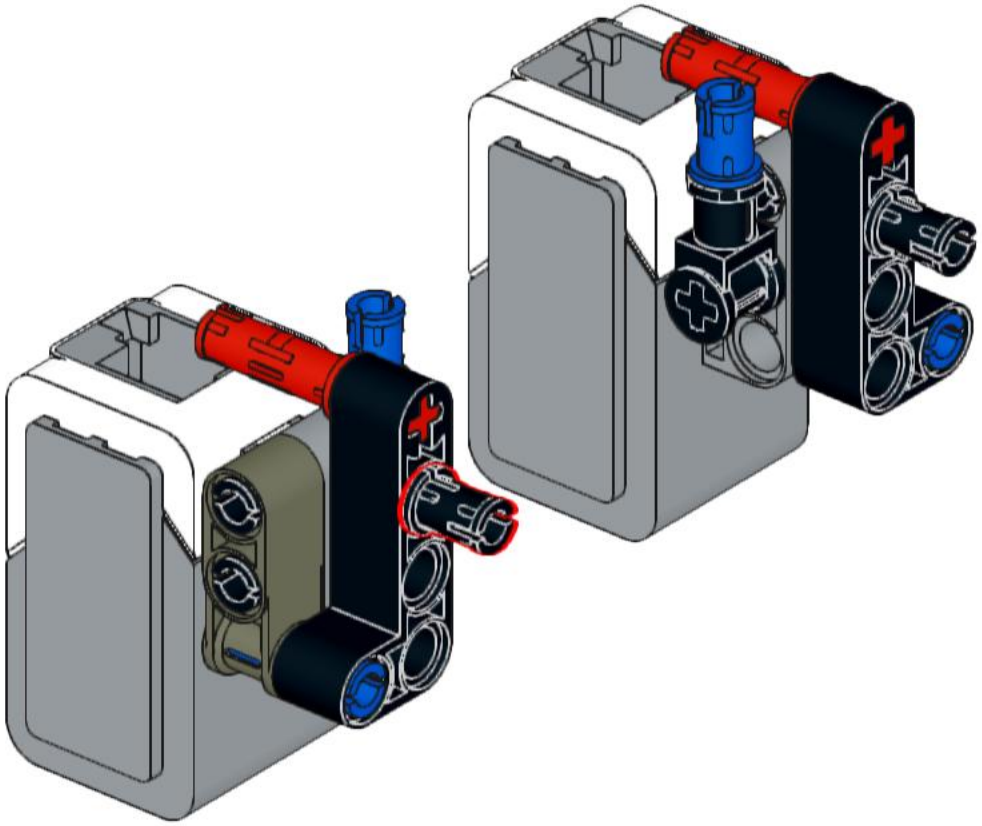

76

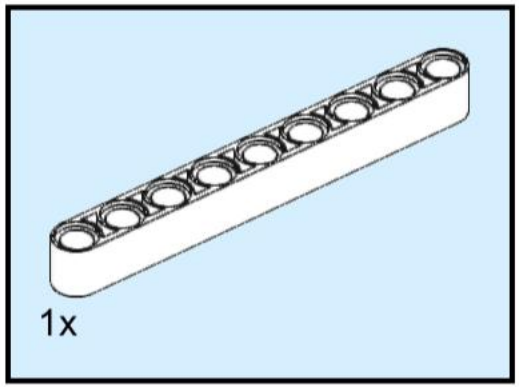

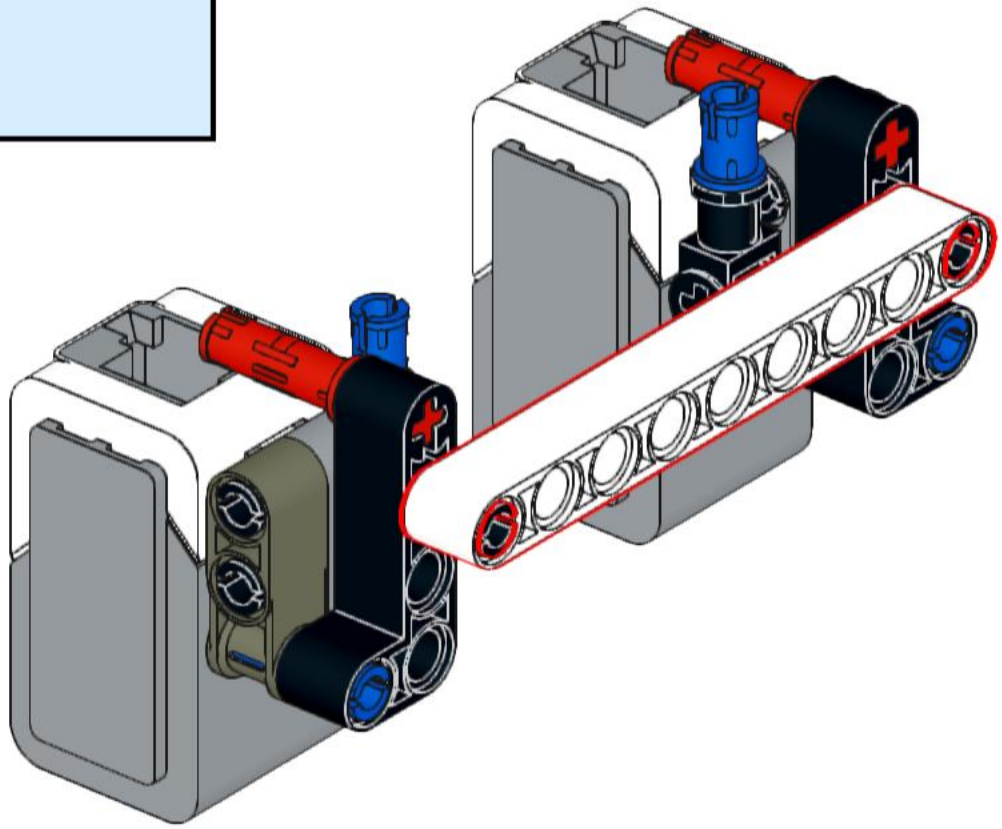

77

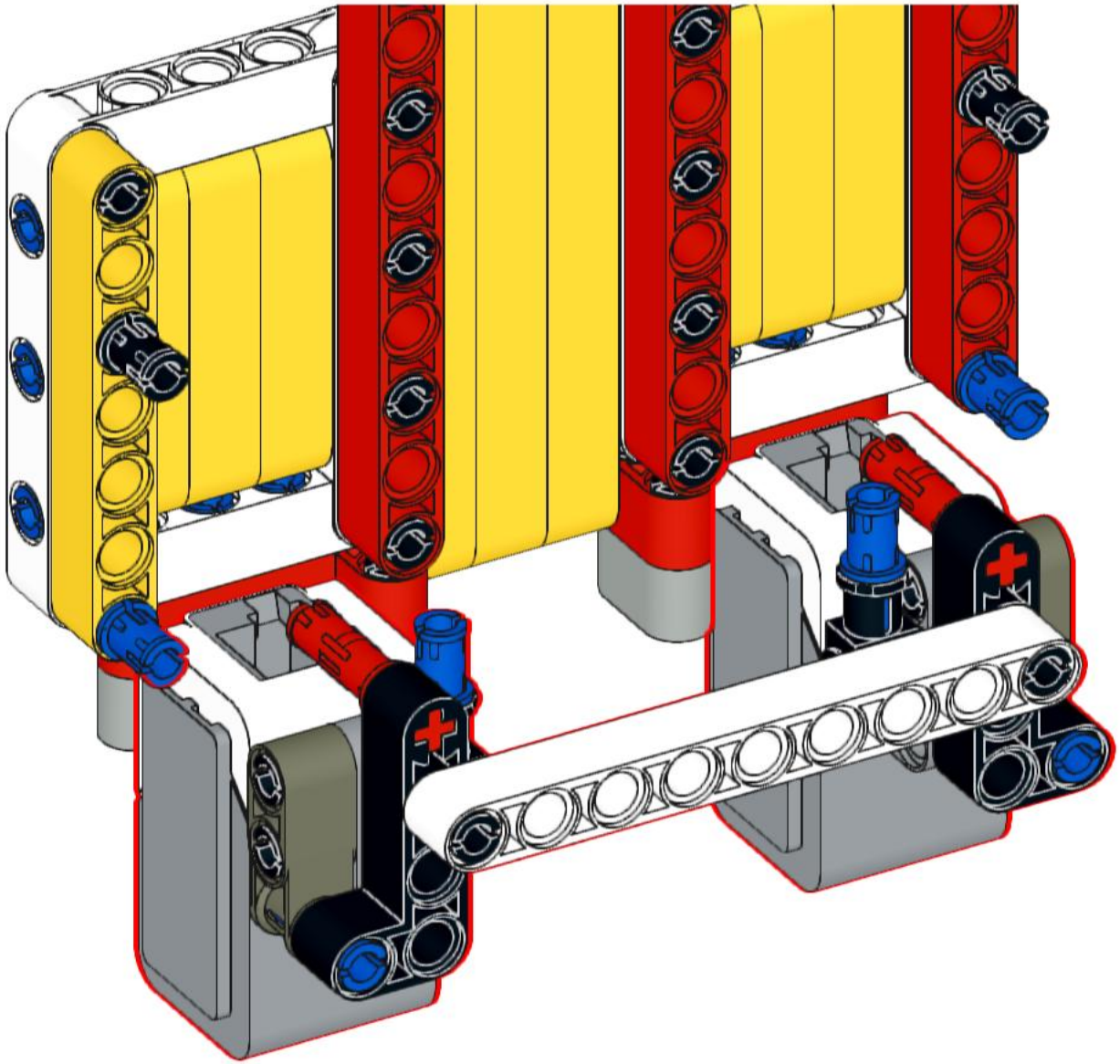

78

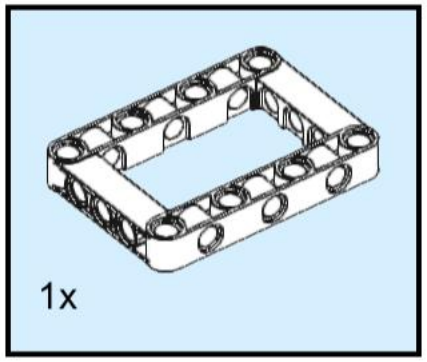

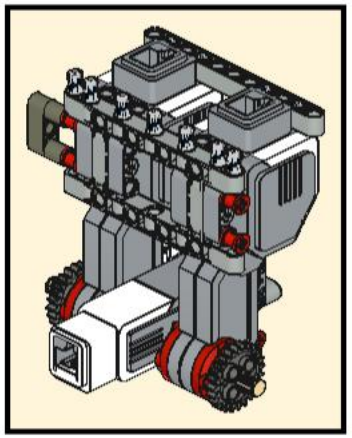

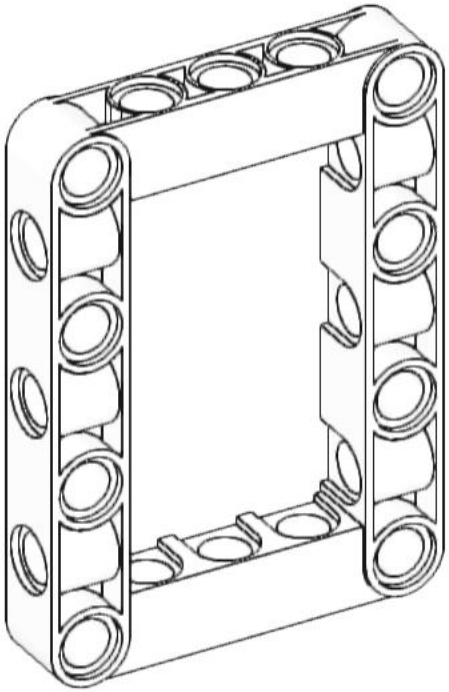

79

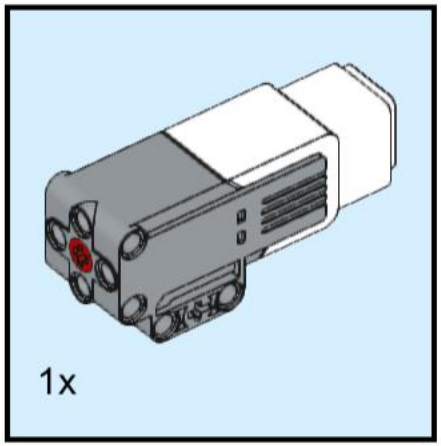

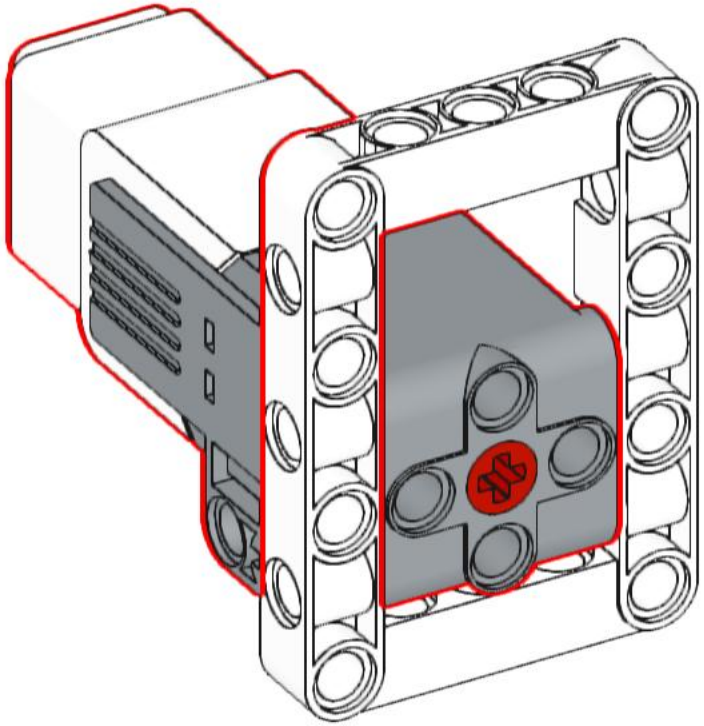

80

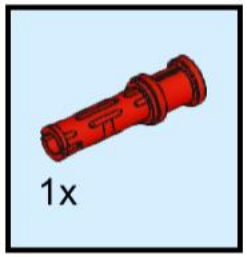

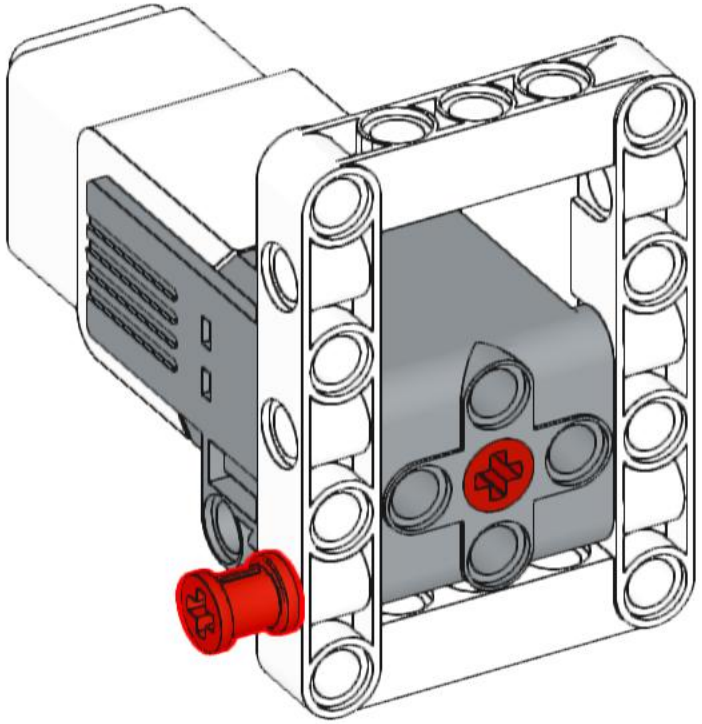

81

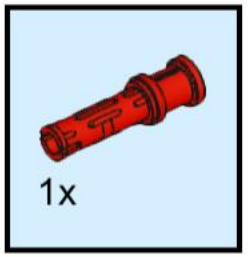

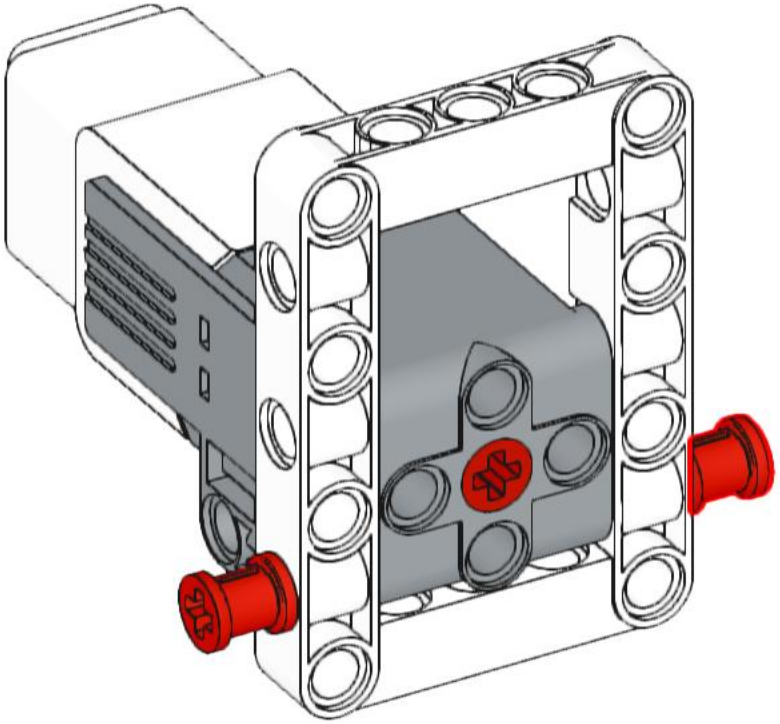

82

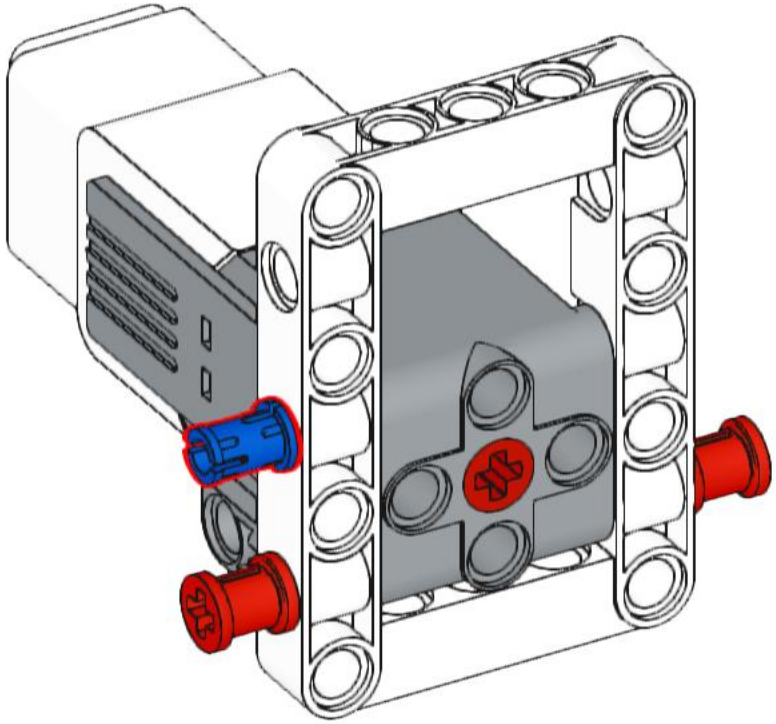

83

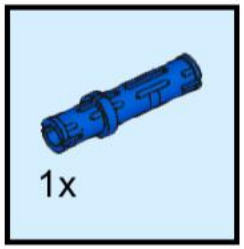

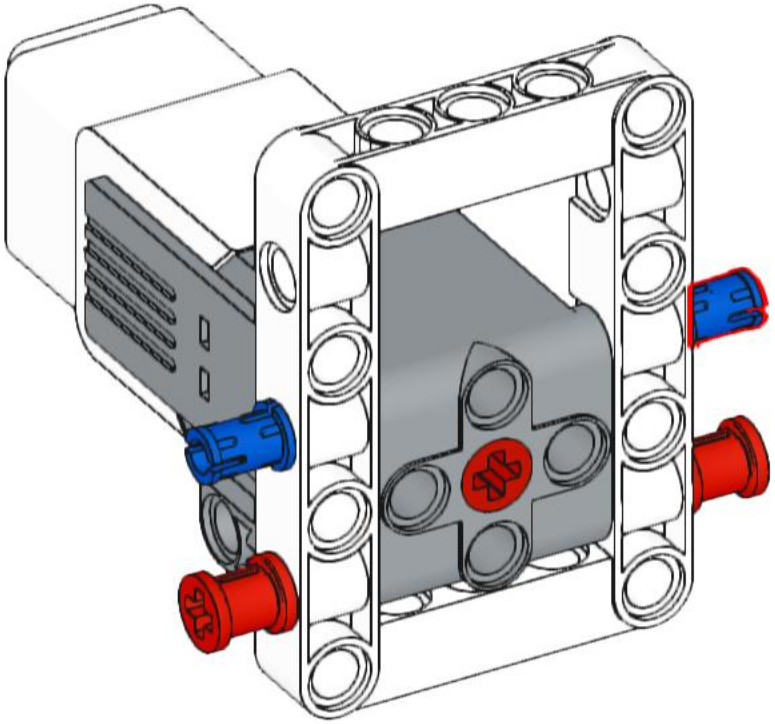

84

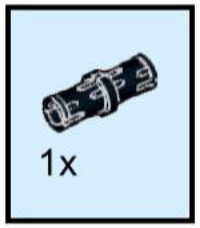

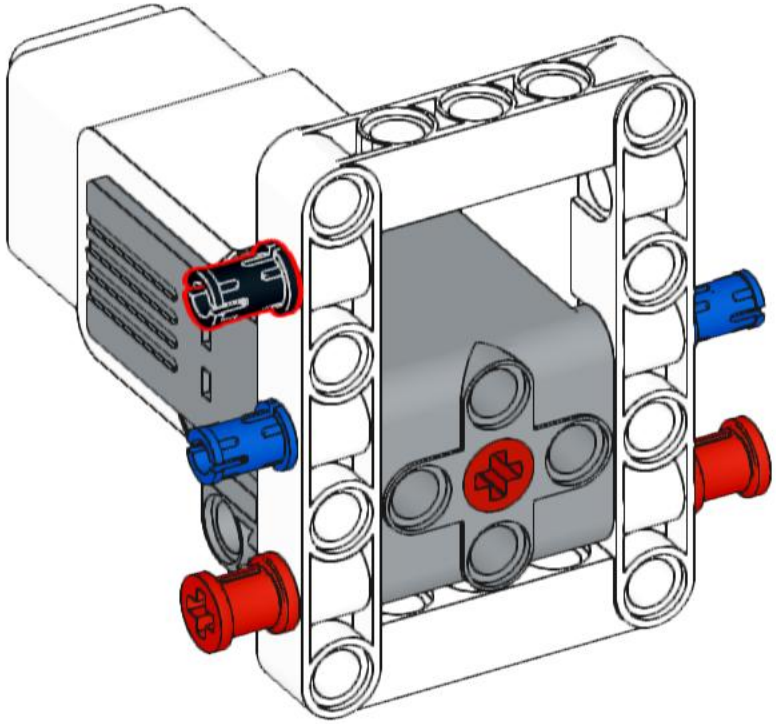

85

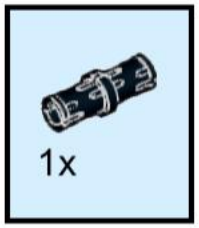

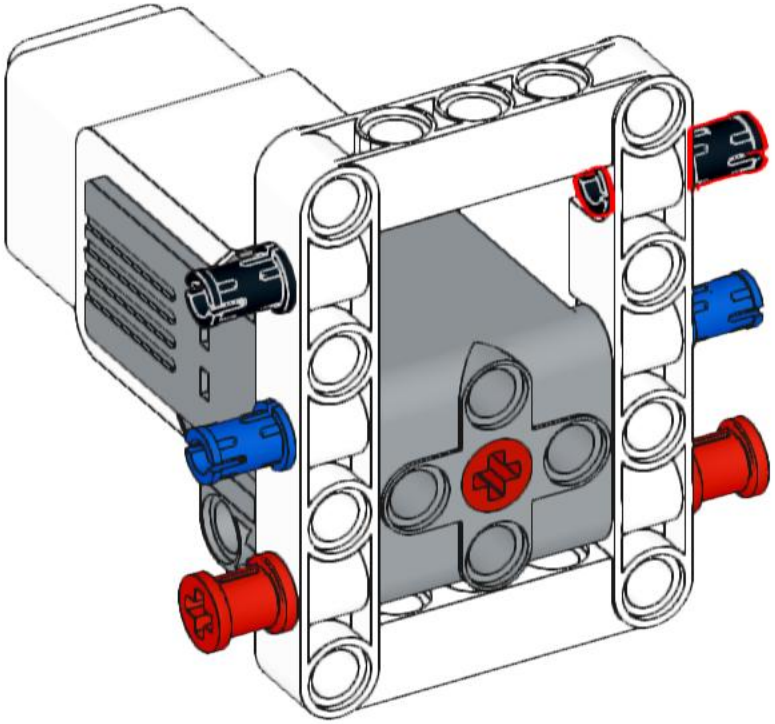

86

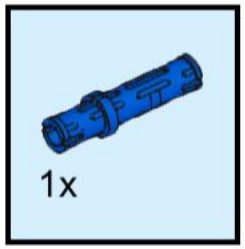

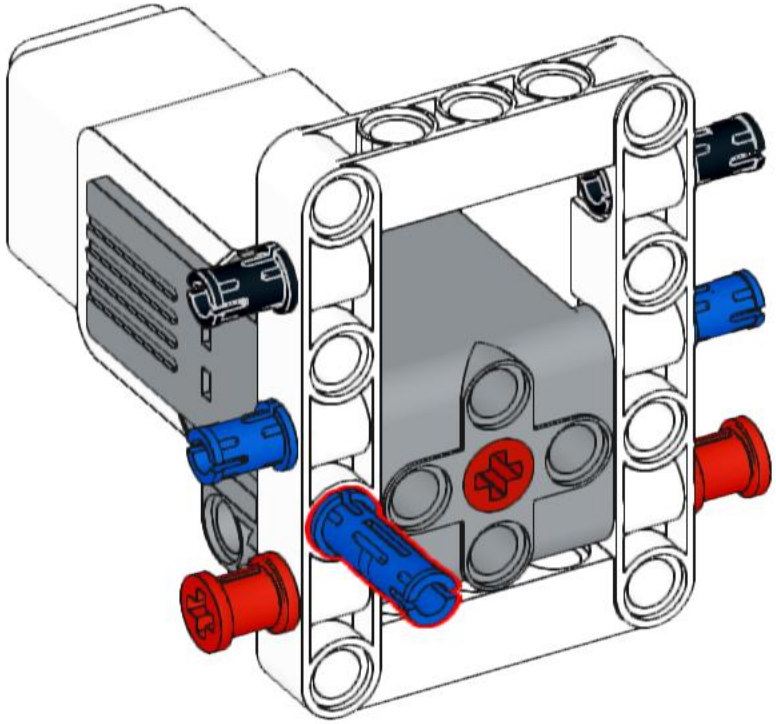

87

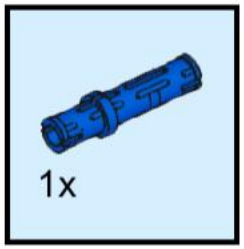

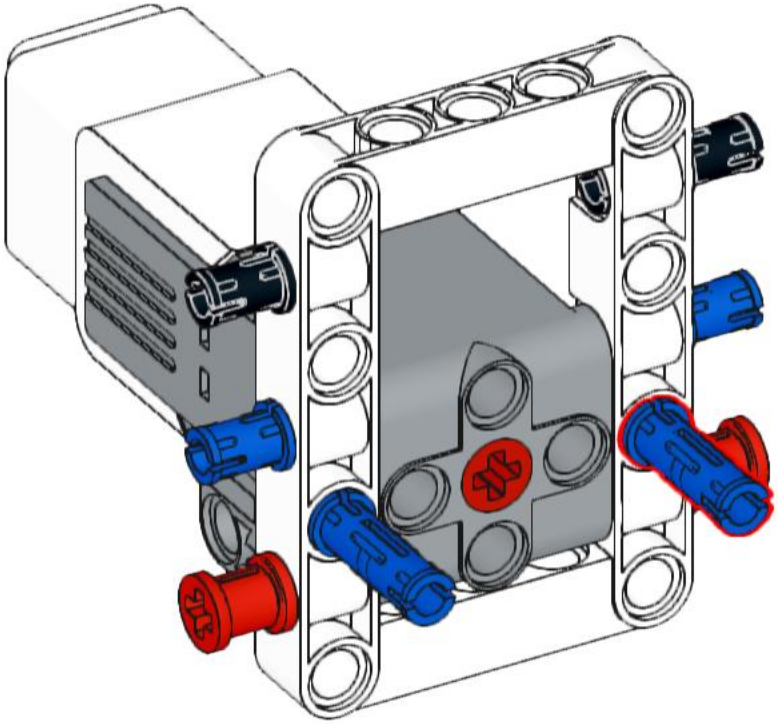

88

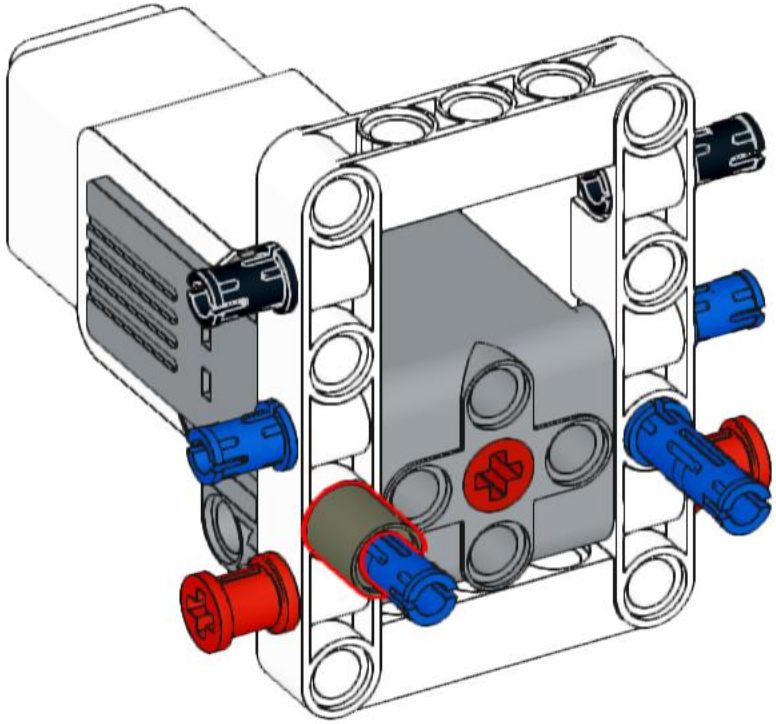

89

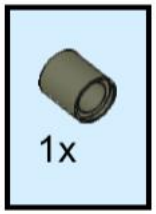

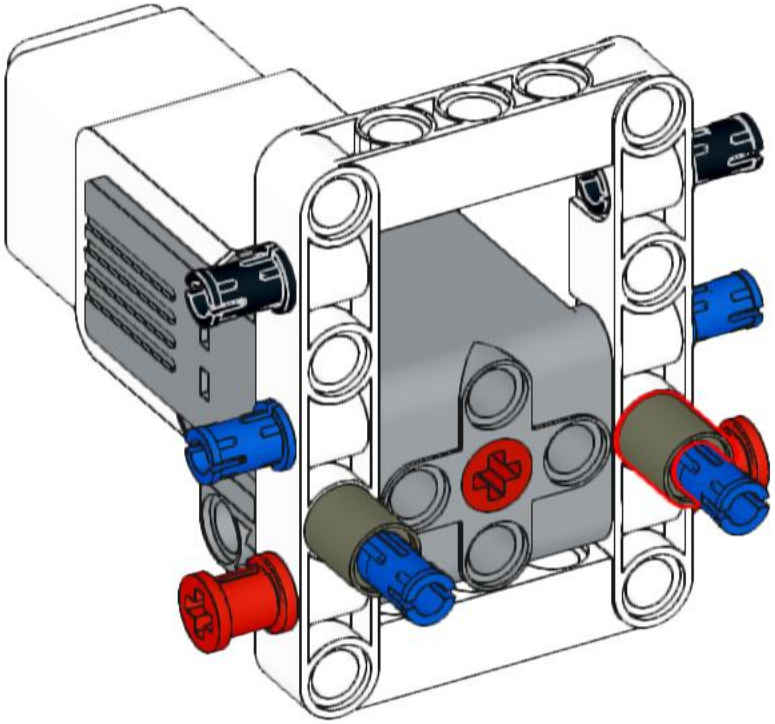

90

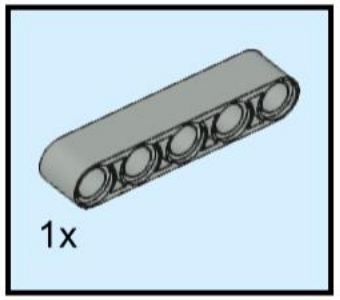

91

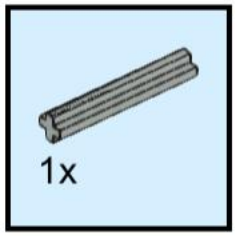

92

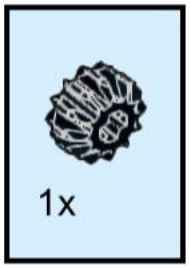

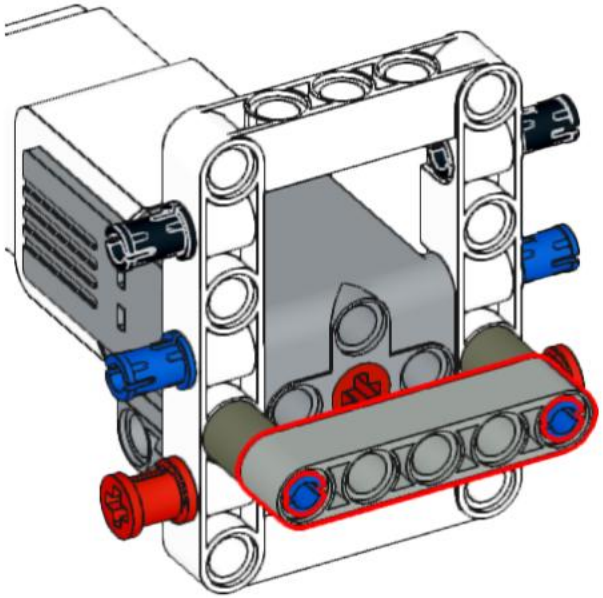

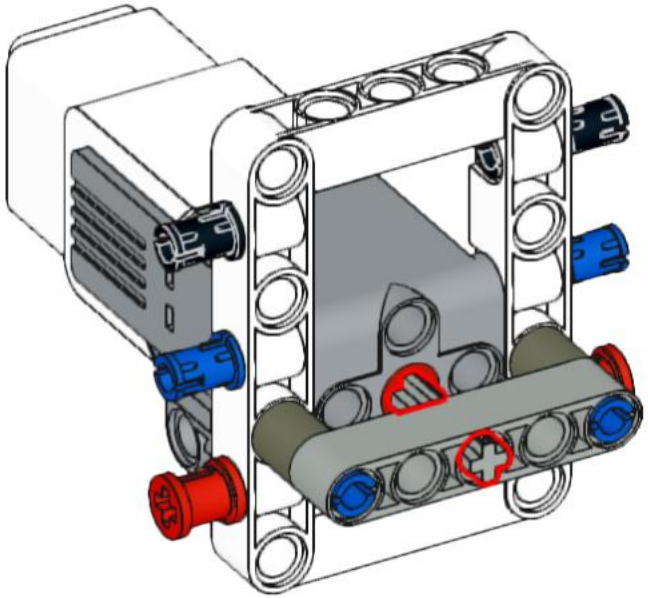

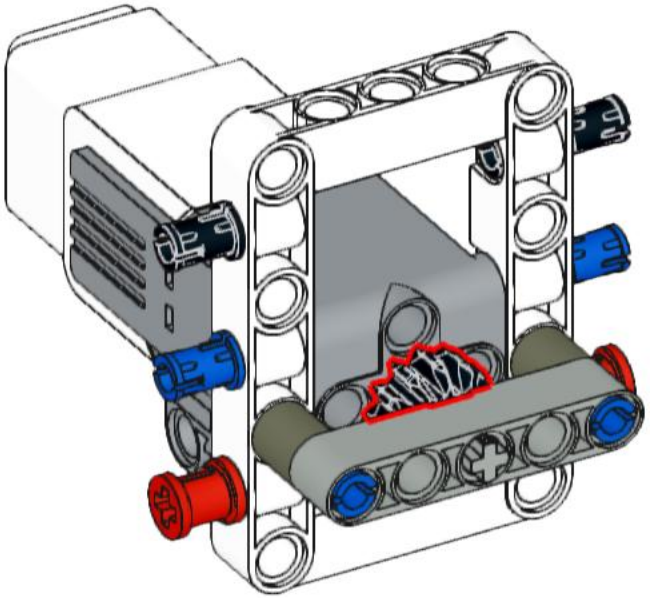

93

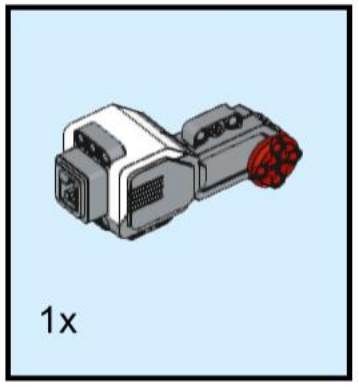

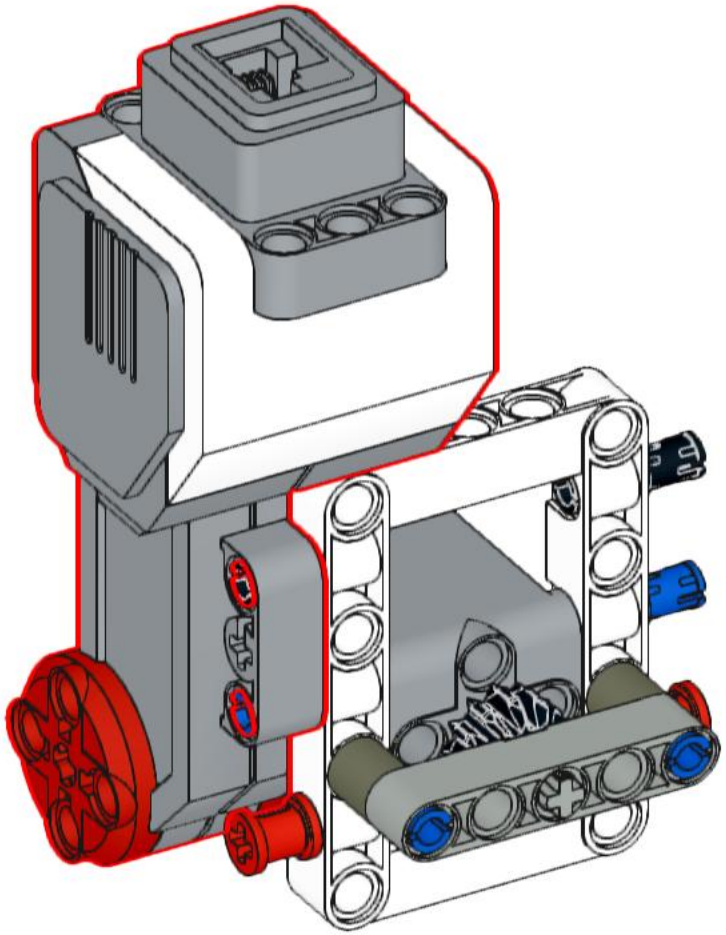

94

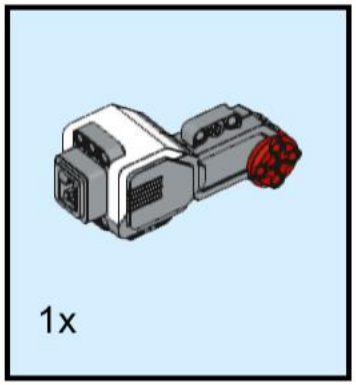

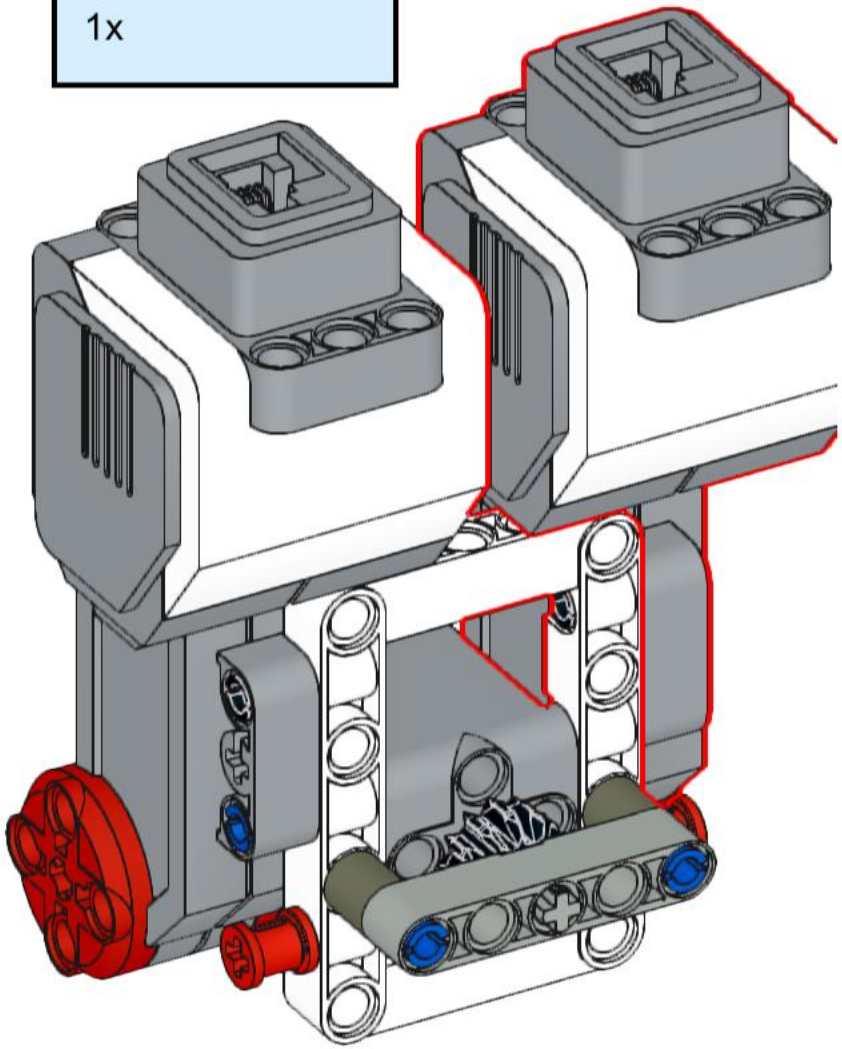

95

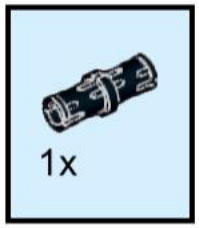

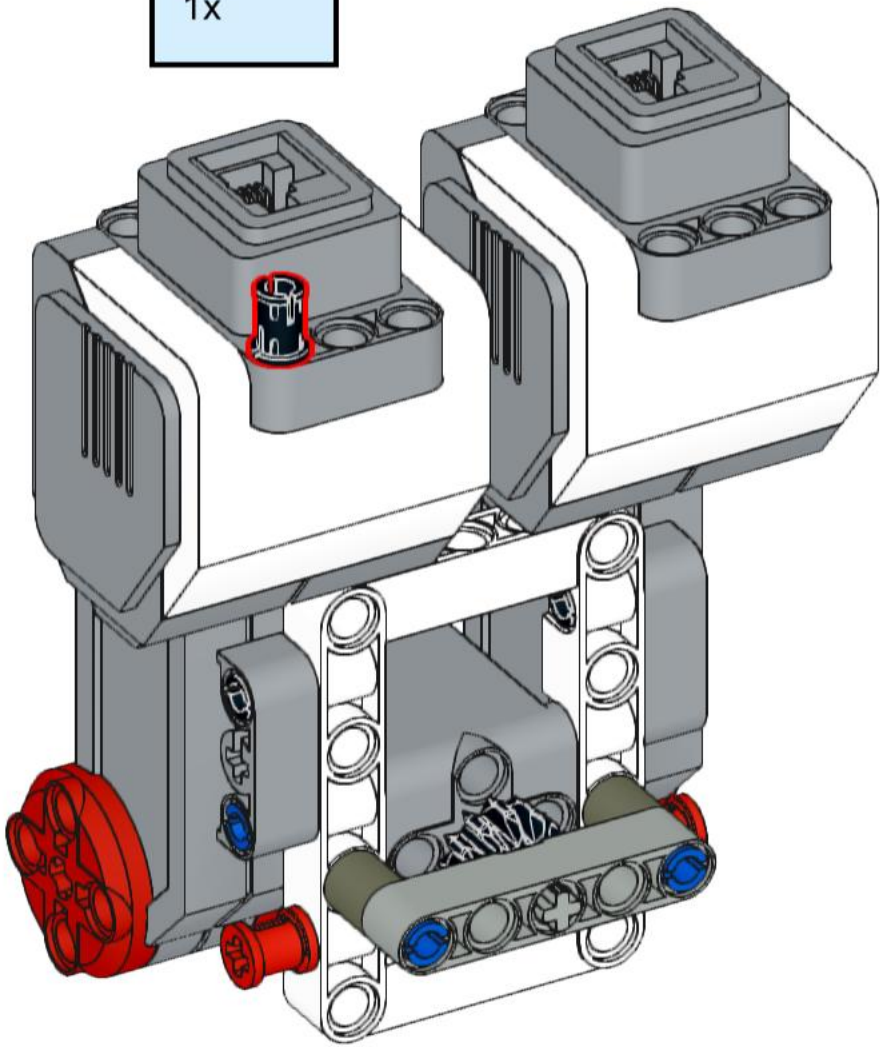

96

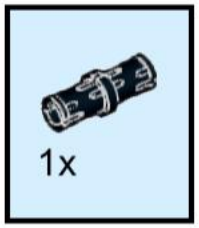

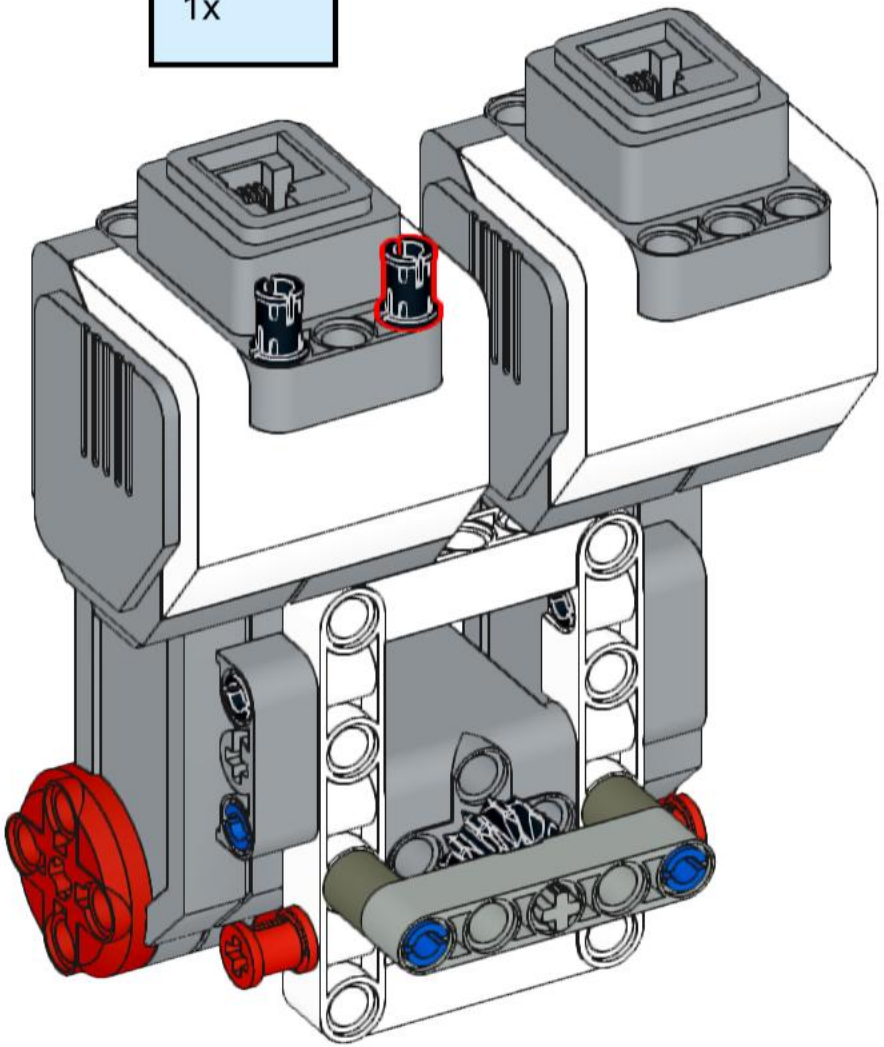

97

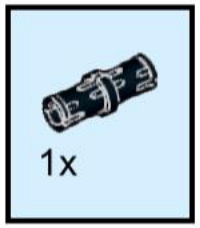

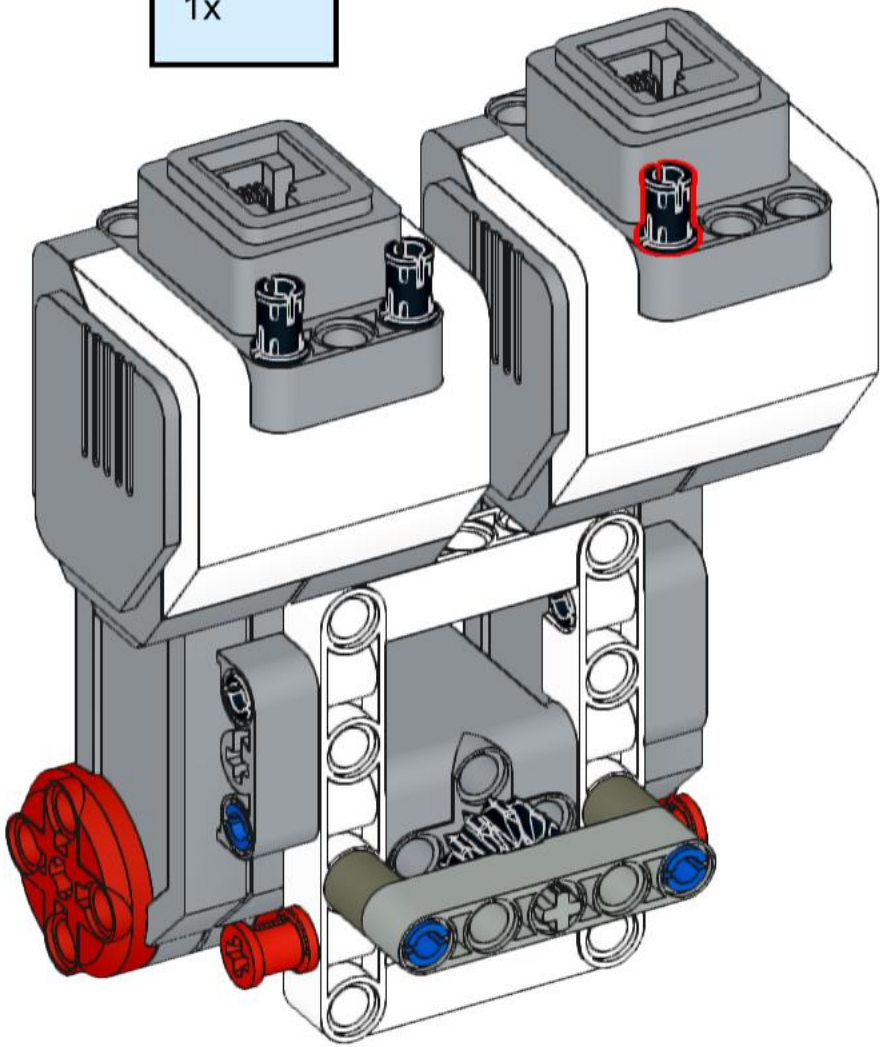

98

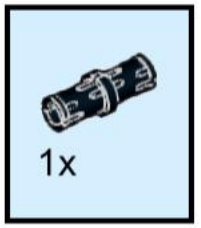

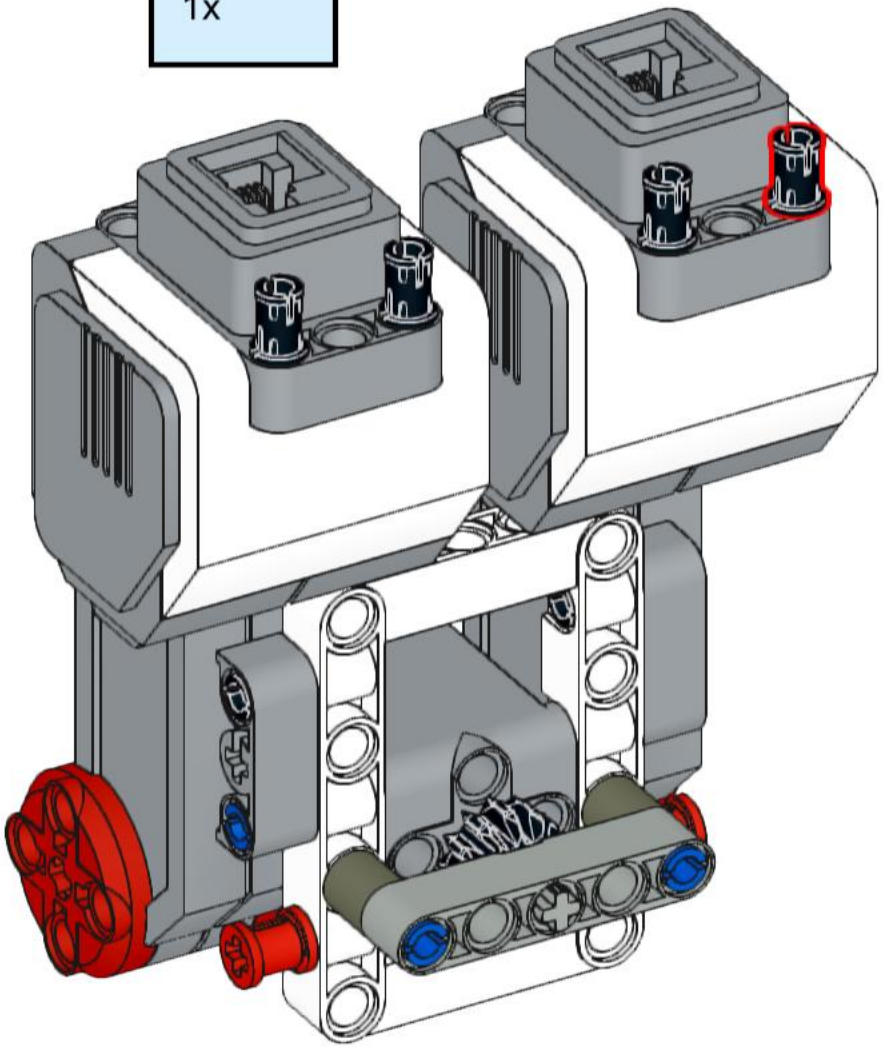

99

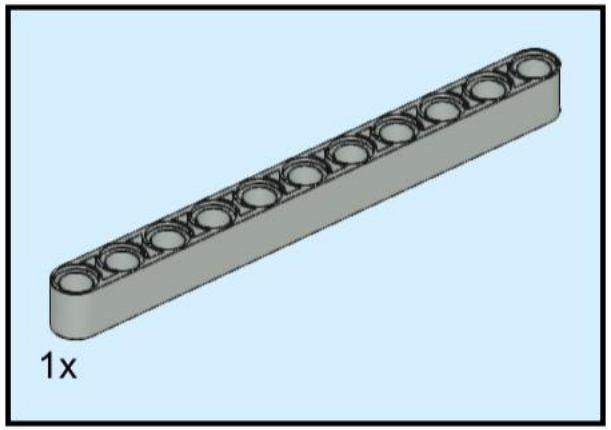

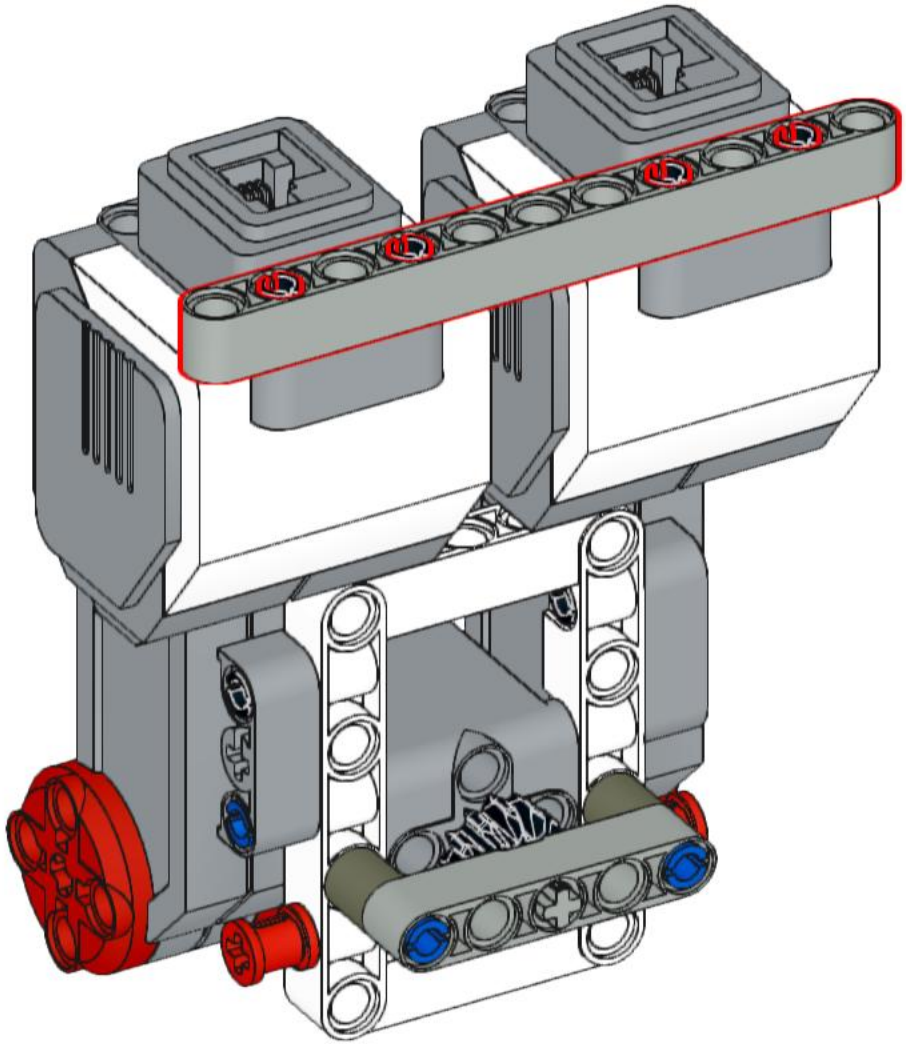

100

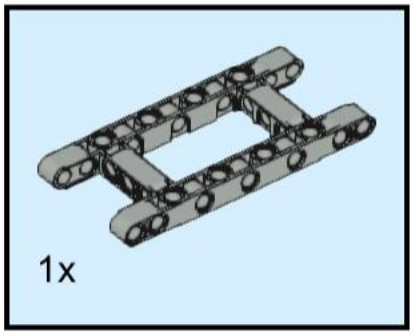

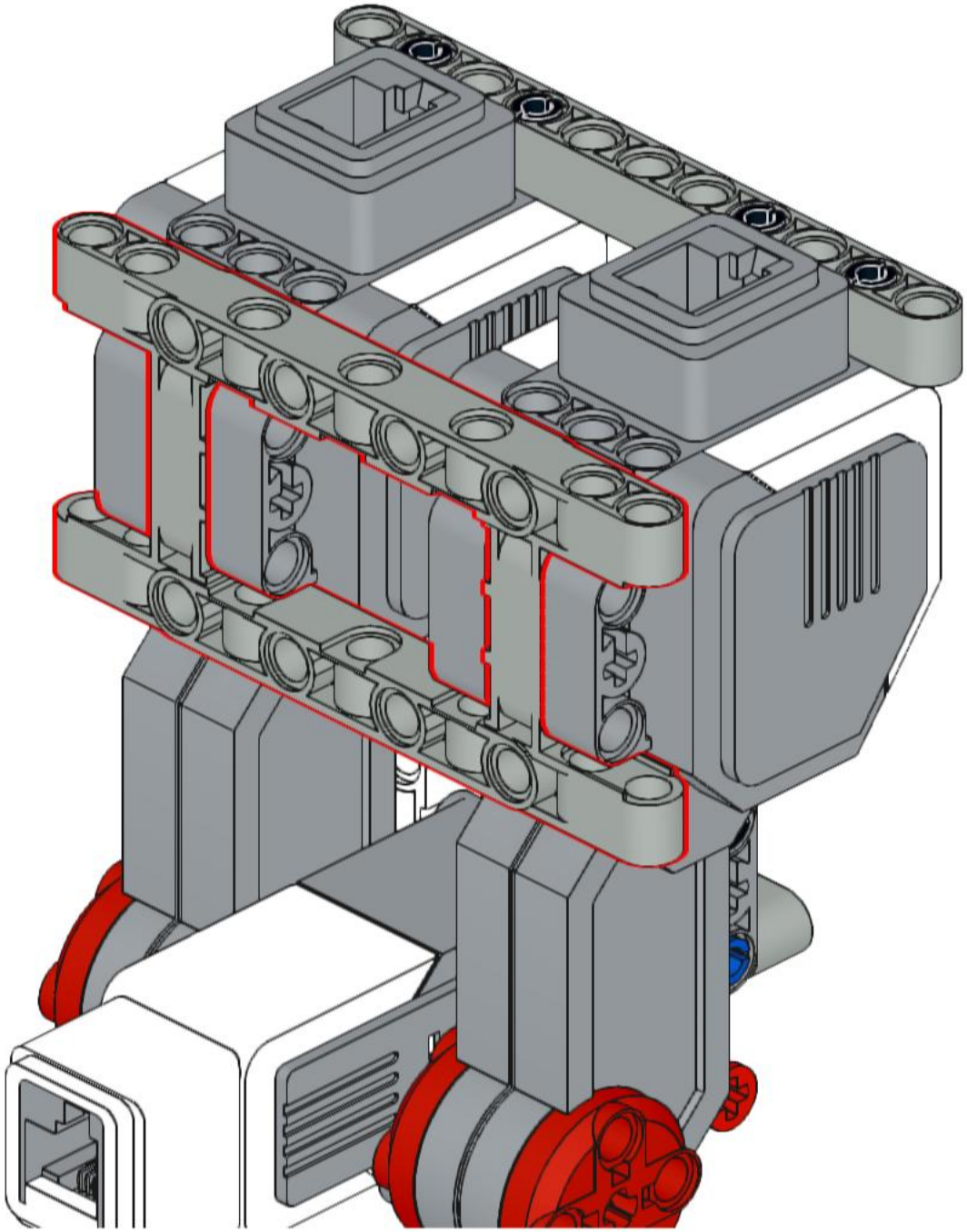

101

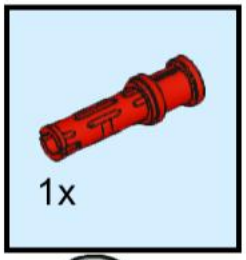

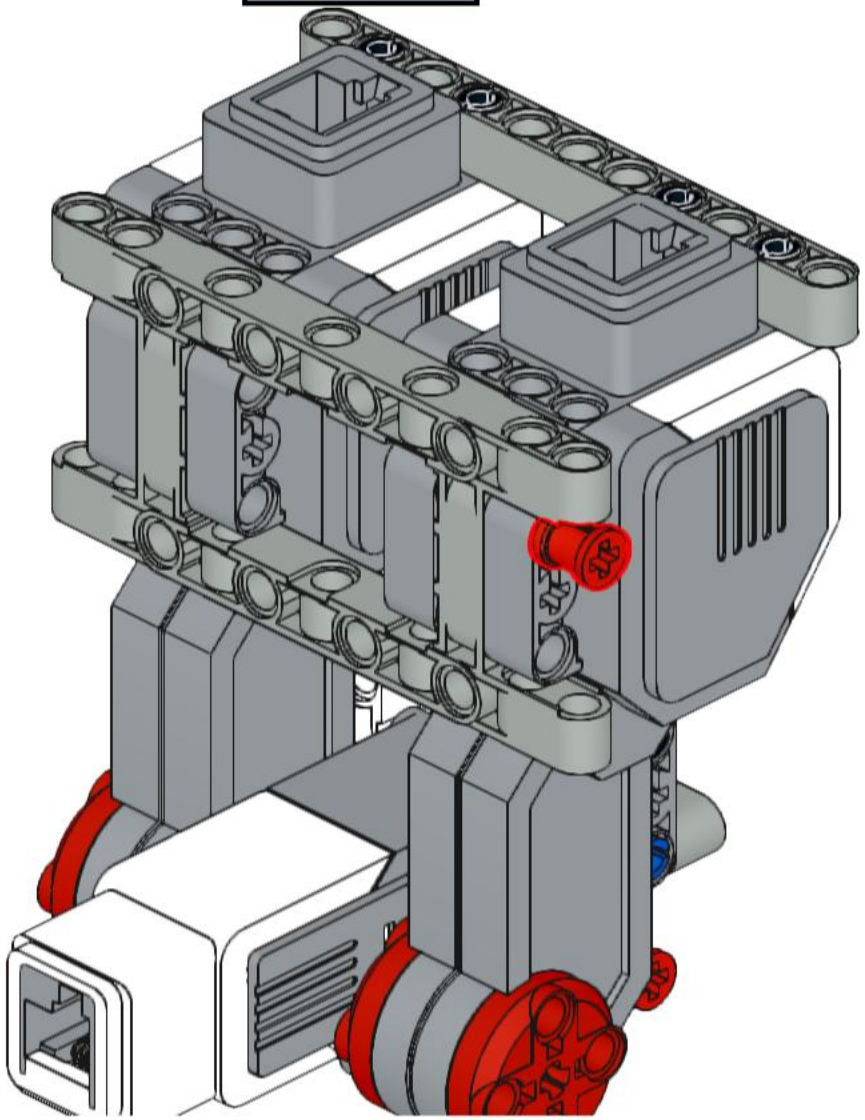

102

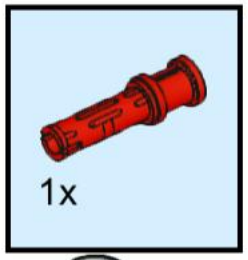

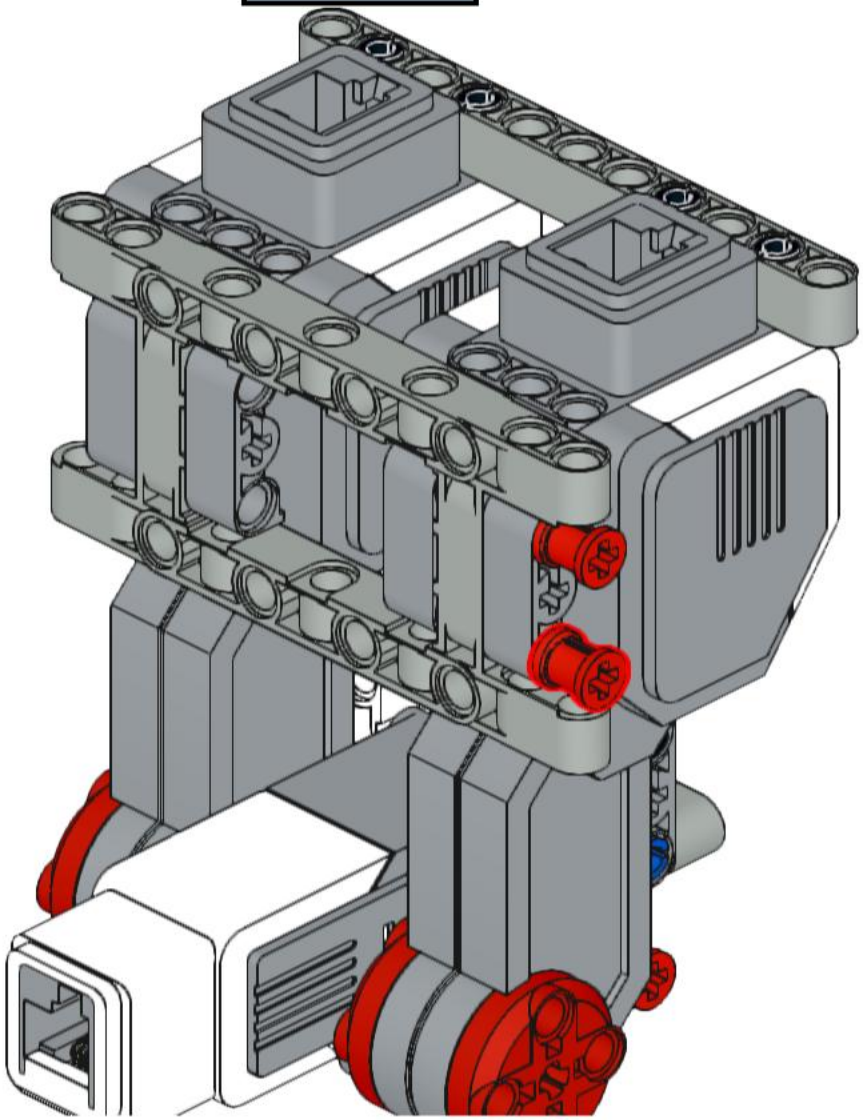

103

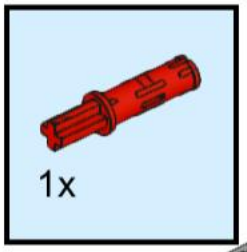

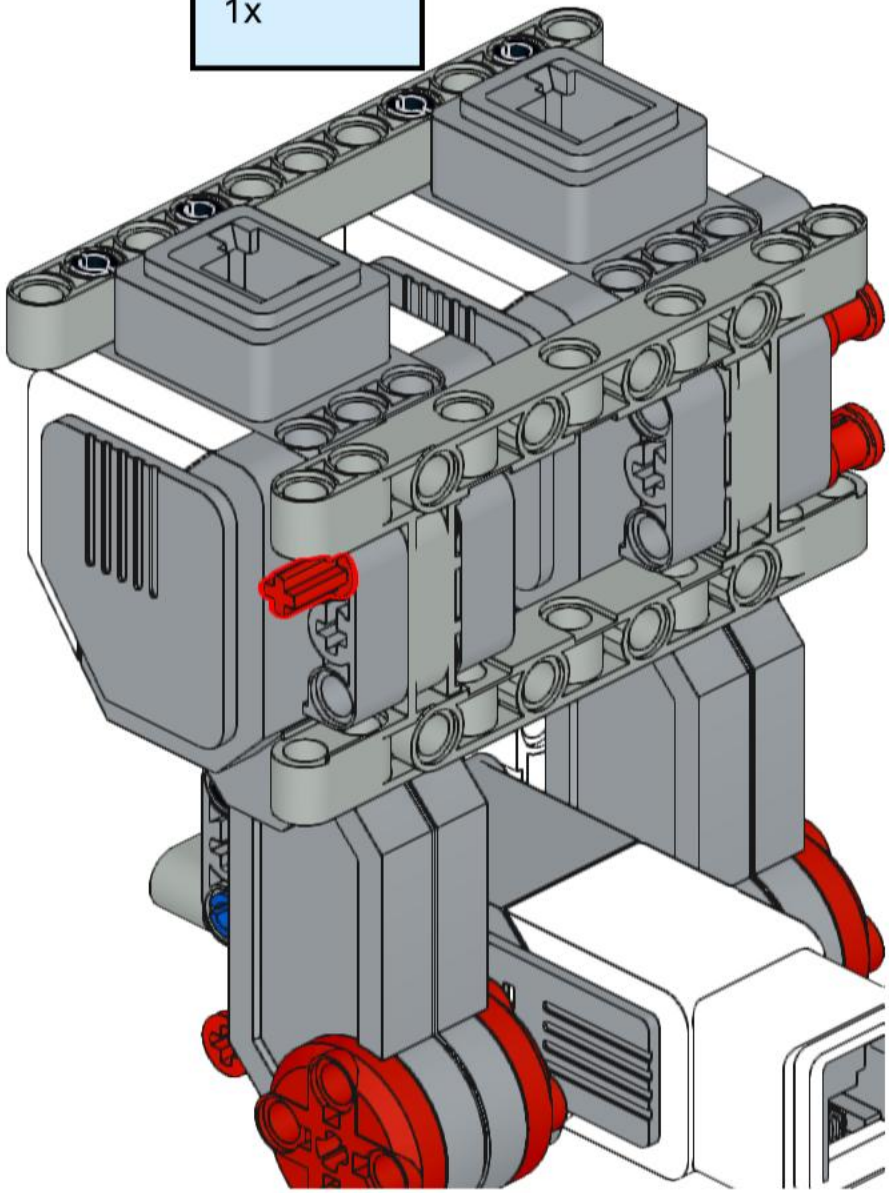

104

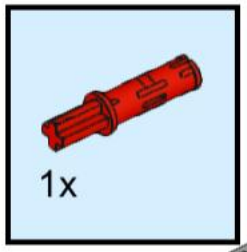

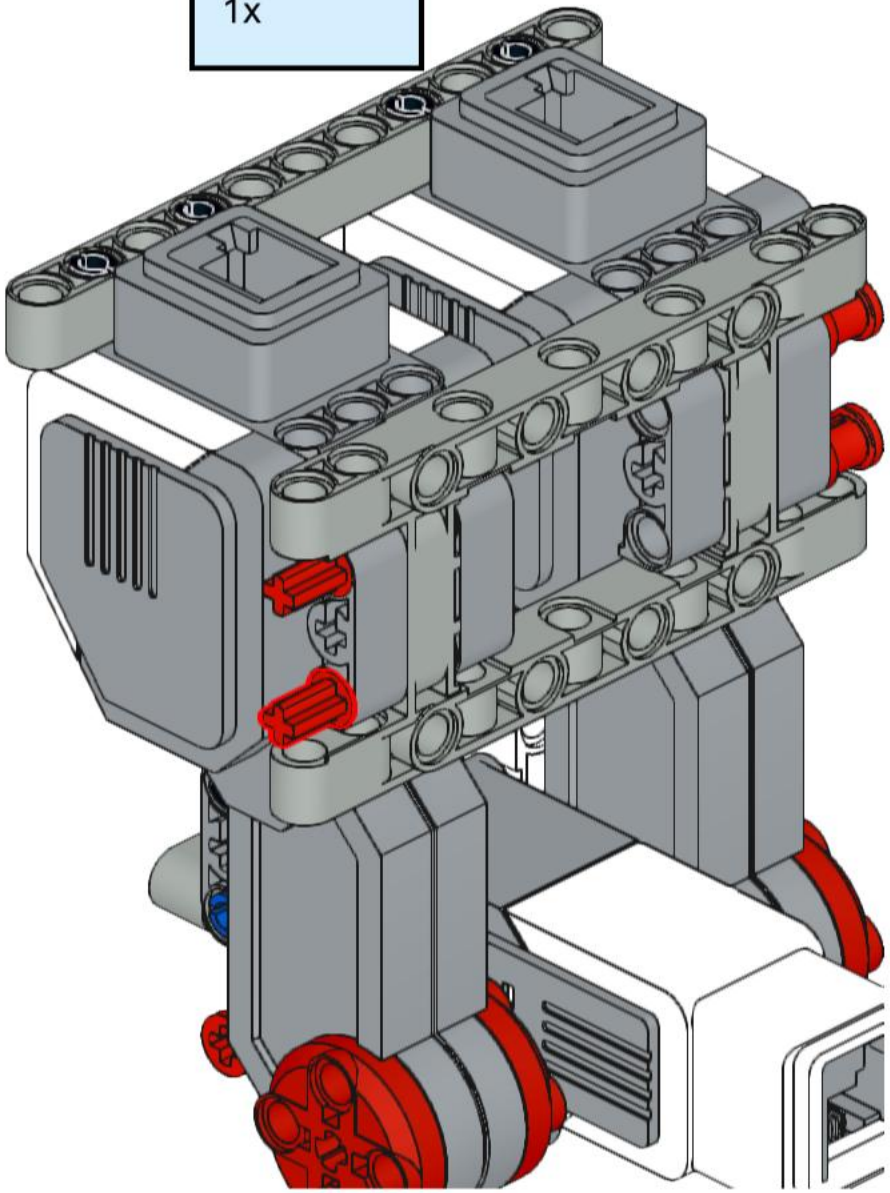

105

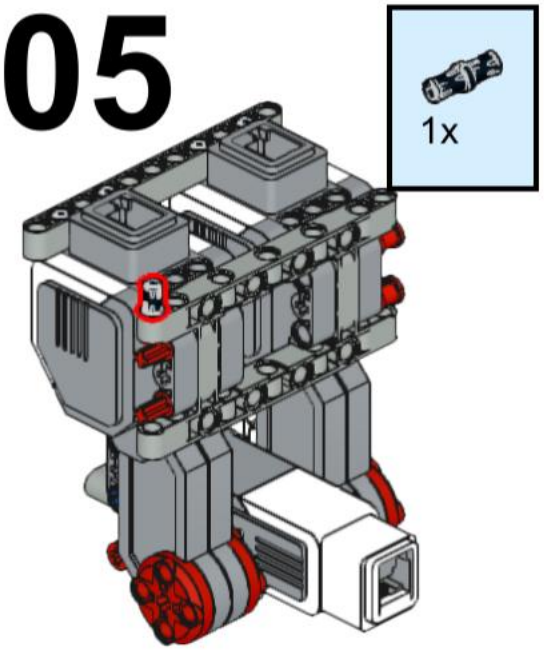

106

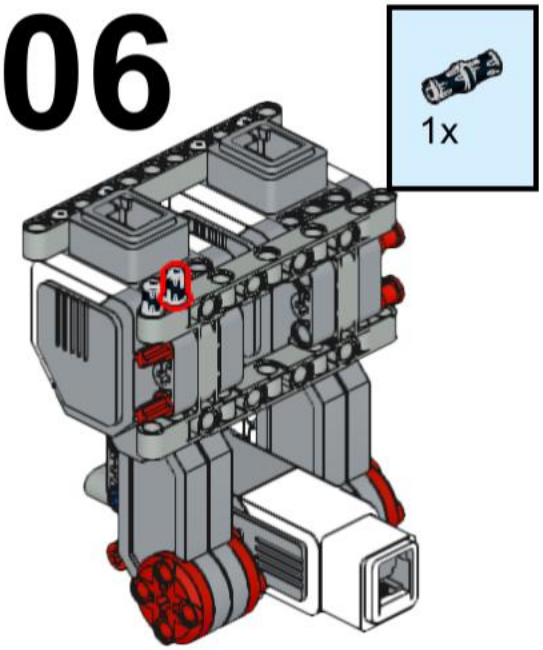

107

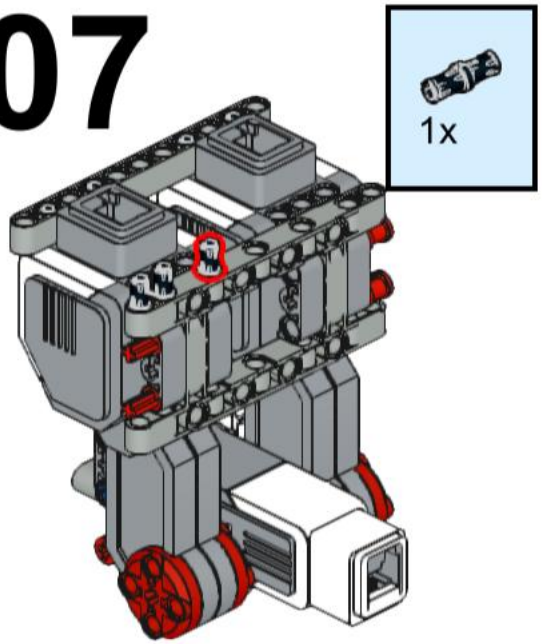

108

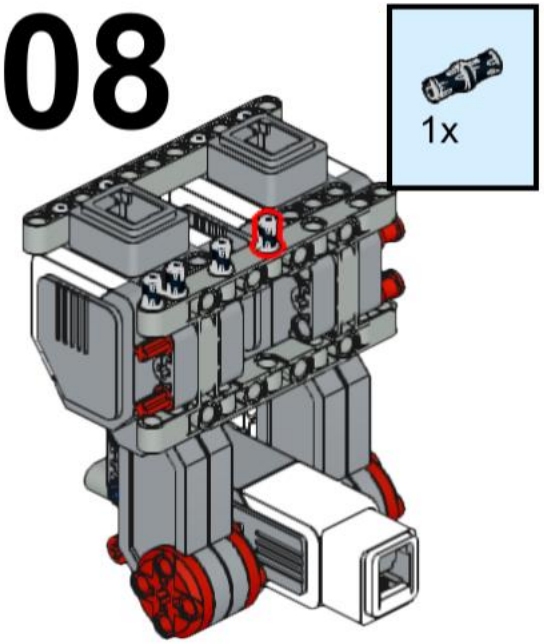

109

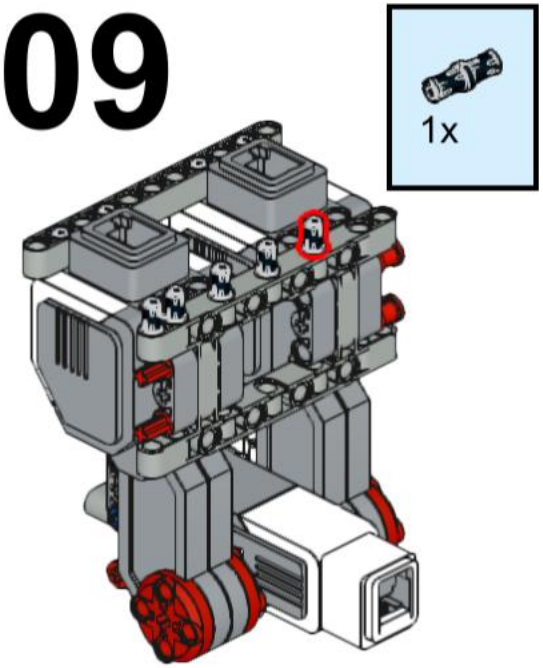

110

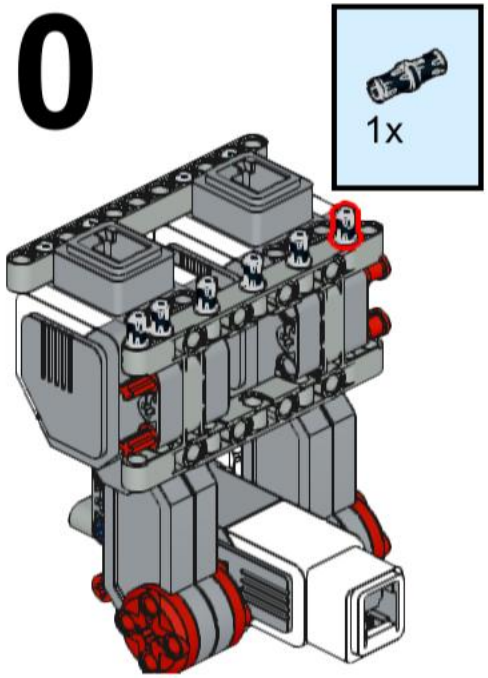

111

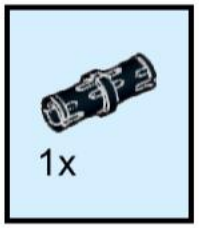

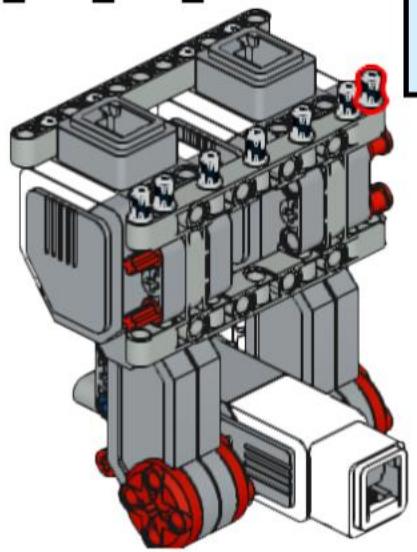

112

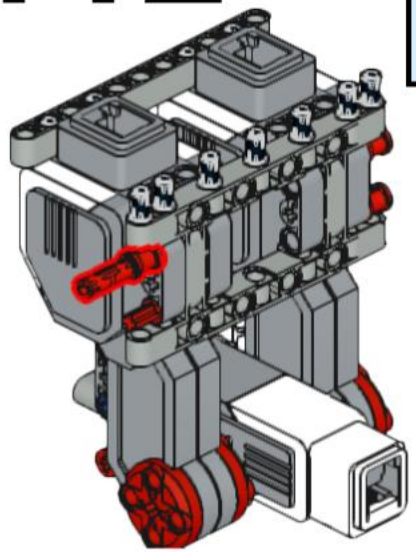

113

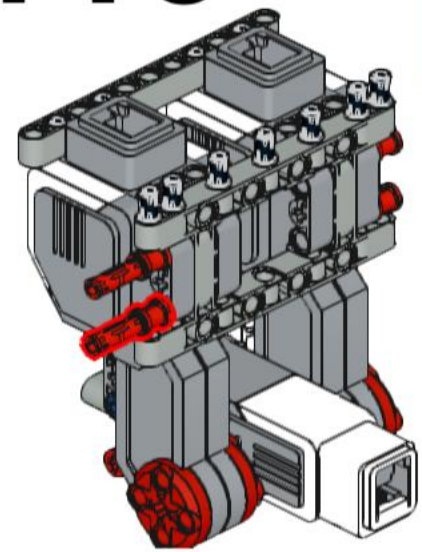

114

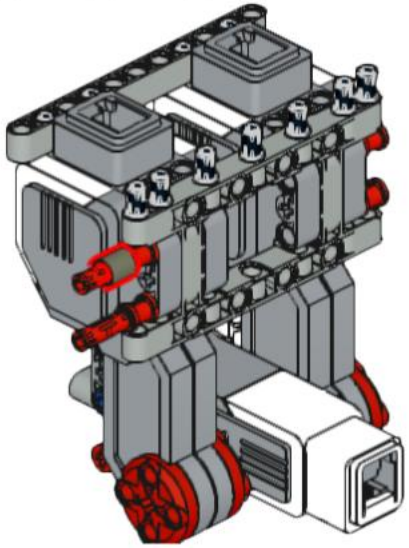

115

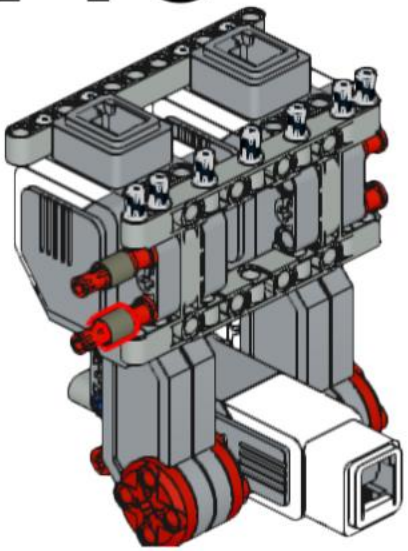

116

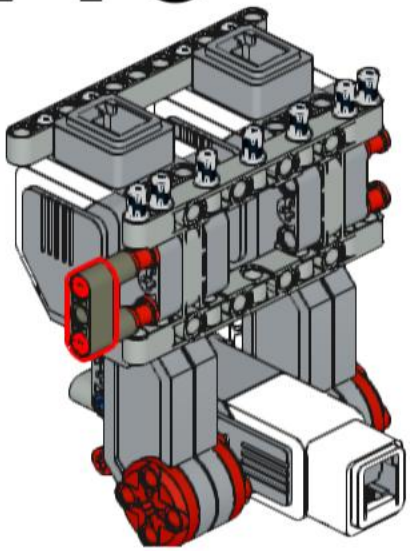

117

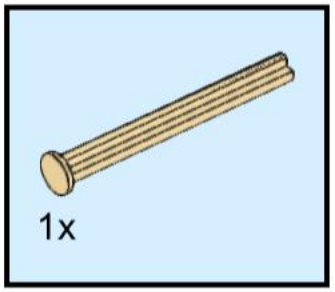

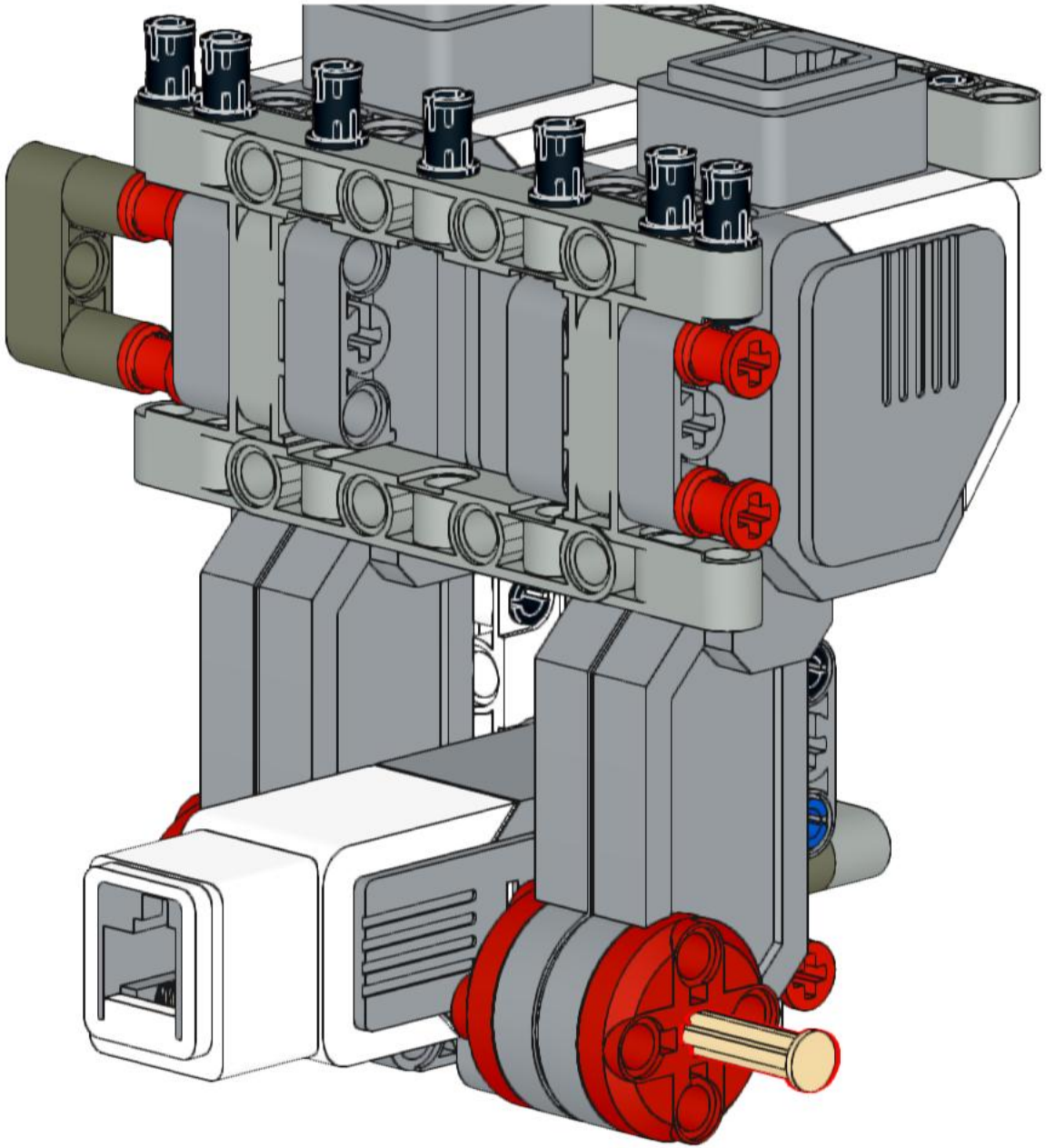

118

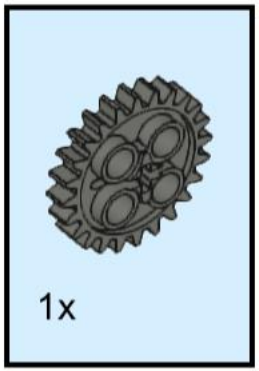

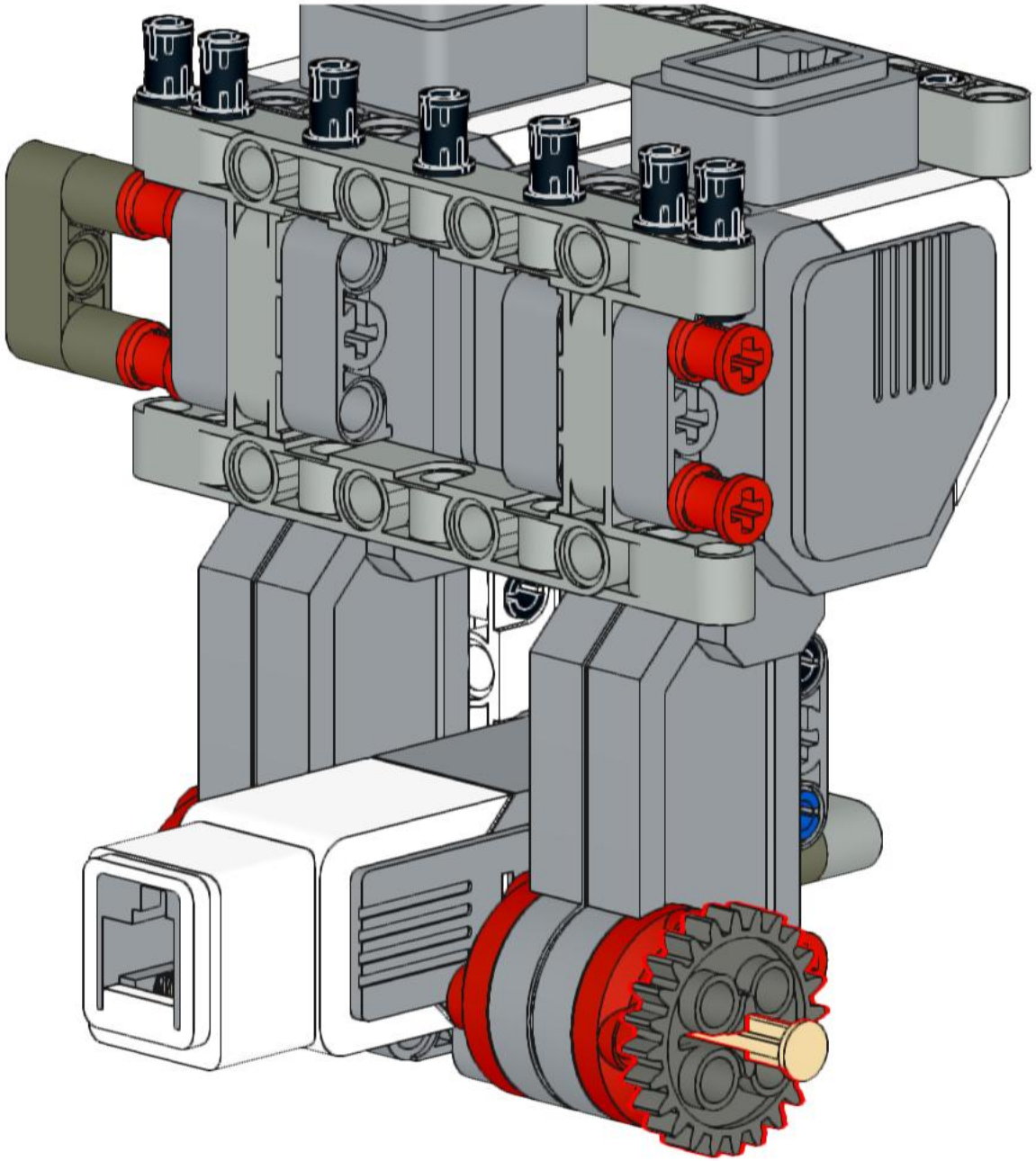

119

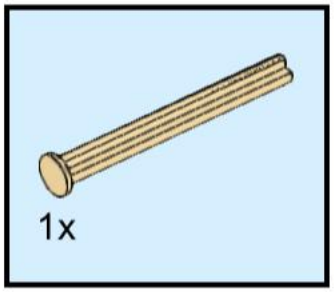

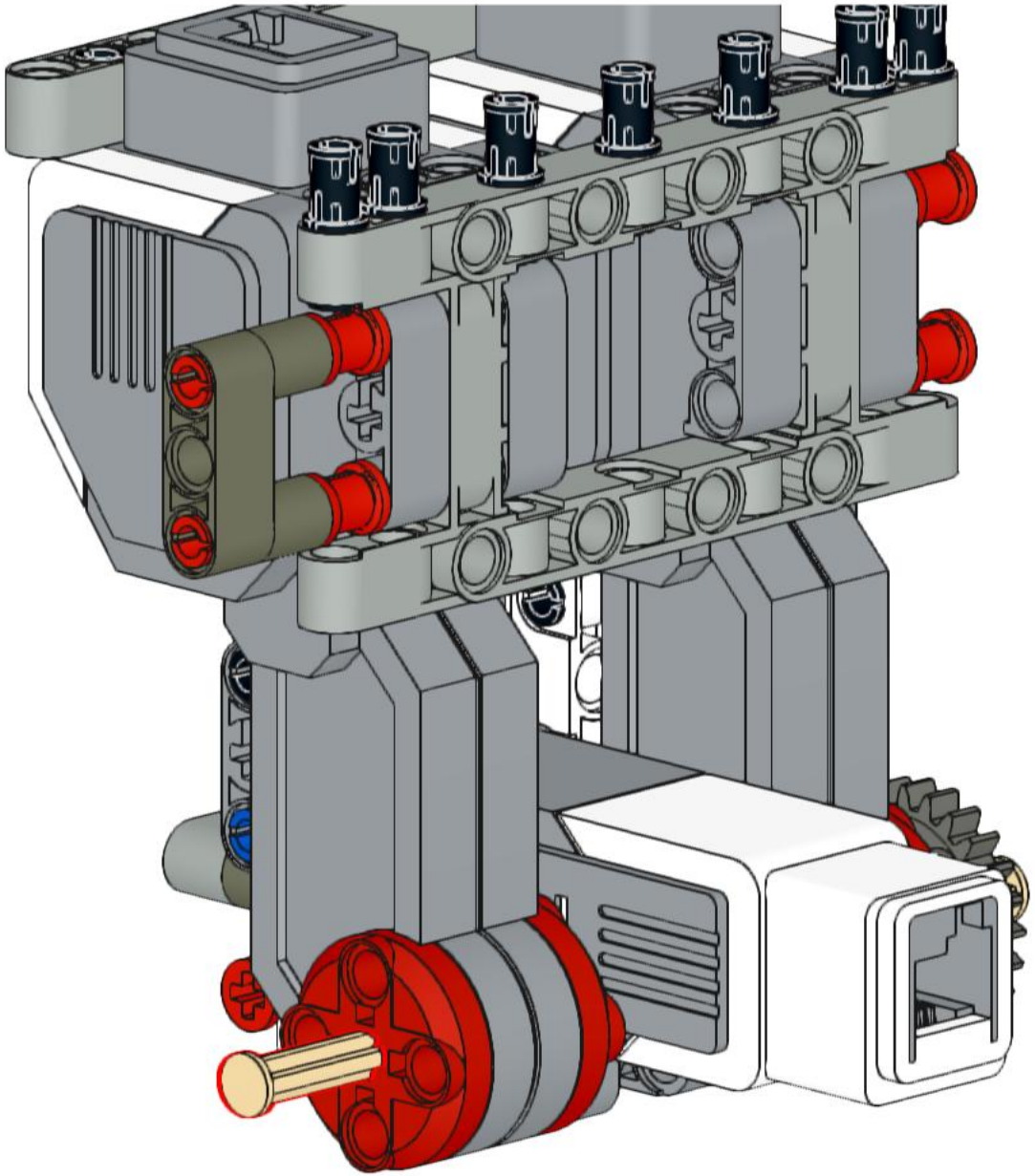

120

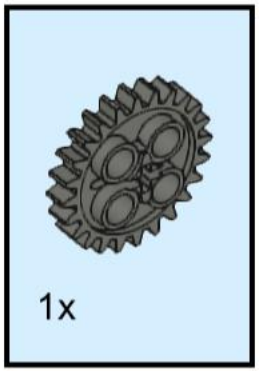

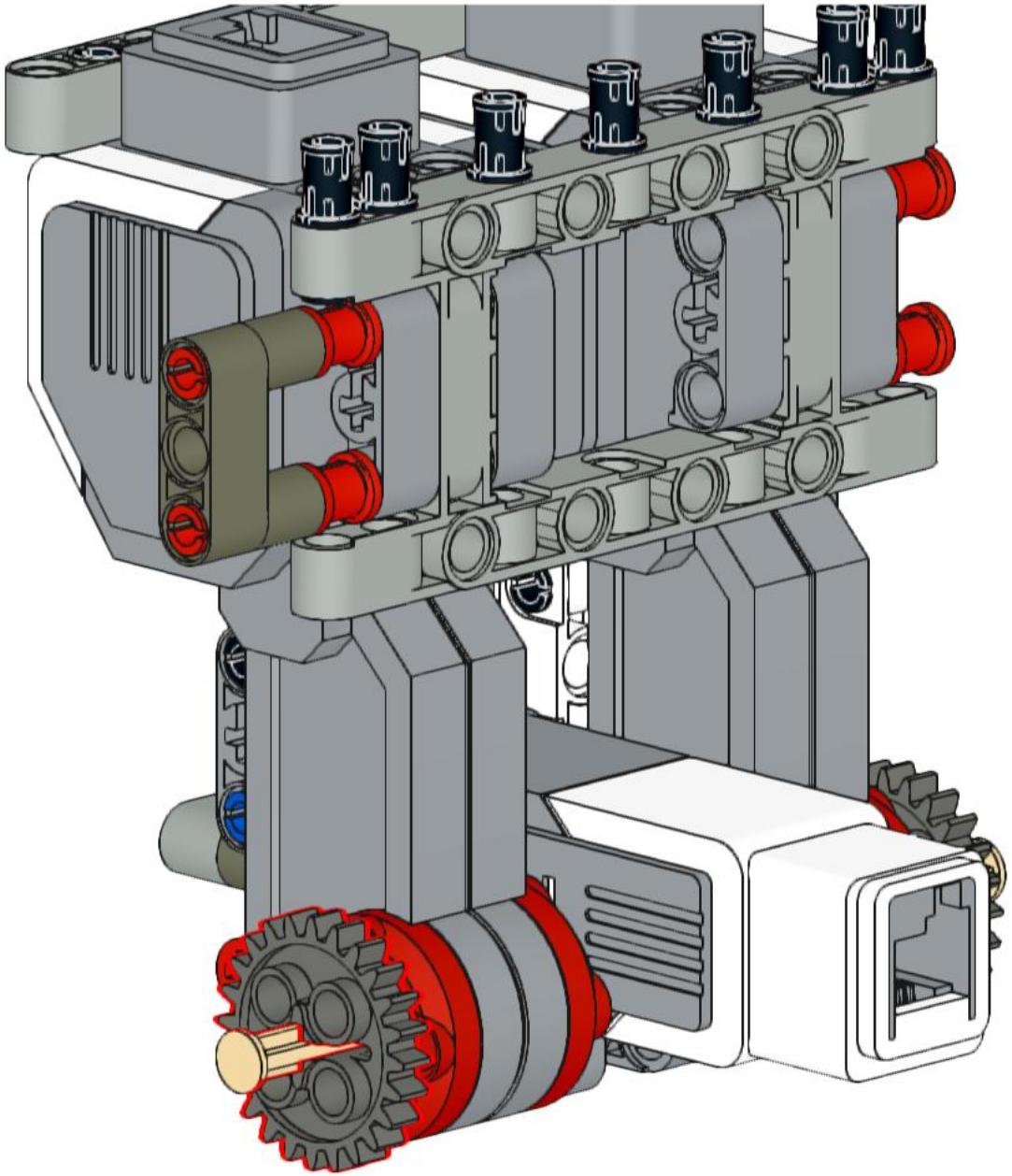

121

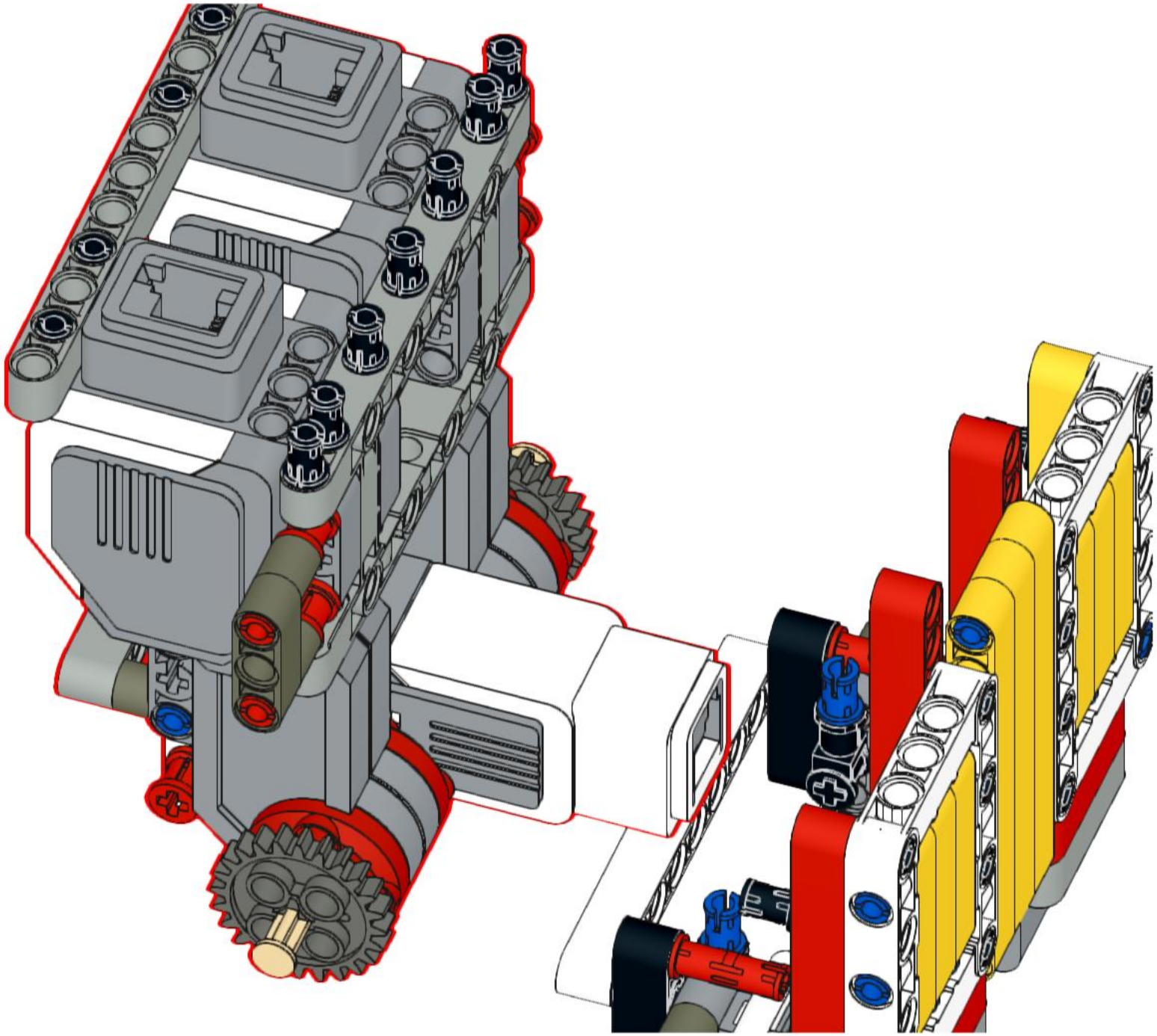

122

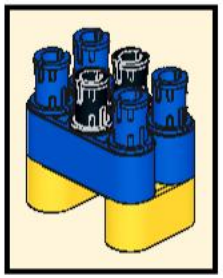

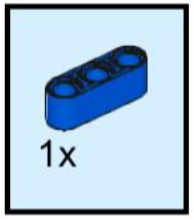

123

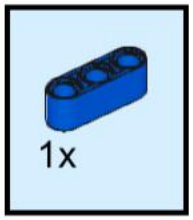

124

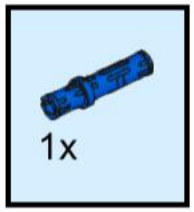

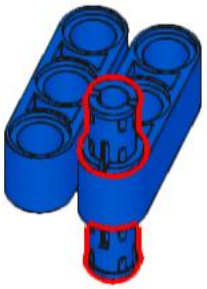

125

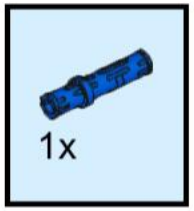

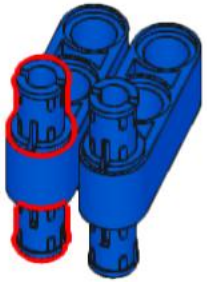

126

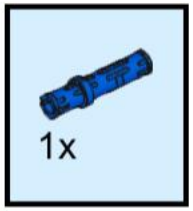

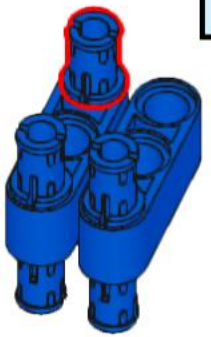

127

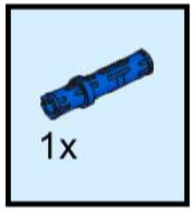

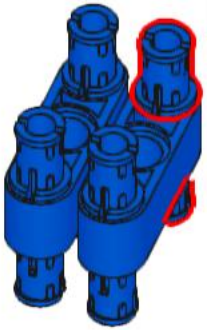

128

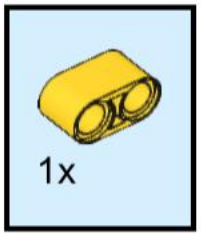

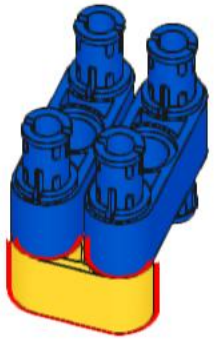

129

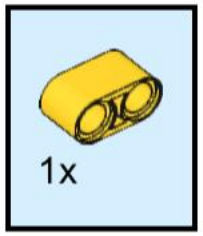

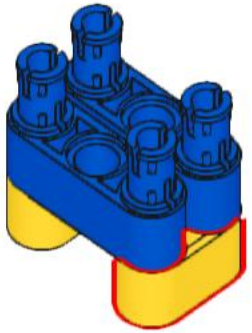

130

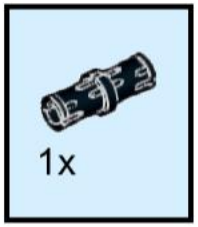

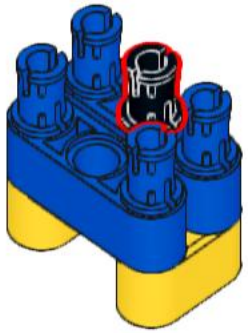

131

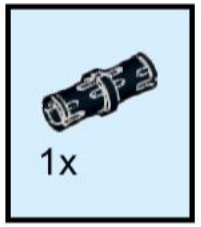

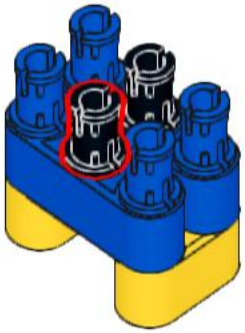

132

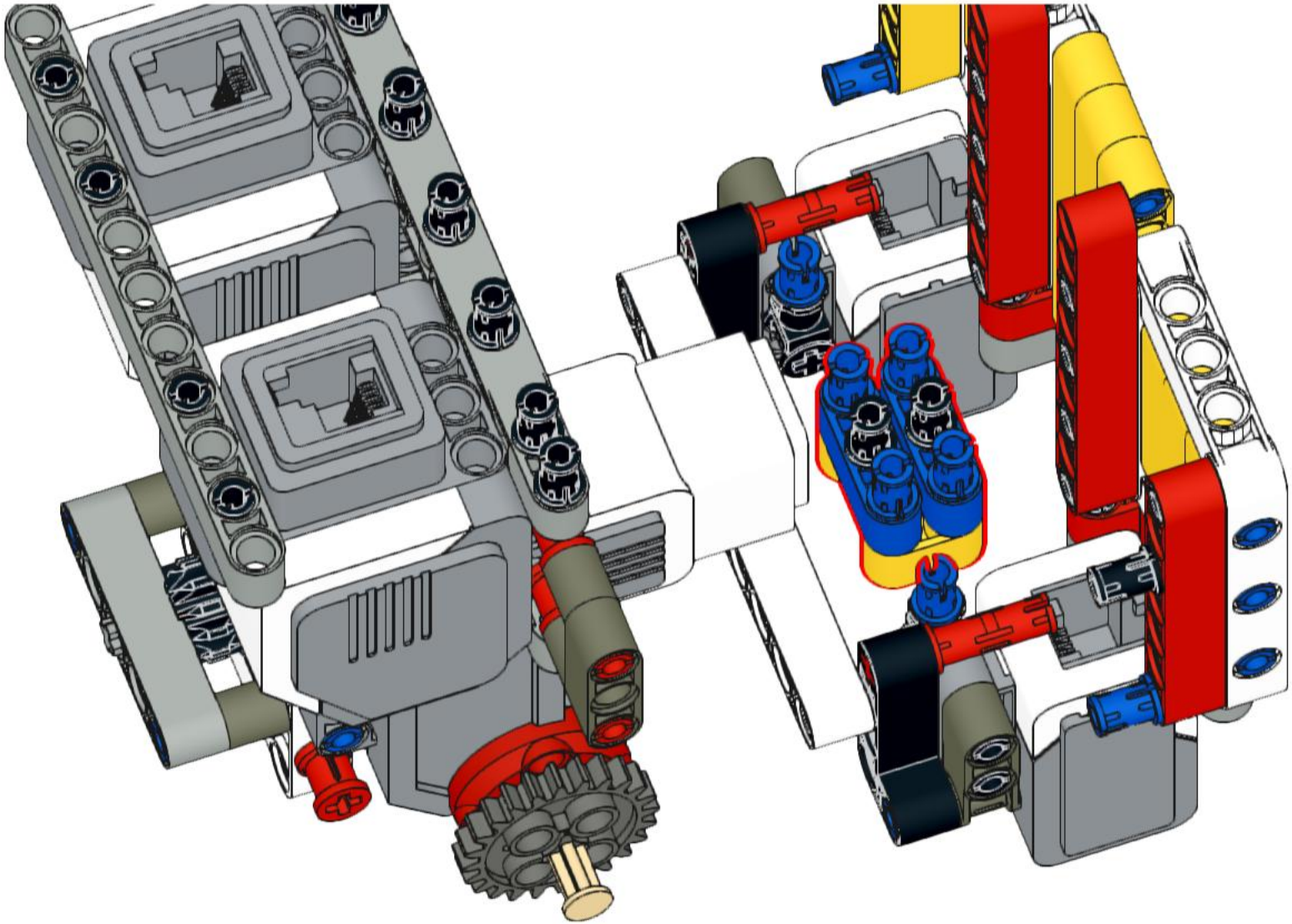

133

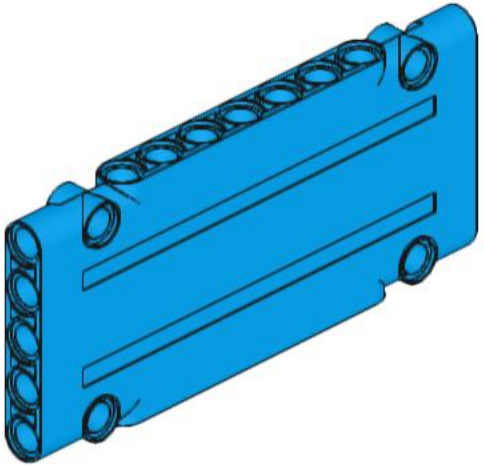

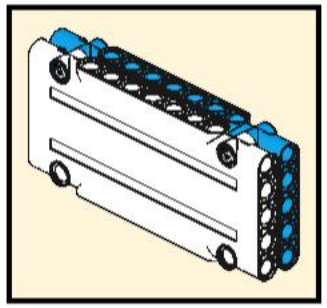

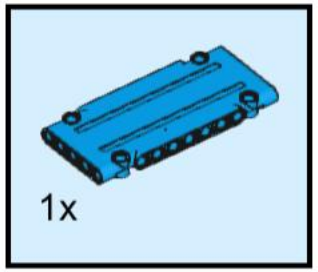

134

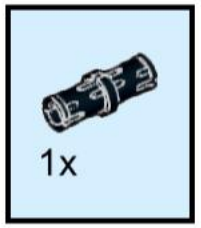

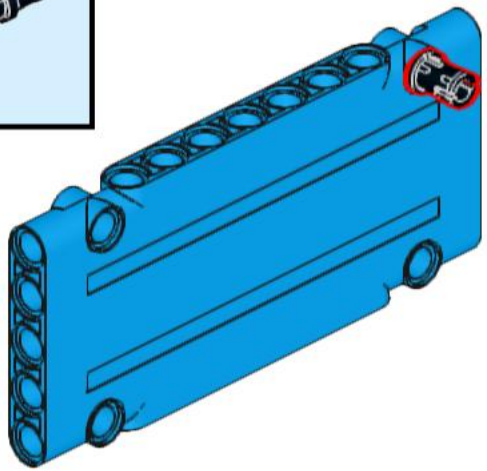

135

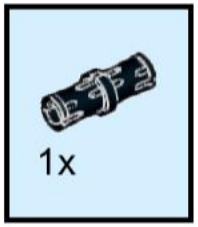

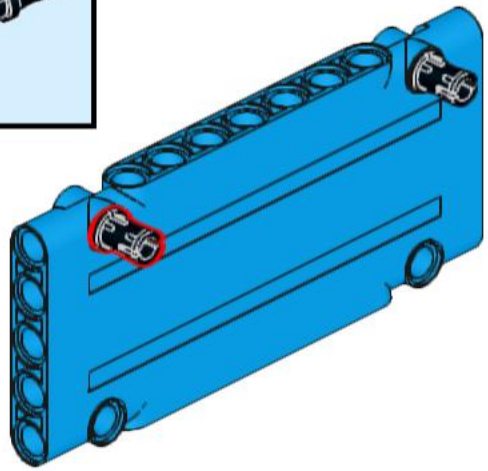

136

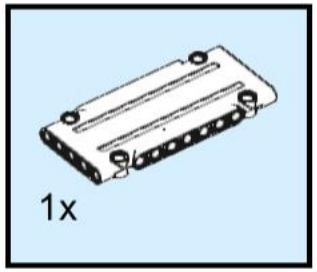

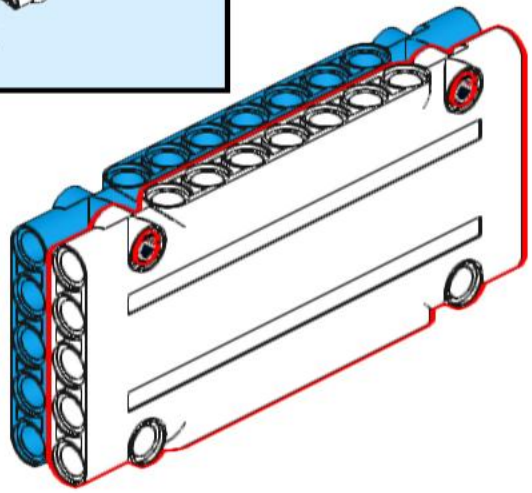

137

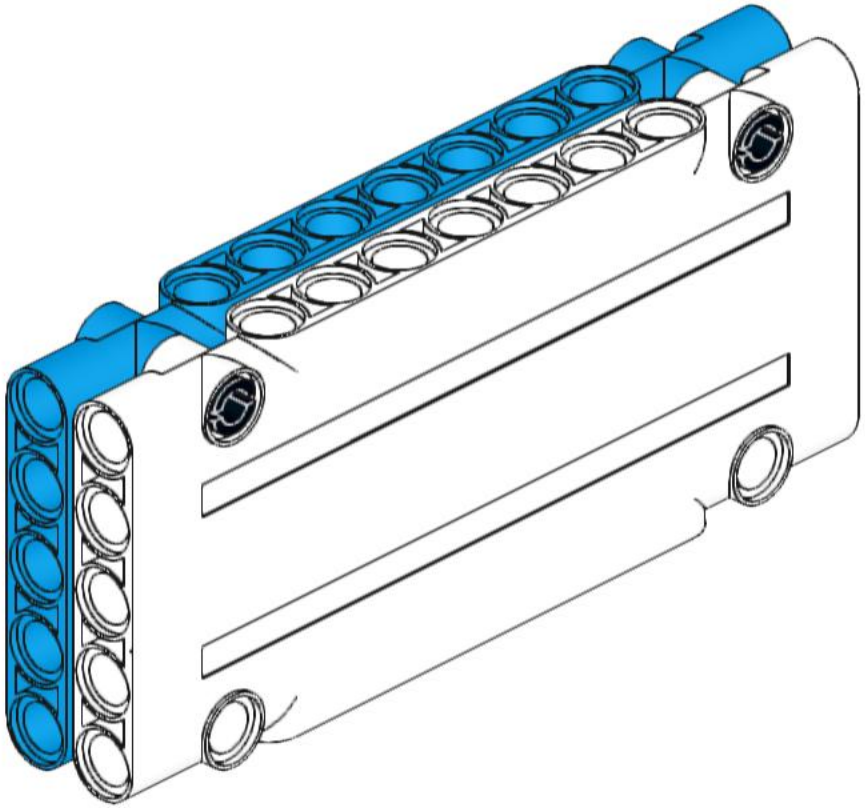

138

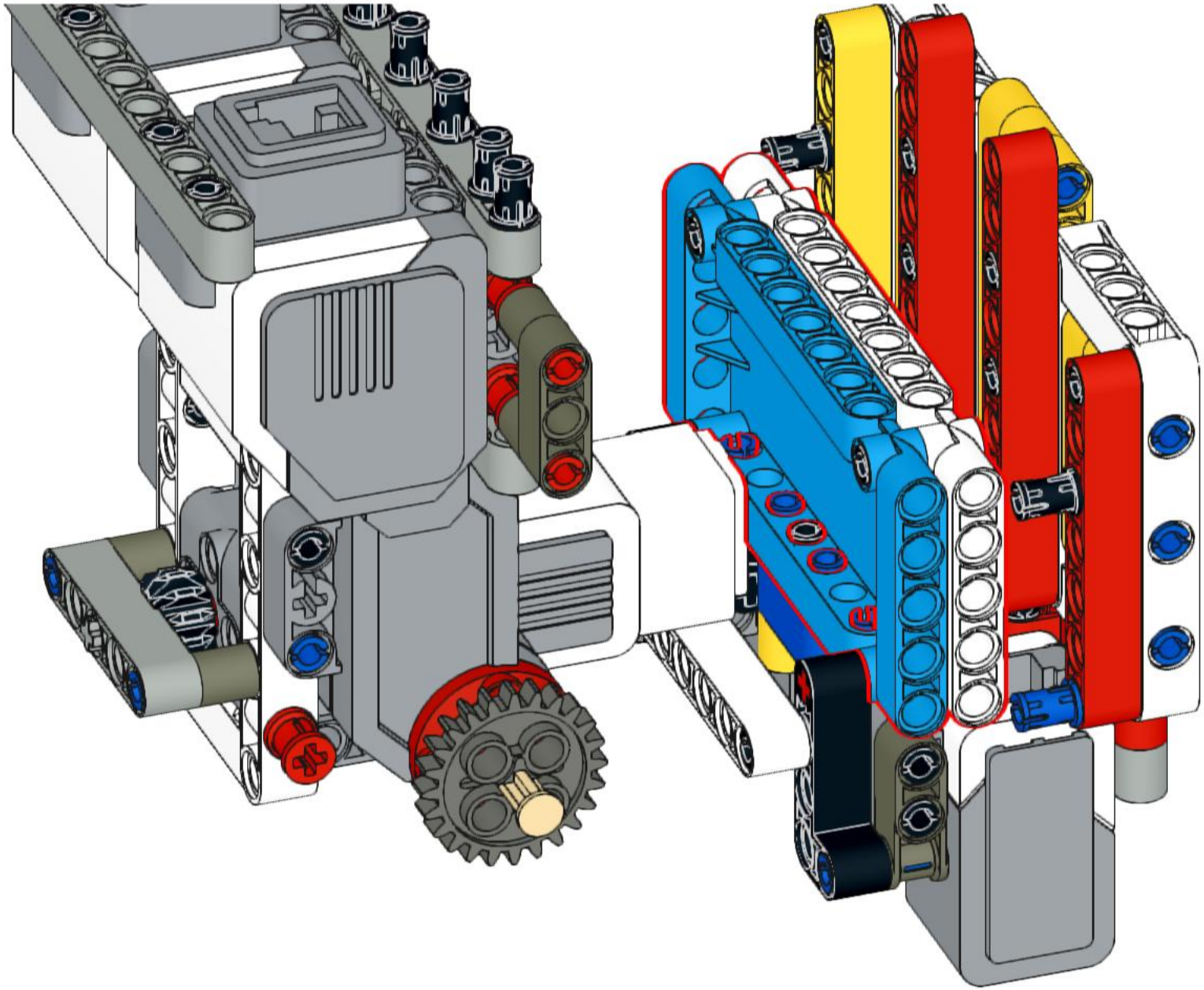

139

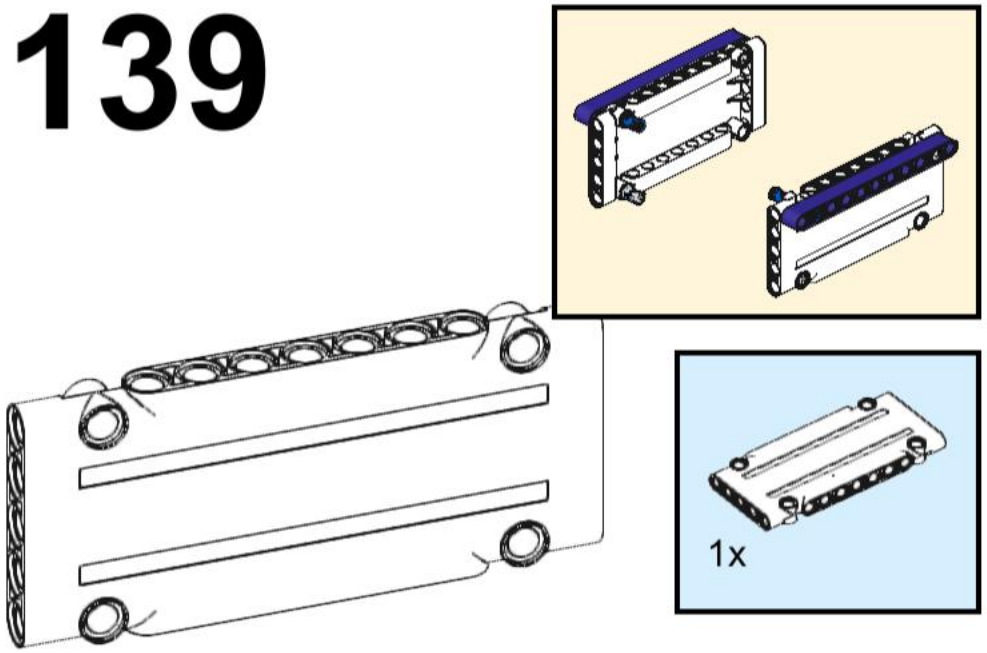

140

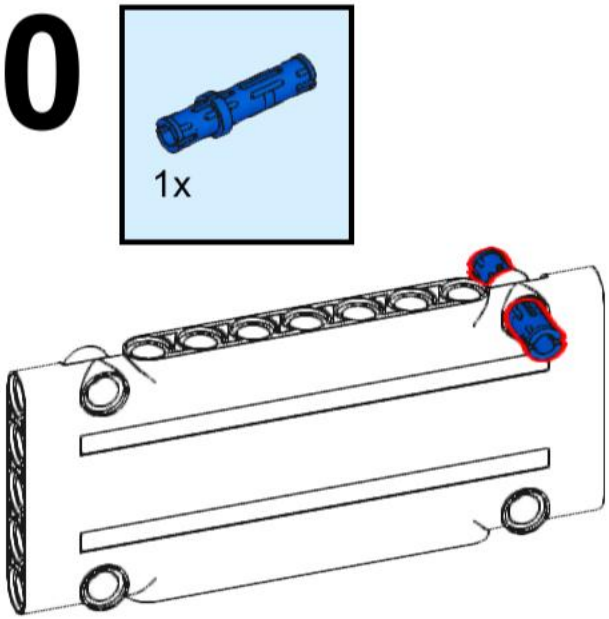

141

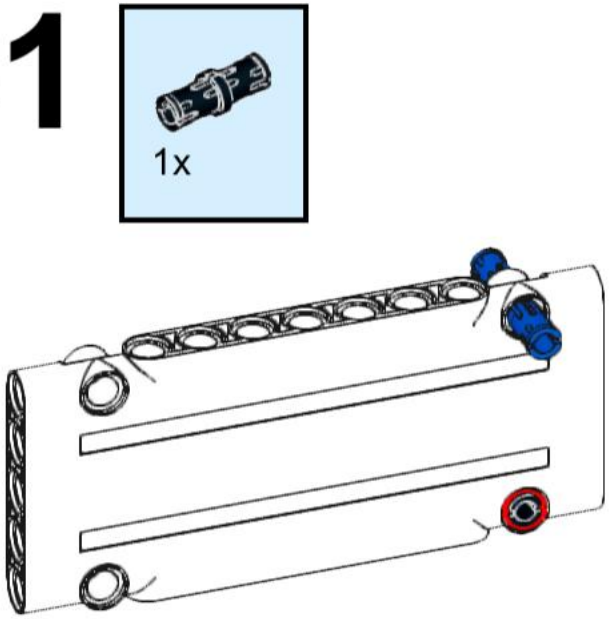

142

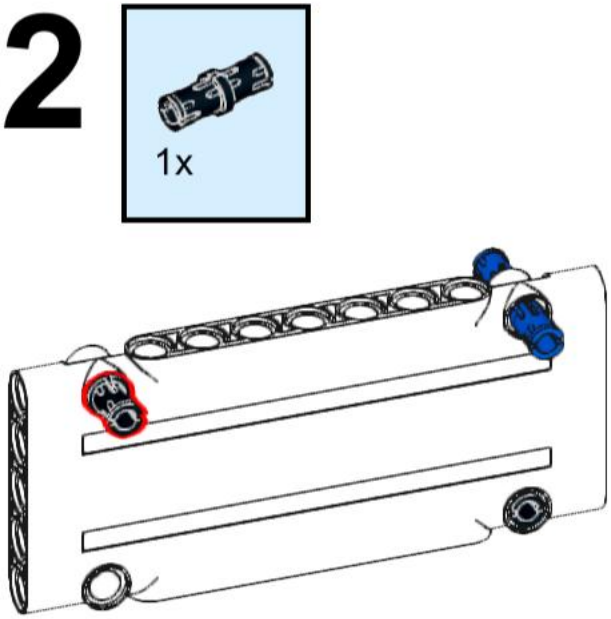

143

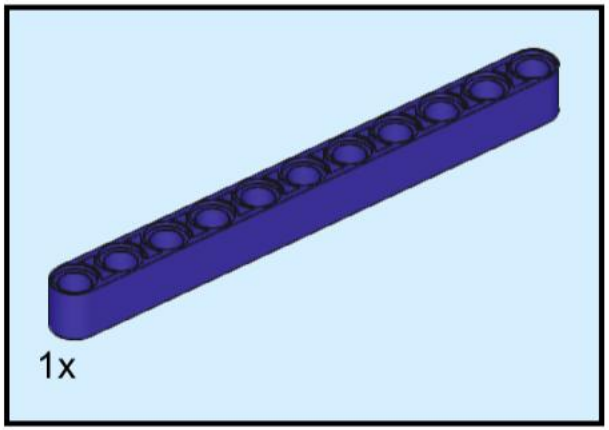

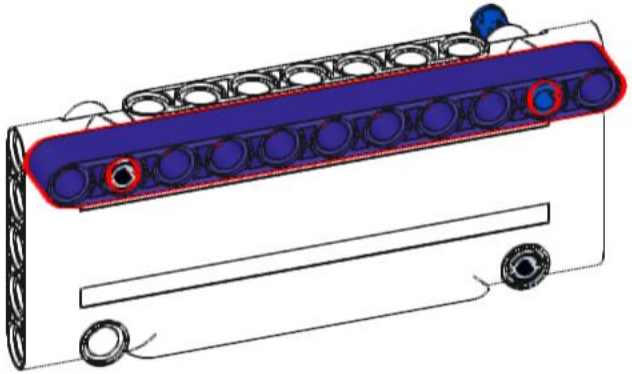

144

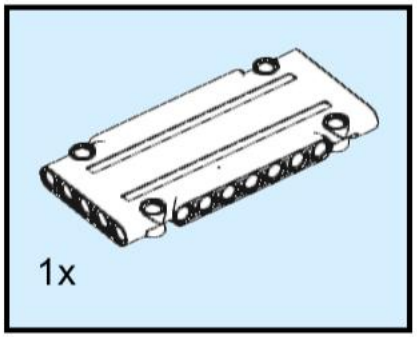

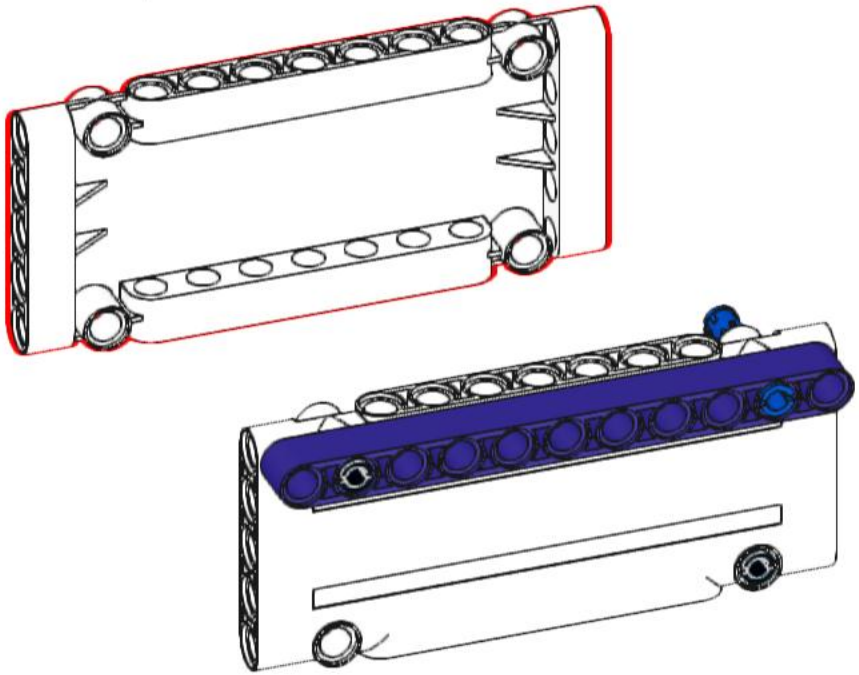

145

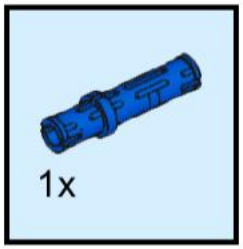

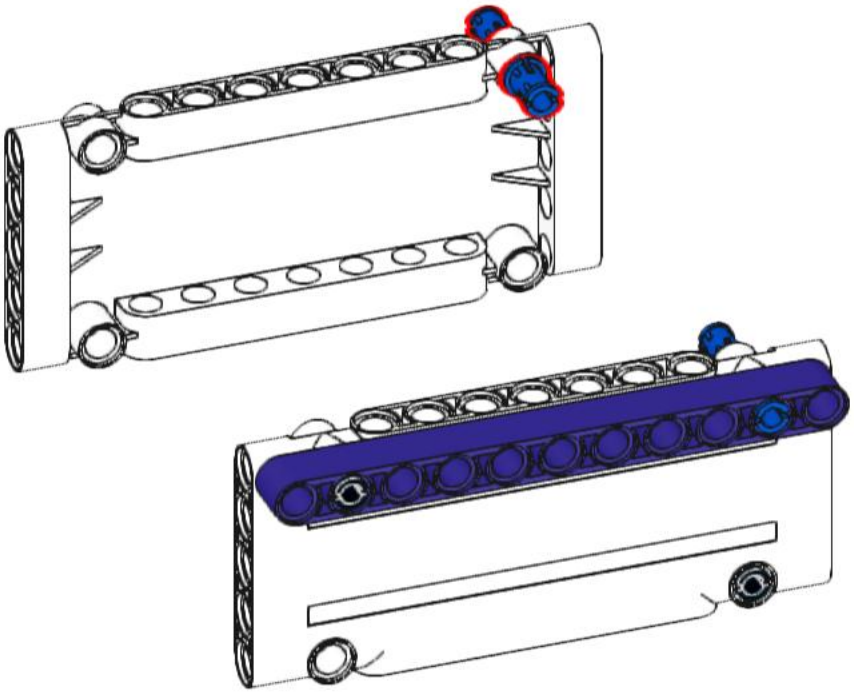

146

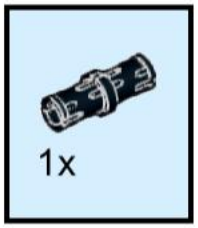

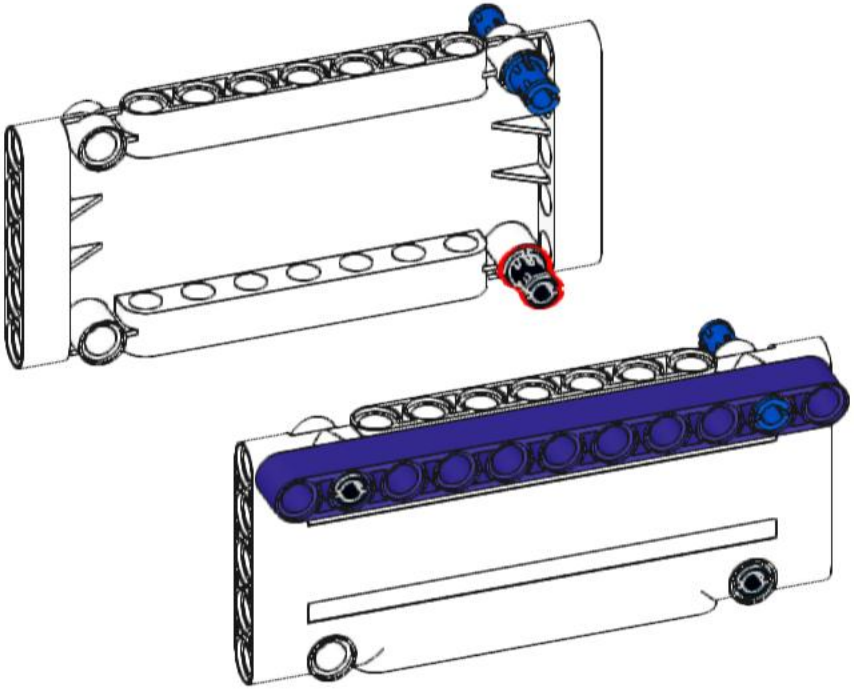

147

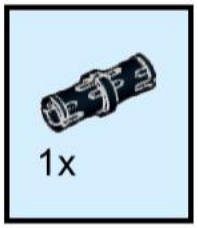

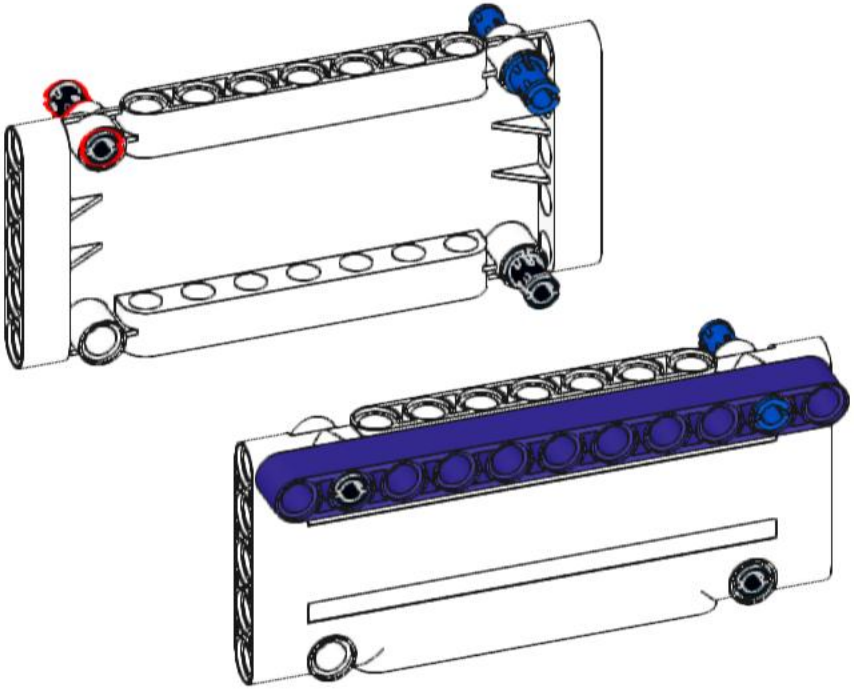

148

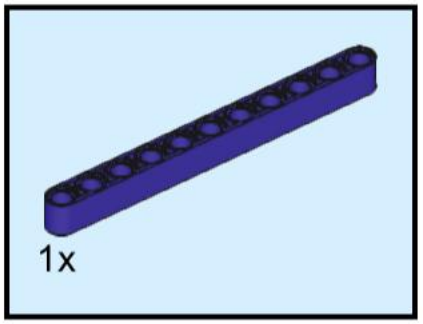

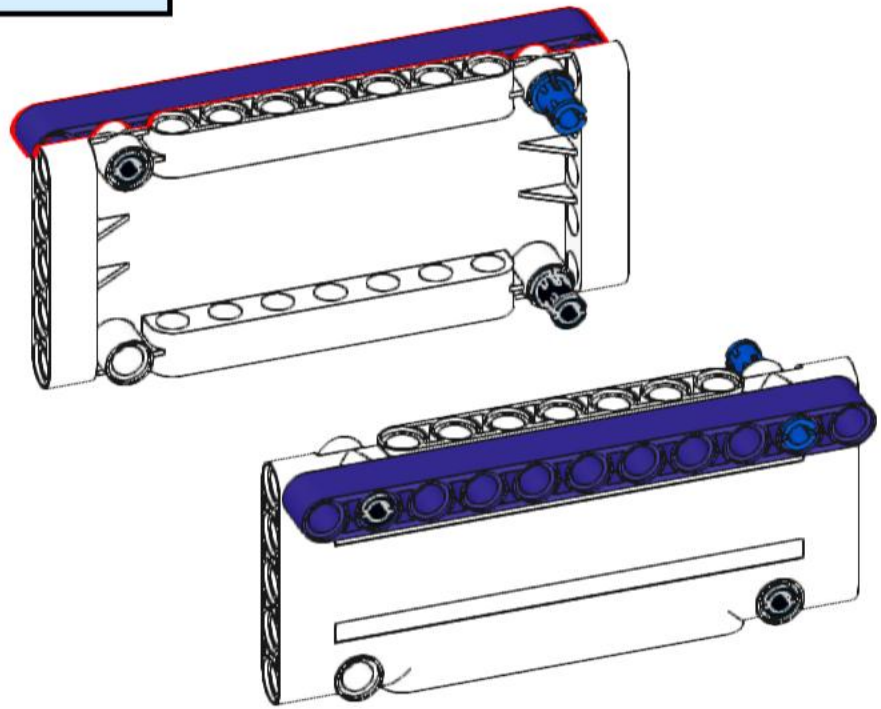

149

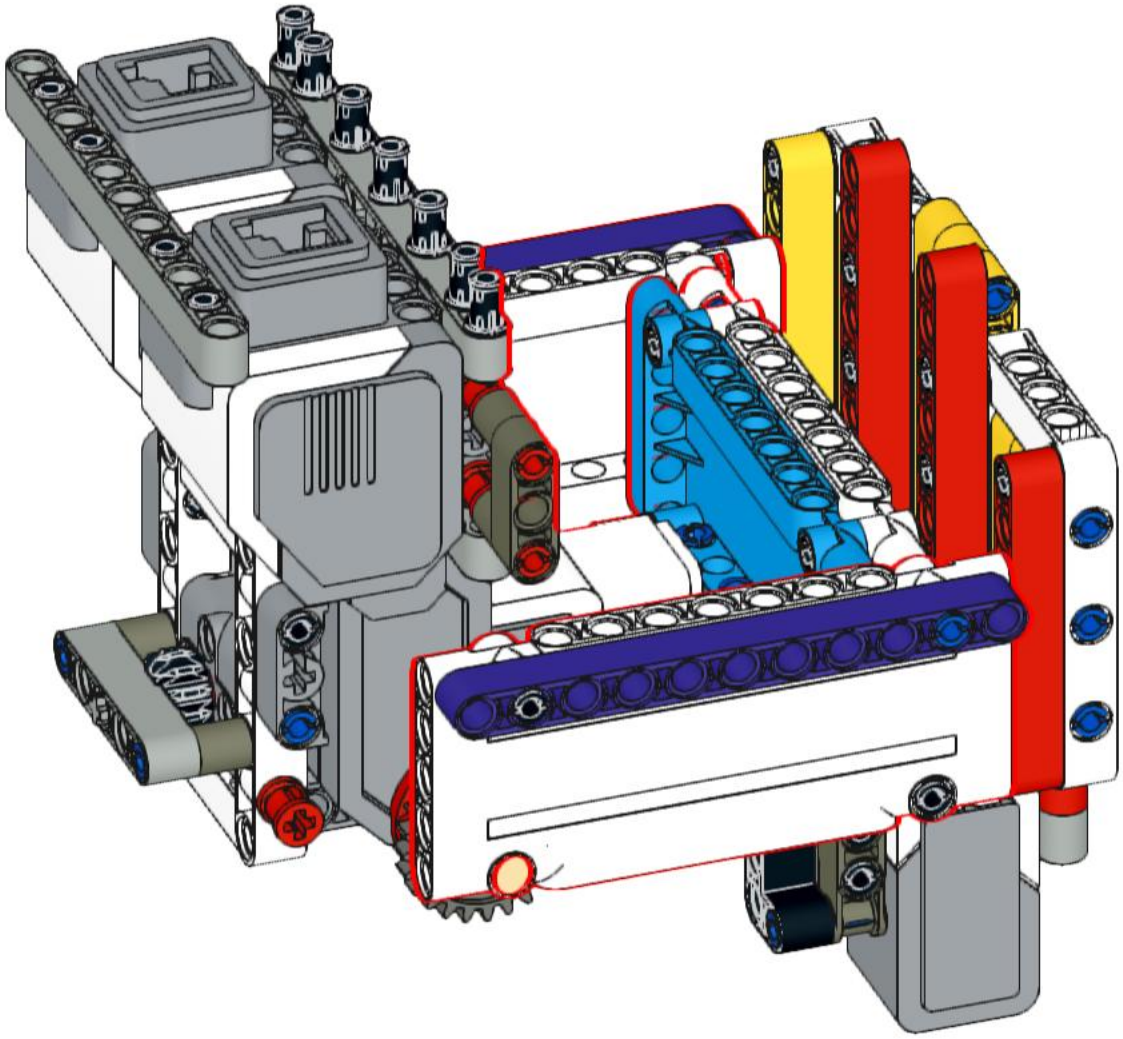

150

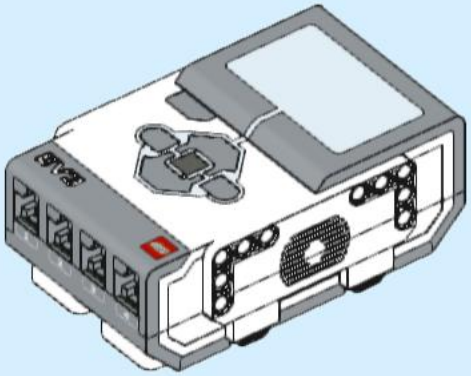

1x

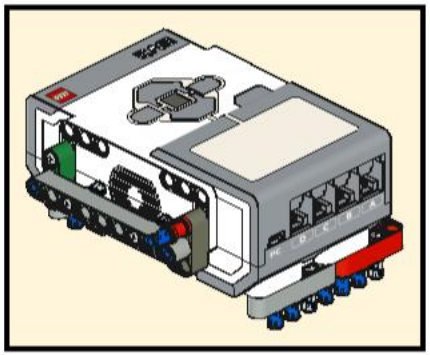

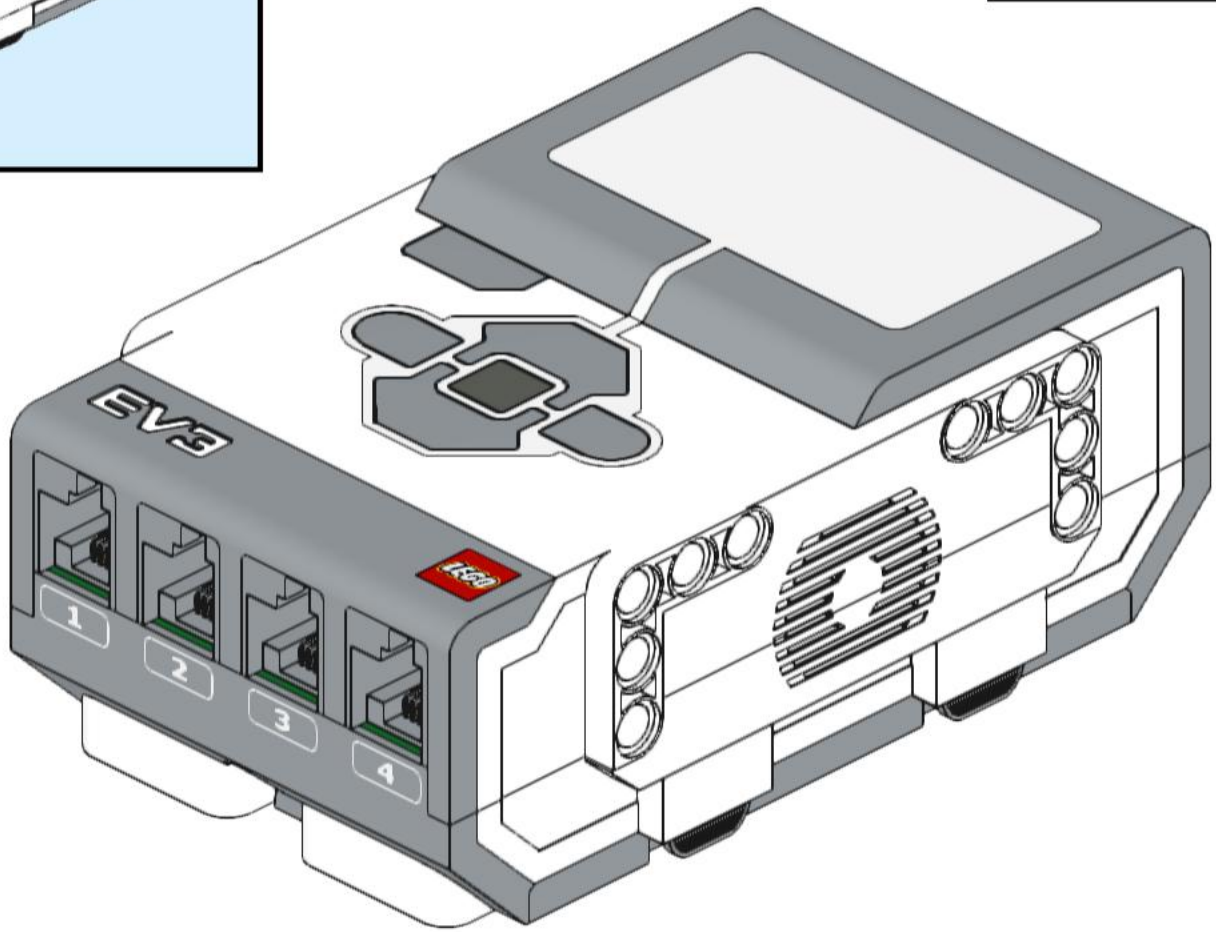

151

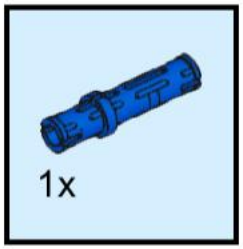

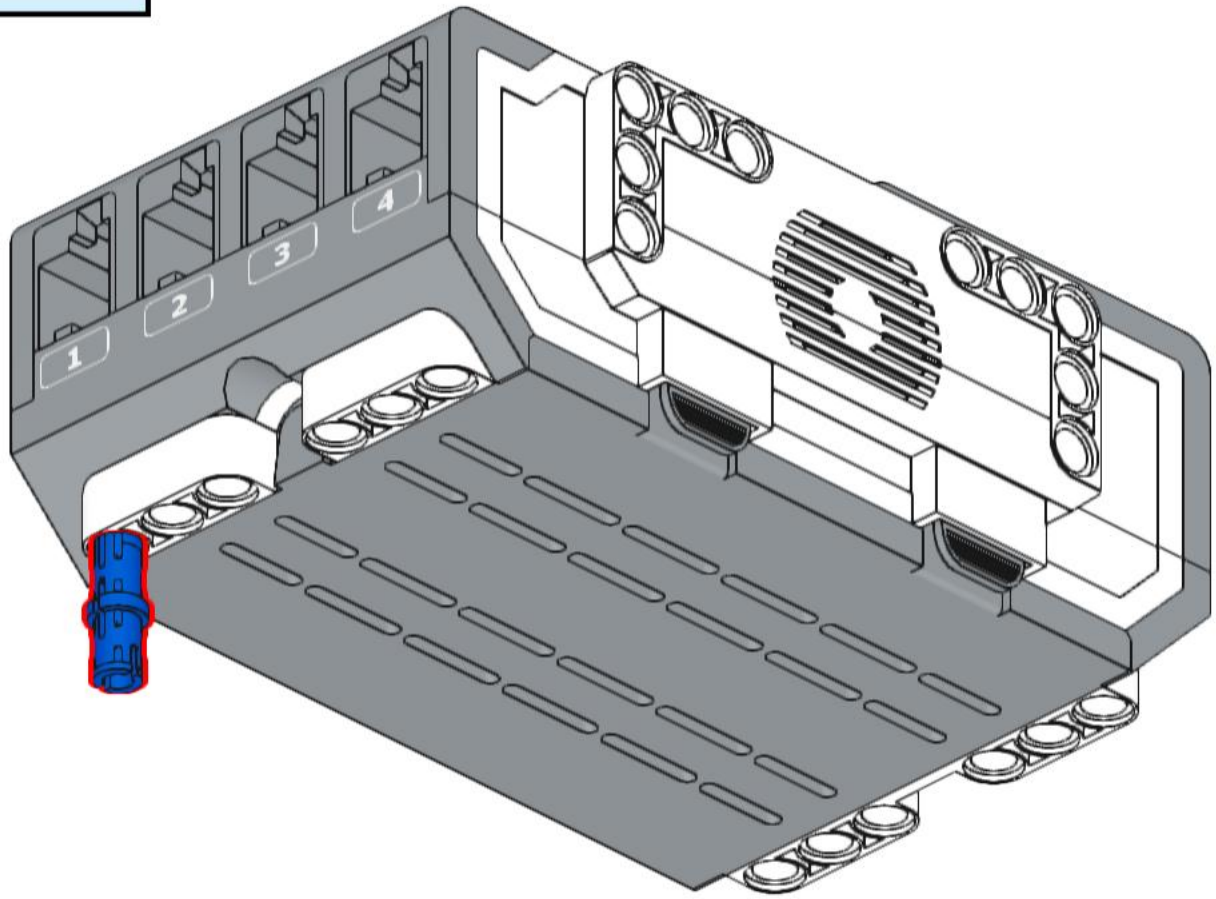

152

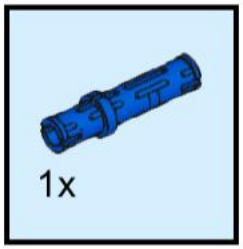

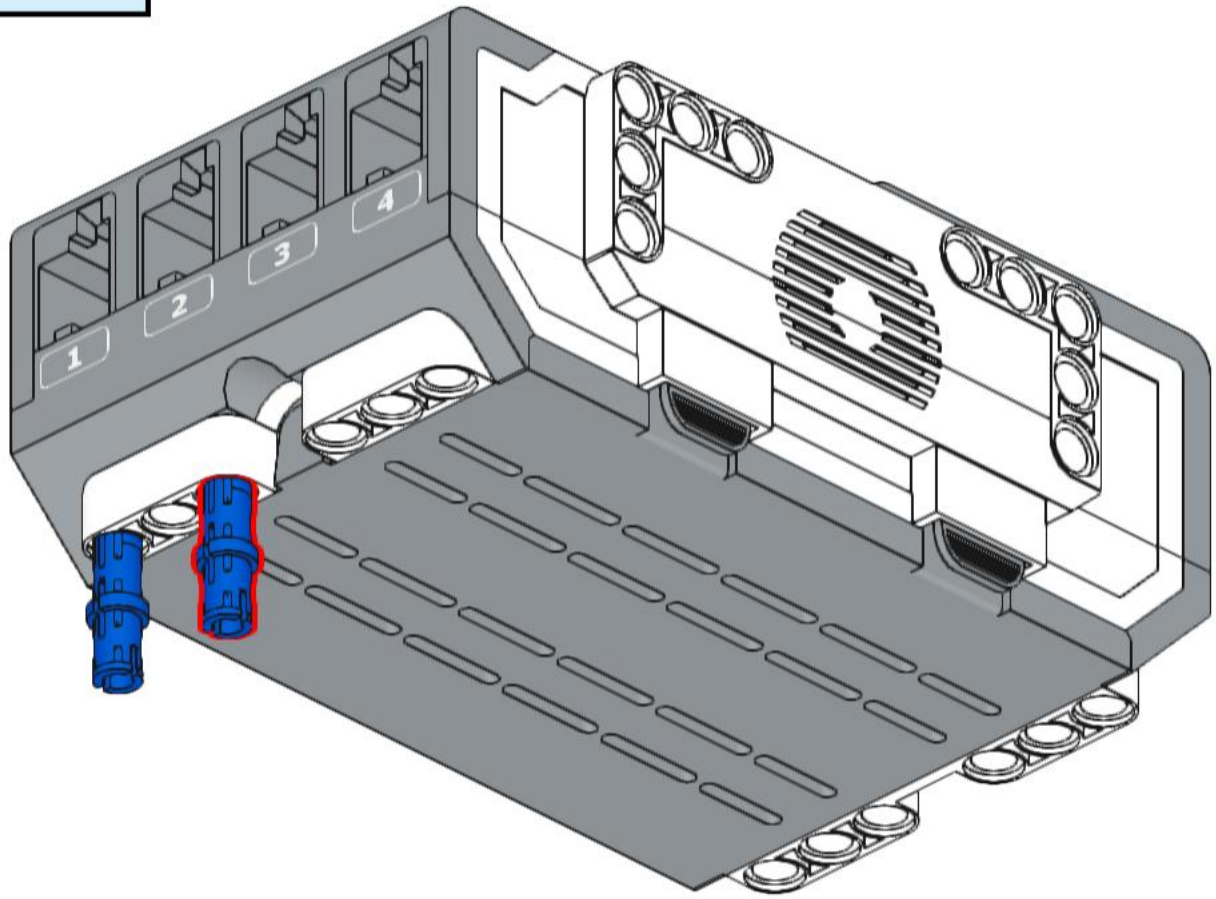

153

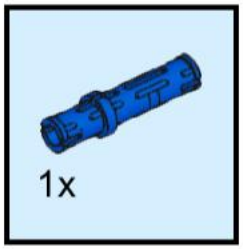

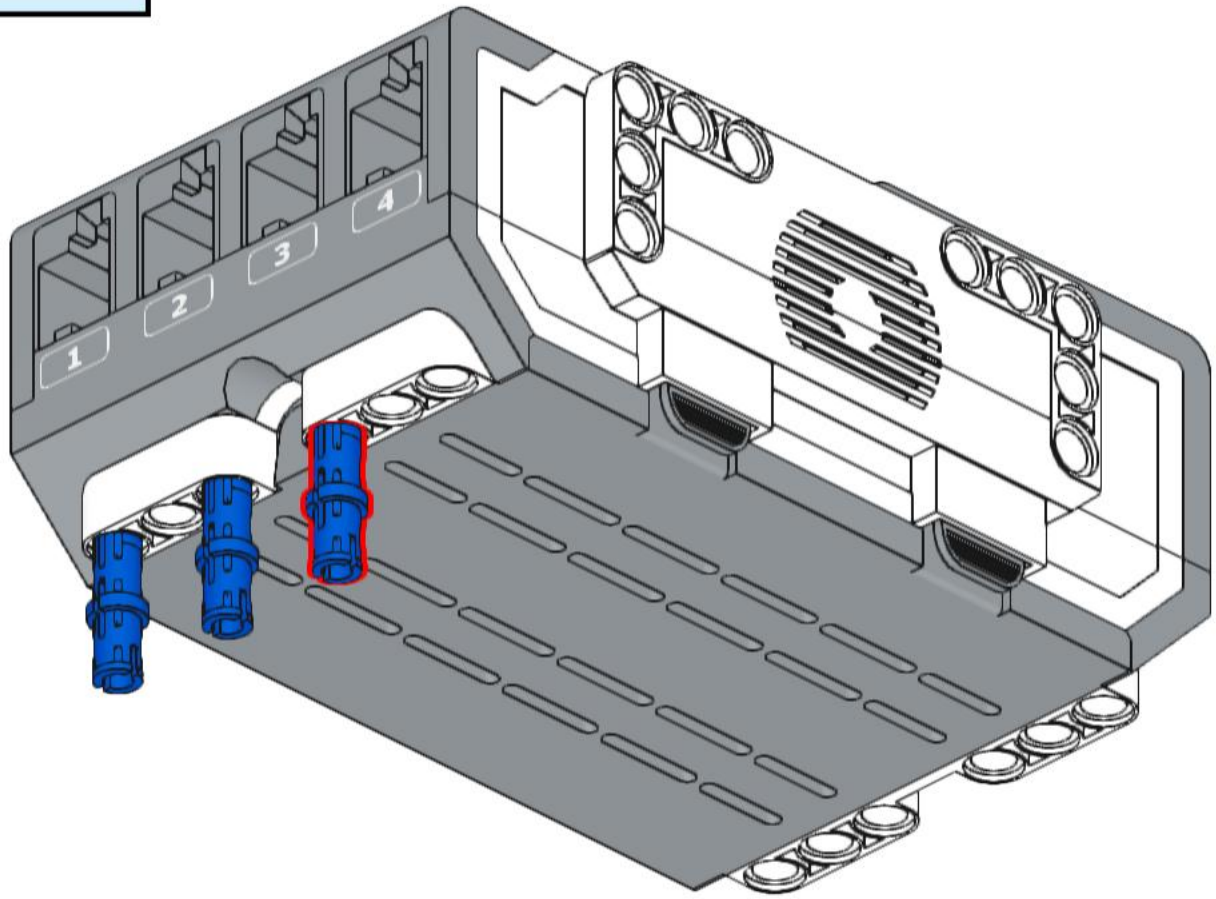

154

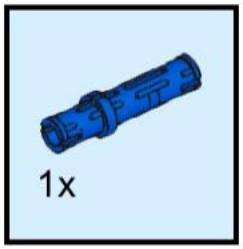

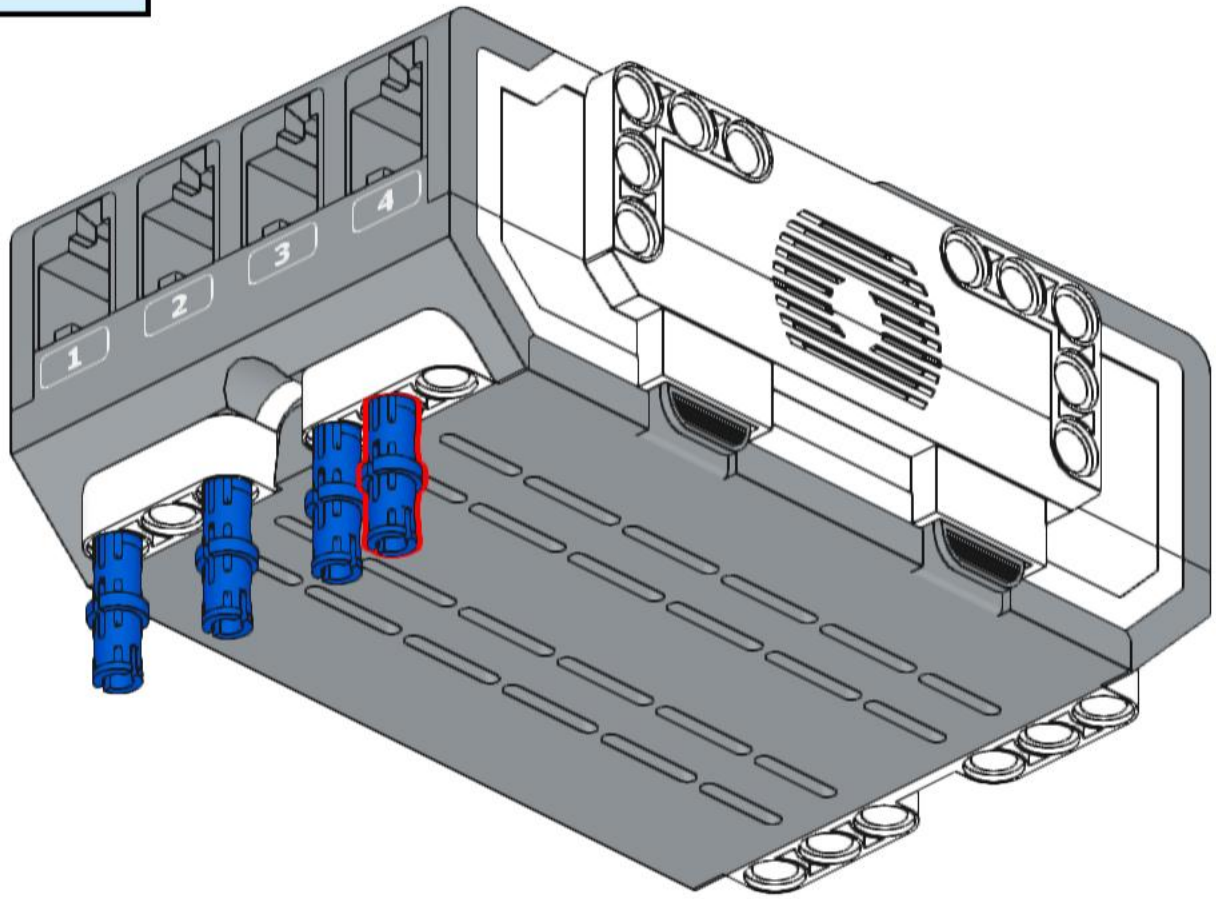

155

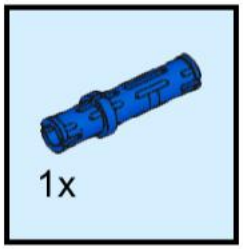

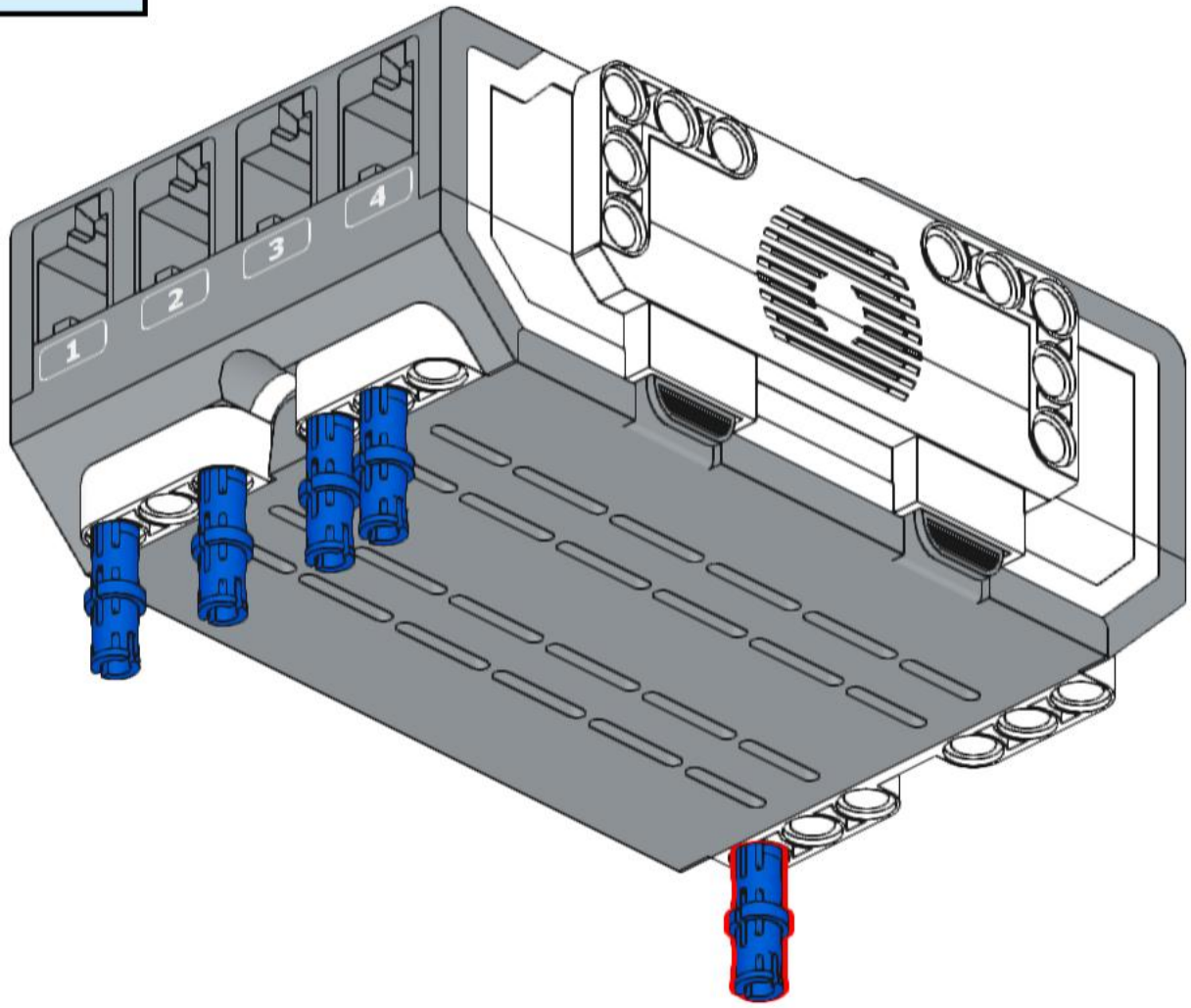

156

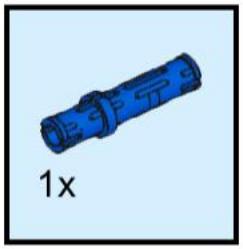

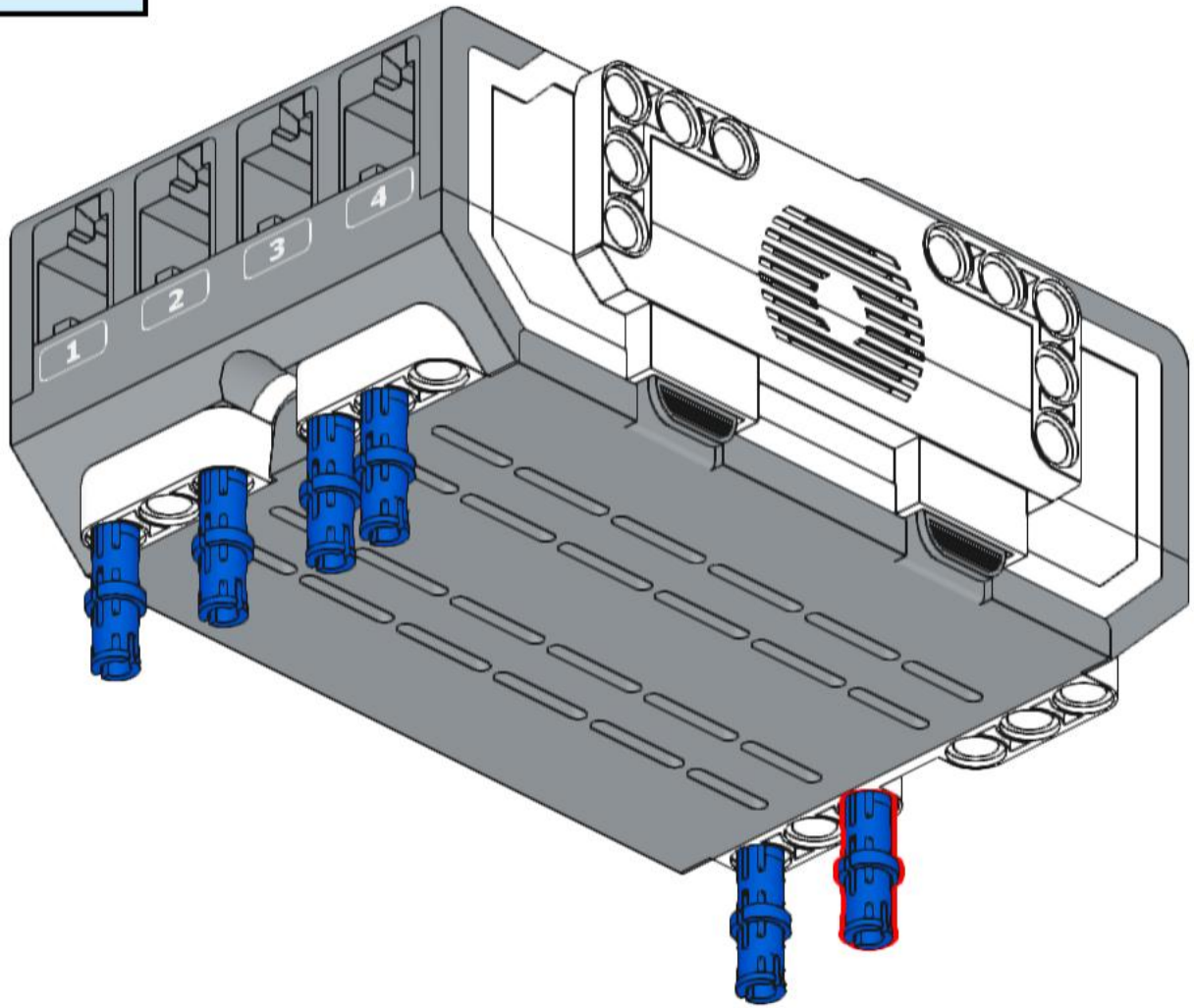

157

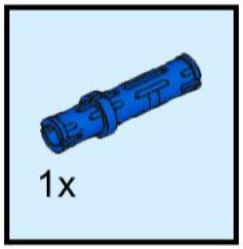

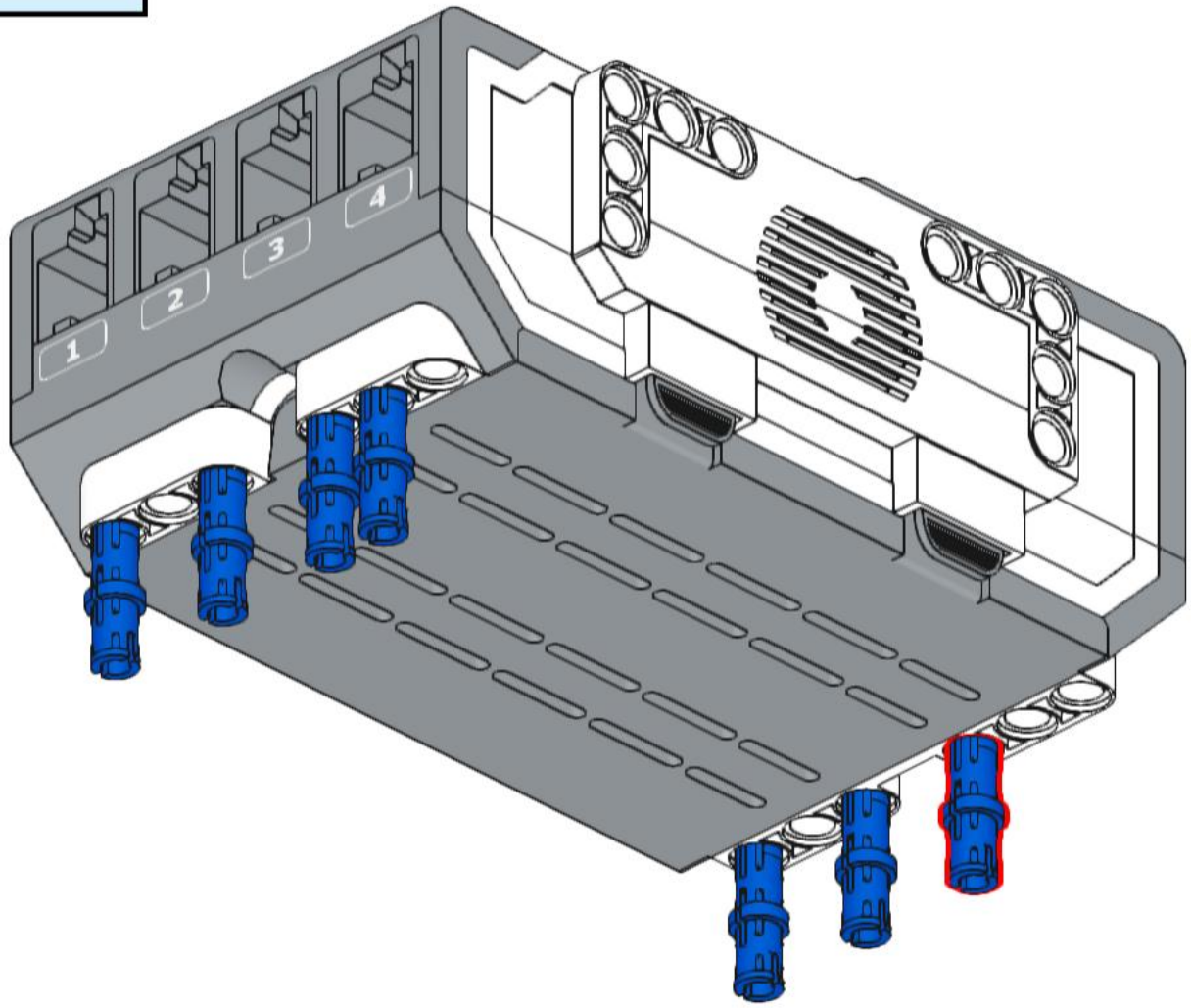

158

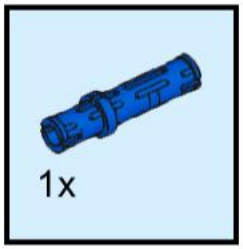

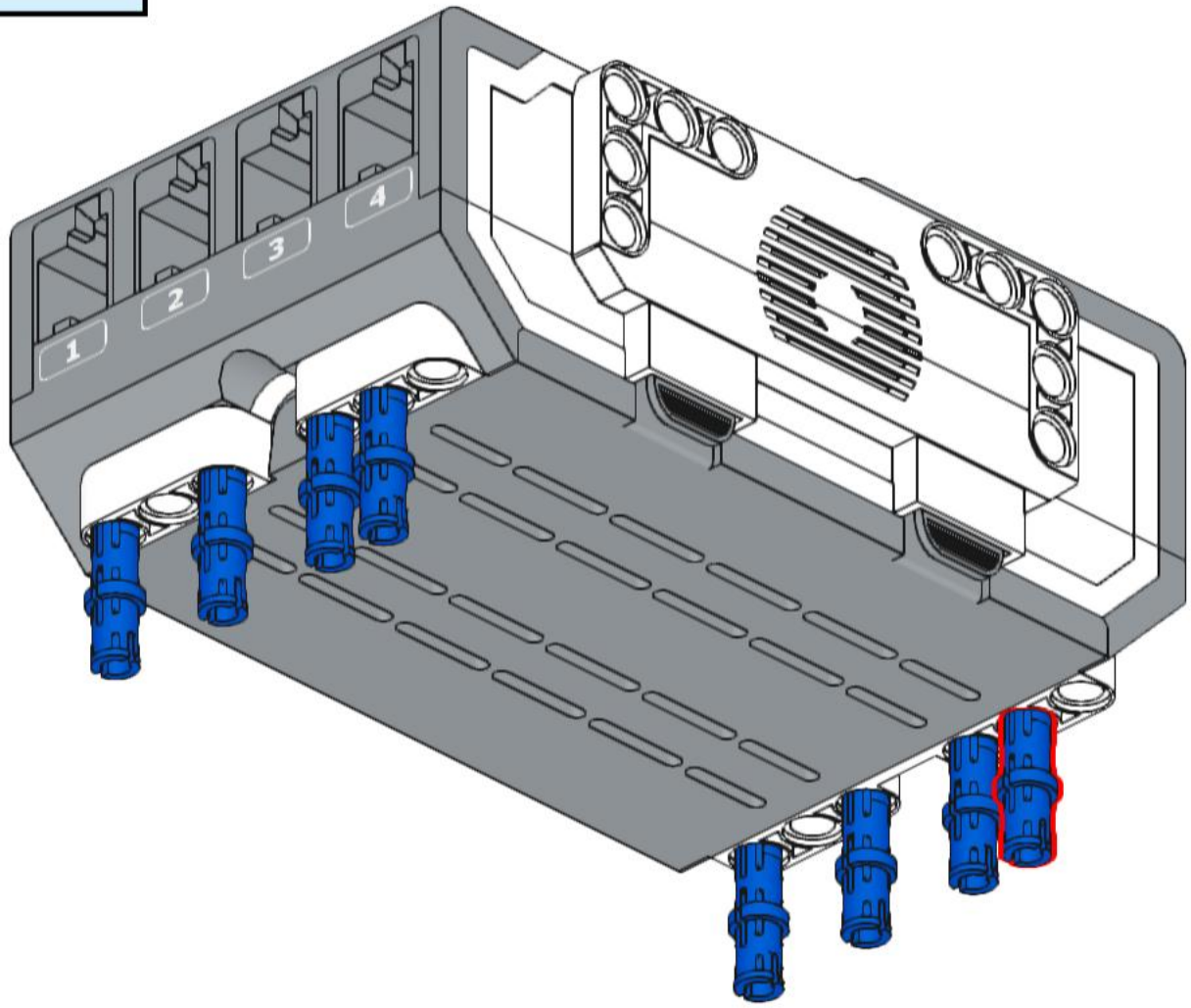

159

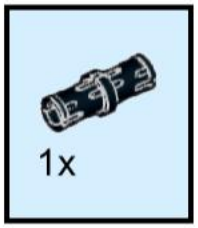

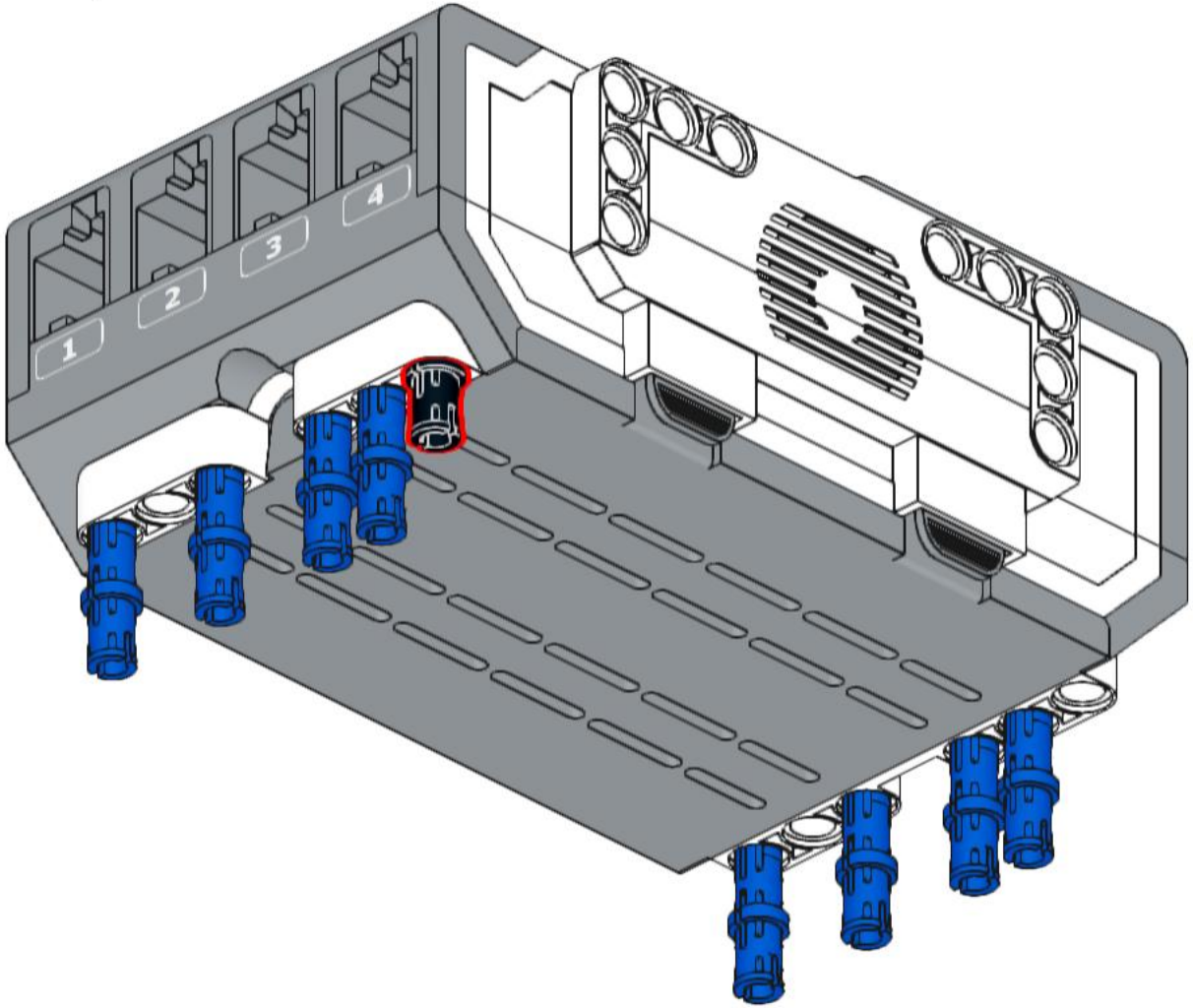

160

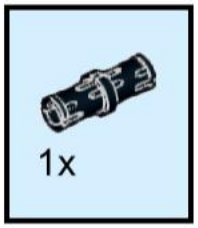

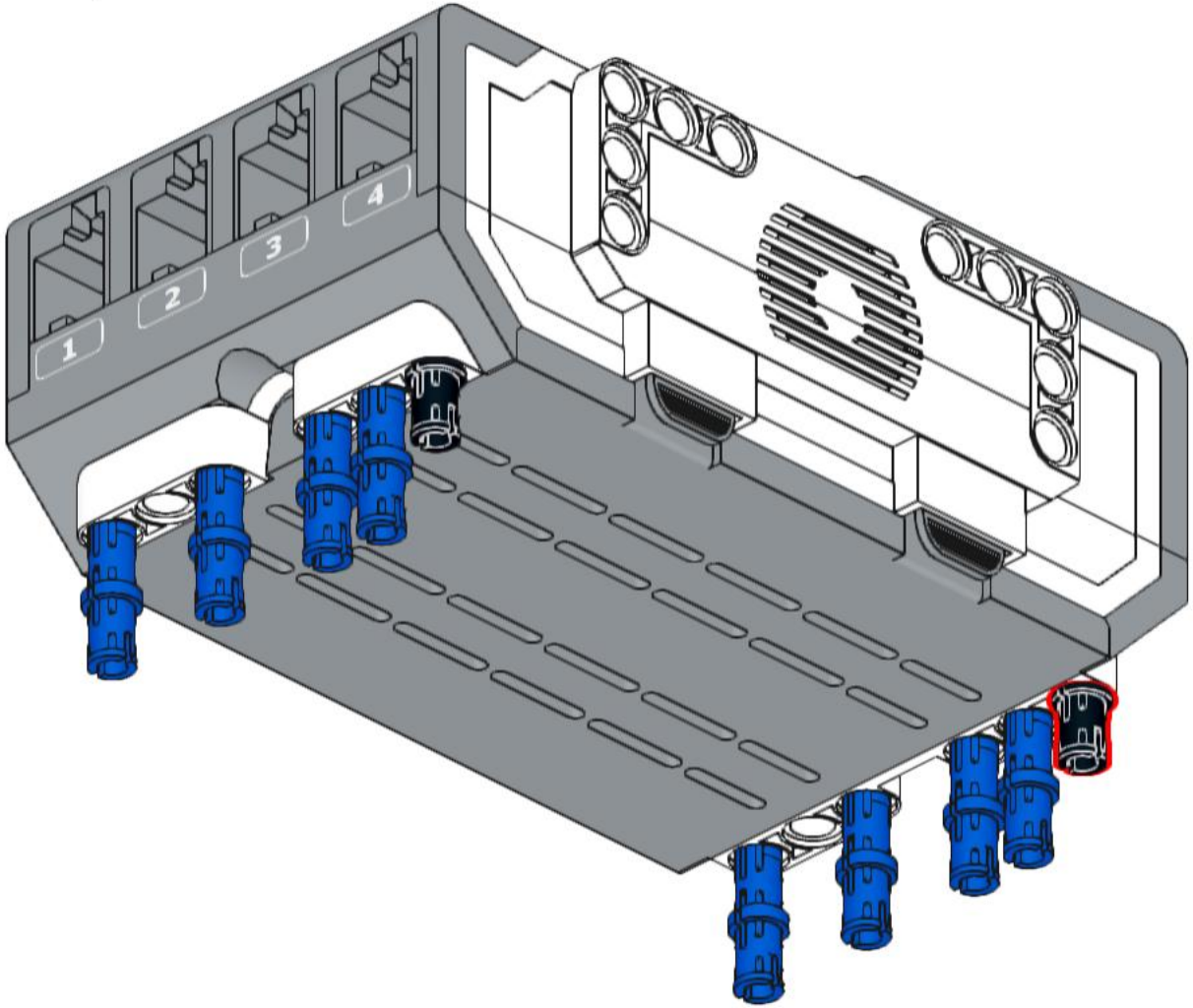

161

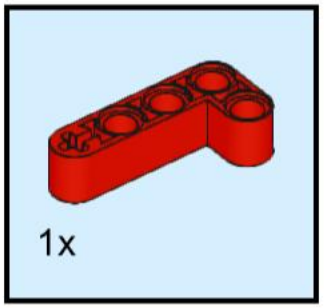

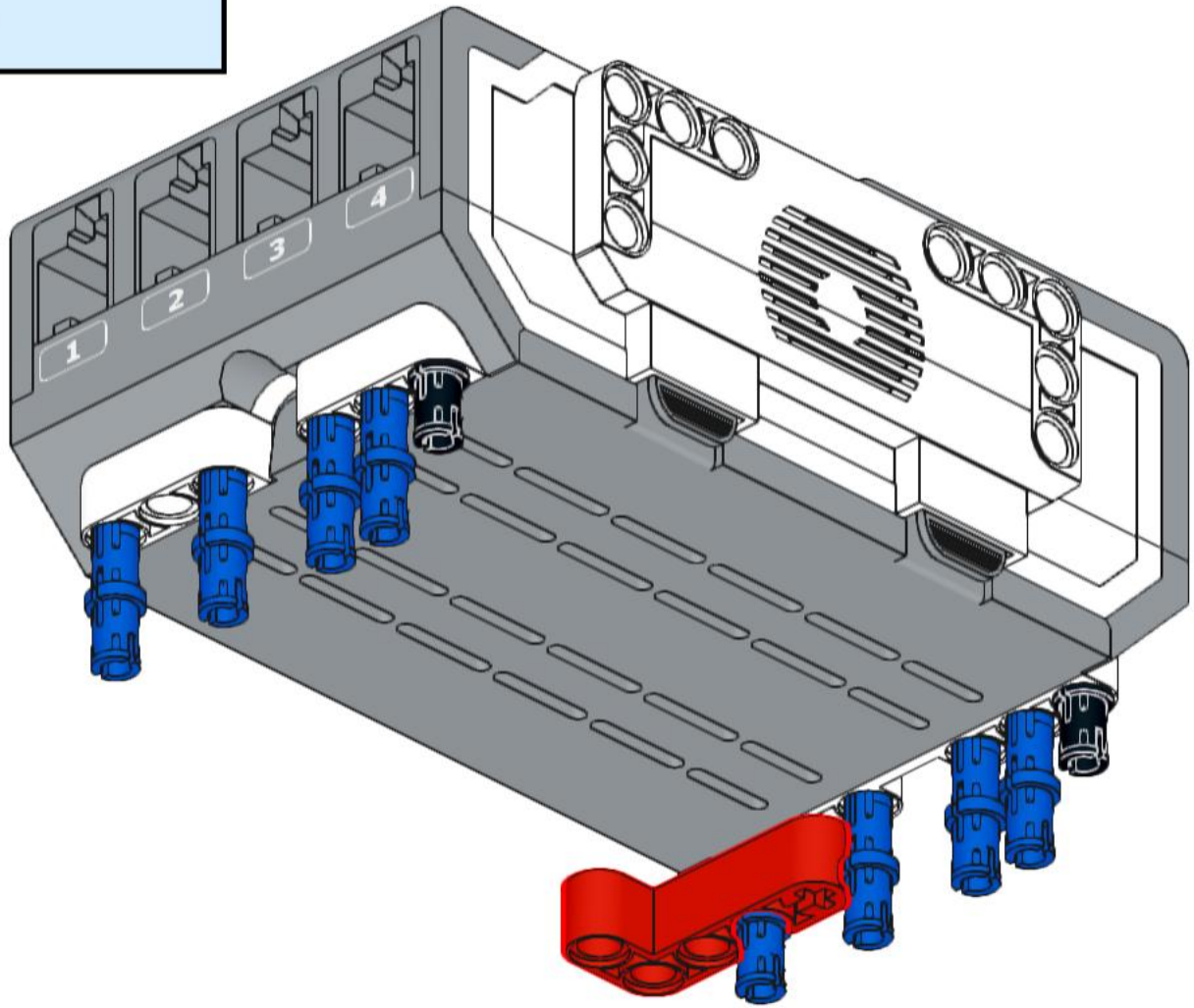

162

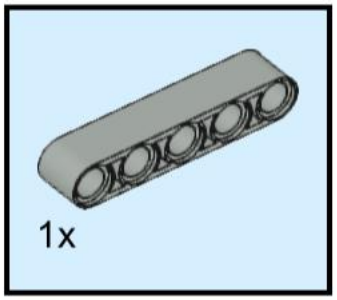

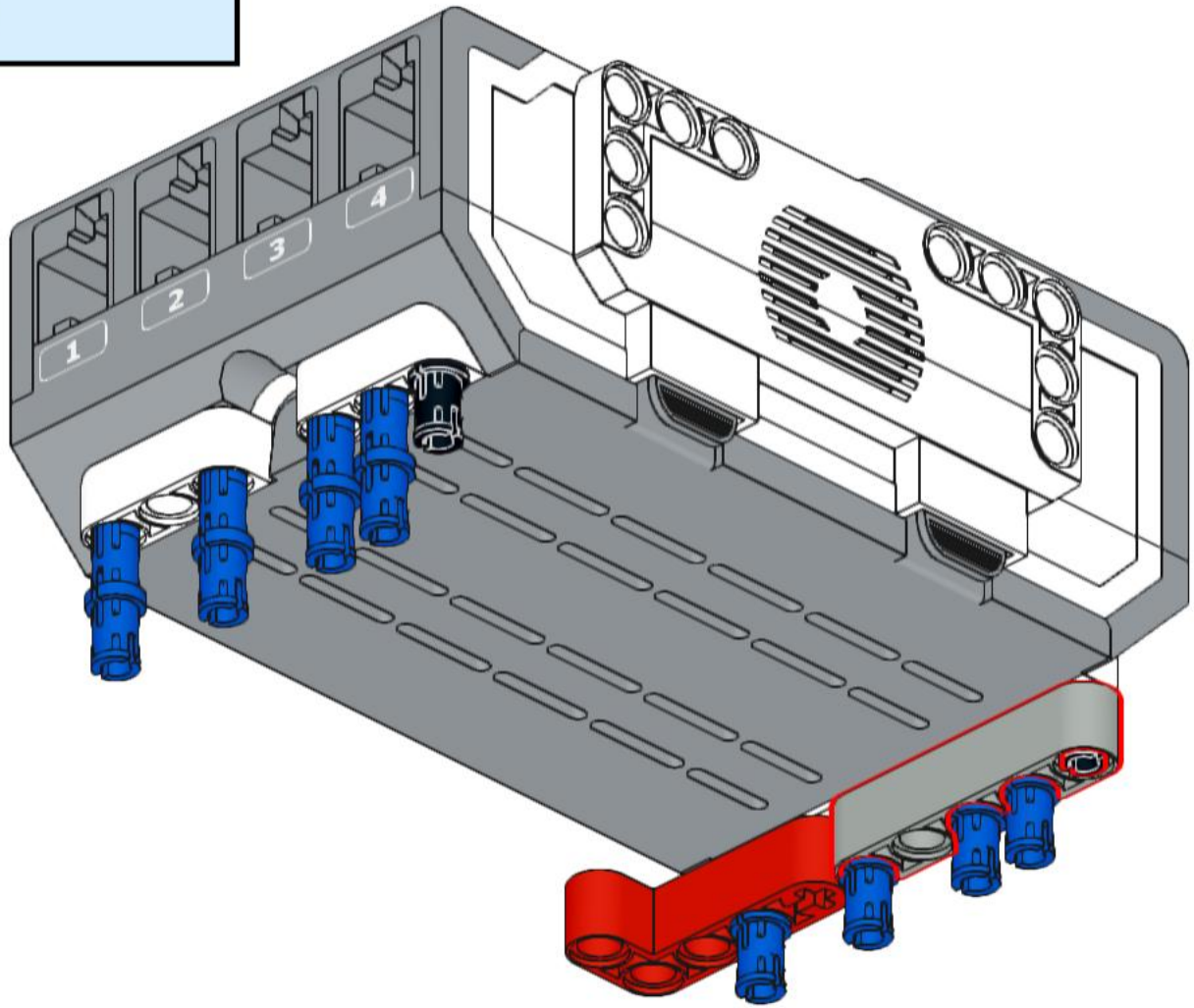

163

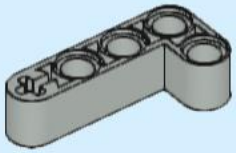

1x

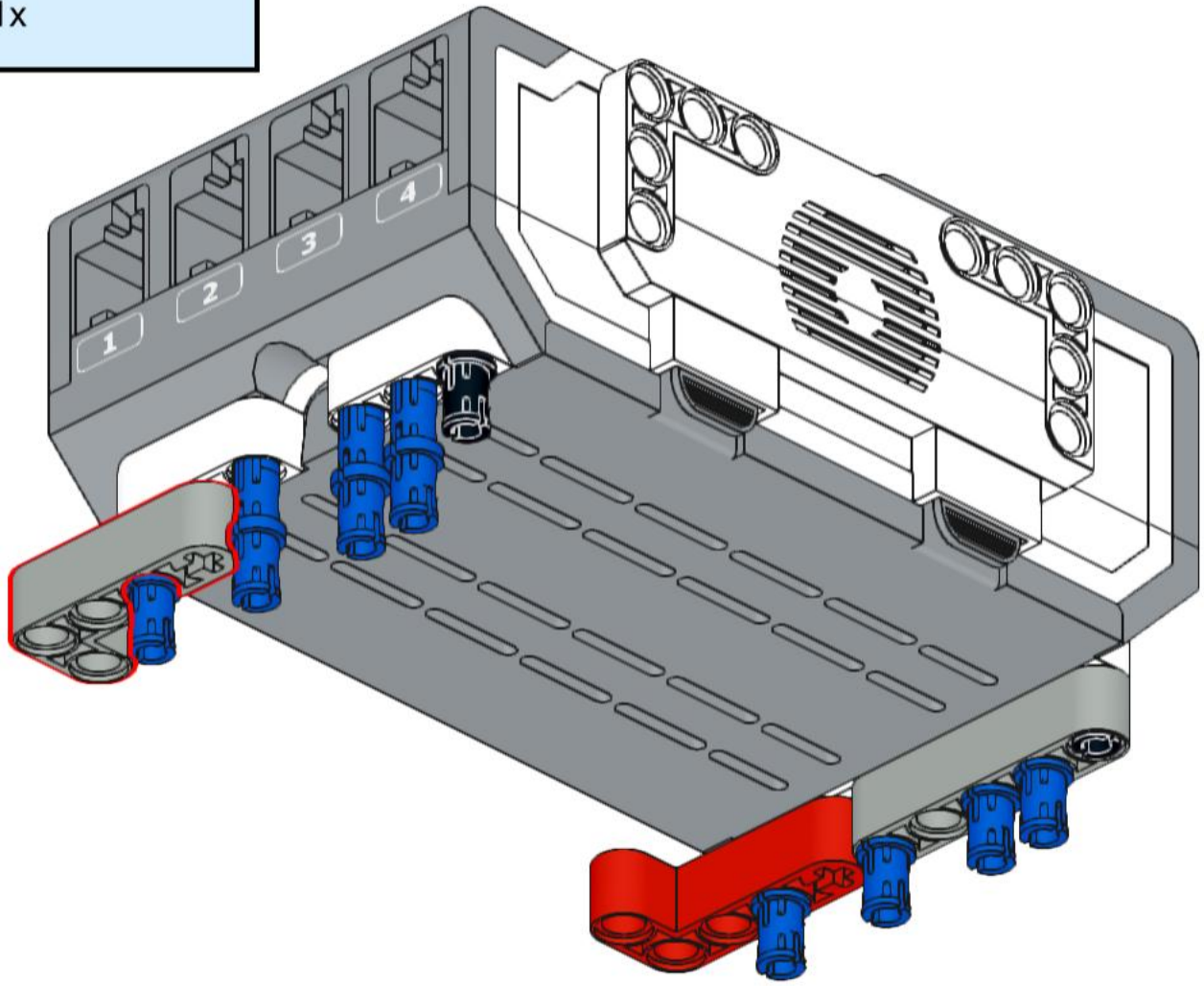

164

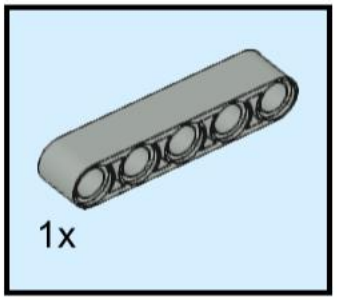

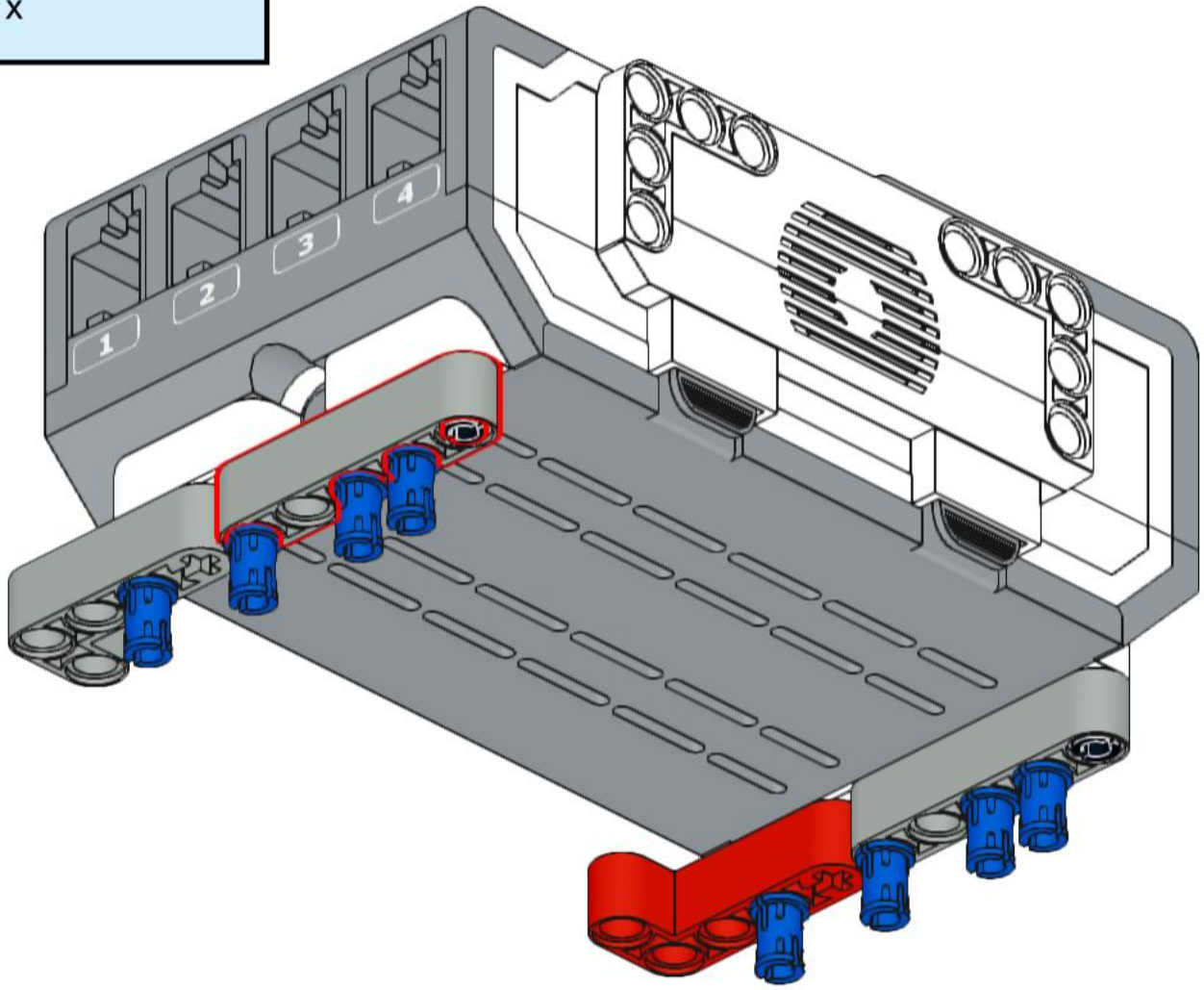

165

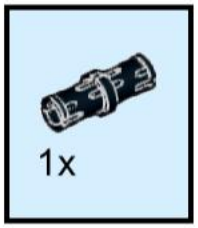

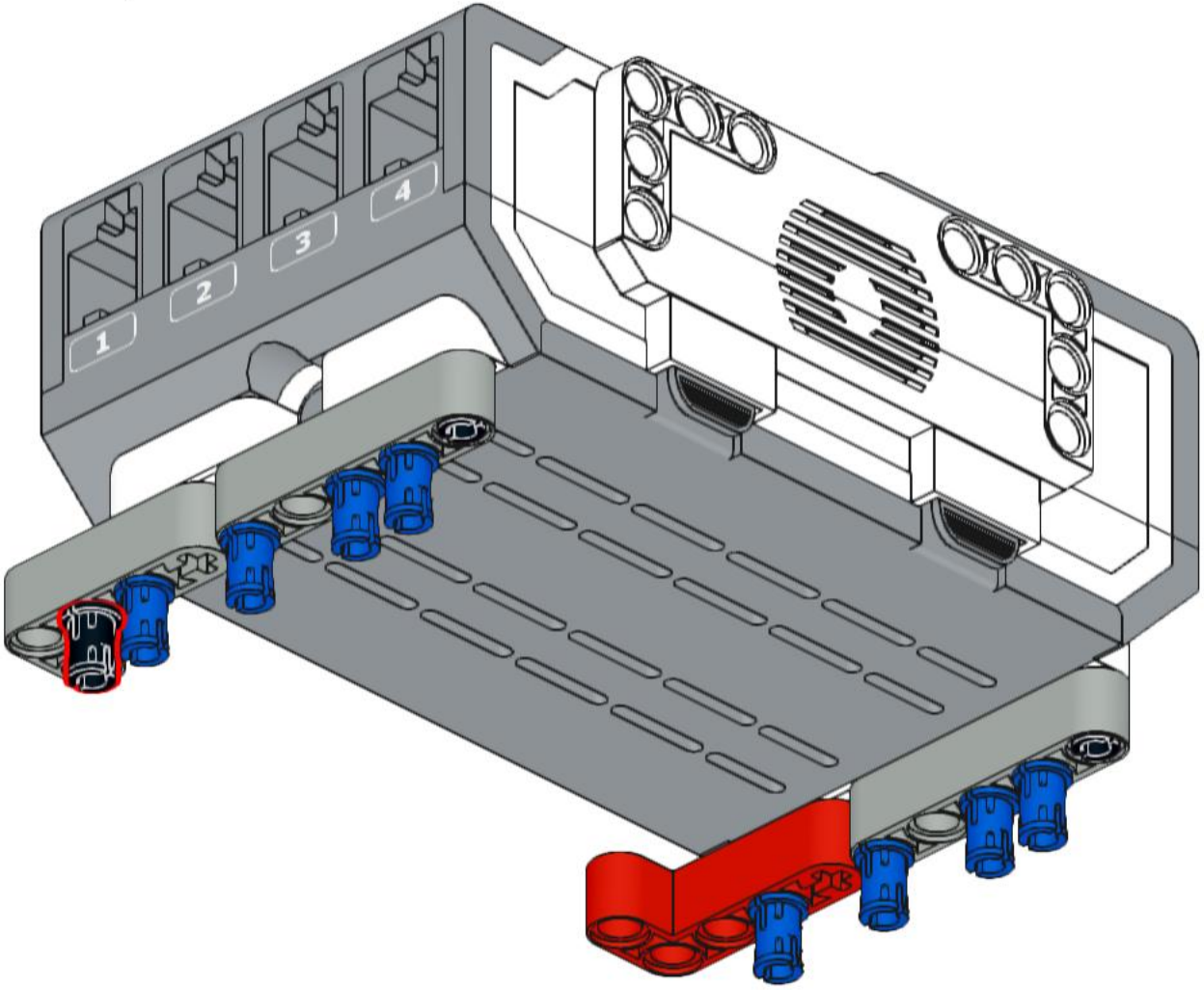

166

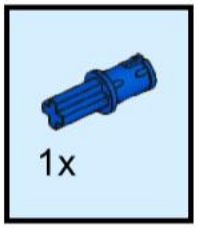

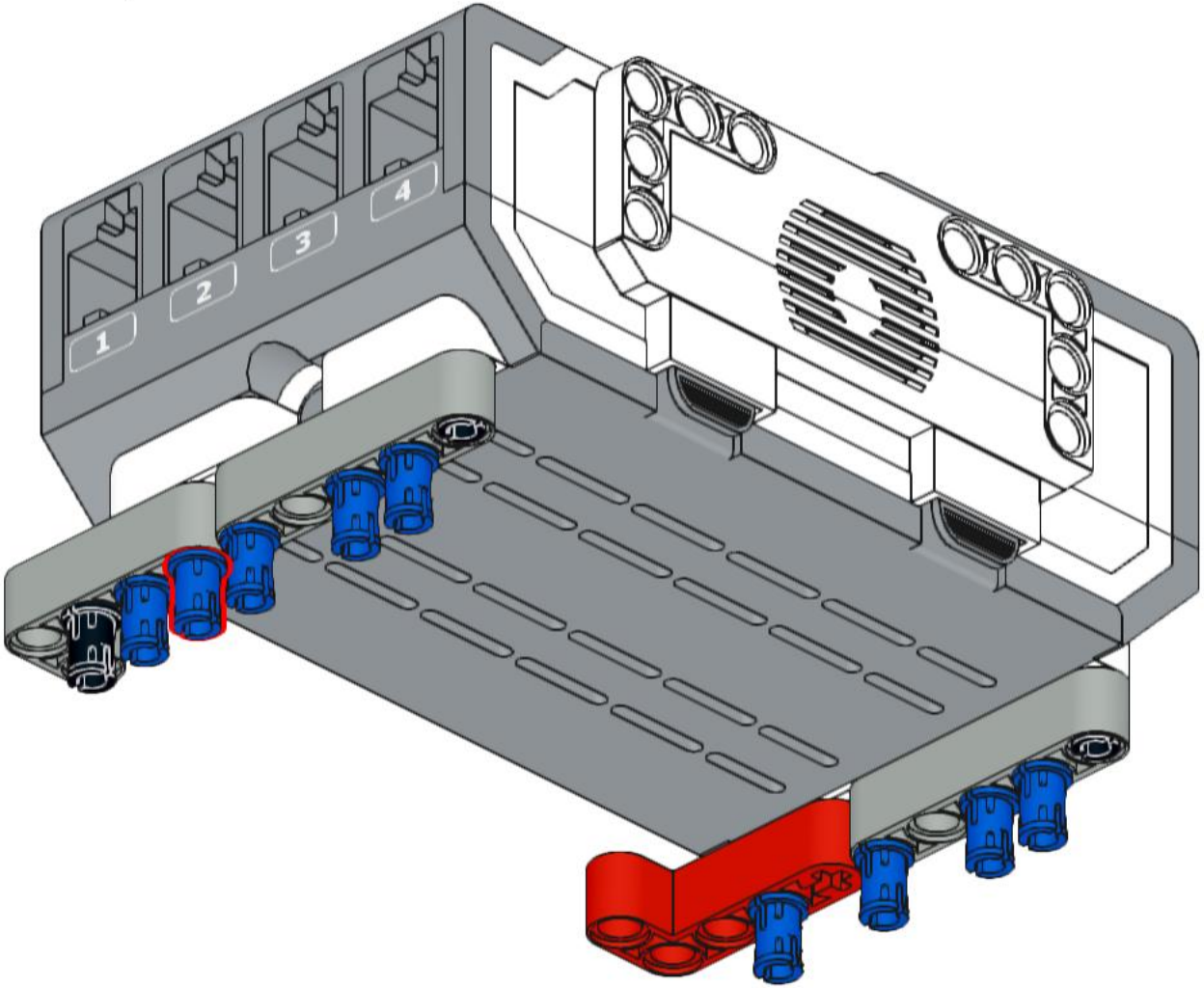

167

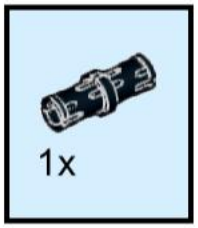

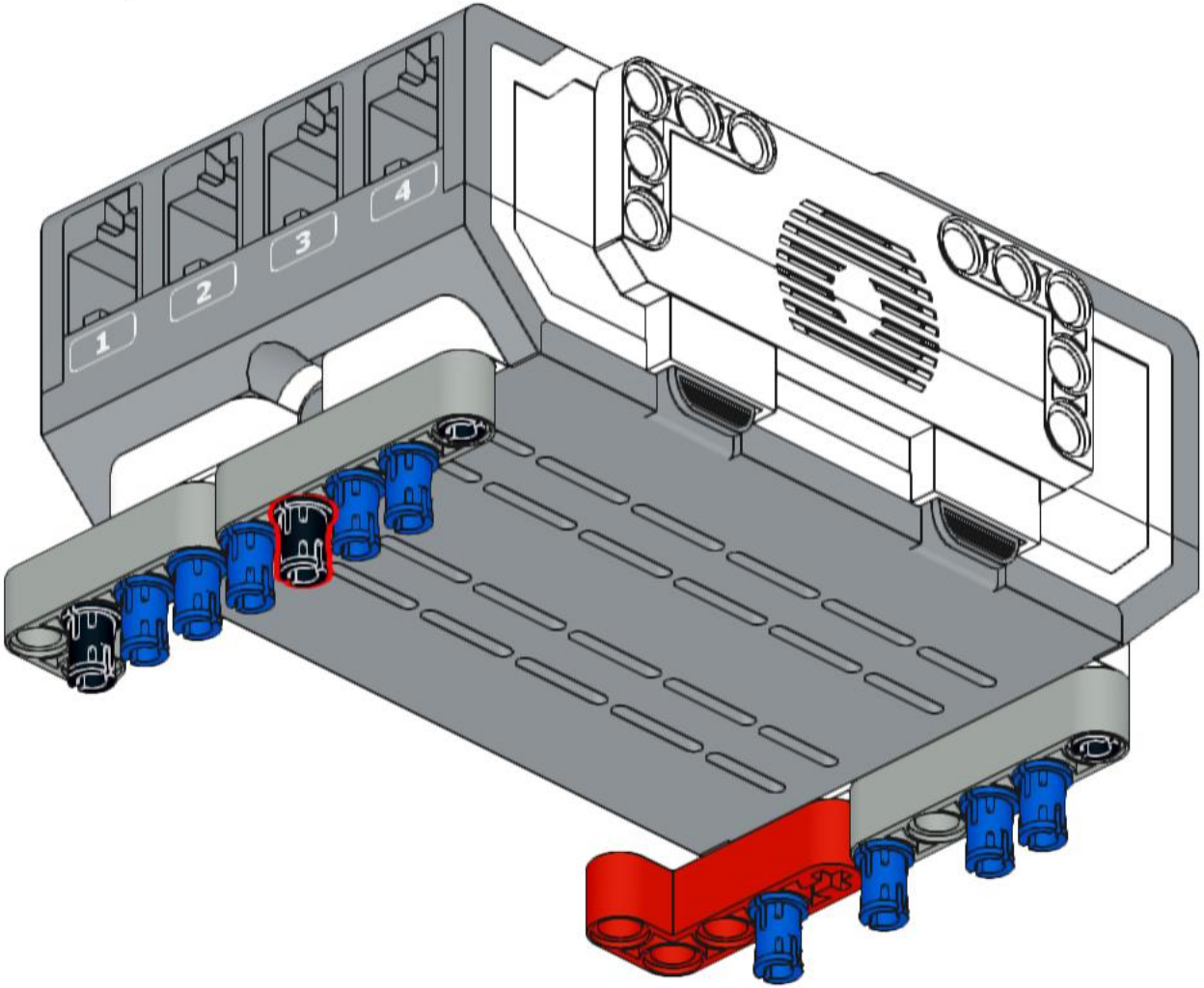

168

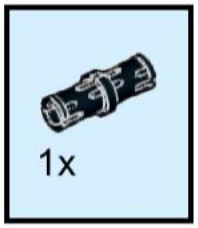

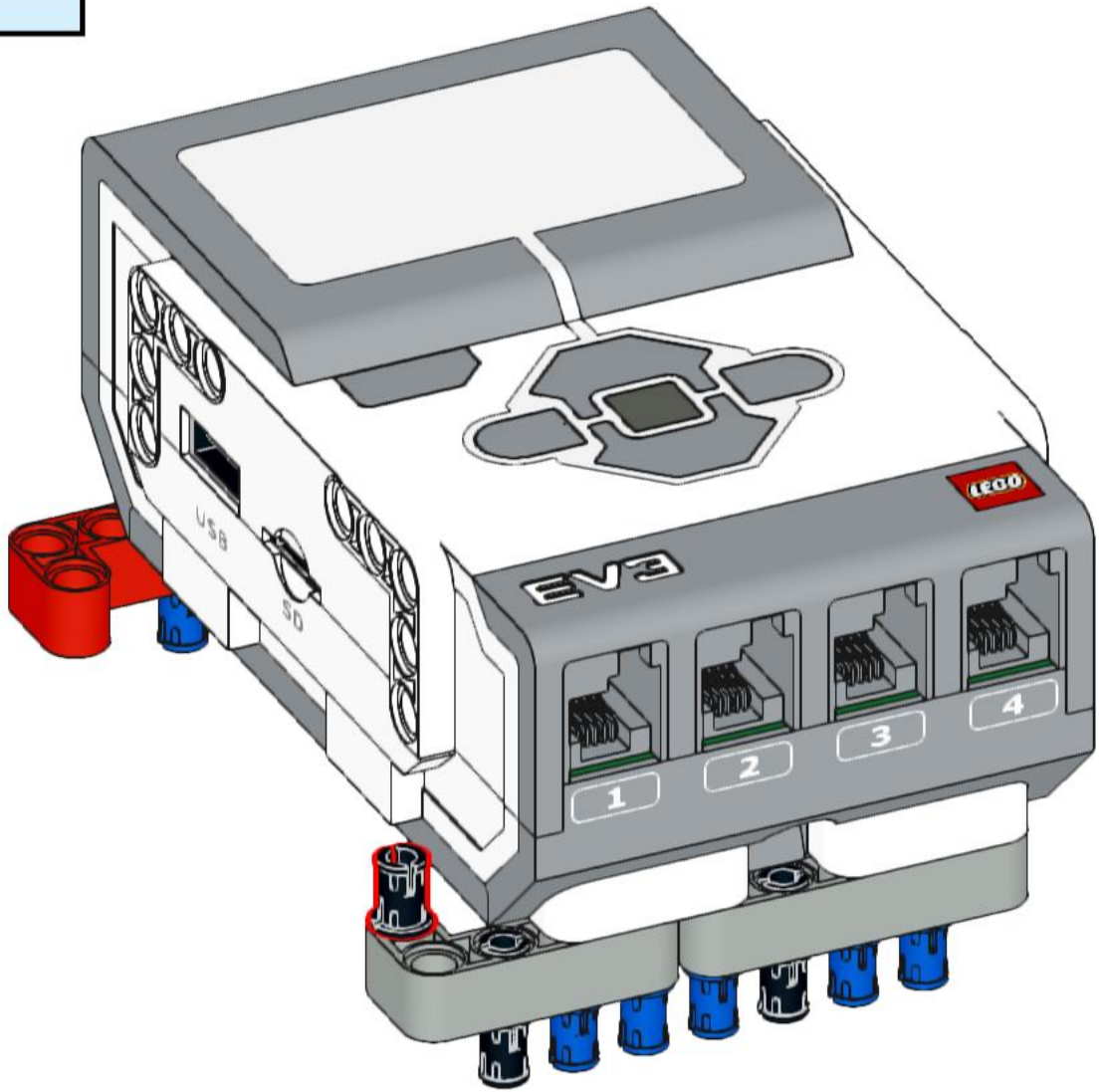

169

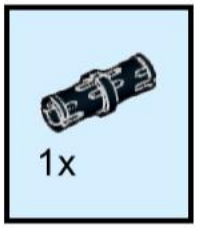

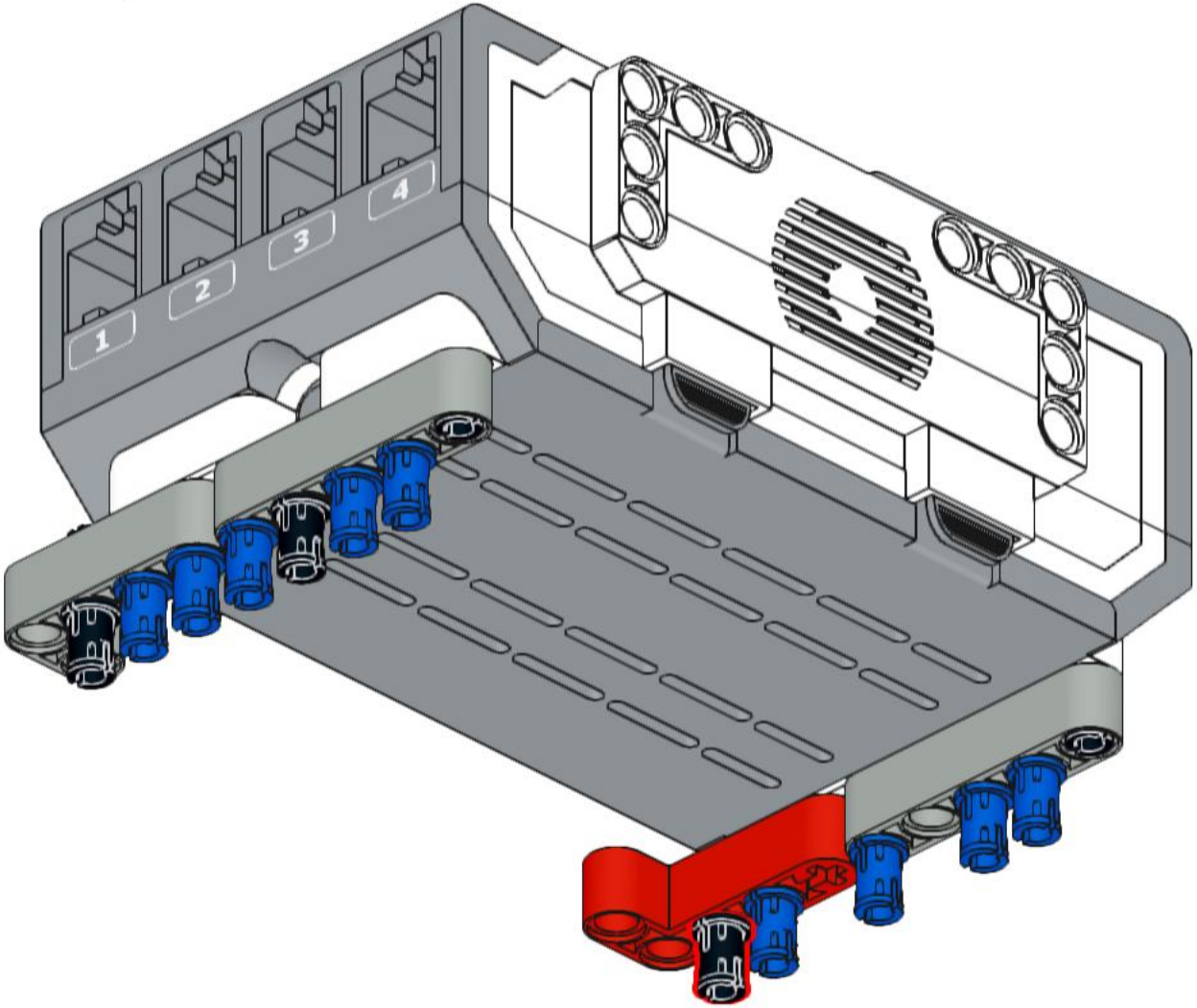

170

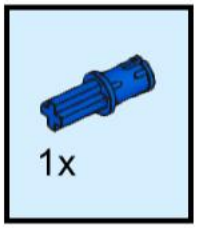

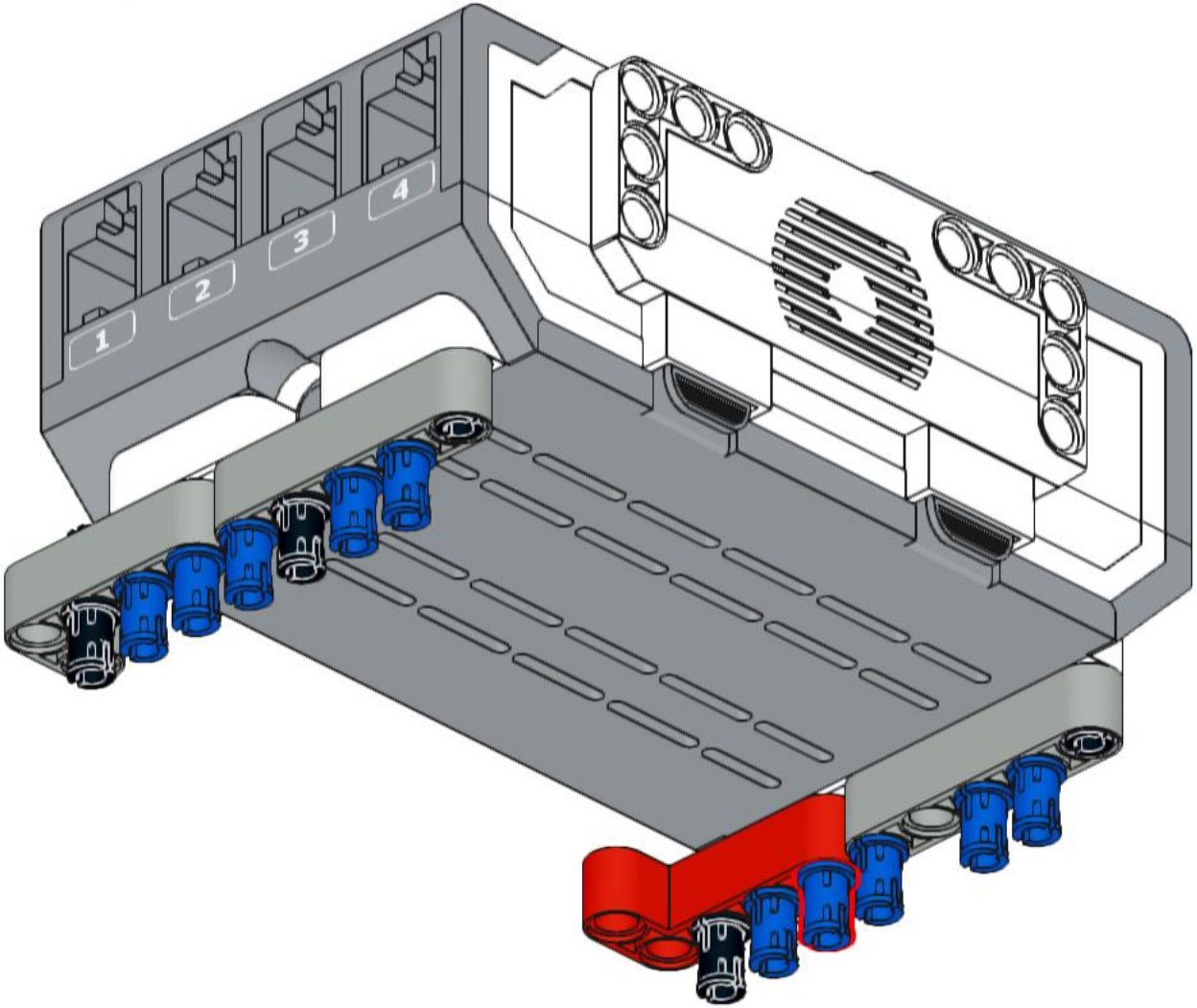

171

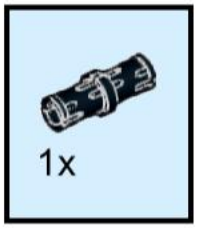

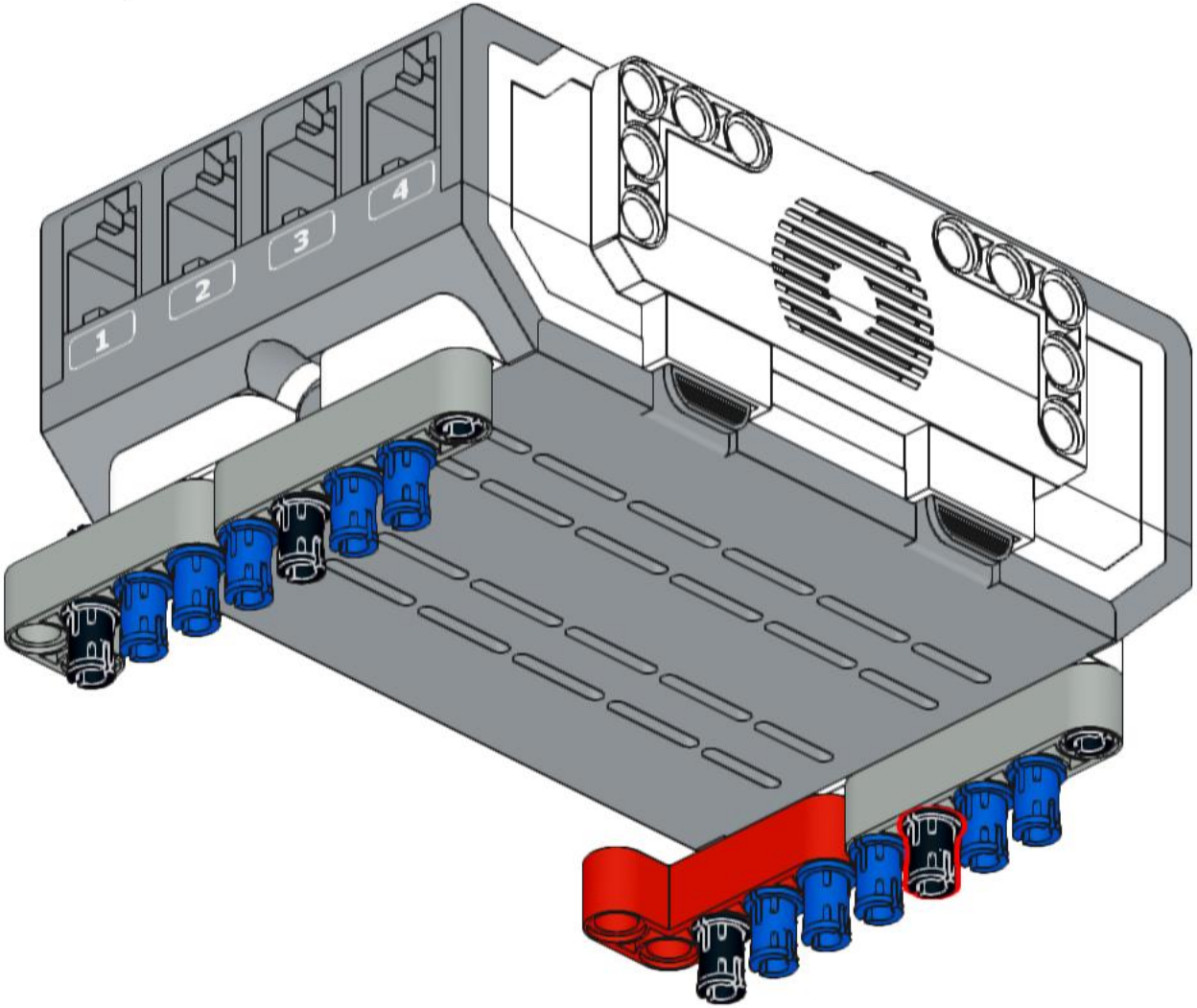

172

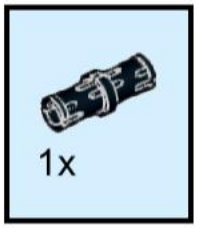

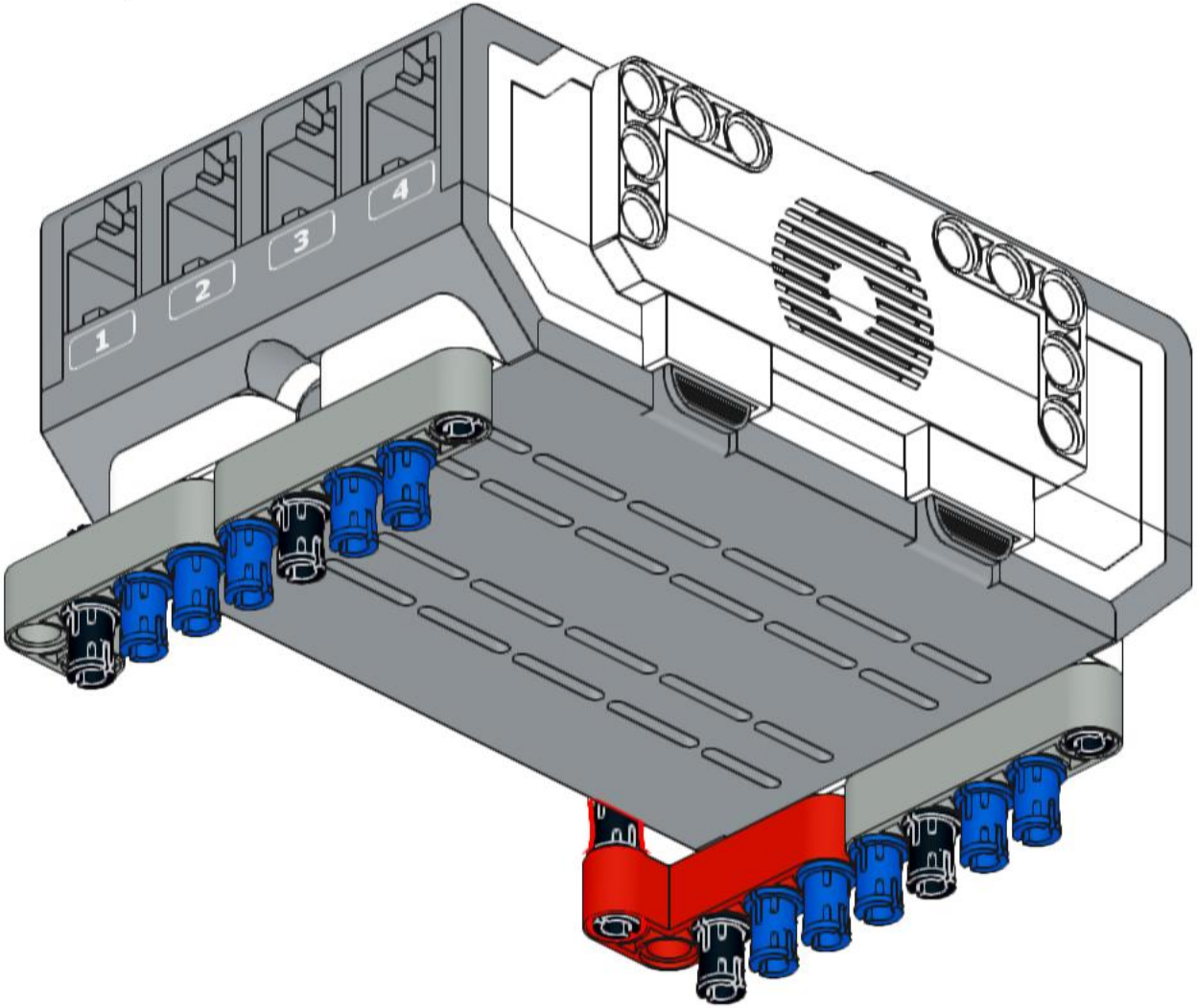

173

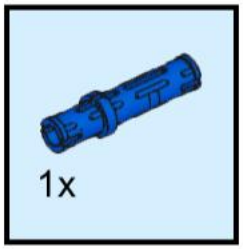

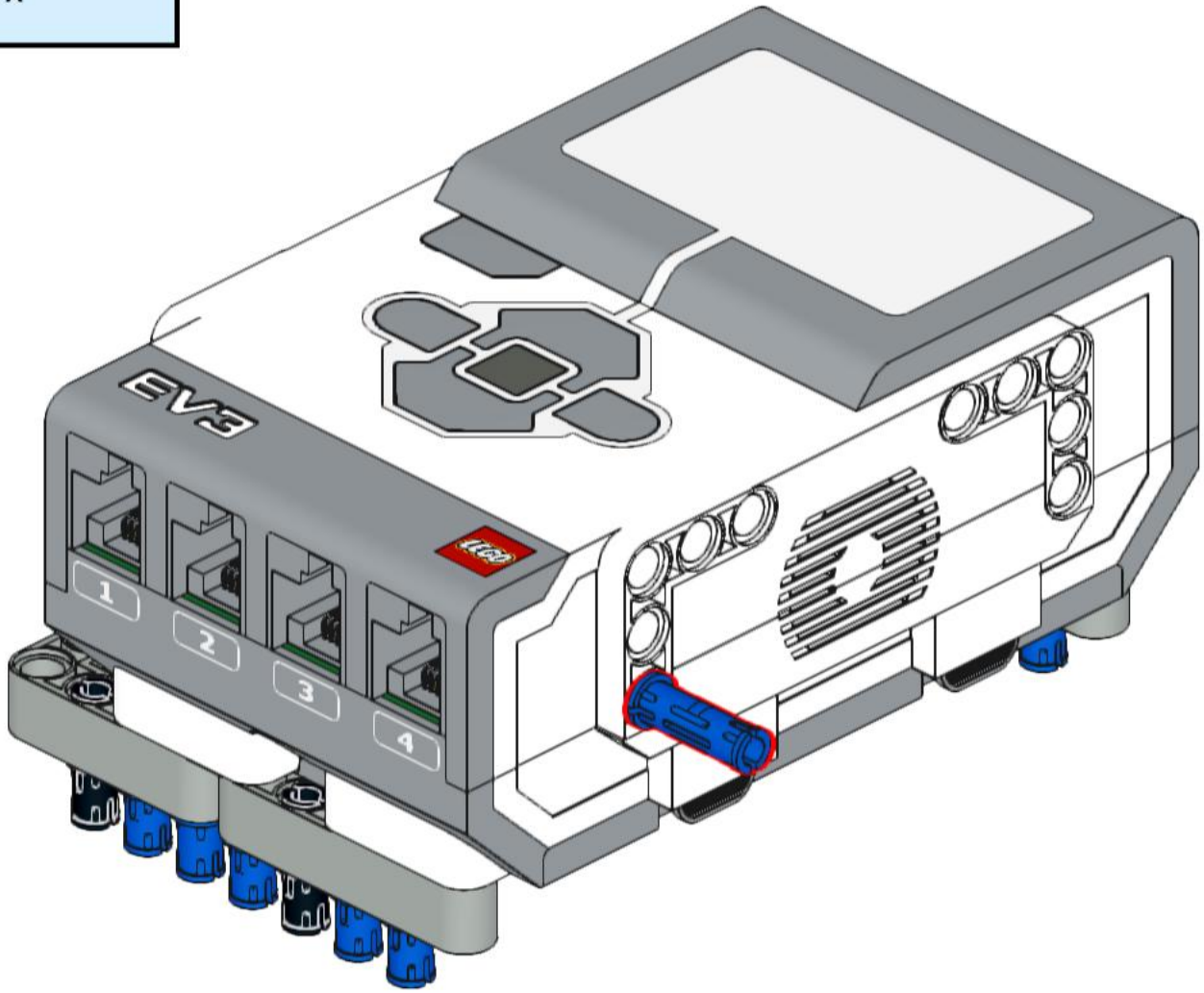

174

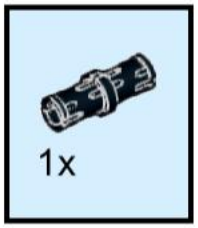

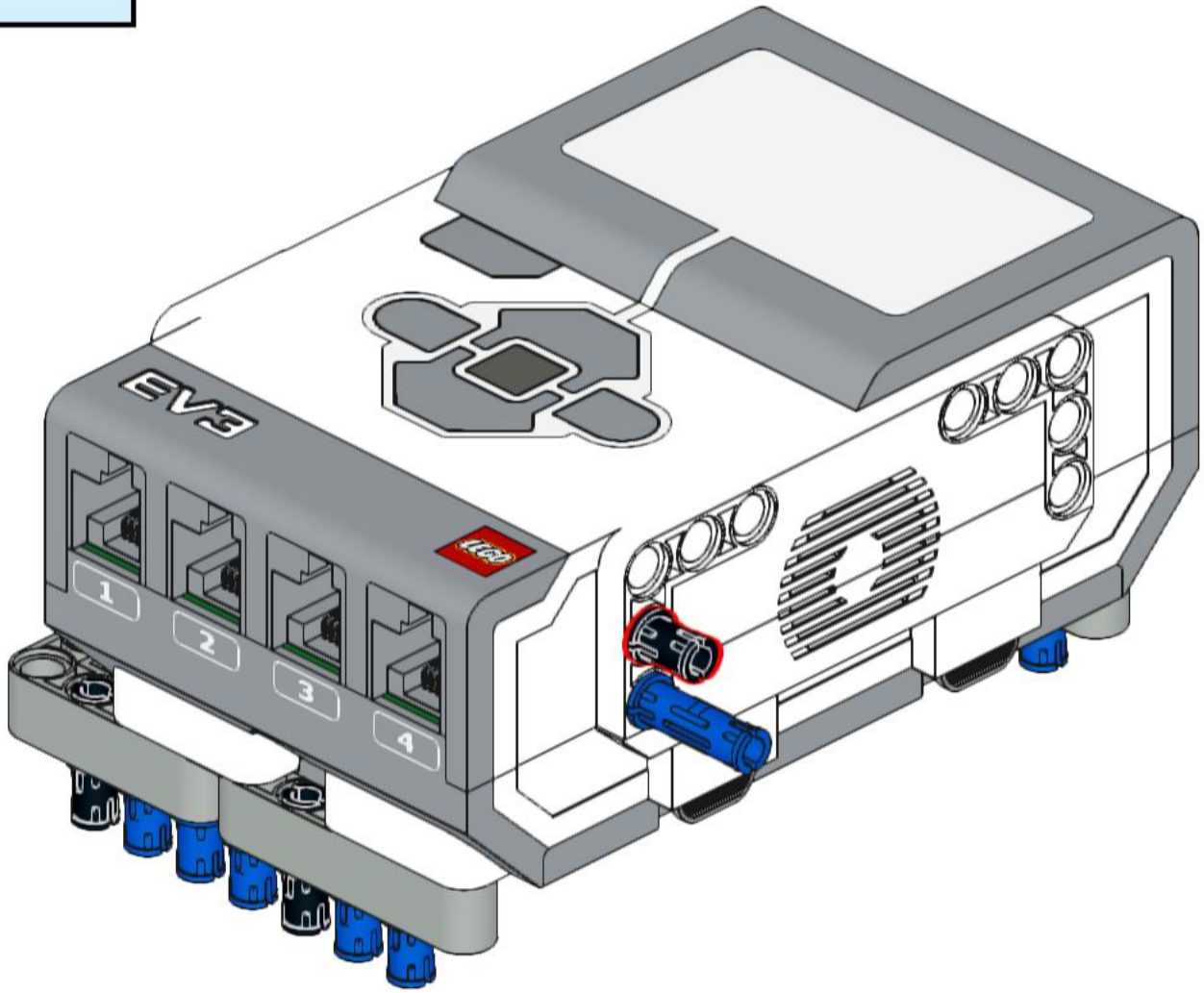

175

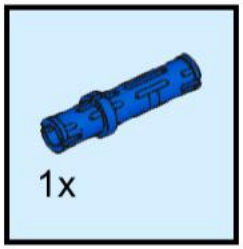

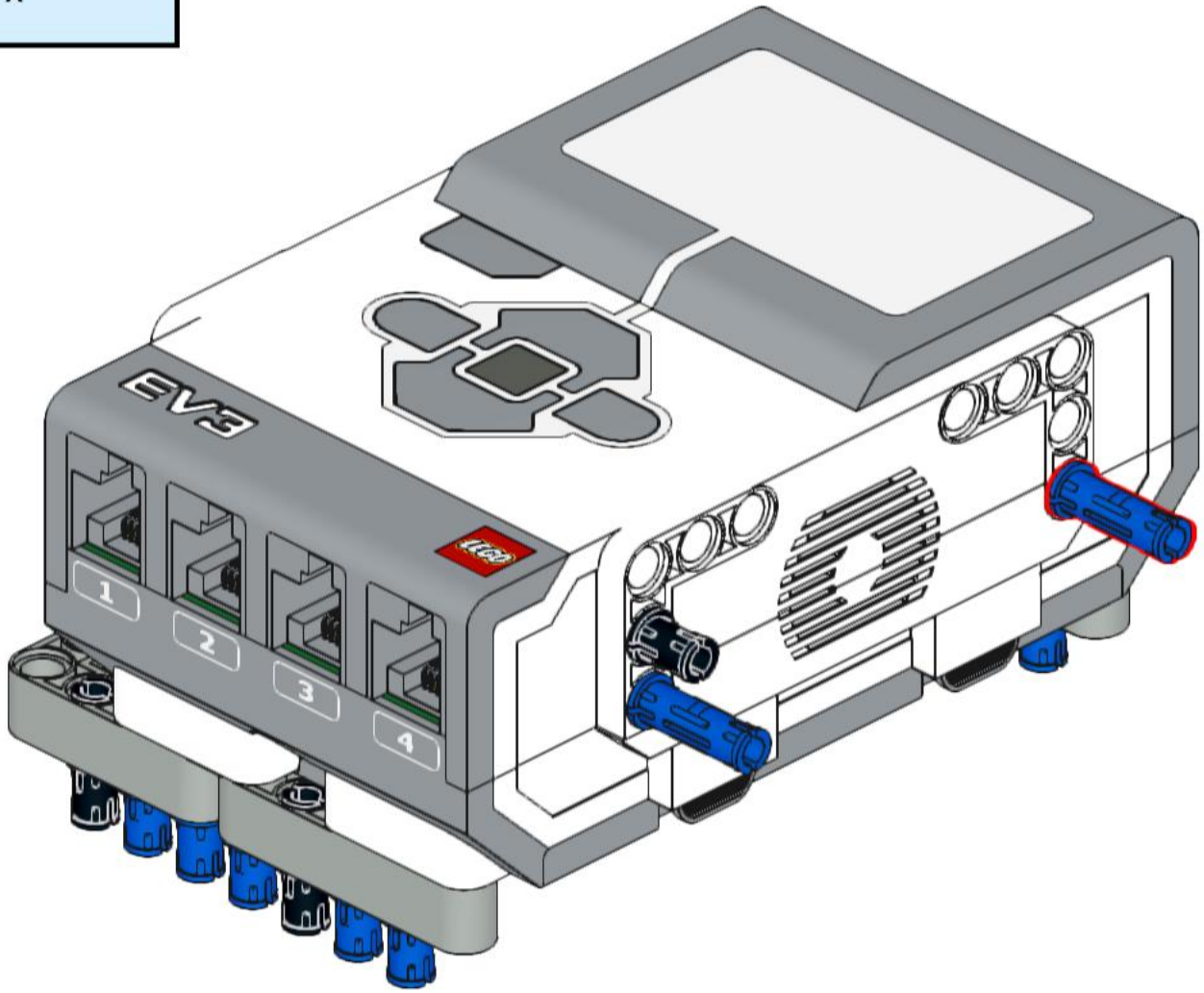

176

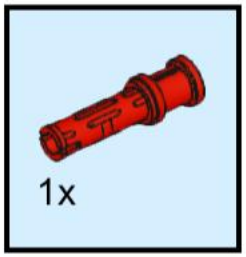

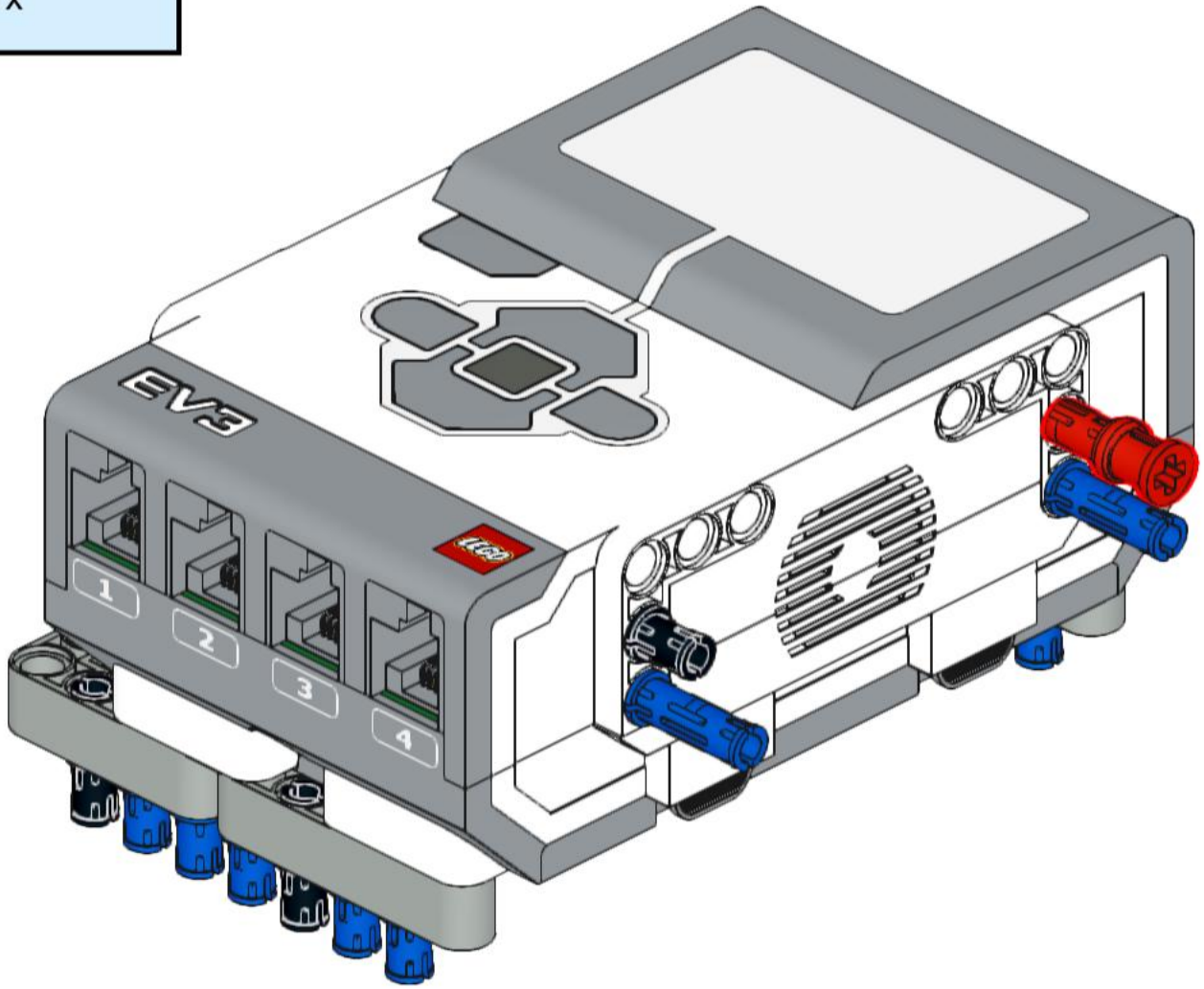

177

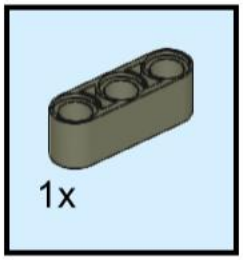

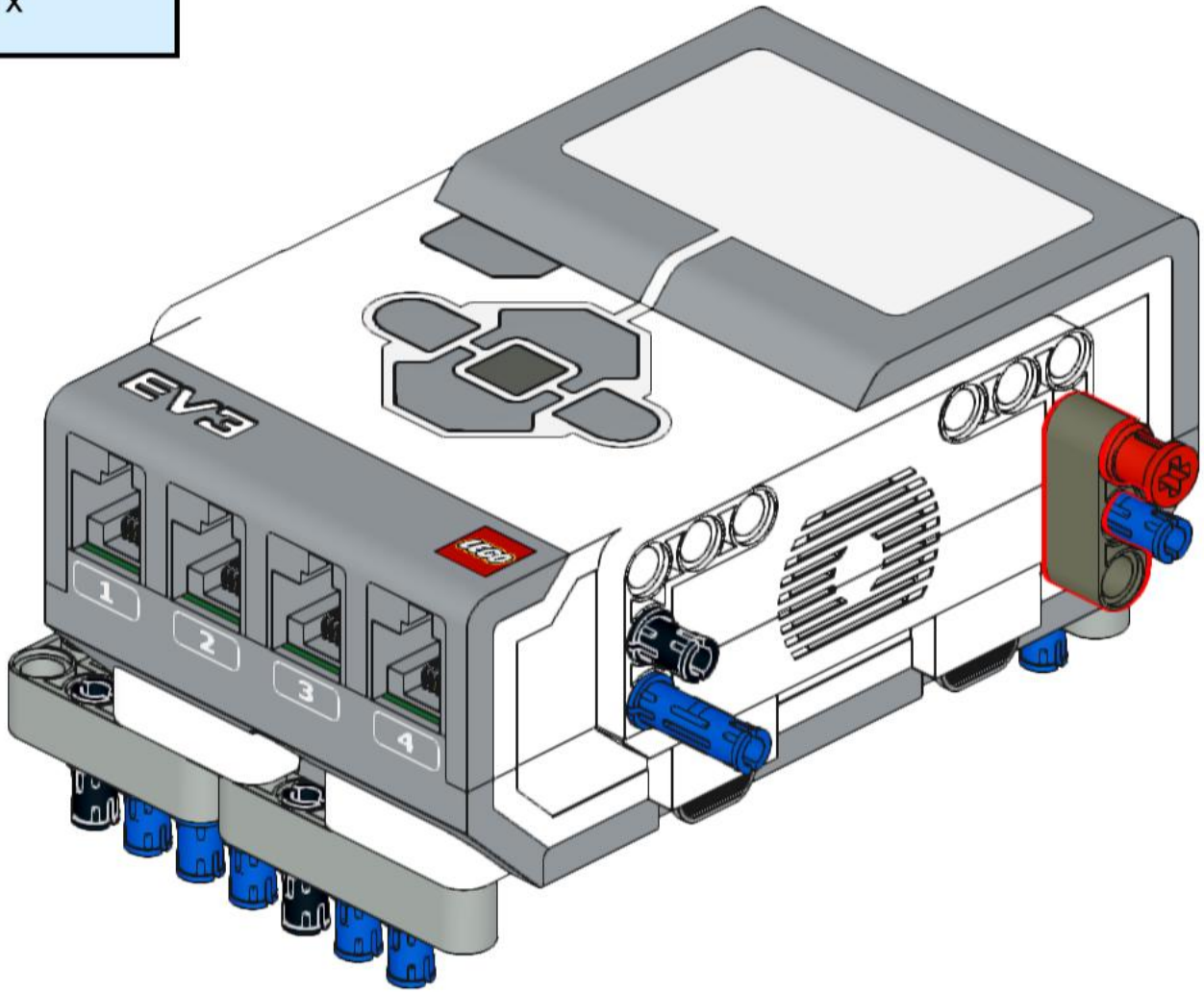

178

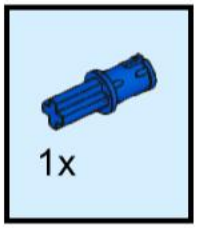

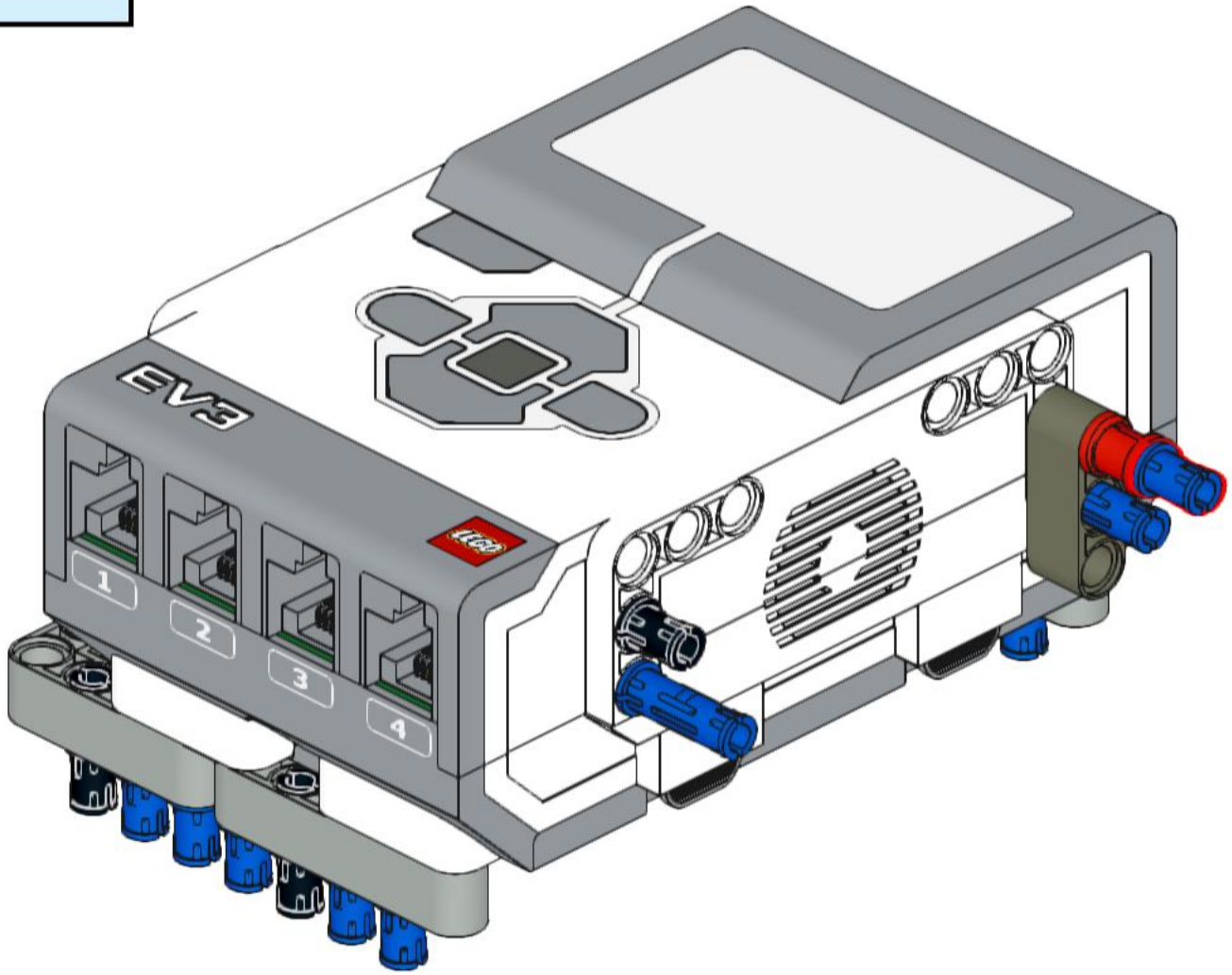

179

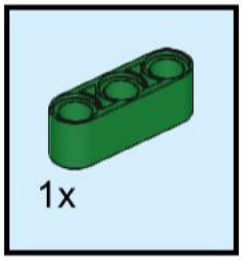

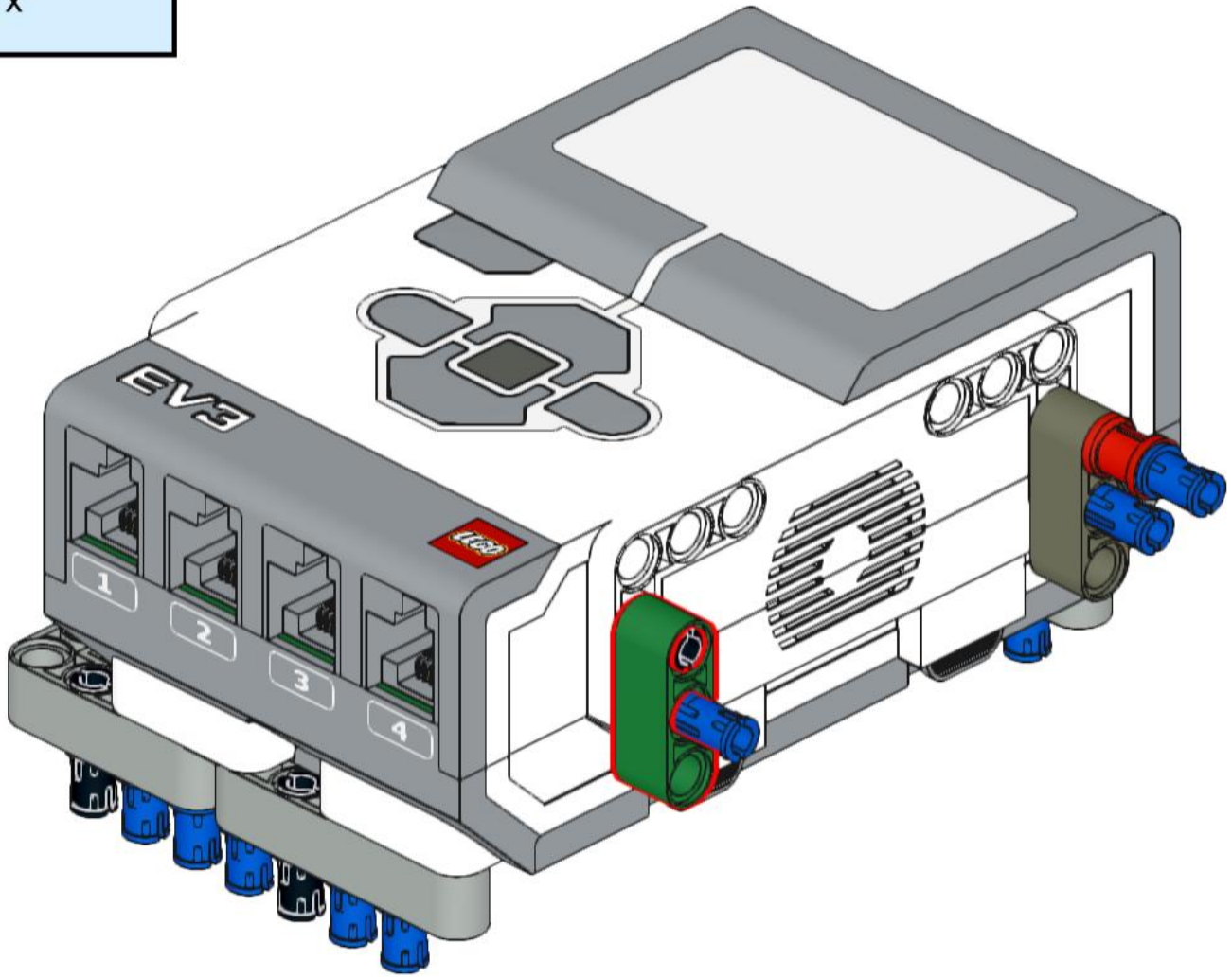

180

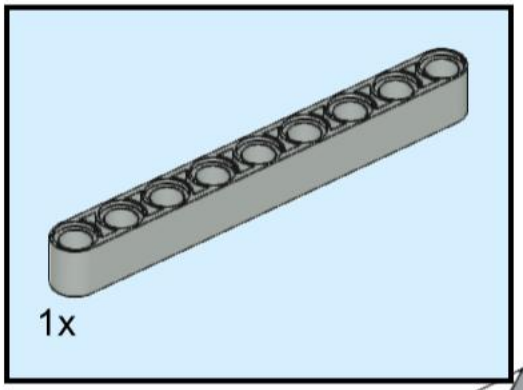

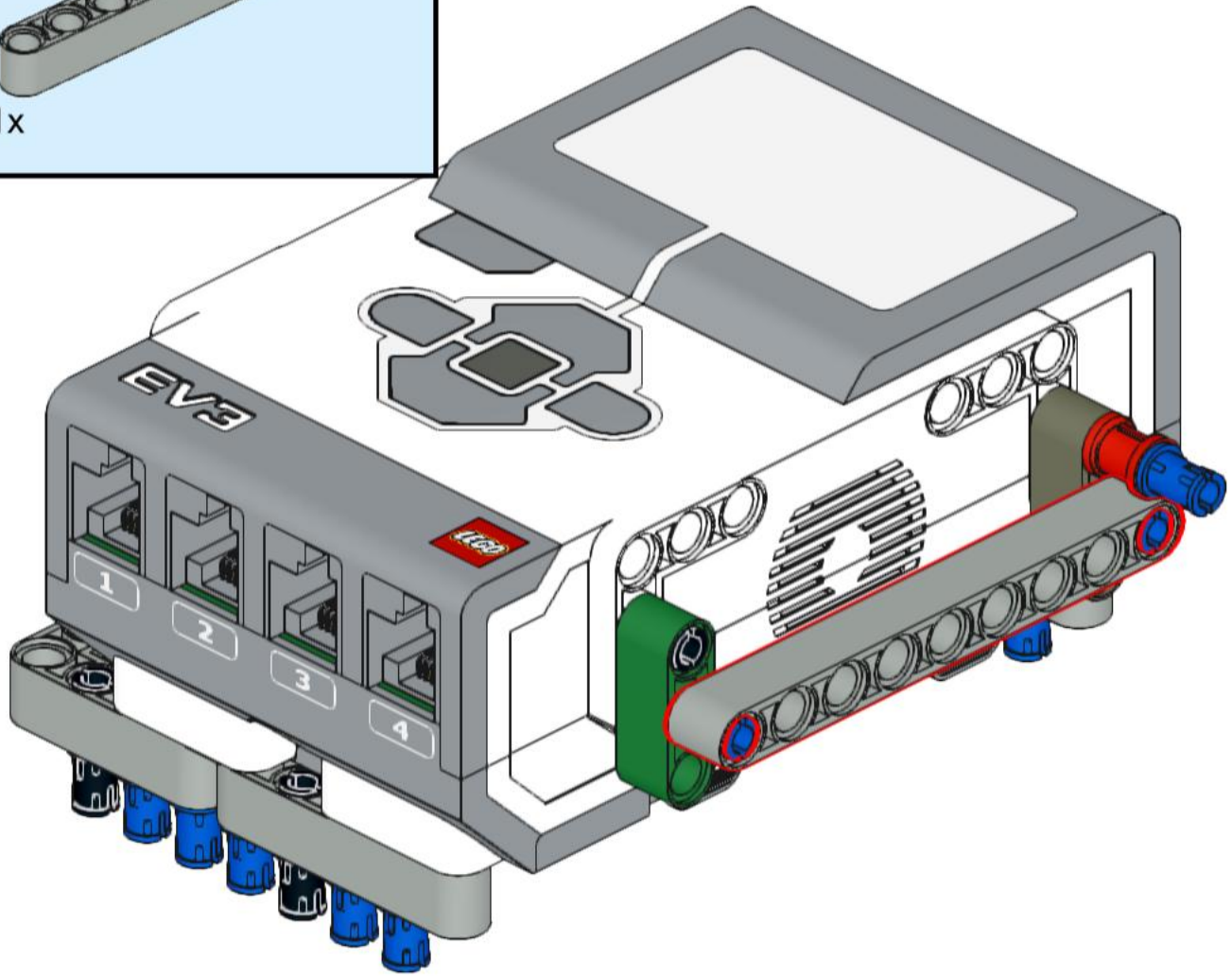

181

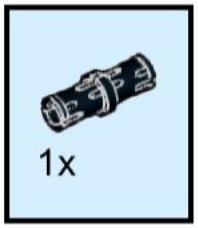

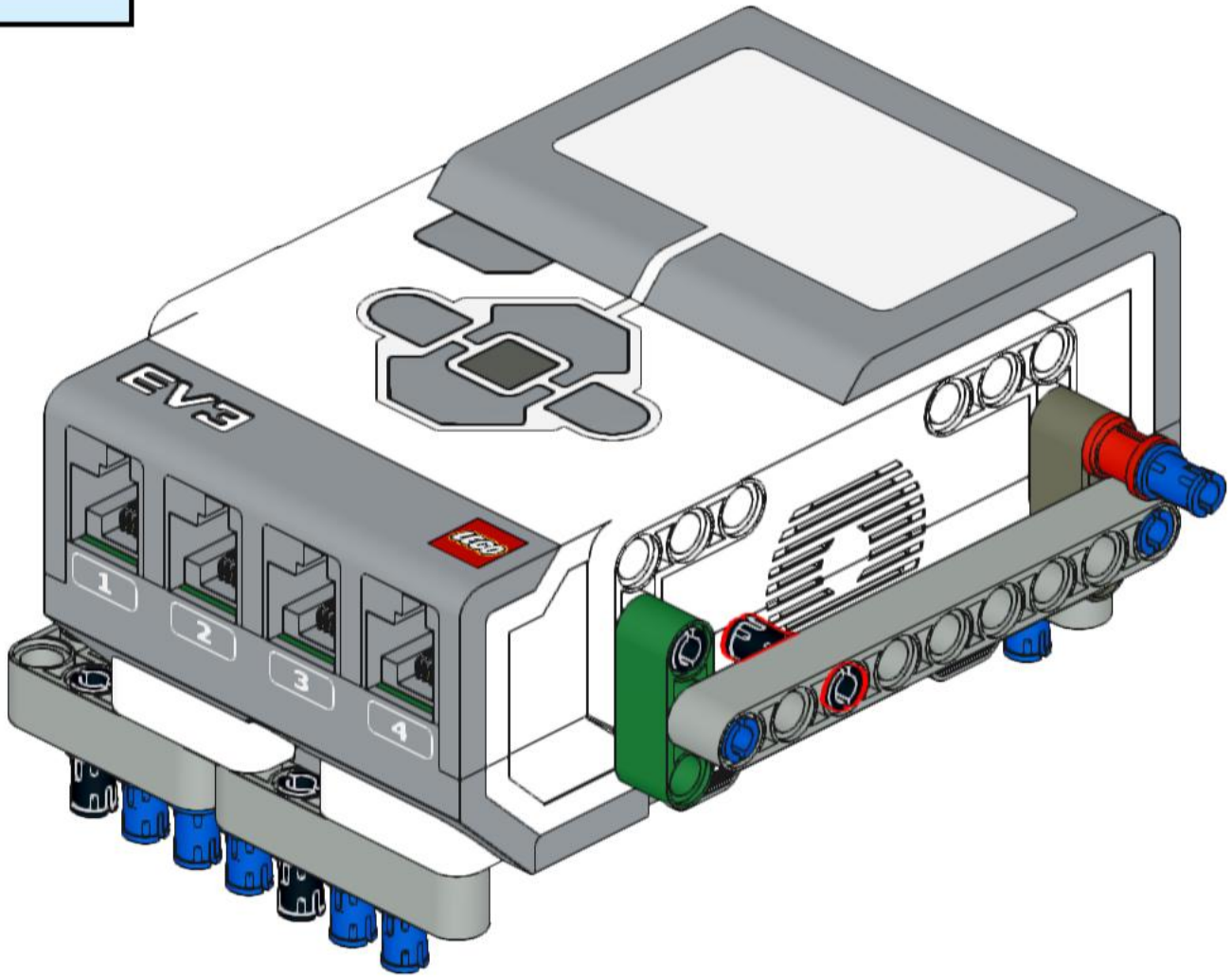

182

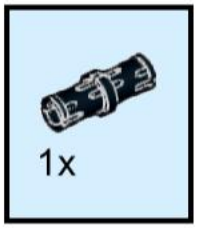

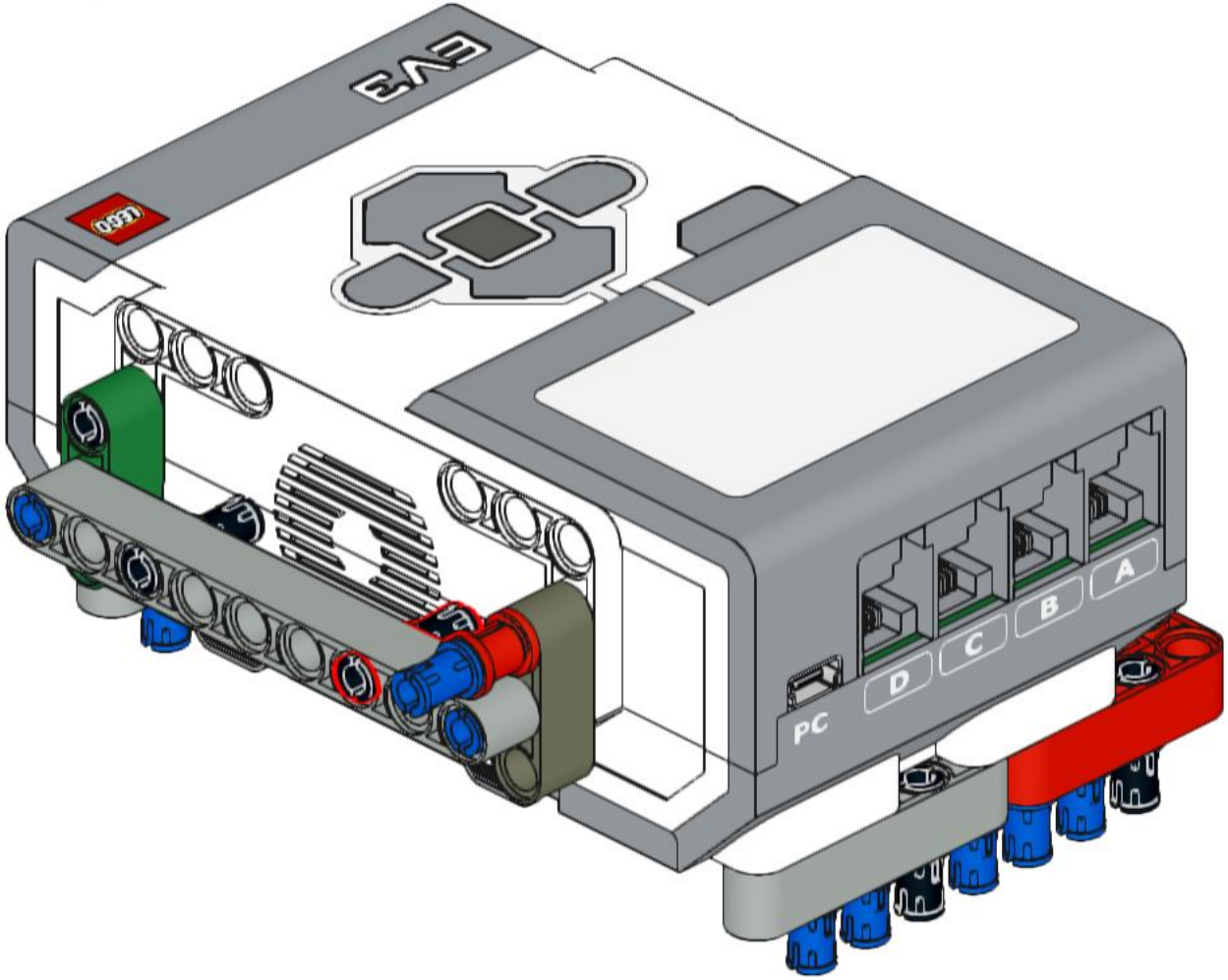

183

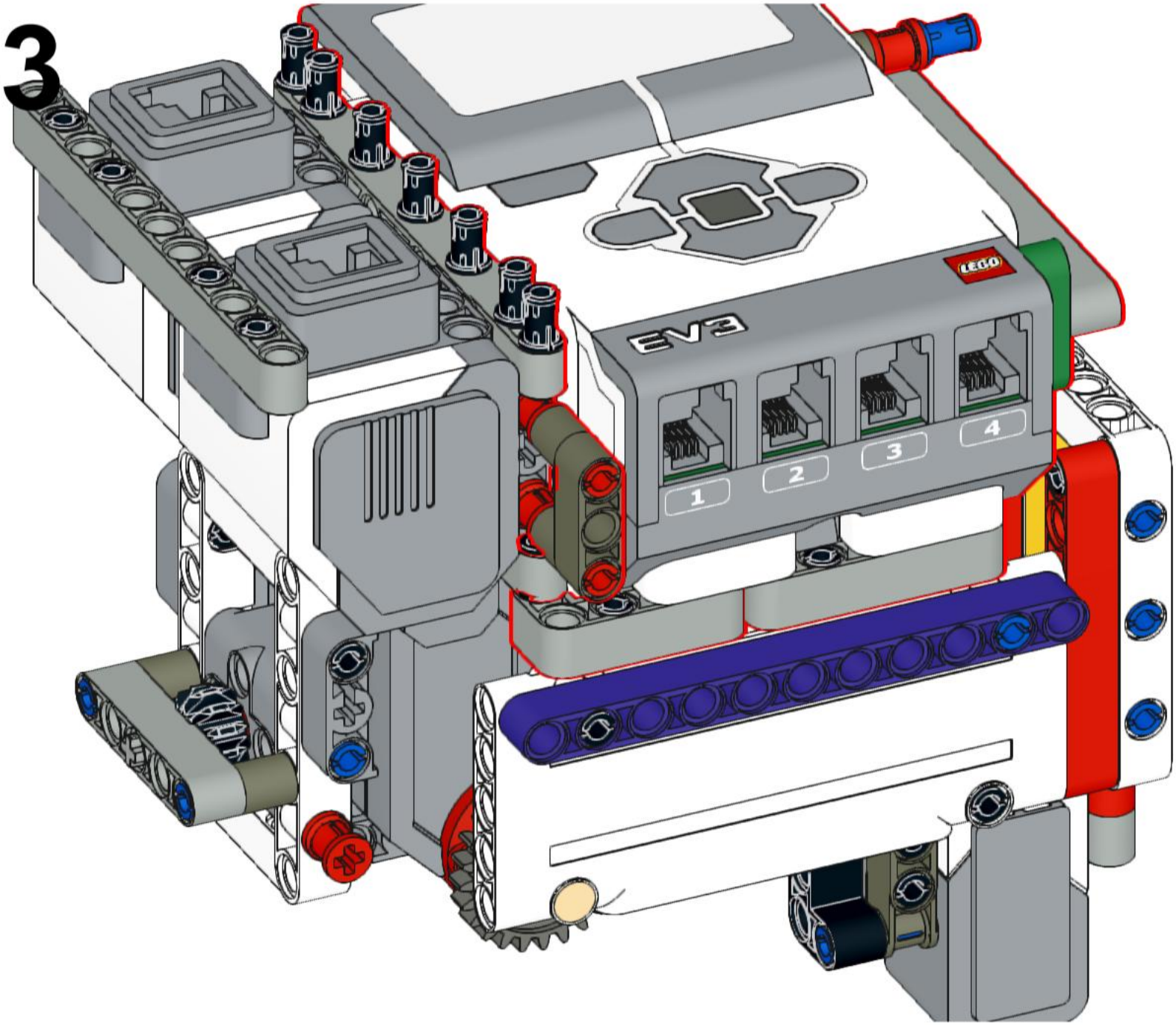

184

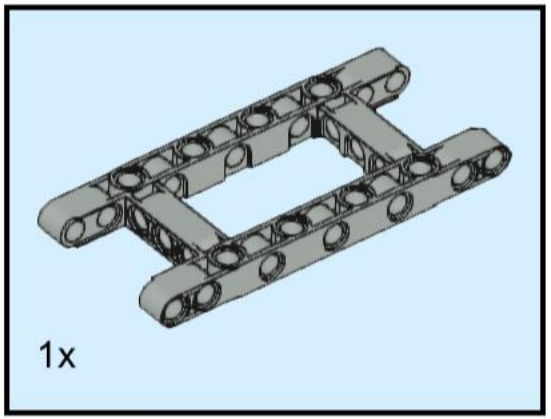

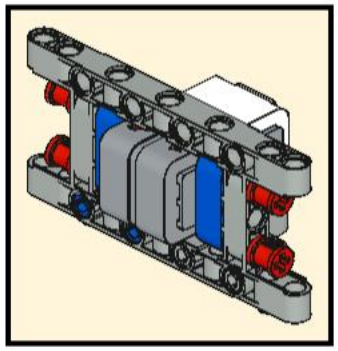

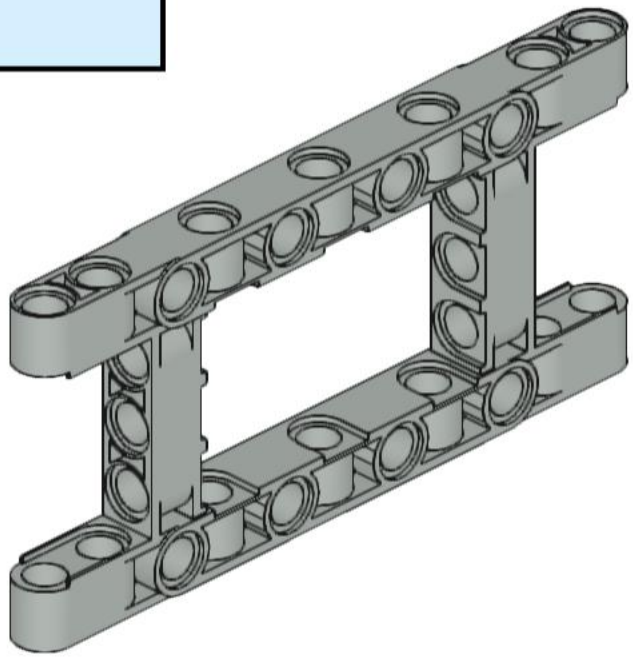

185

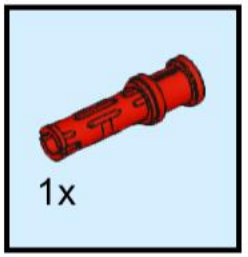

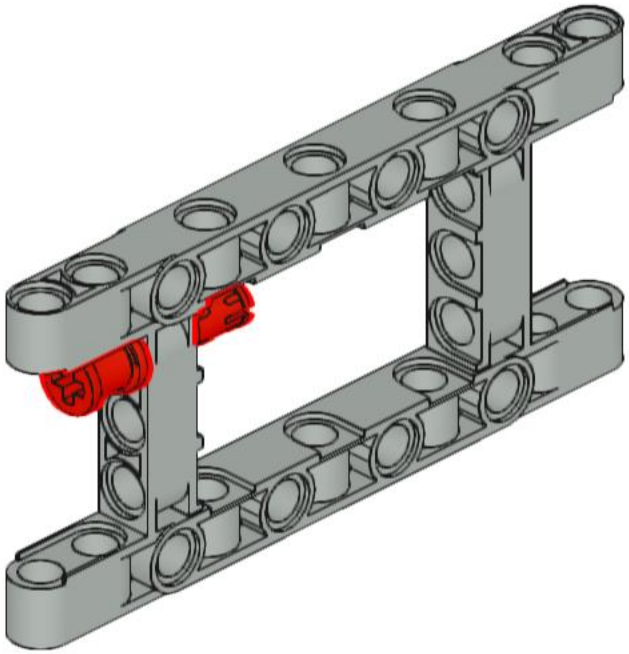

186

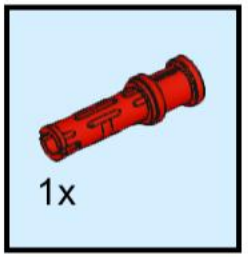

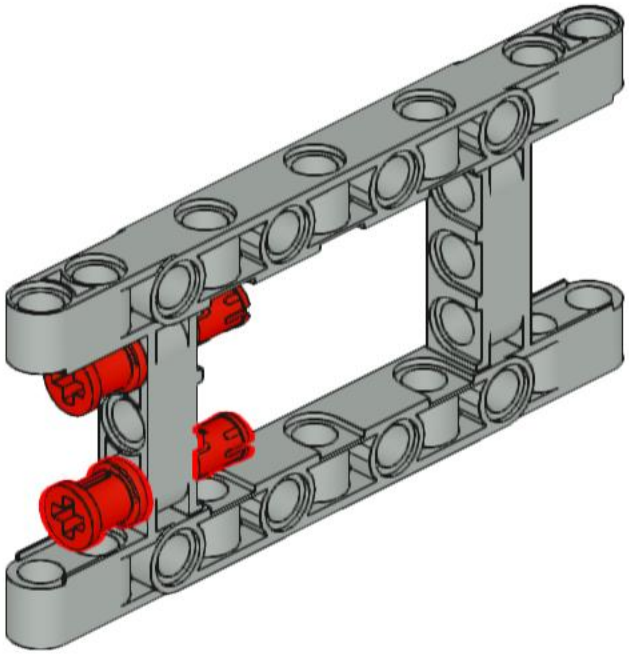

187

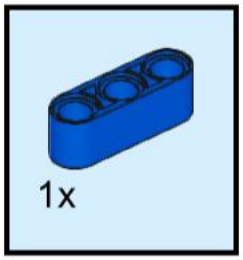

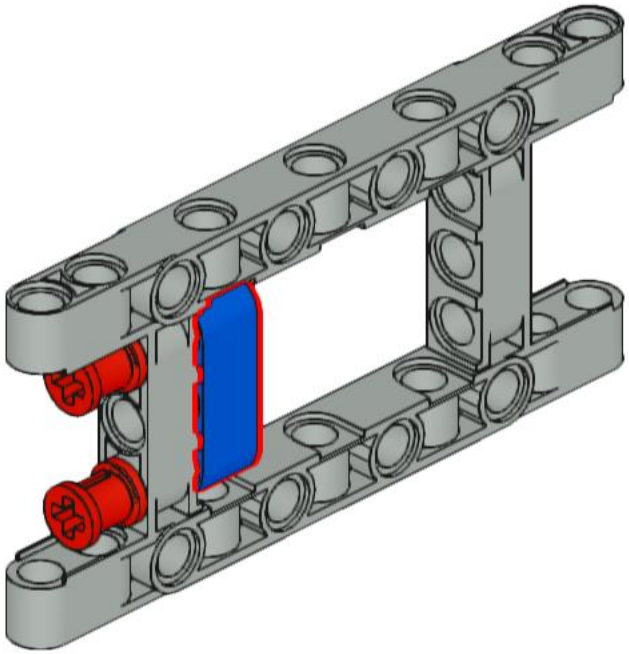

188

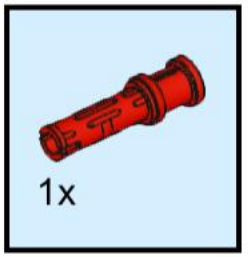

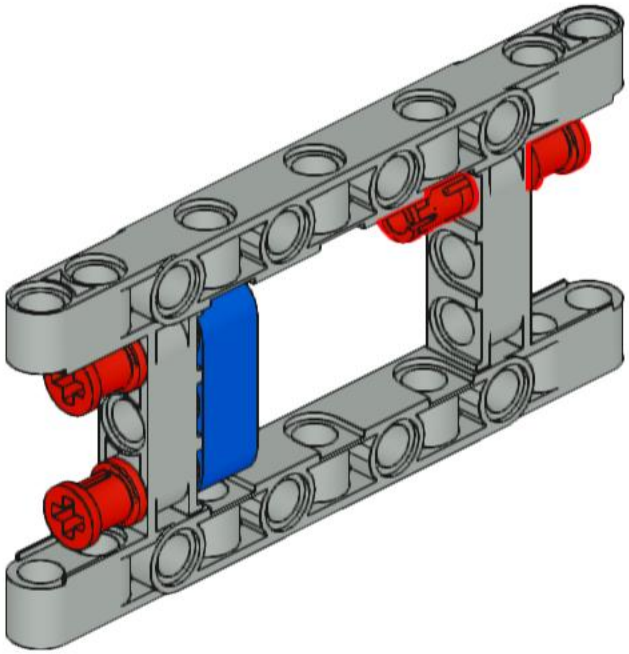

189

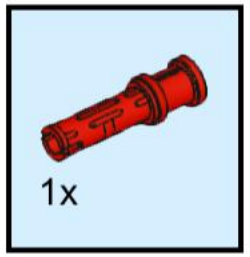

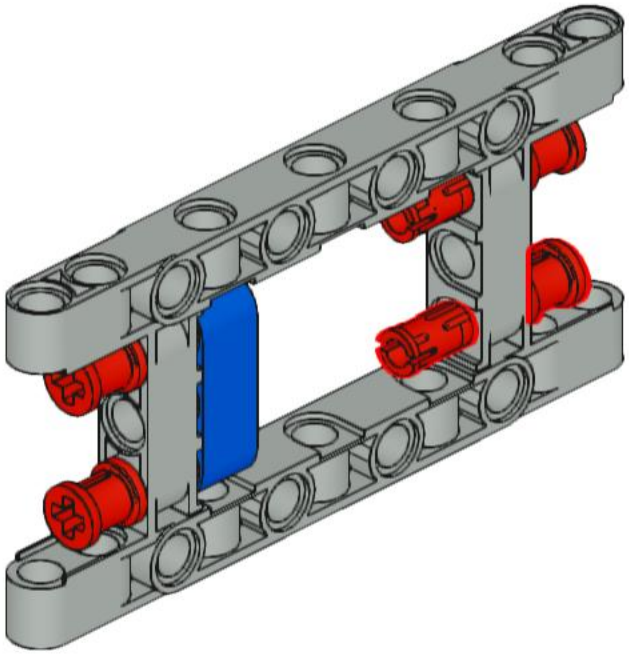

190

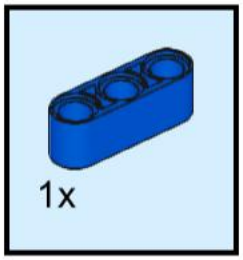

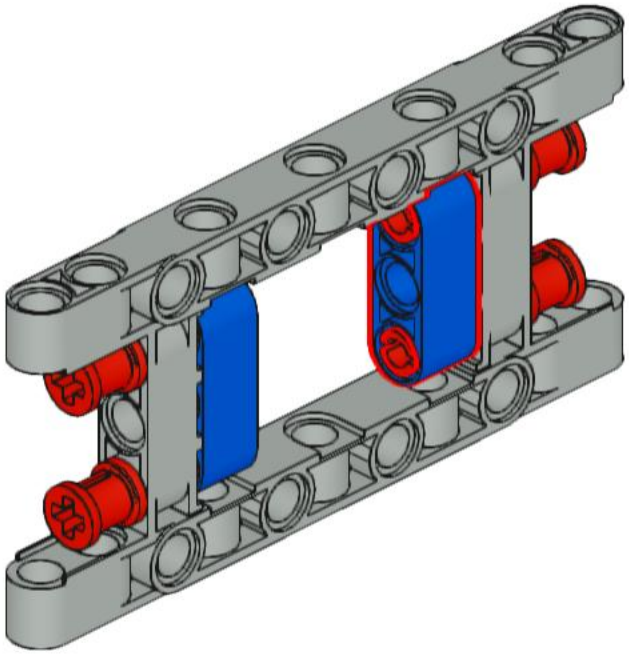

191

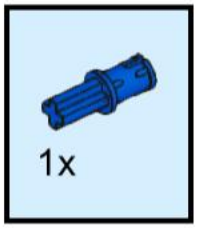

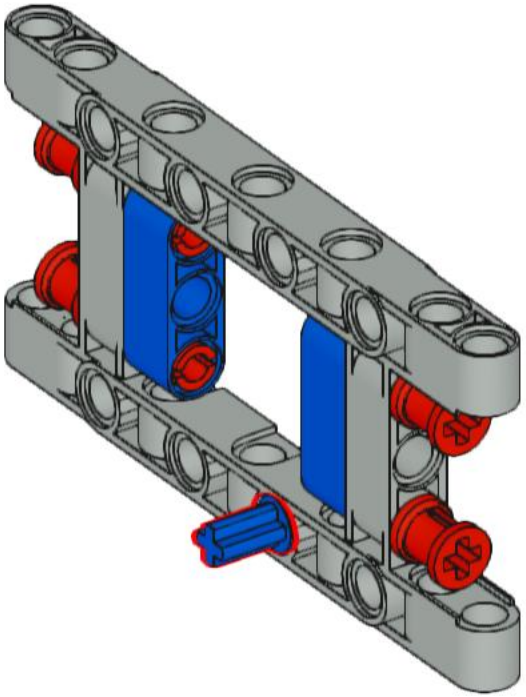

192

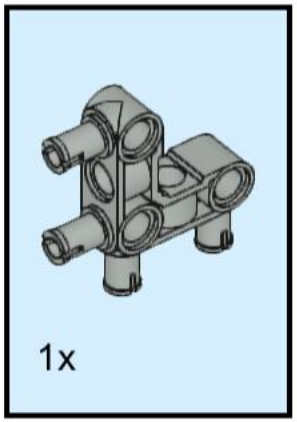

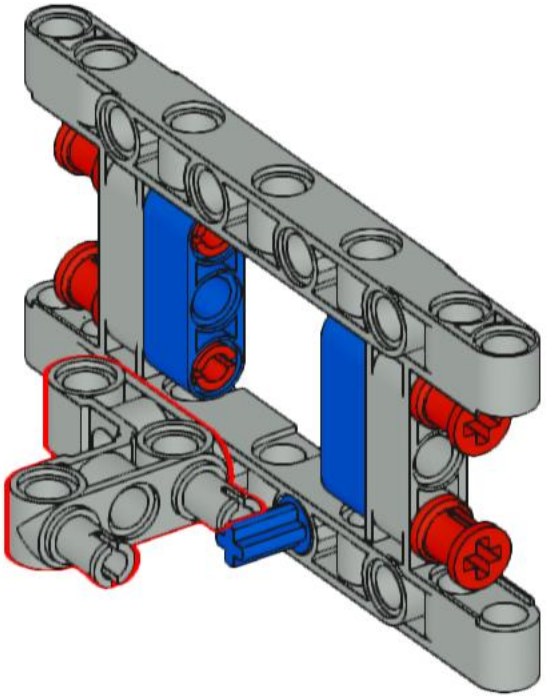

193

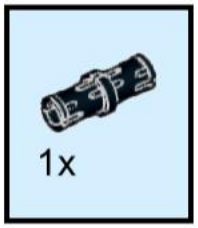

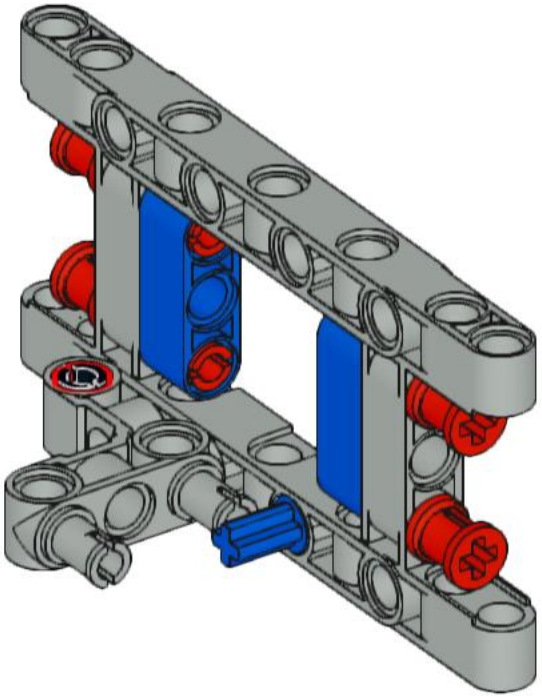

194

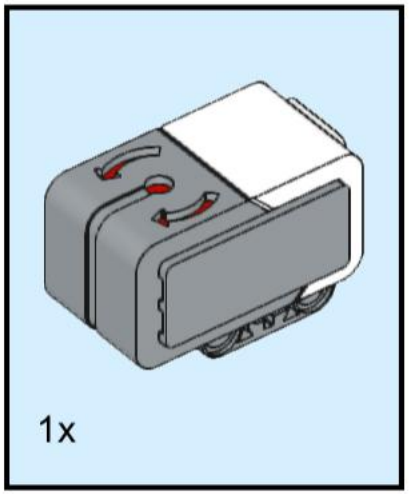

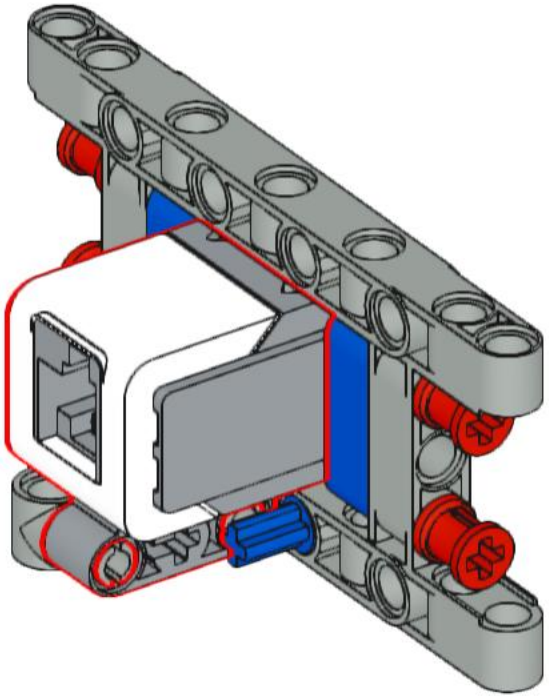

195

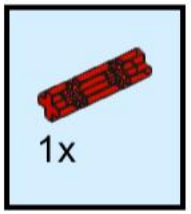

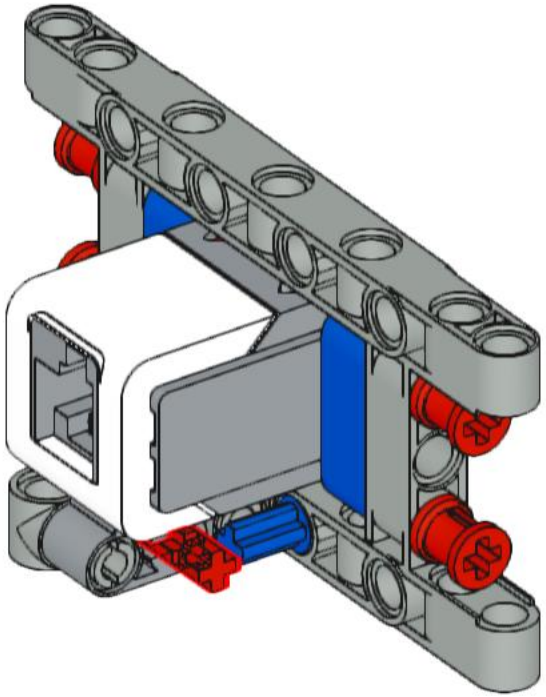

196

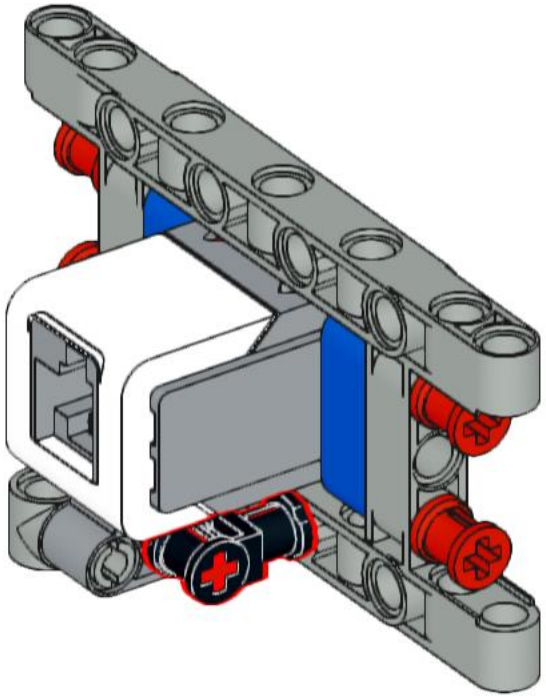

197

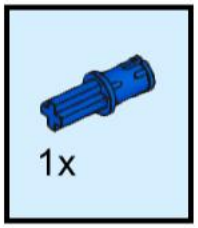

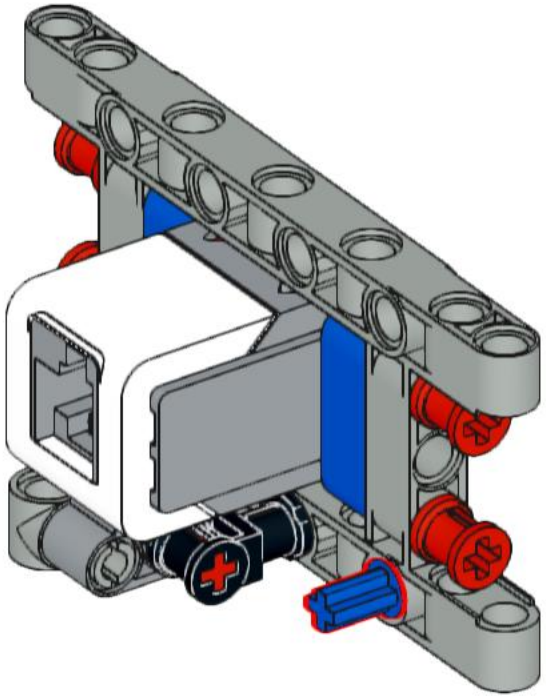

198

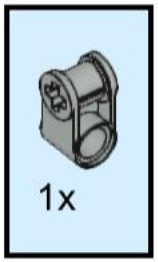

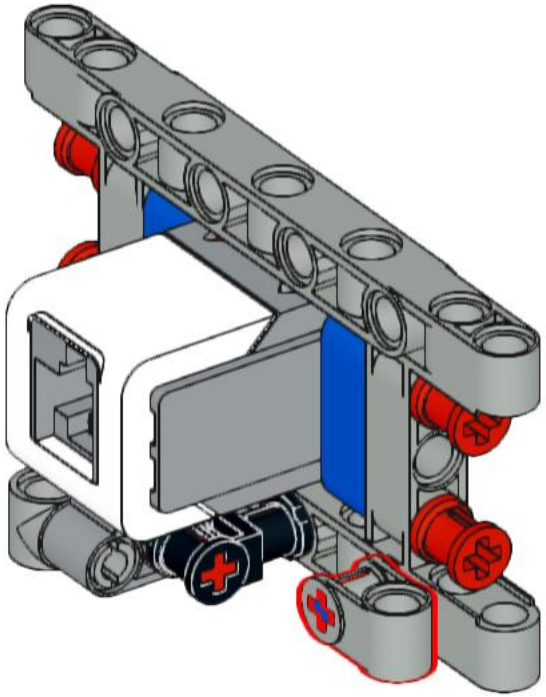

199

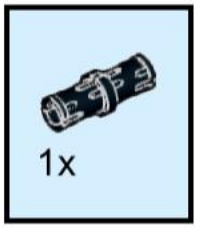

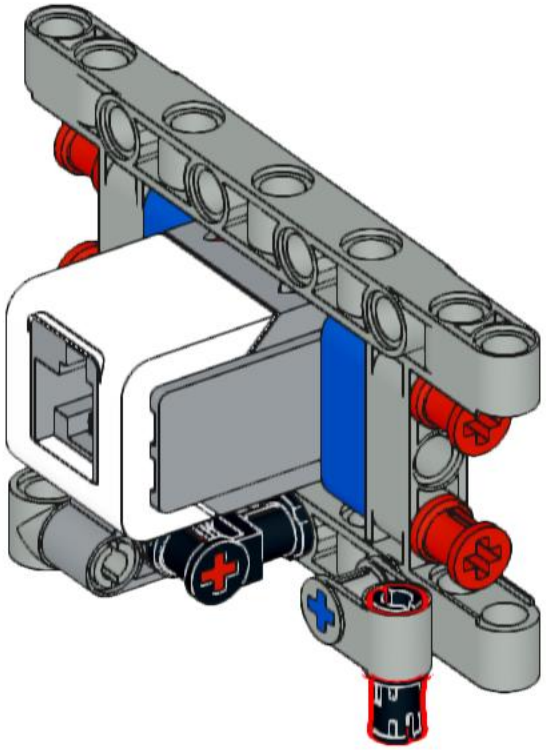

200

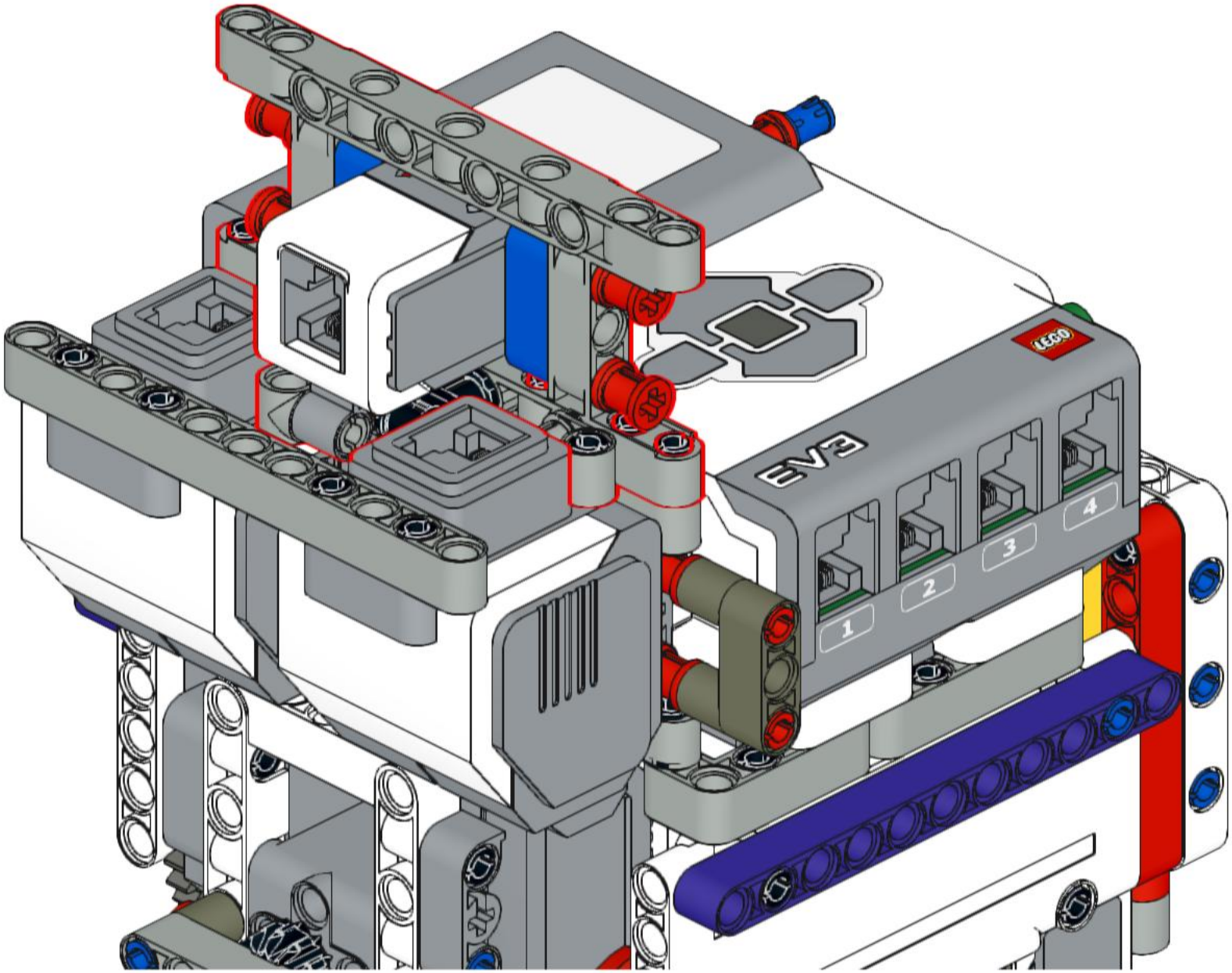

201

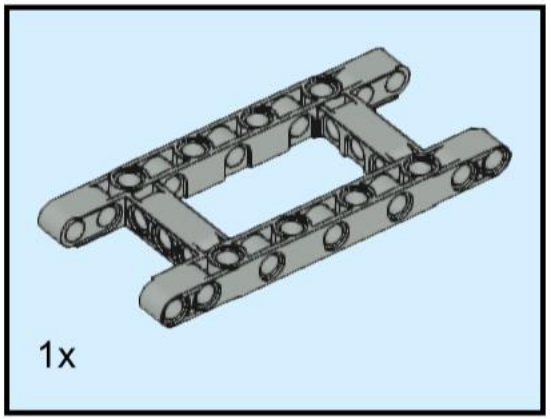

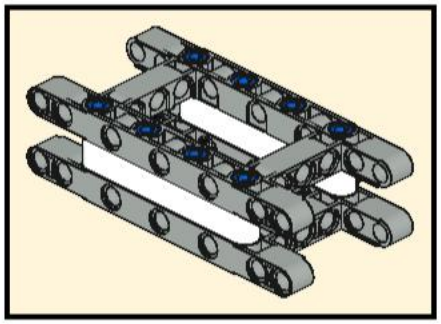

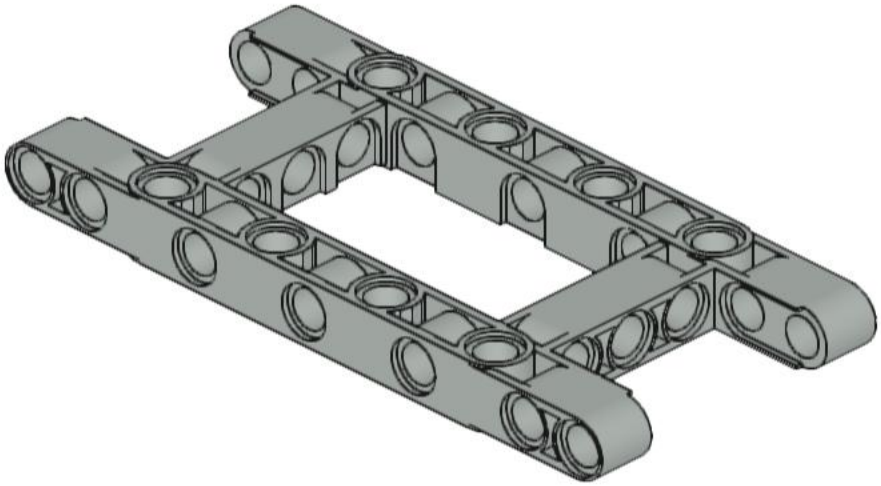

202

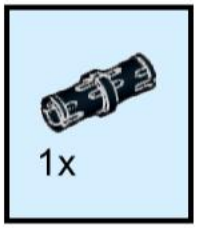

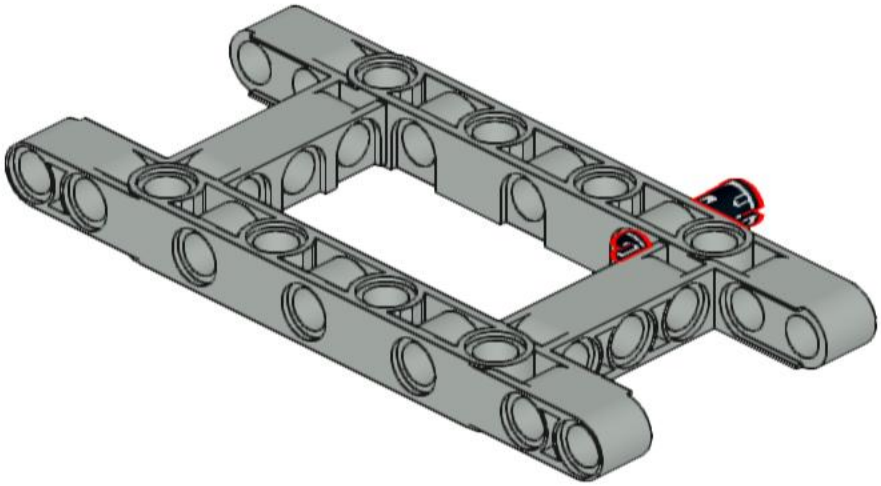

203

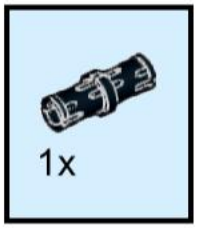

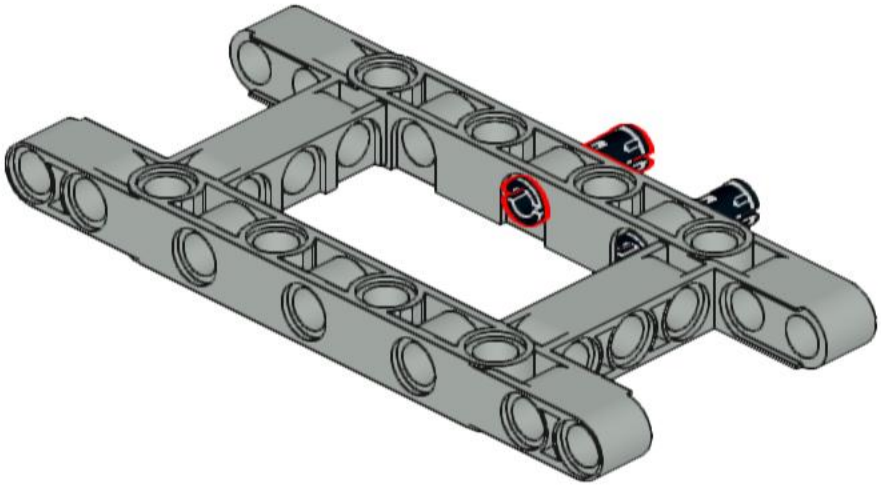

204

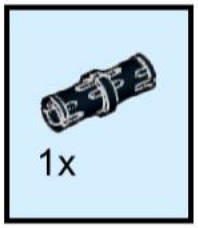

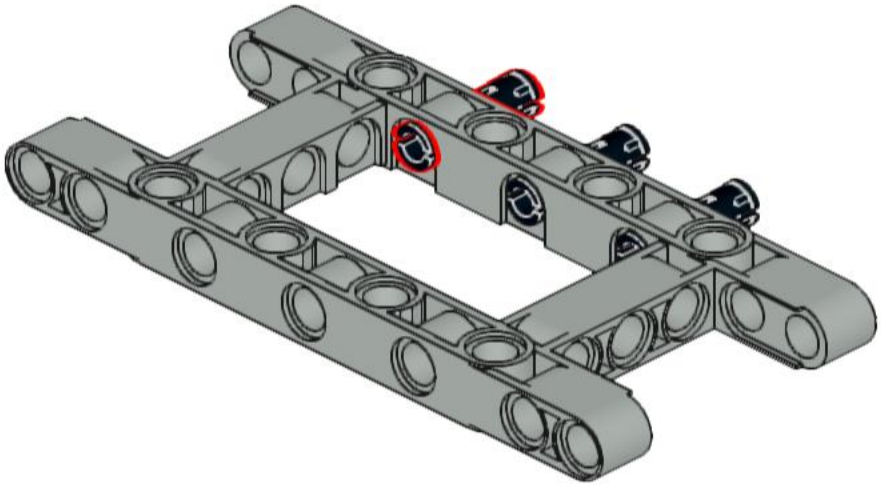

205

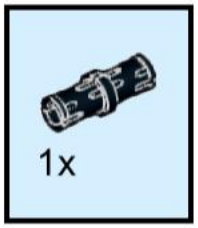

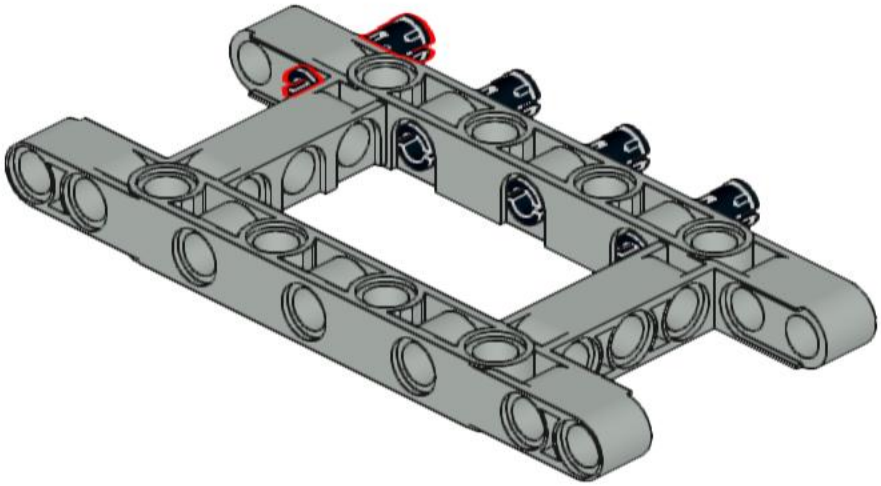

206

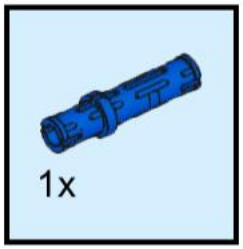

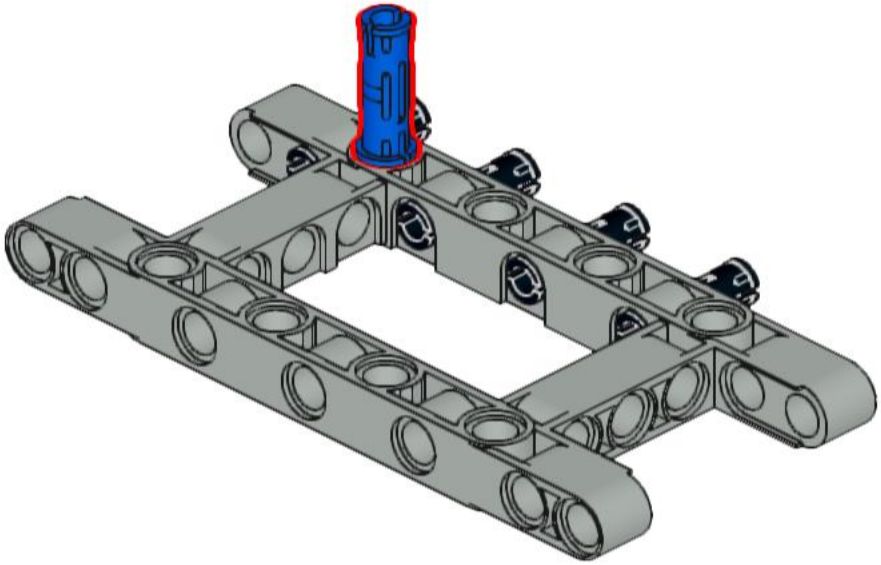

207

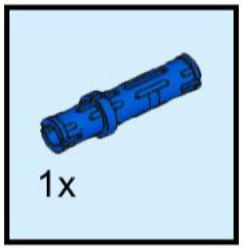

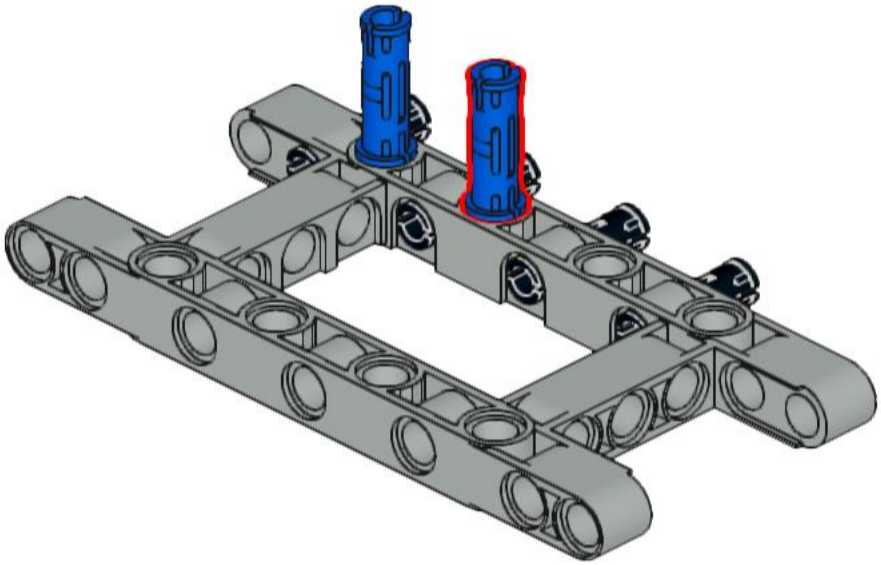

208

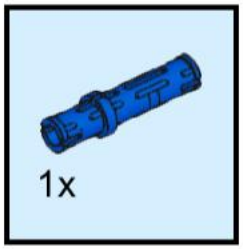

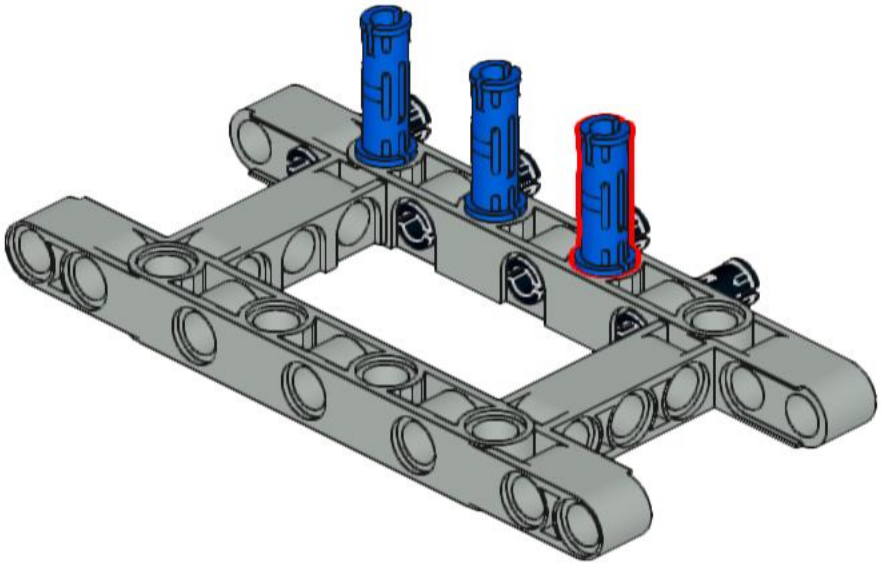

209

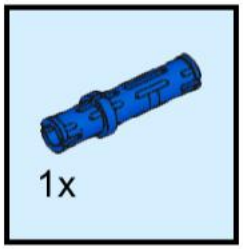

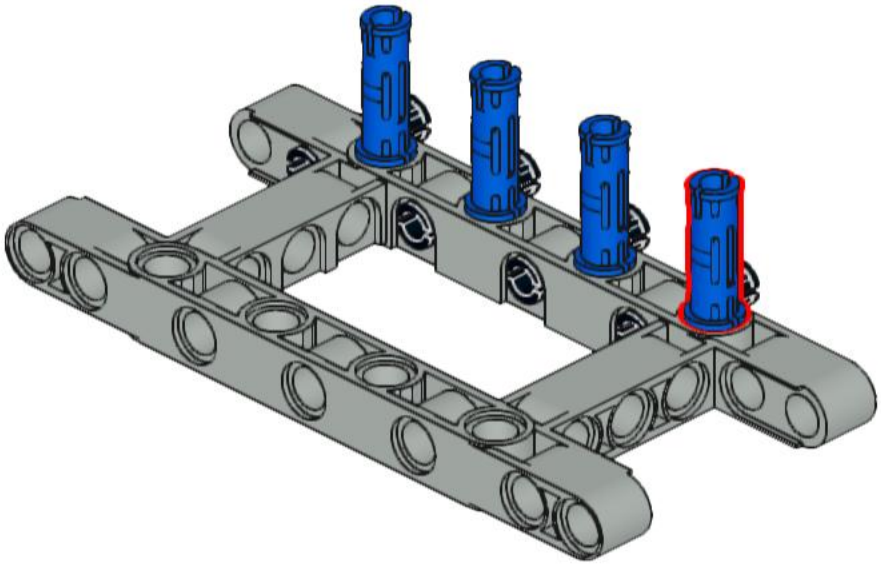

210

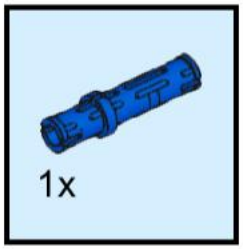

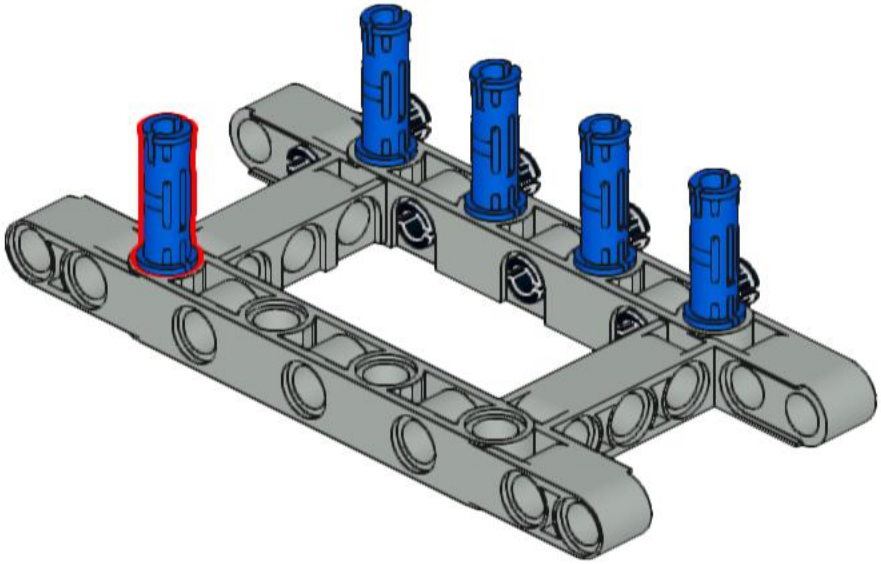

211

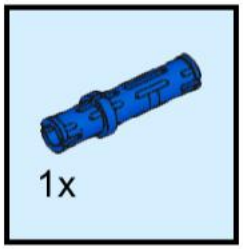

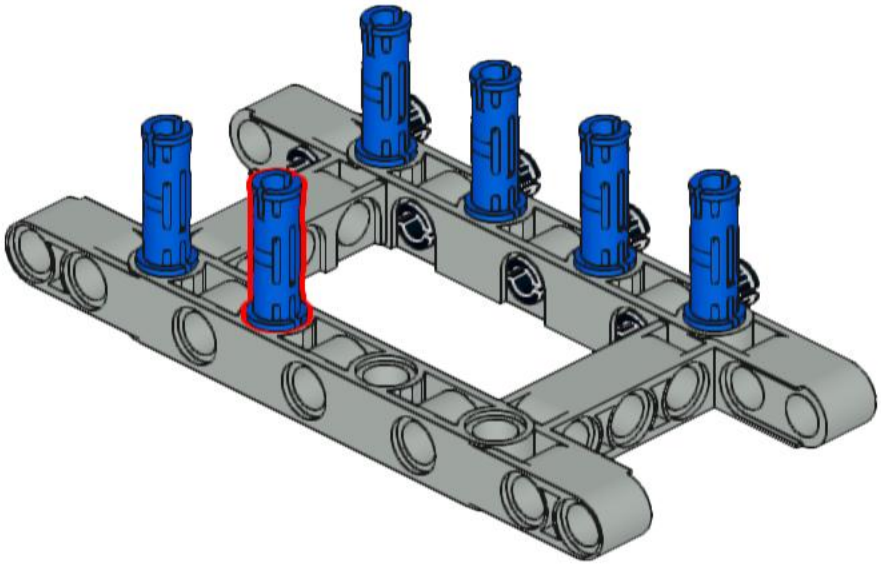

212

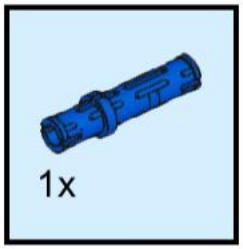

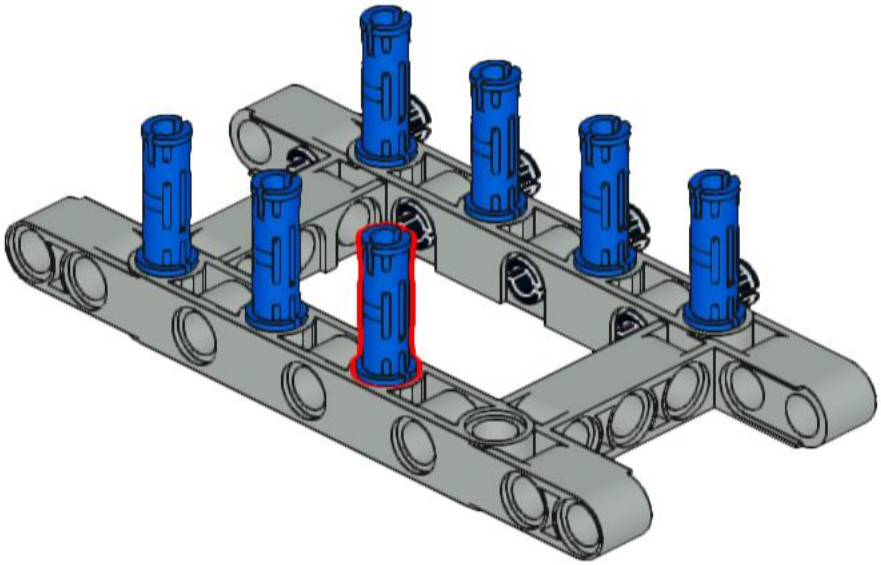

213

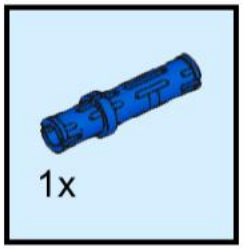

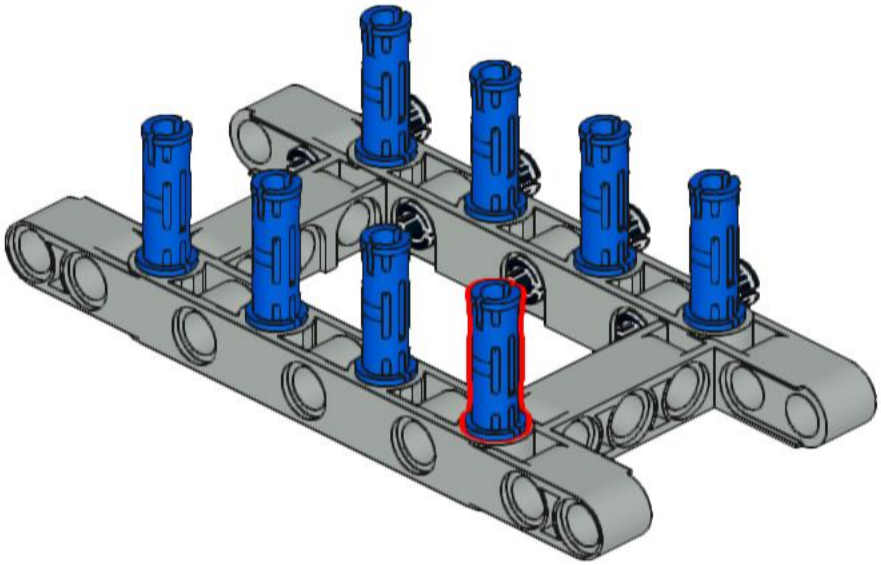

214

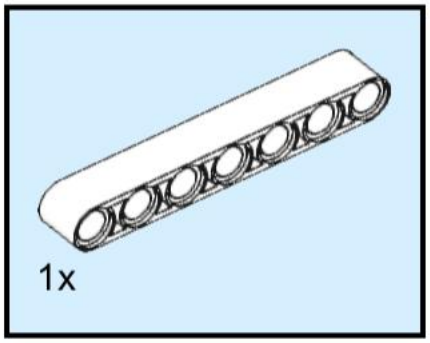

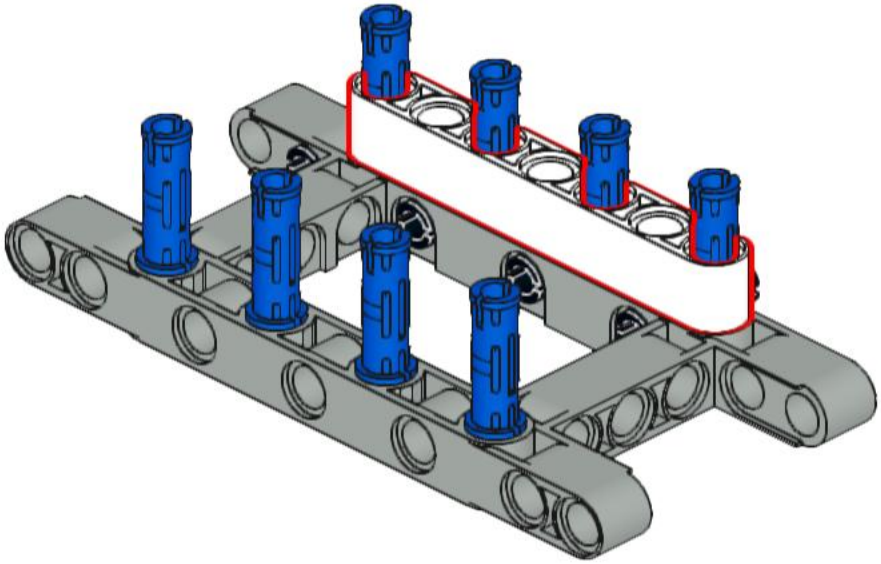

215

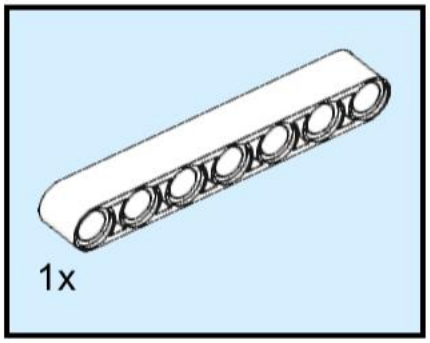

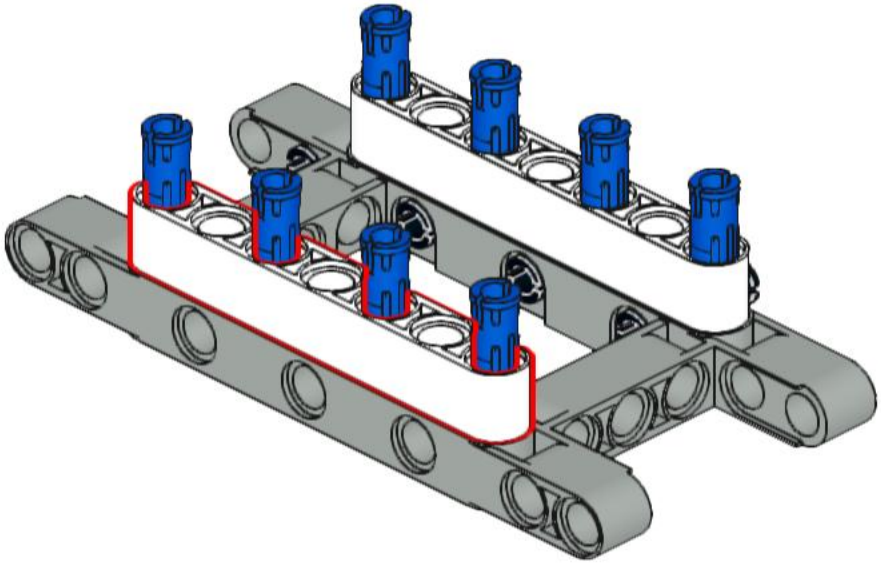

216

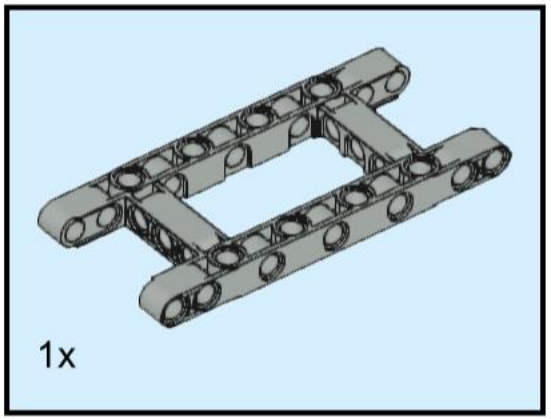

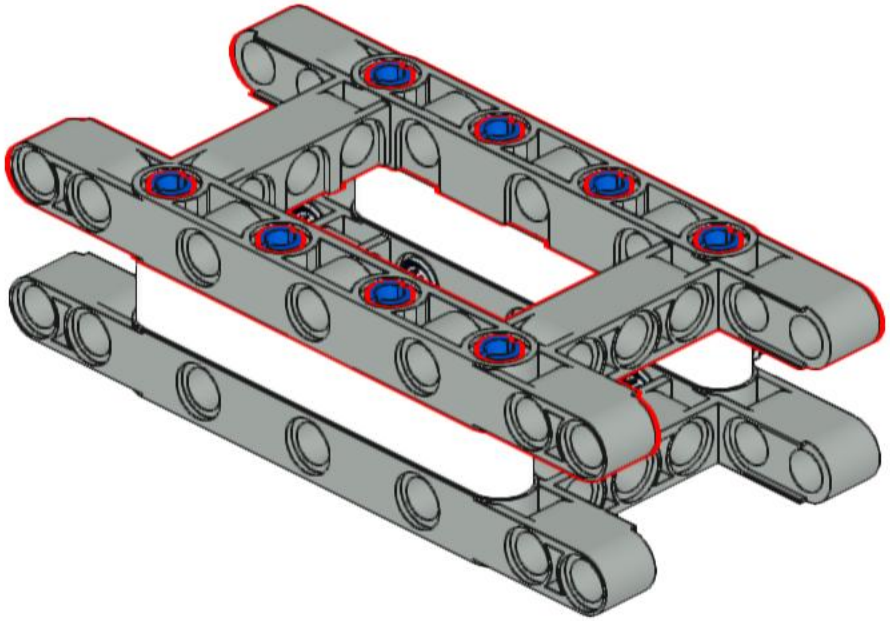

217

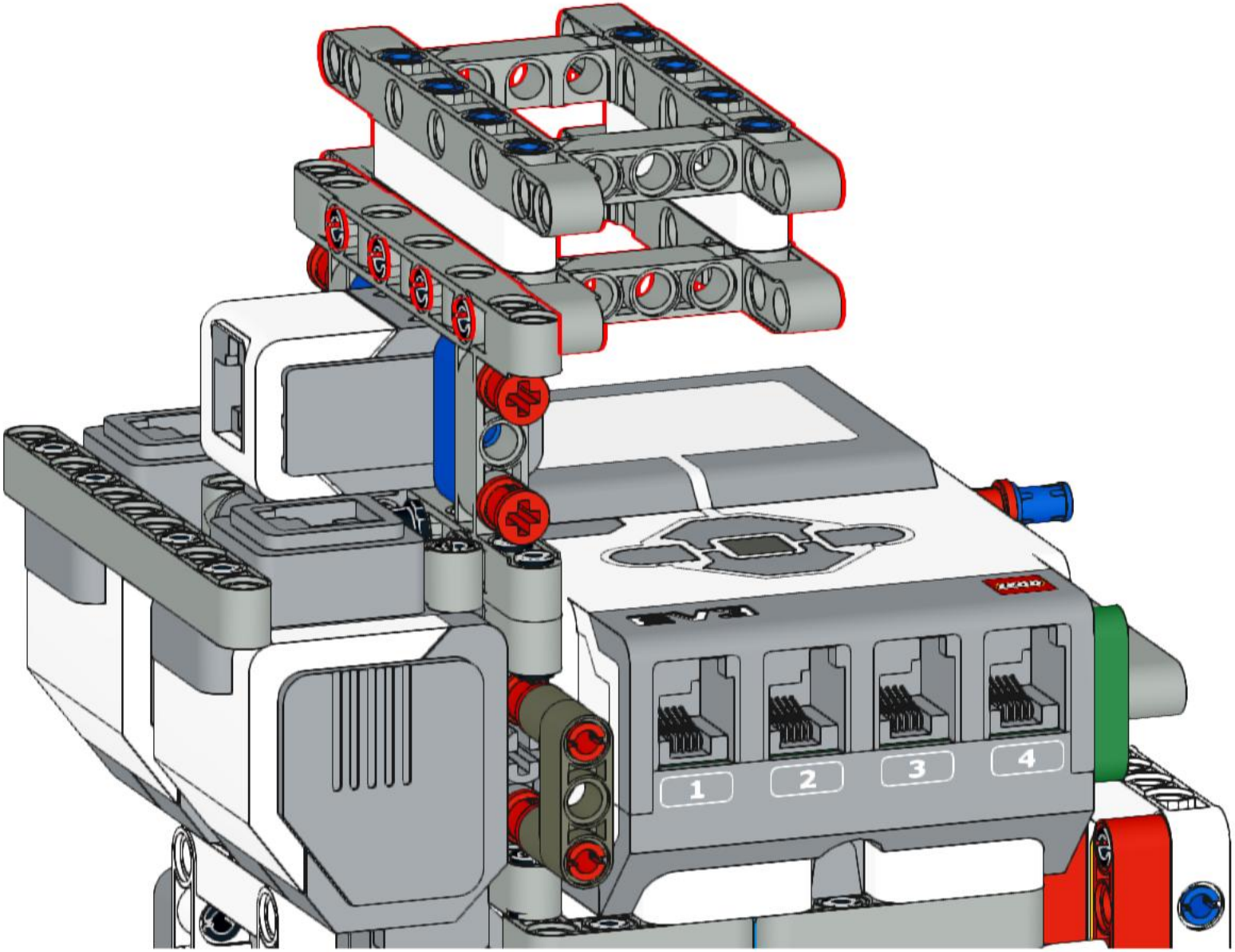

218

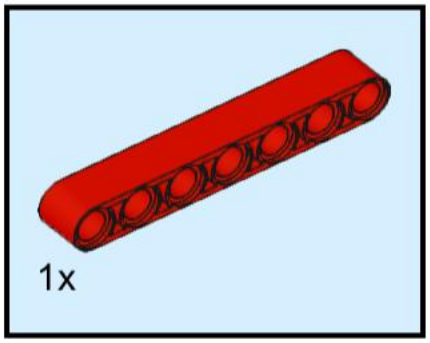

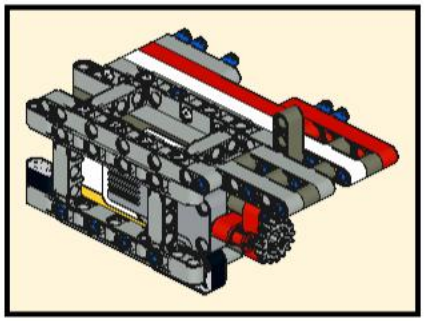

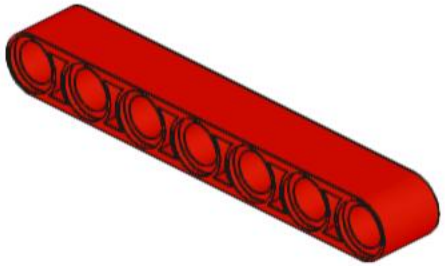

219

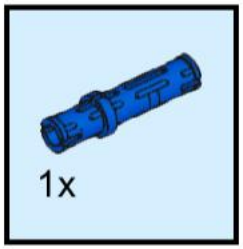

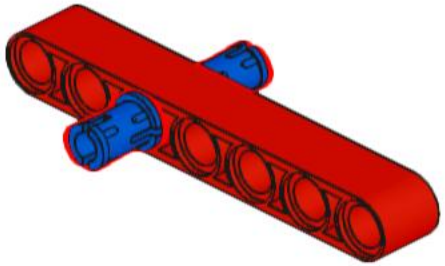

220

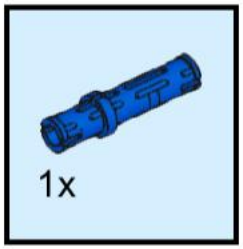

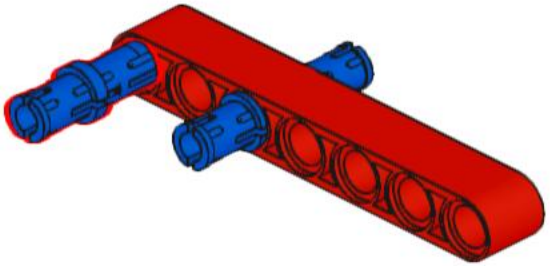

221

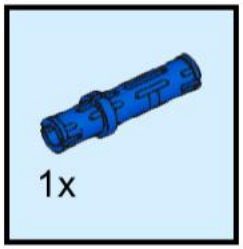

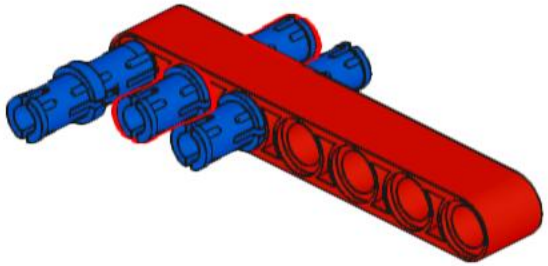

222

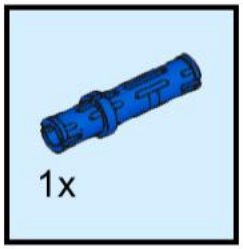

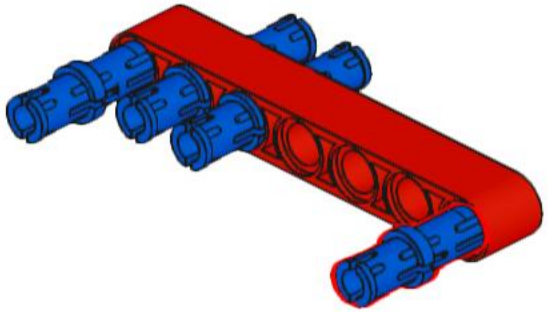

223

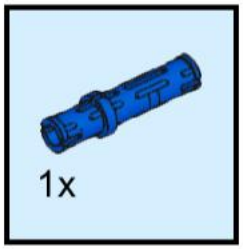

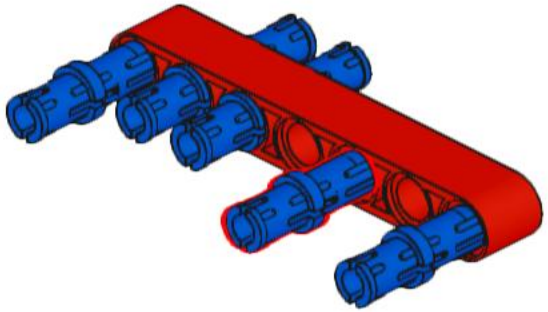

224

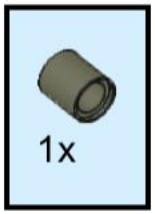

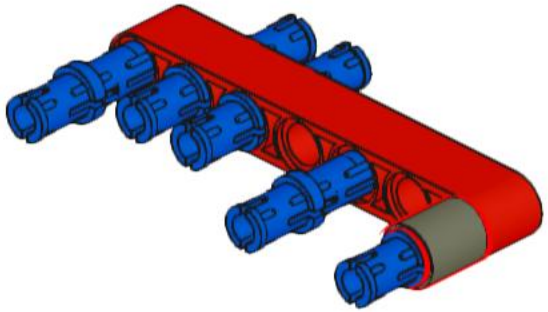

225

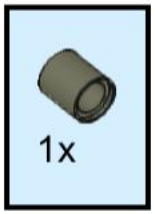

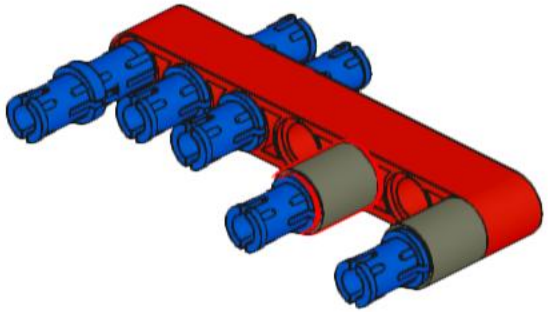

226

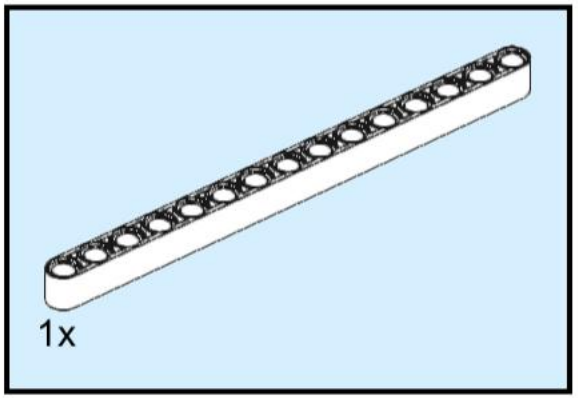

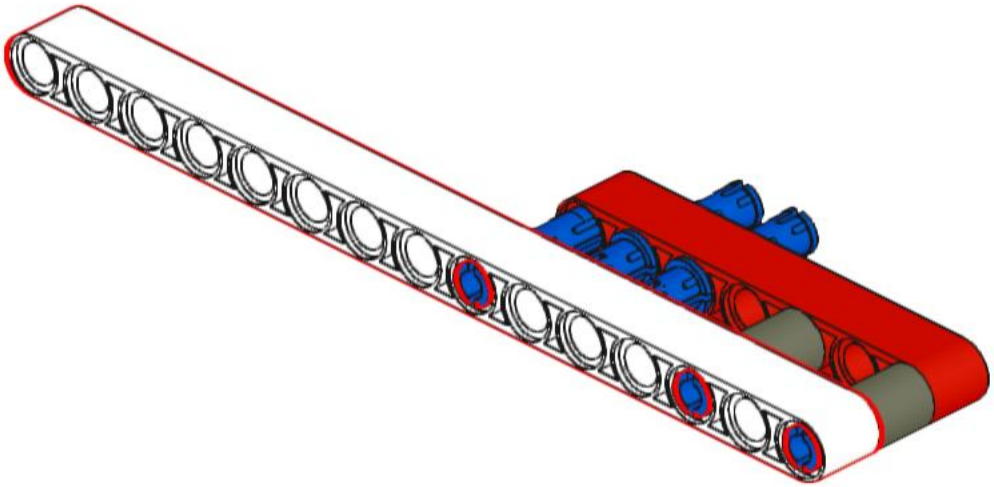

227

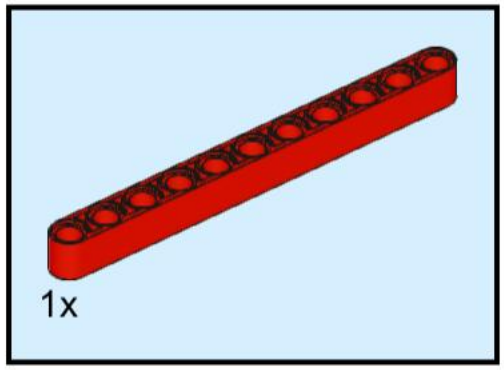

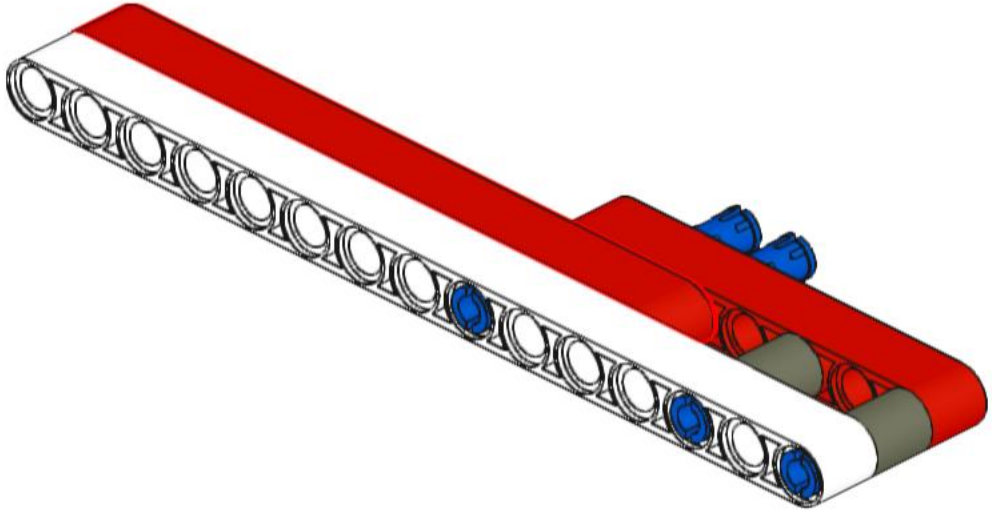

228

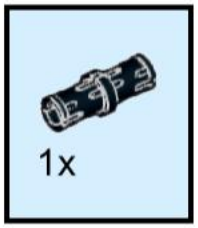

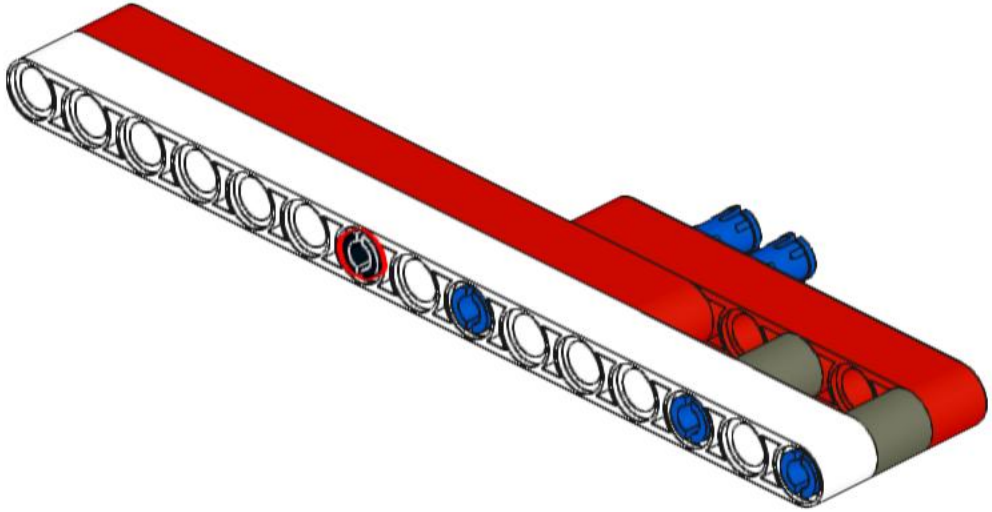

229

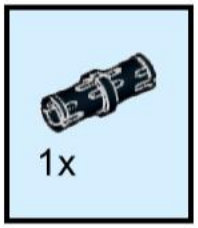

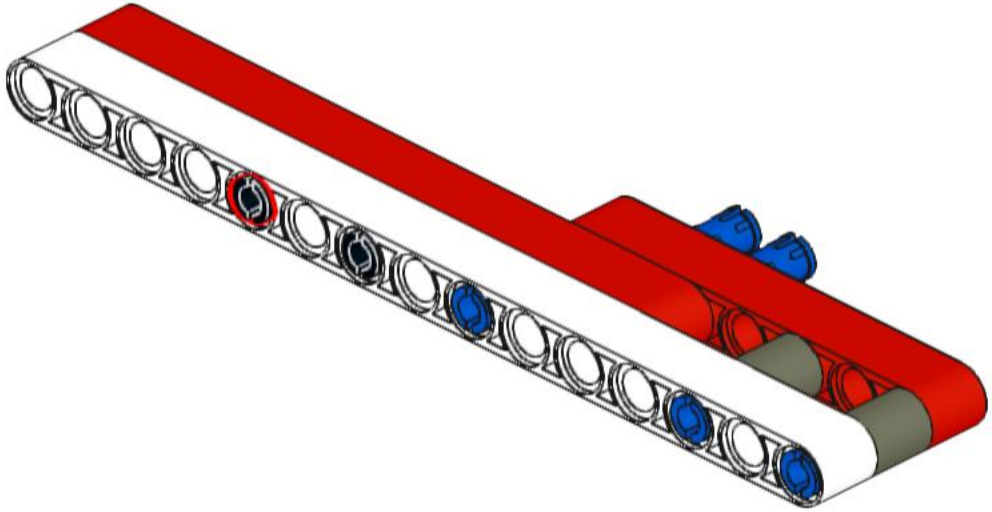

230

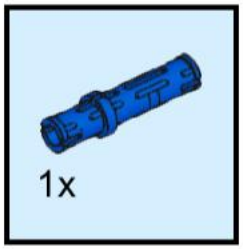

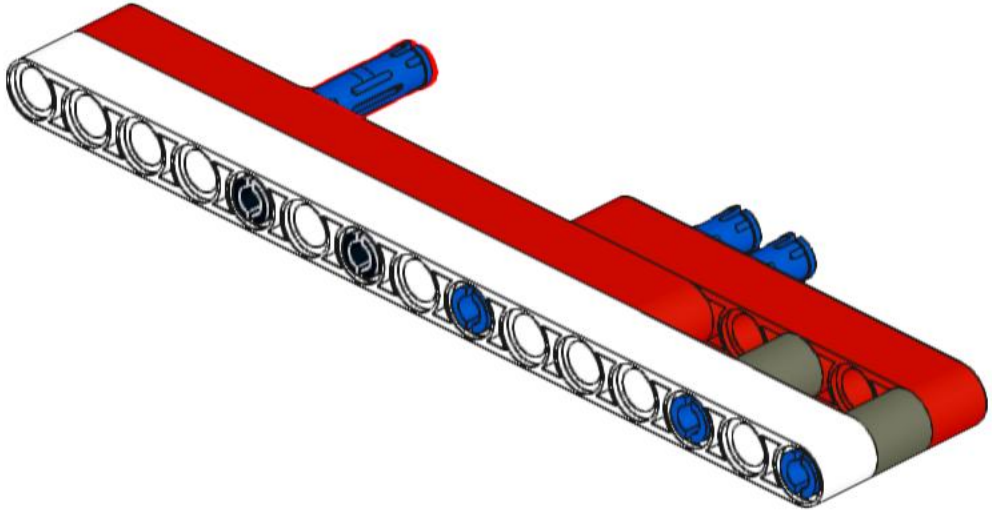

231

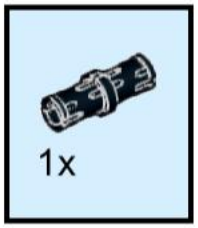

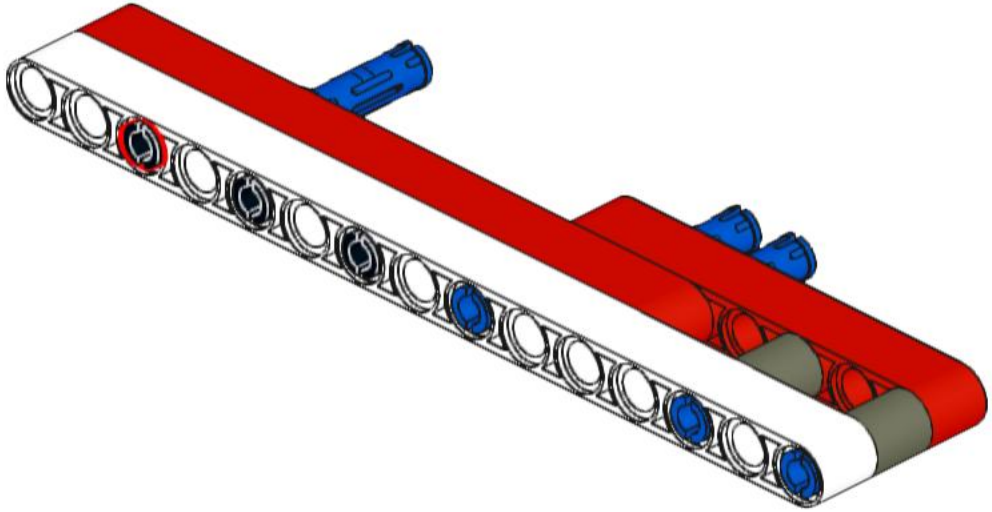

232

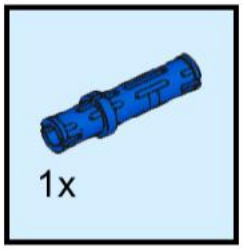

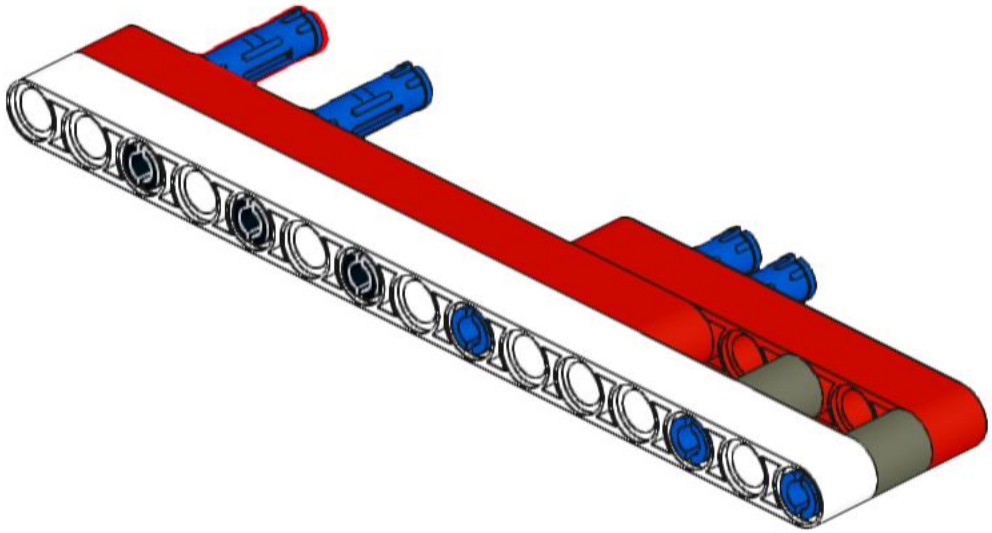

233

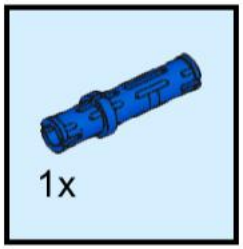

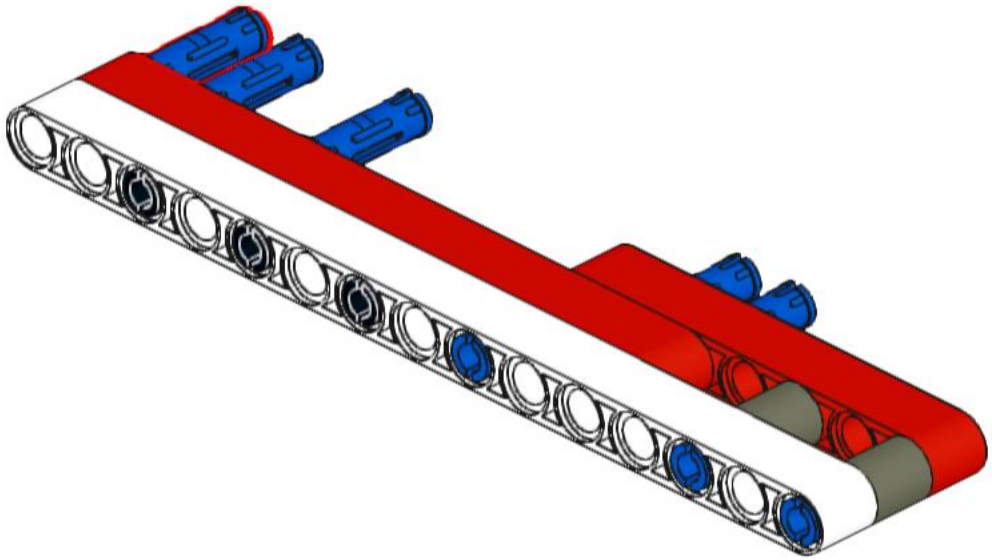

234

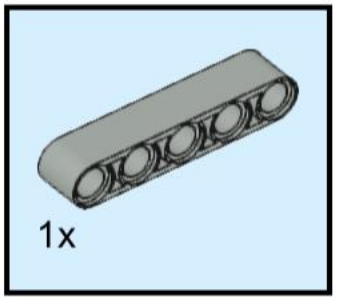

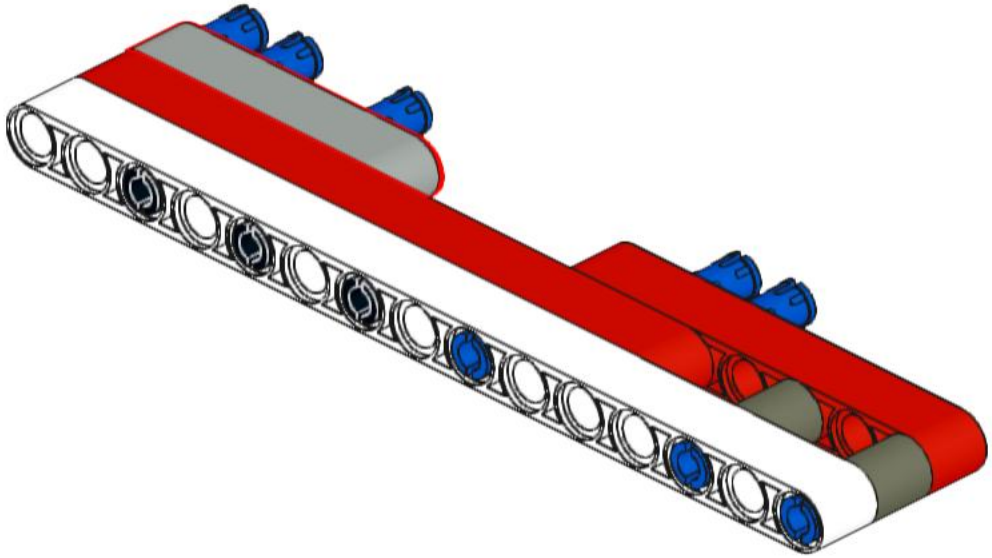

235

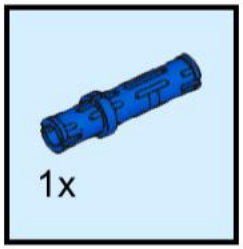

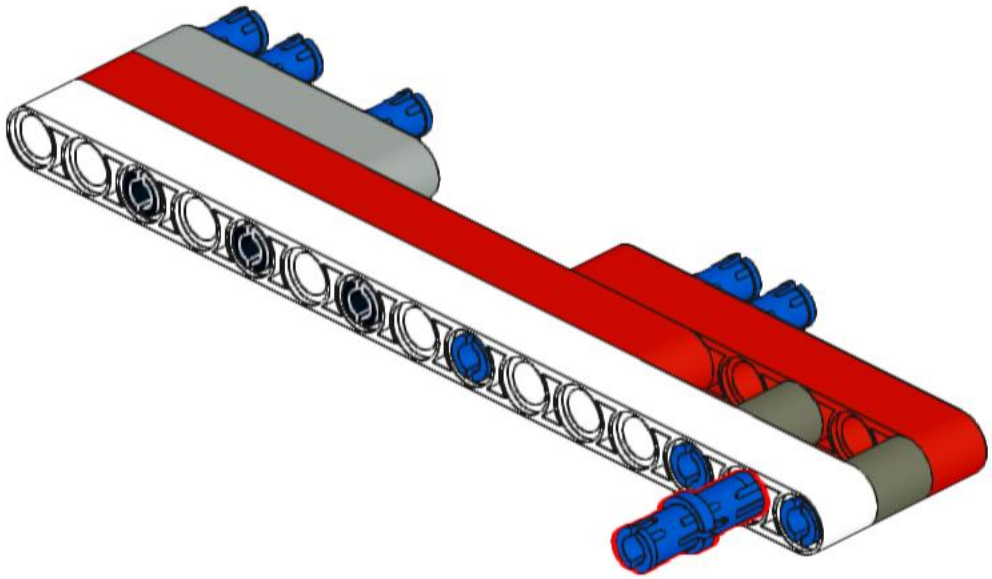

236

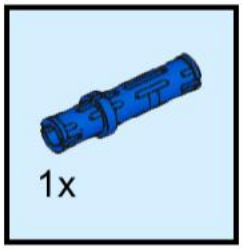

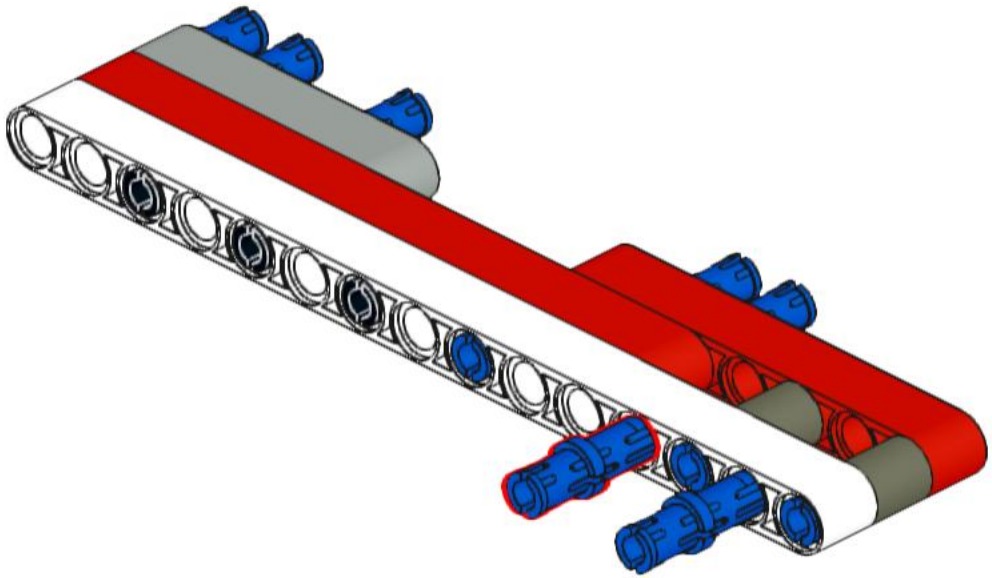

237

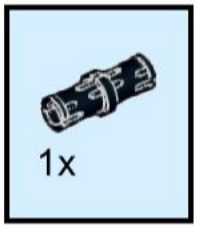

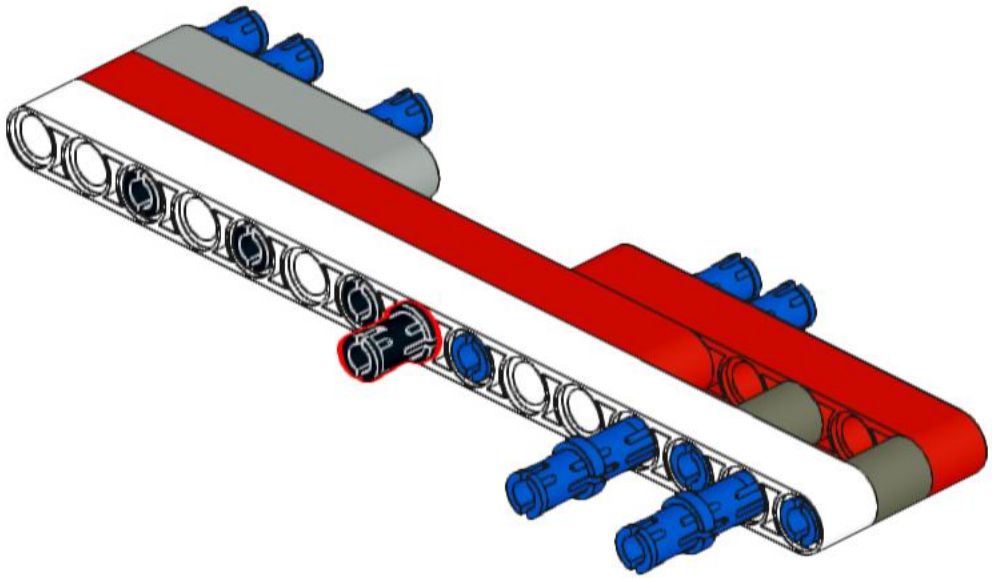

238

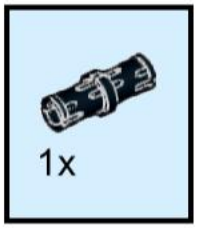

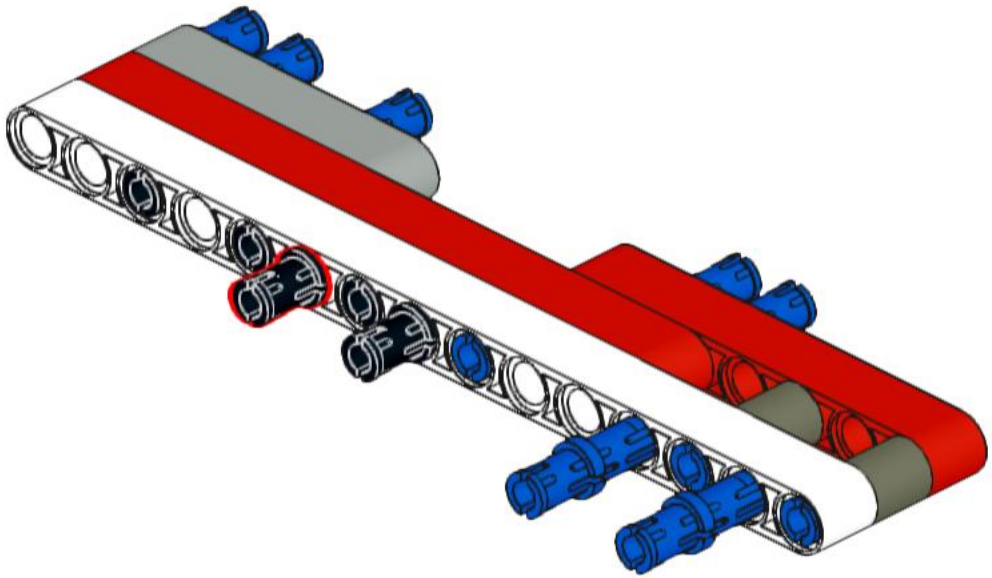

239

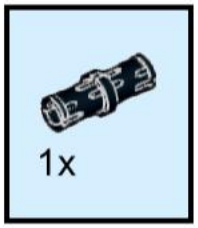

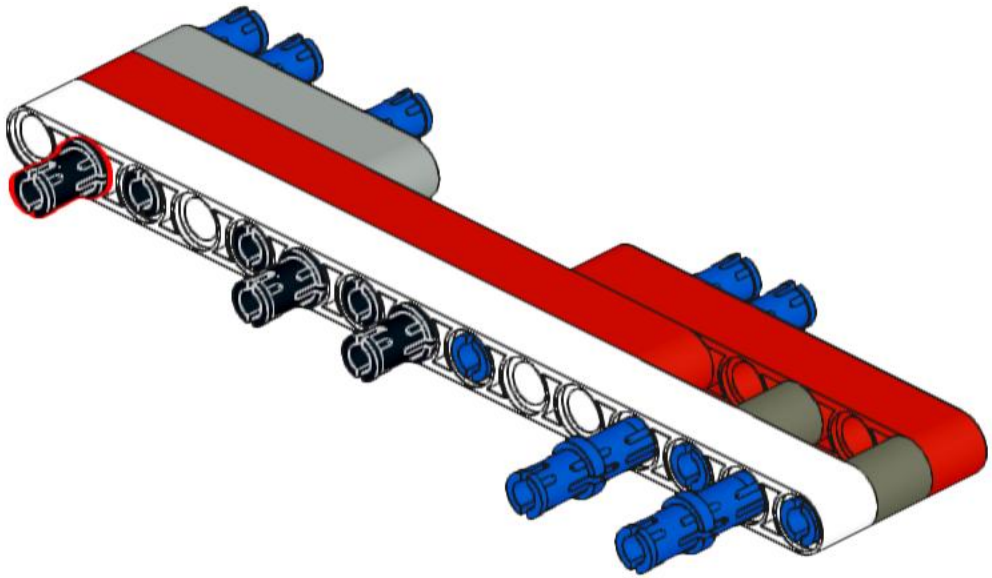

240

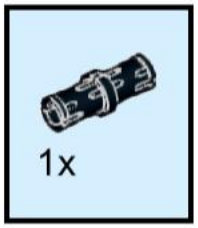

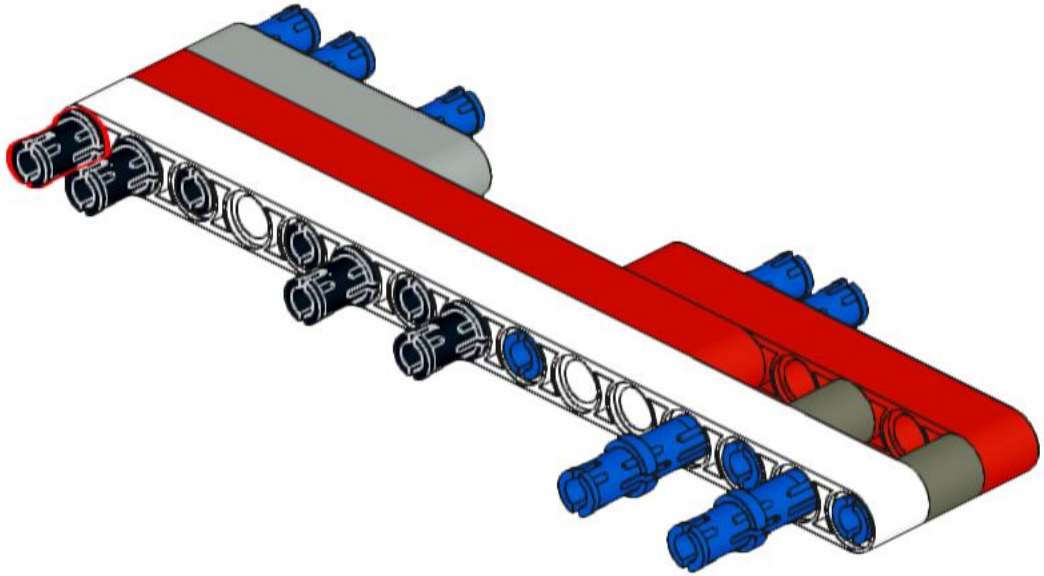

241

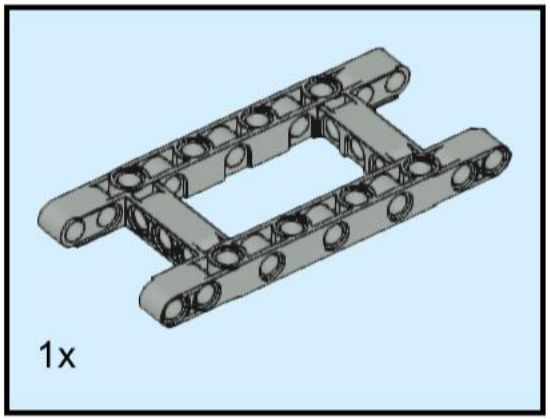

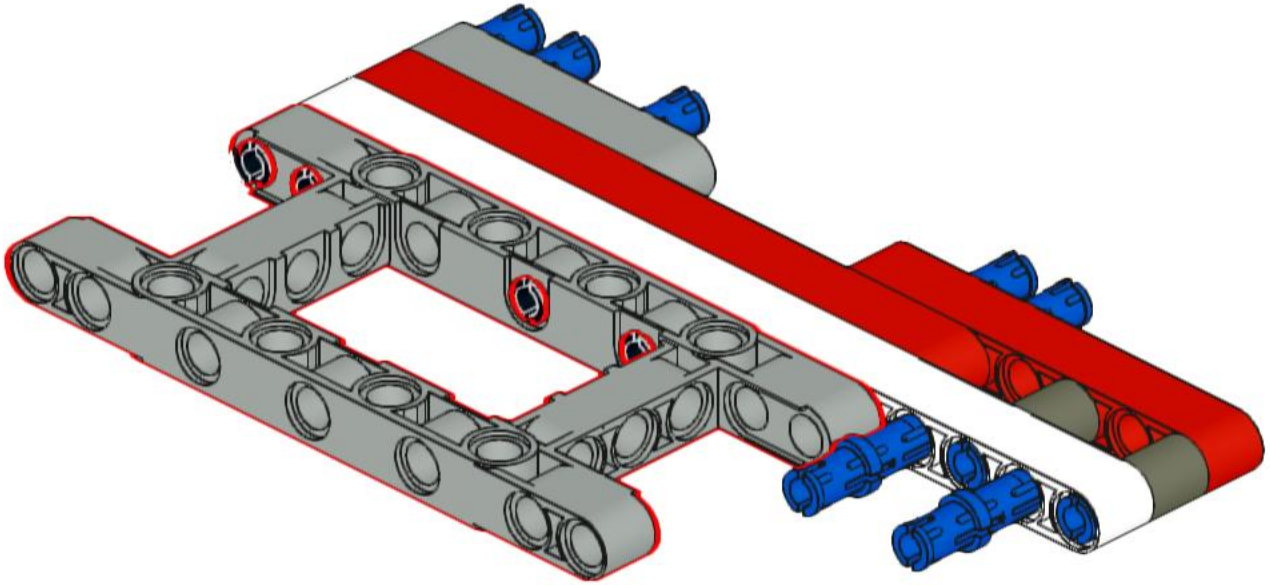

242

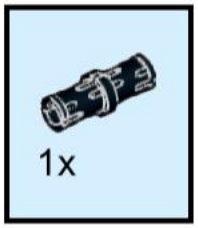

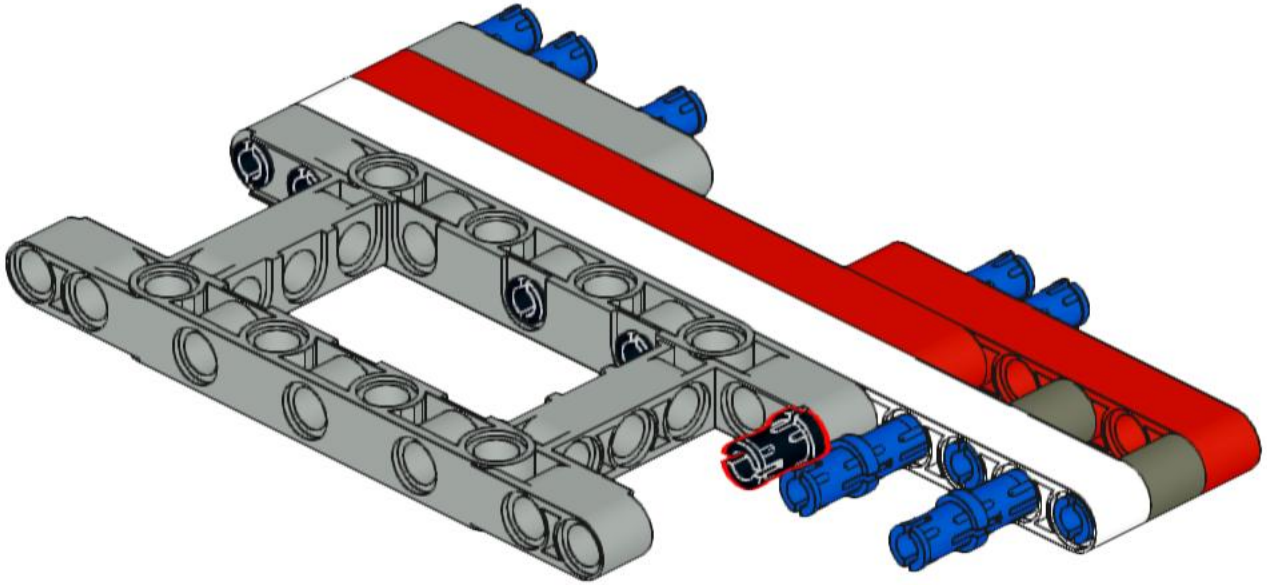

243

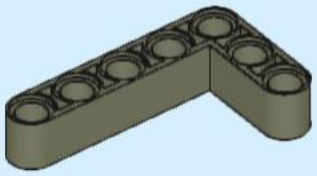

1x

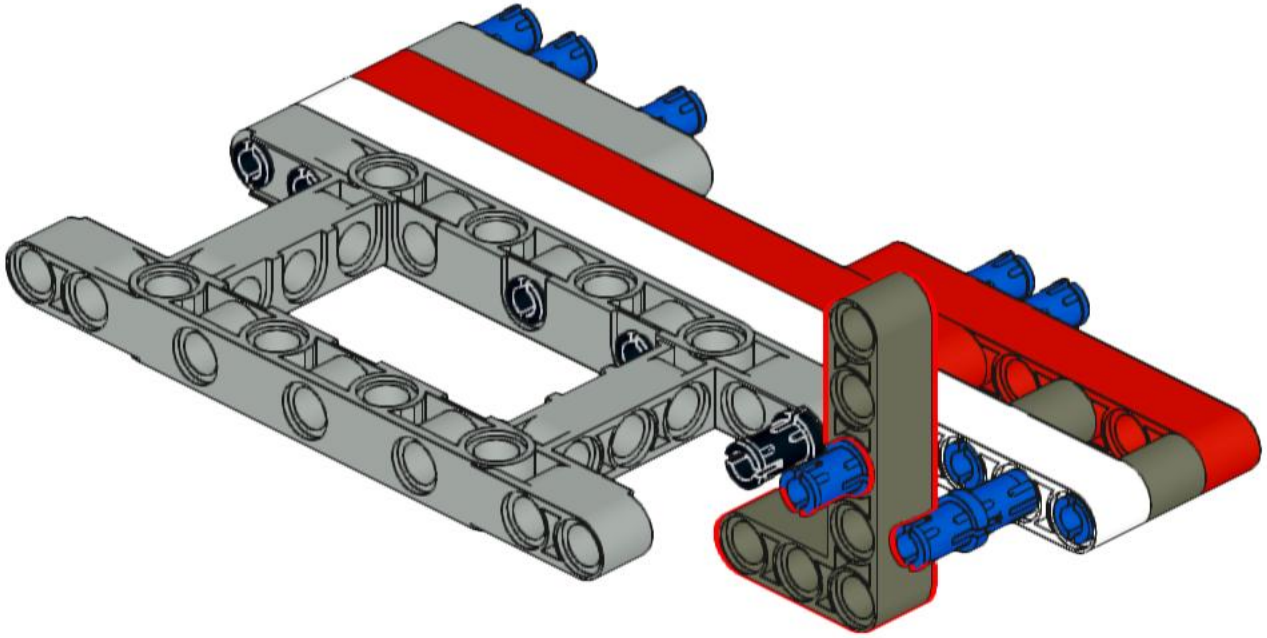

244

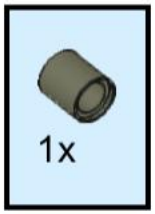

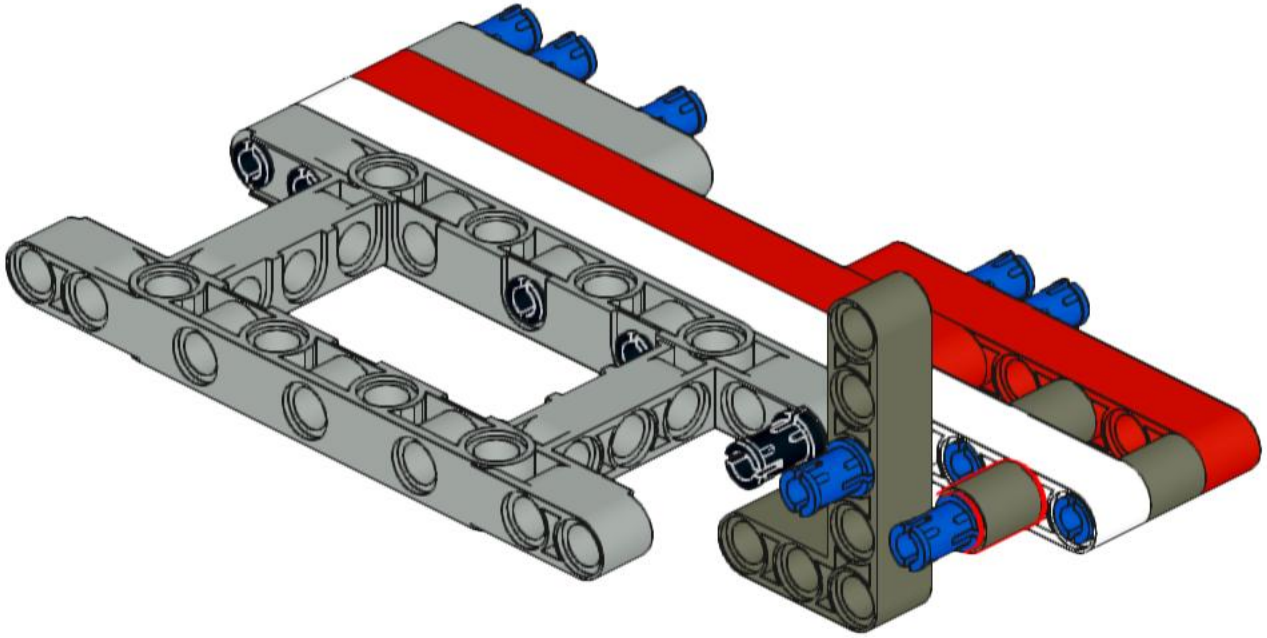

245

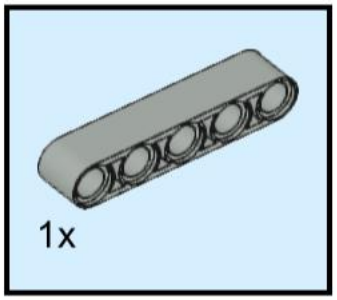

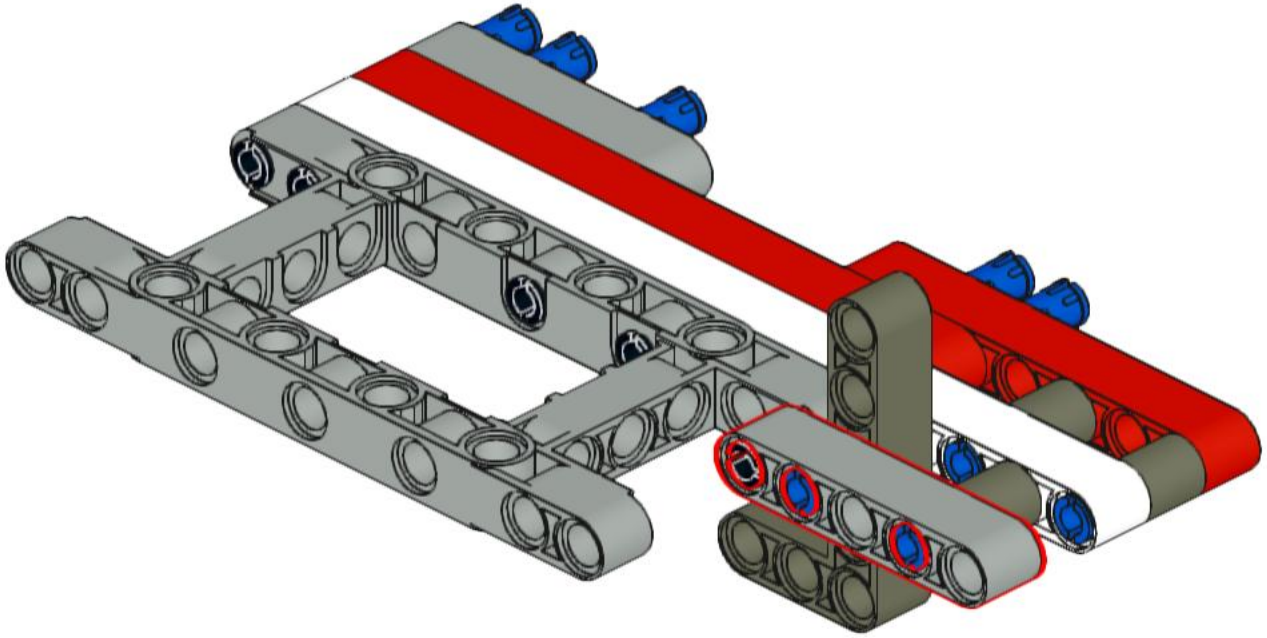

246

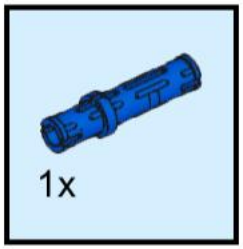

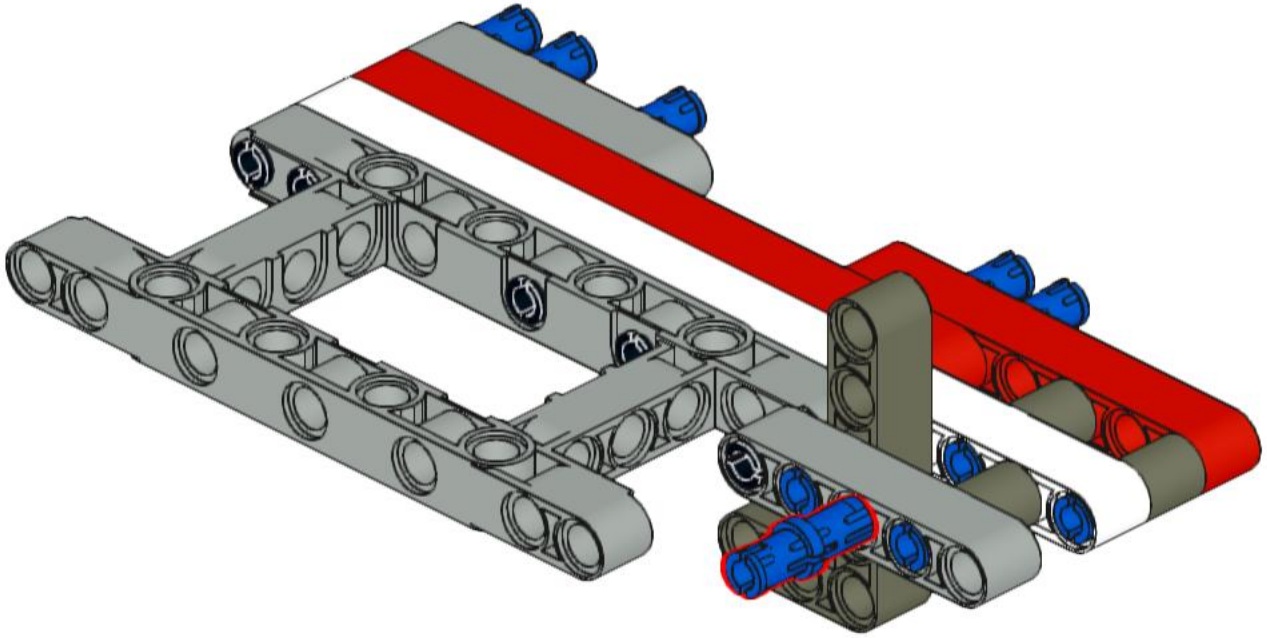

247

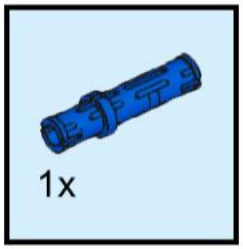

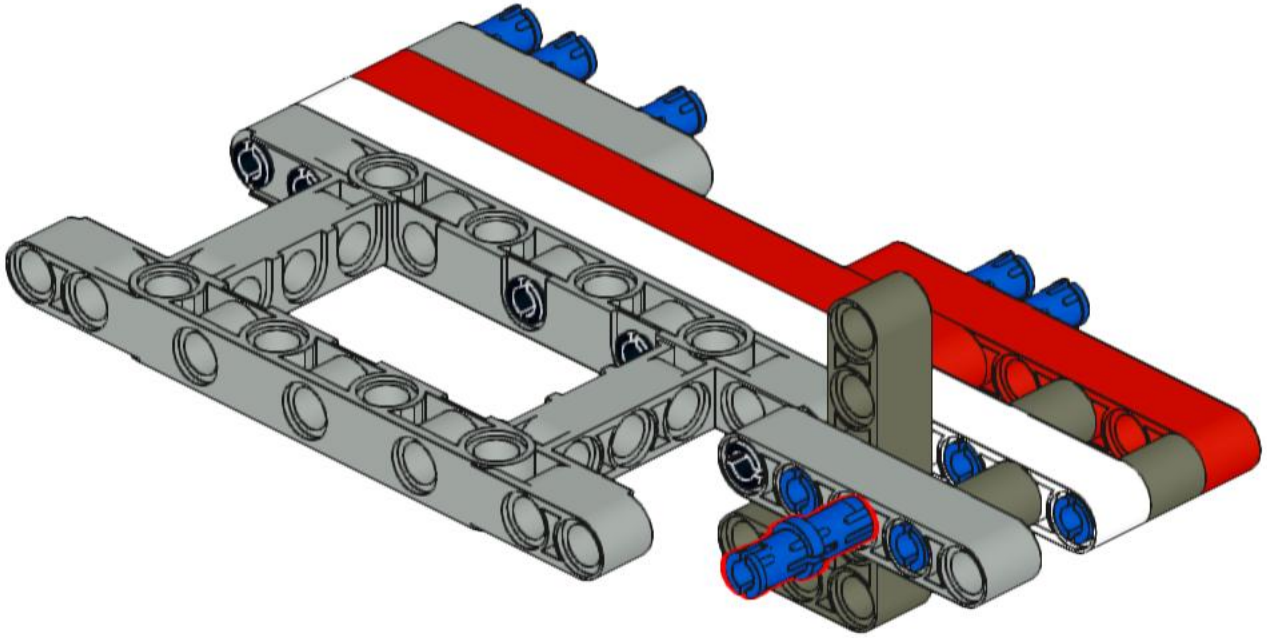

248

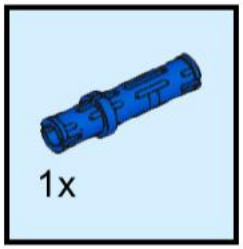

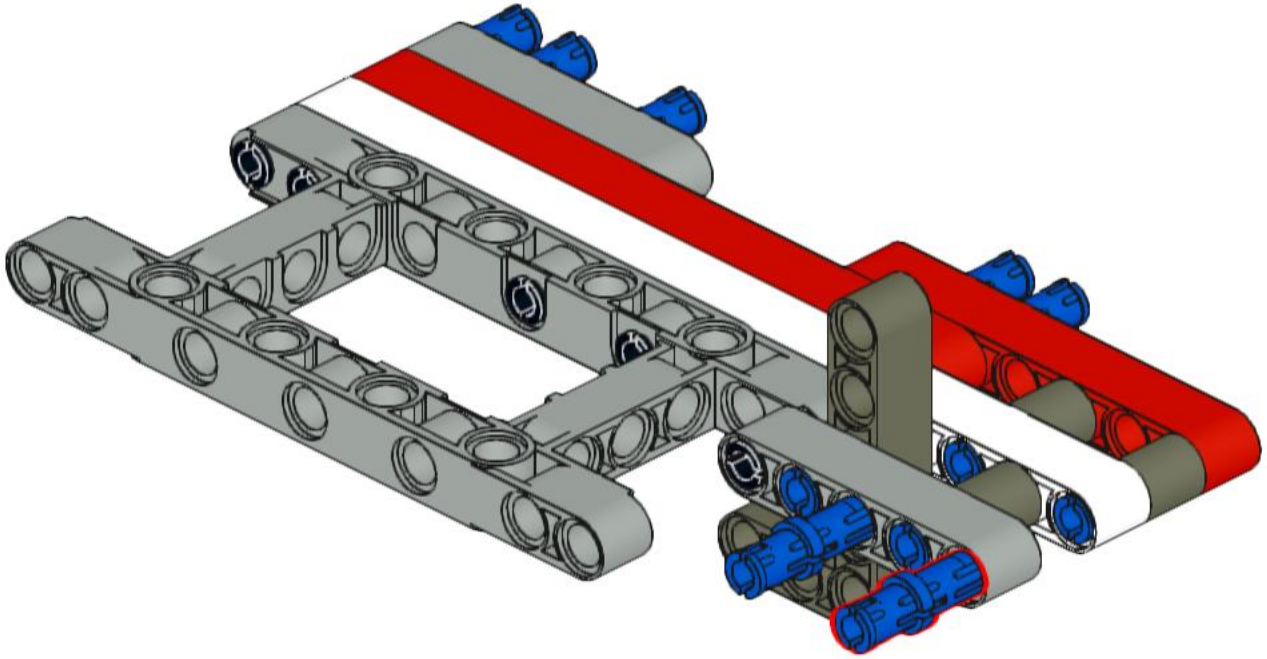

249

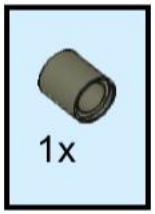

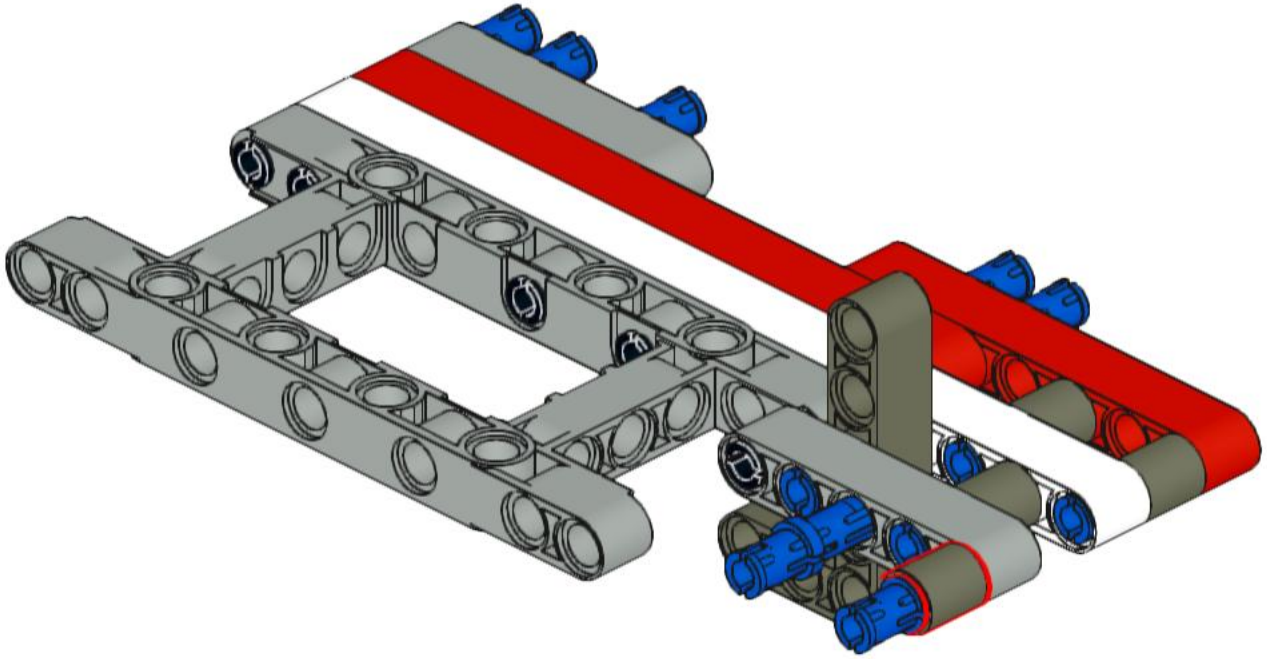

250

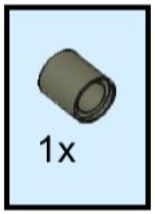

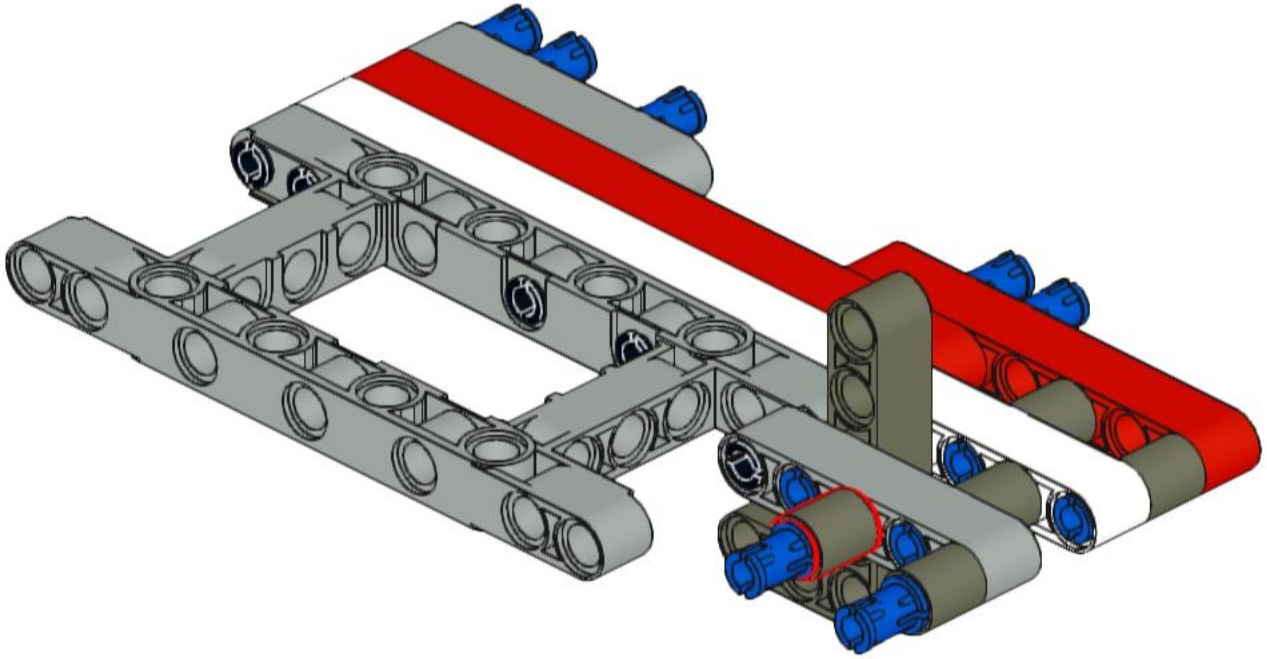

251

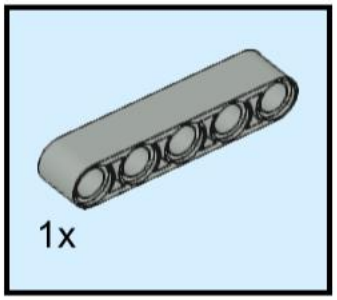

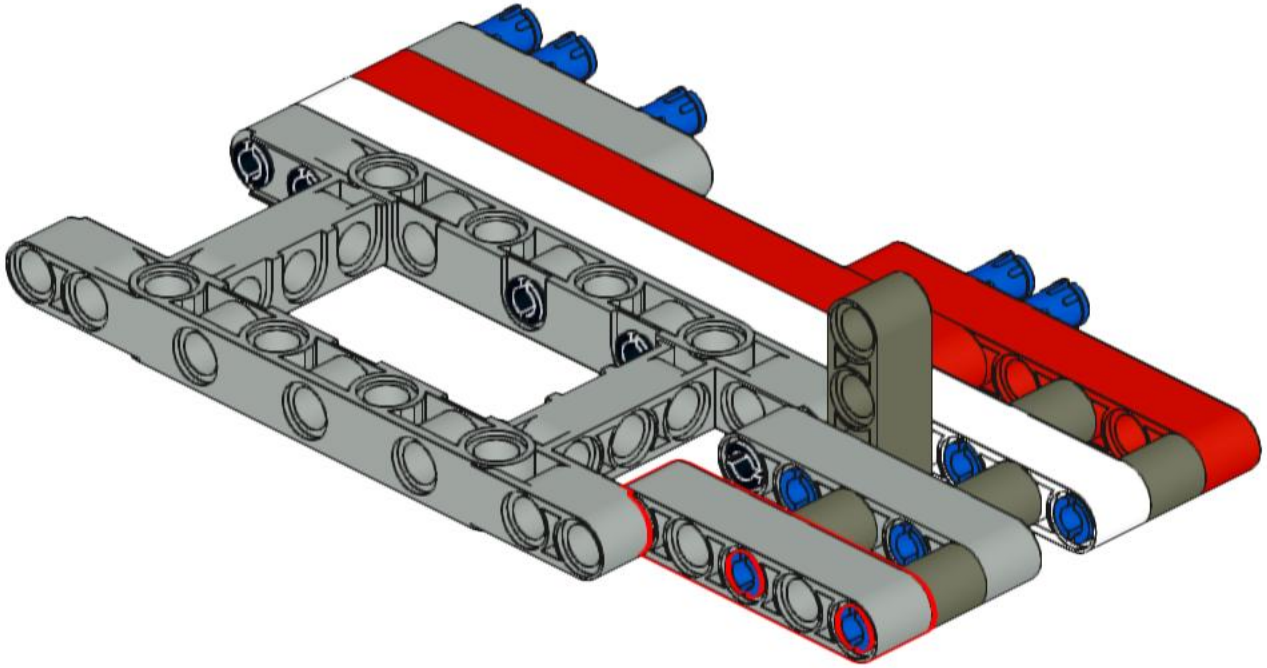

252

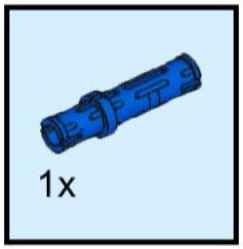

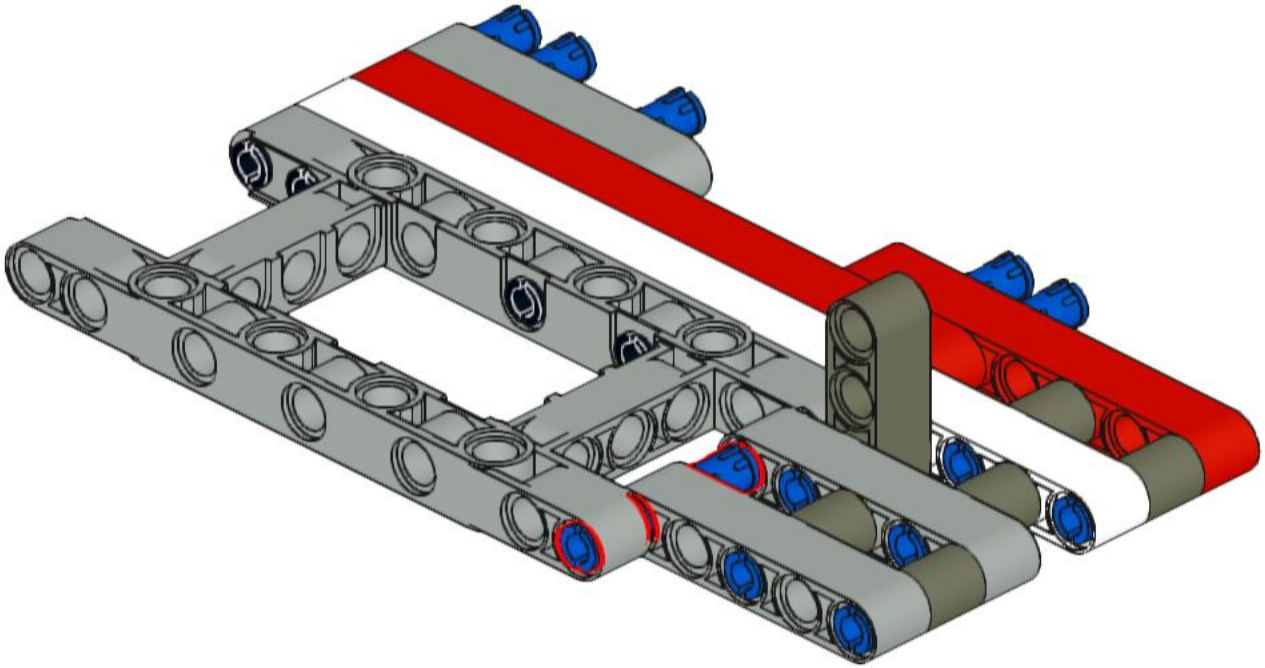

253

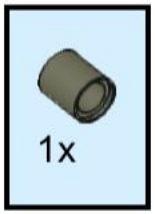

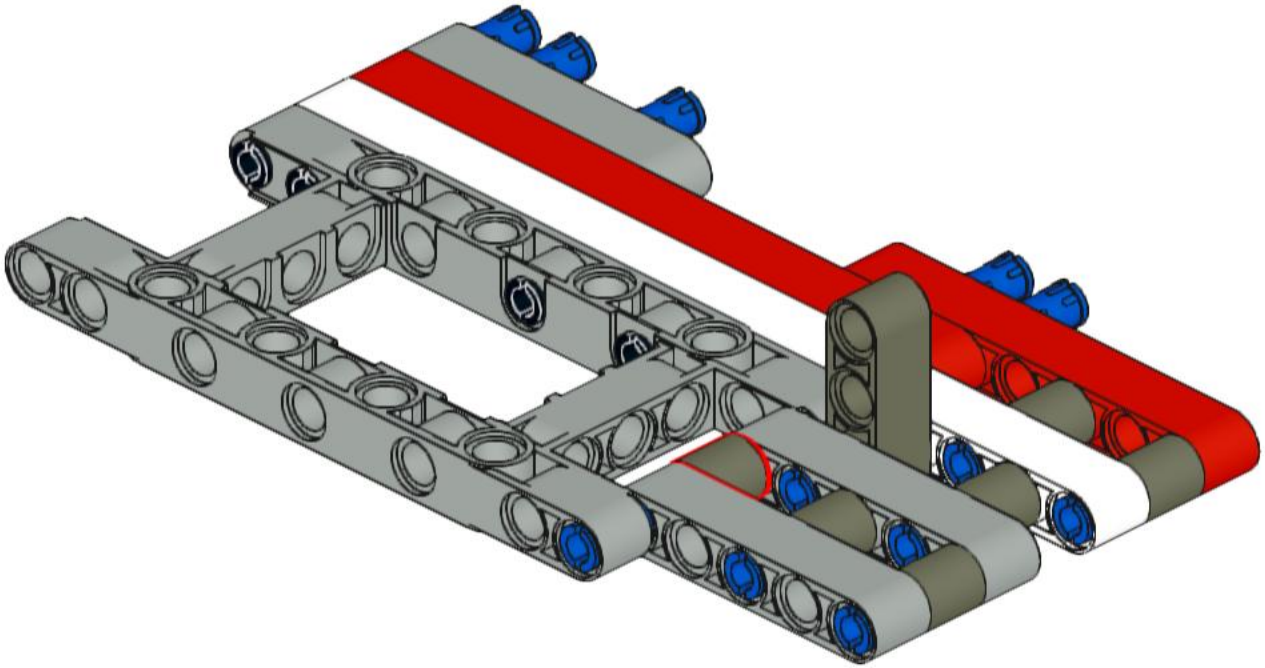

254

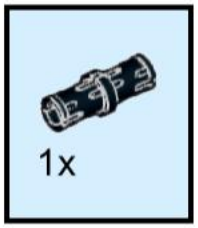

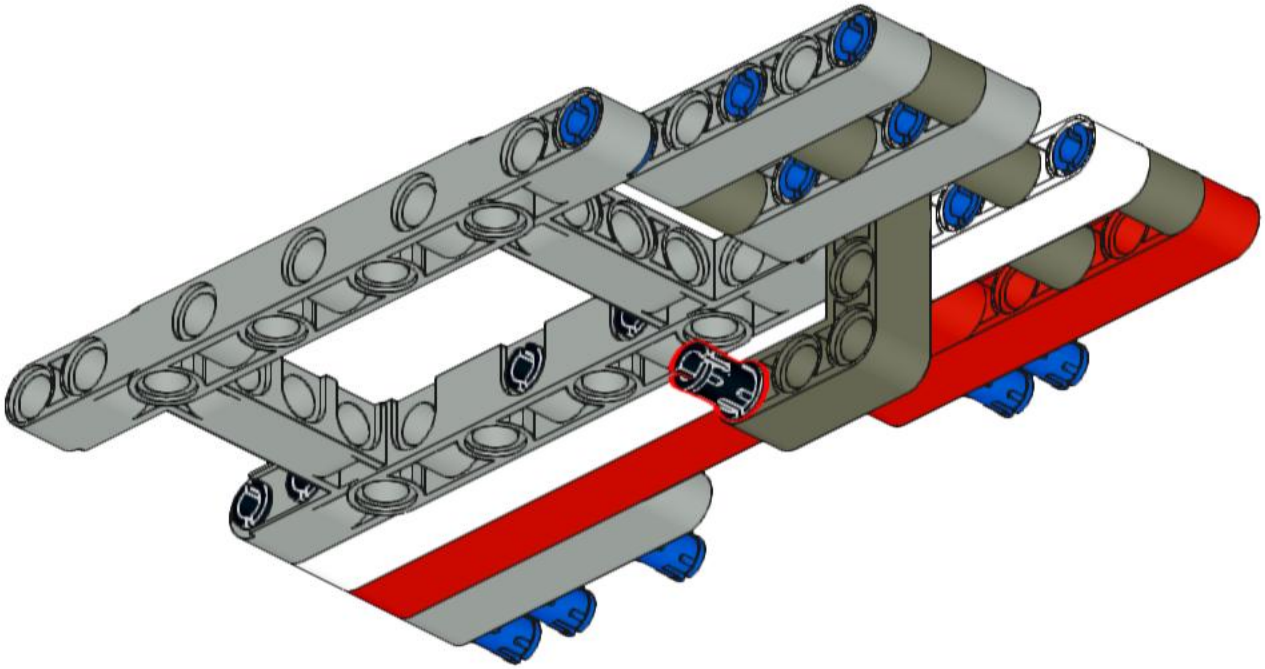

255

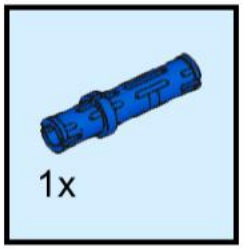

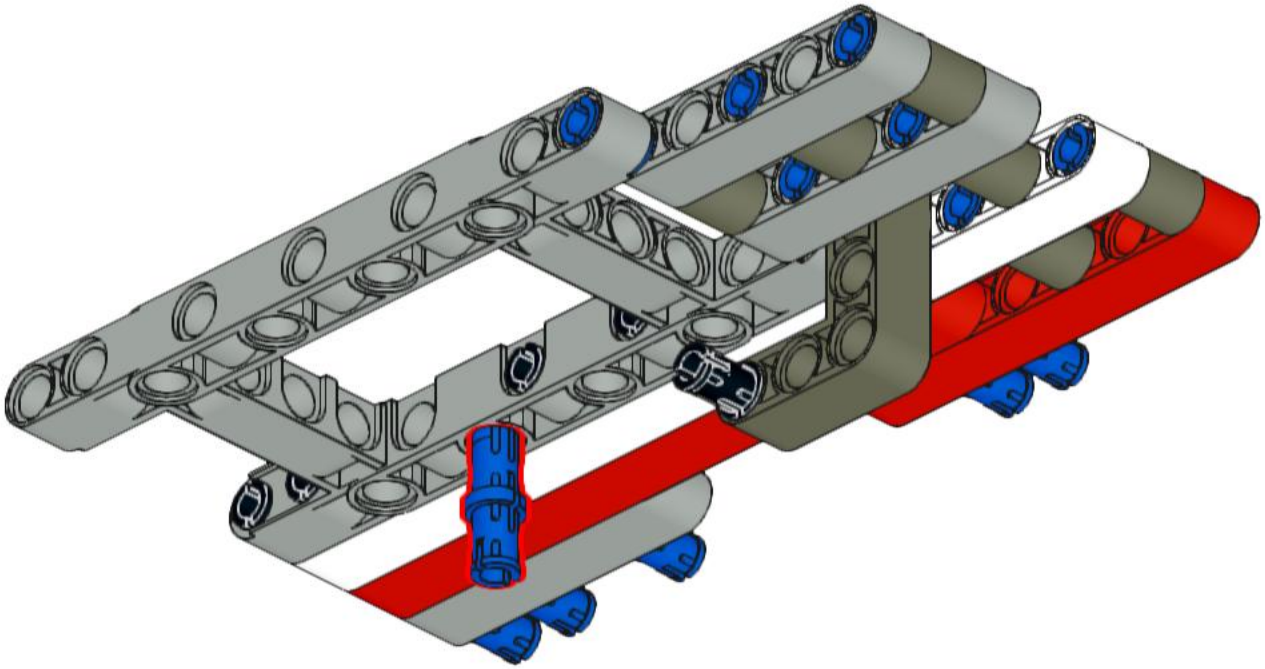

256

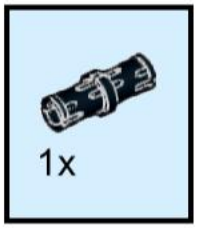

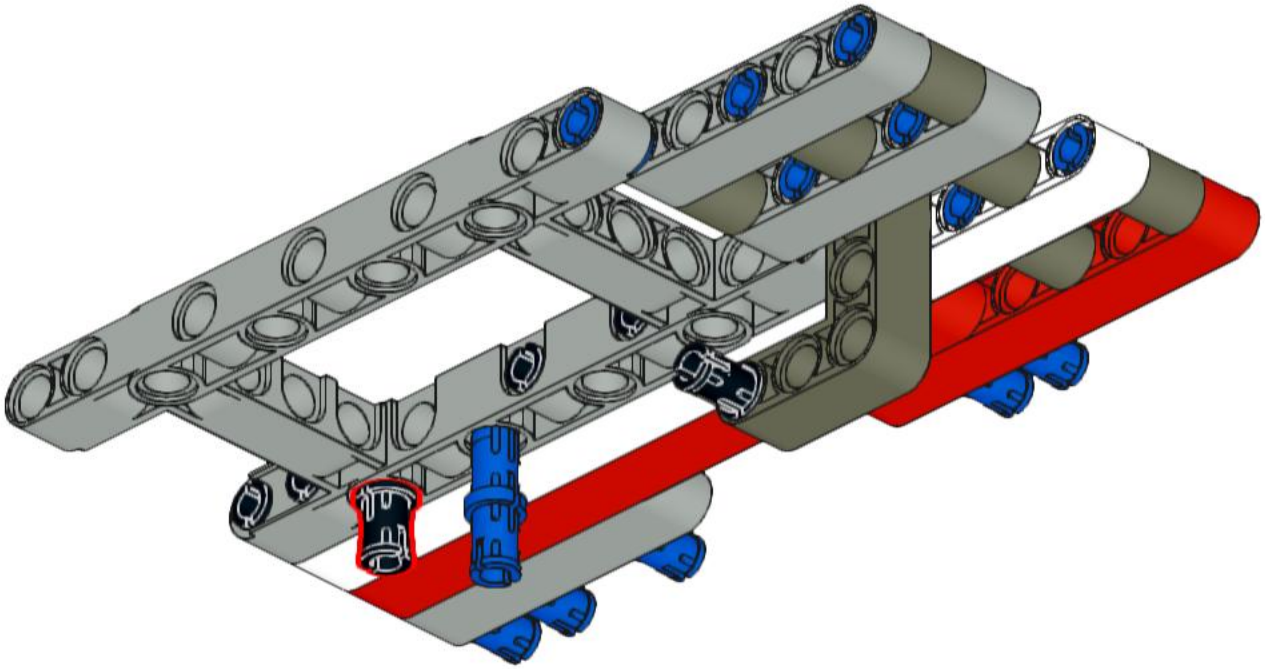

257

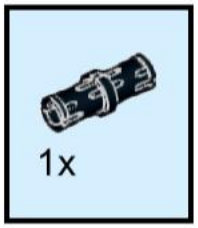

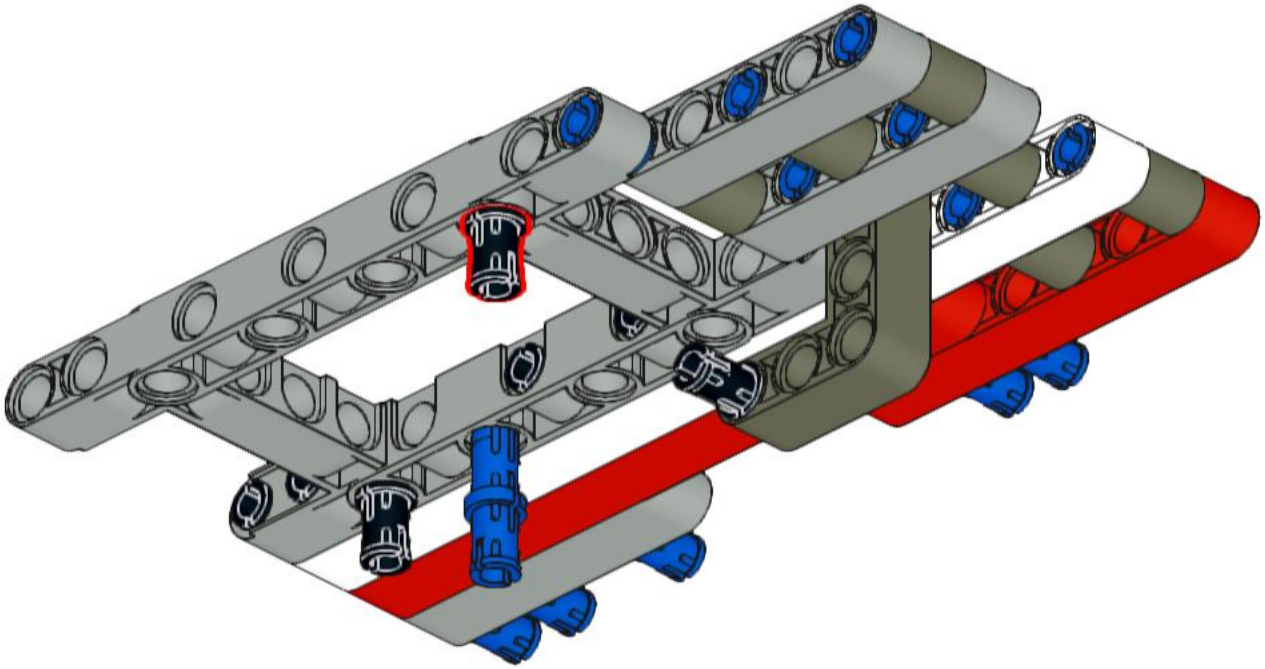

258

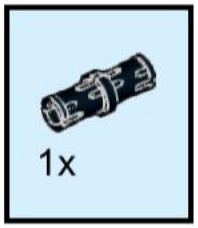

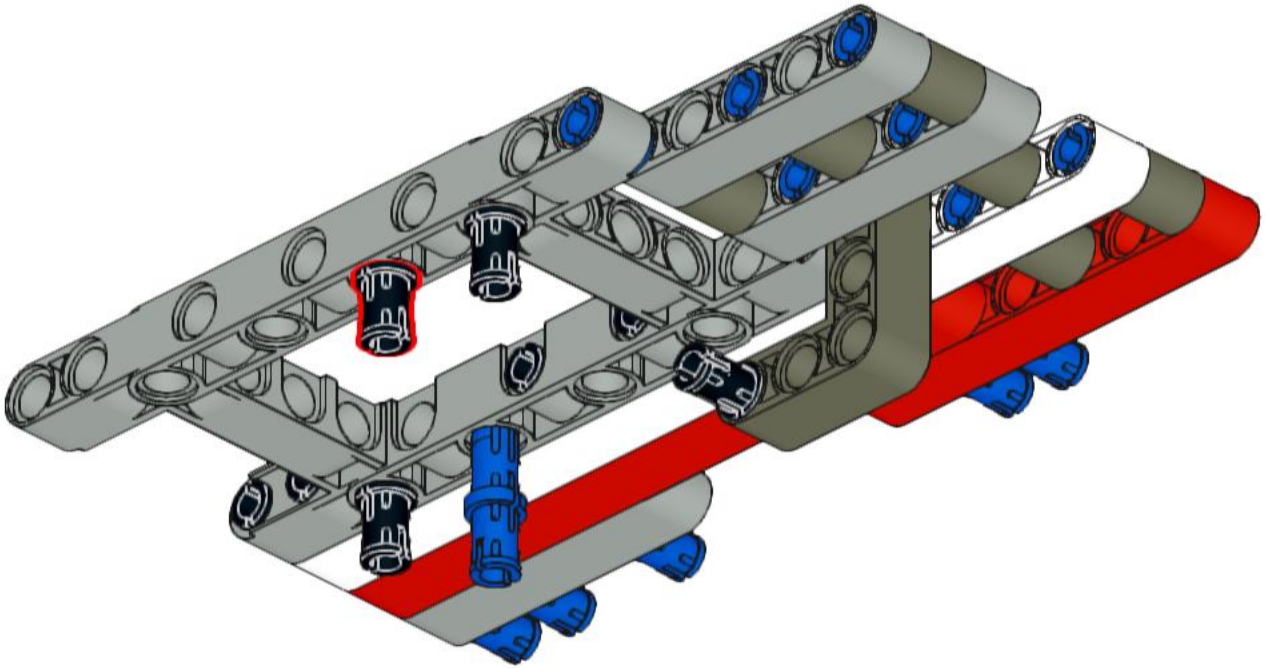

259

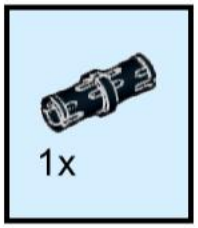

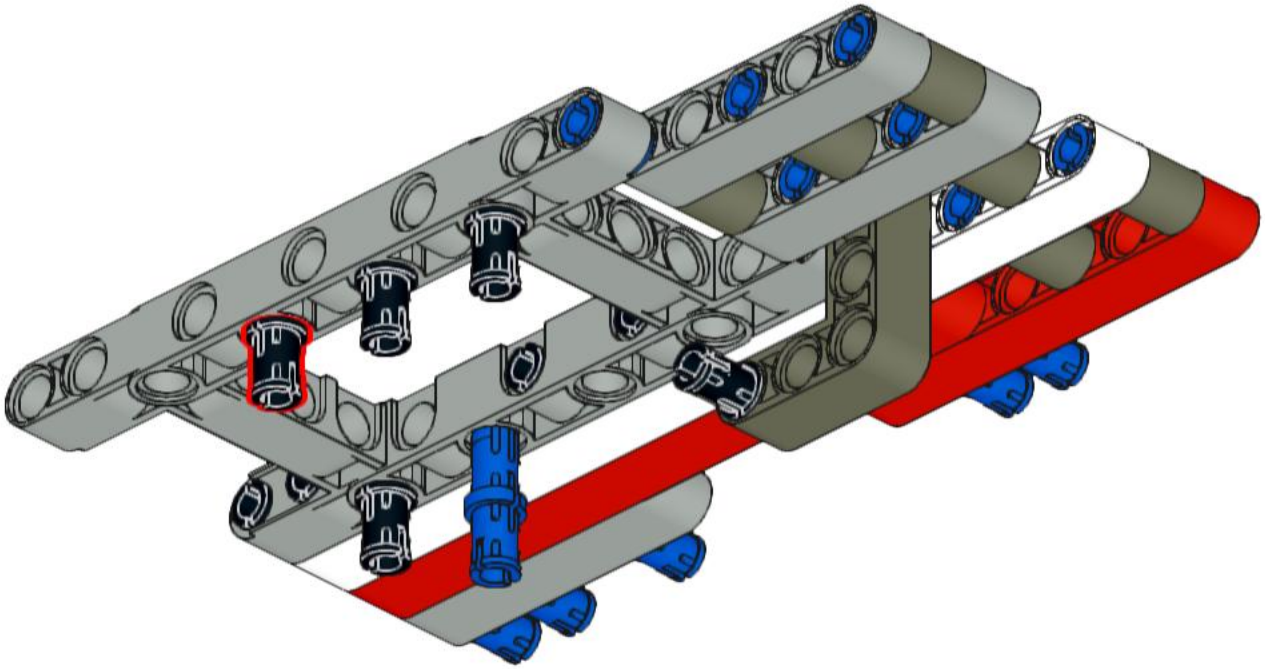

260

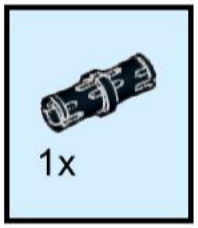

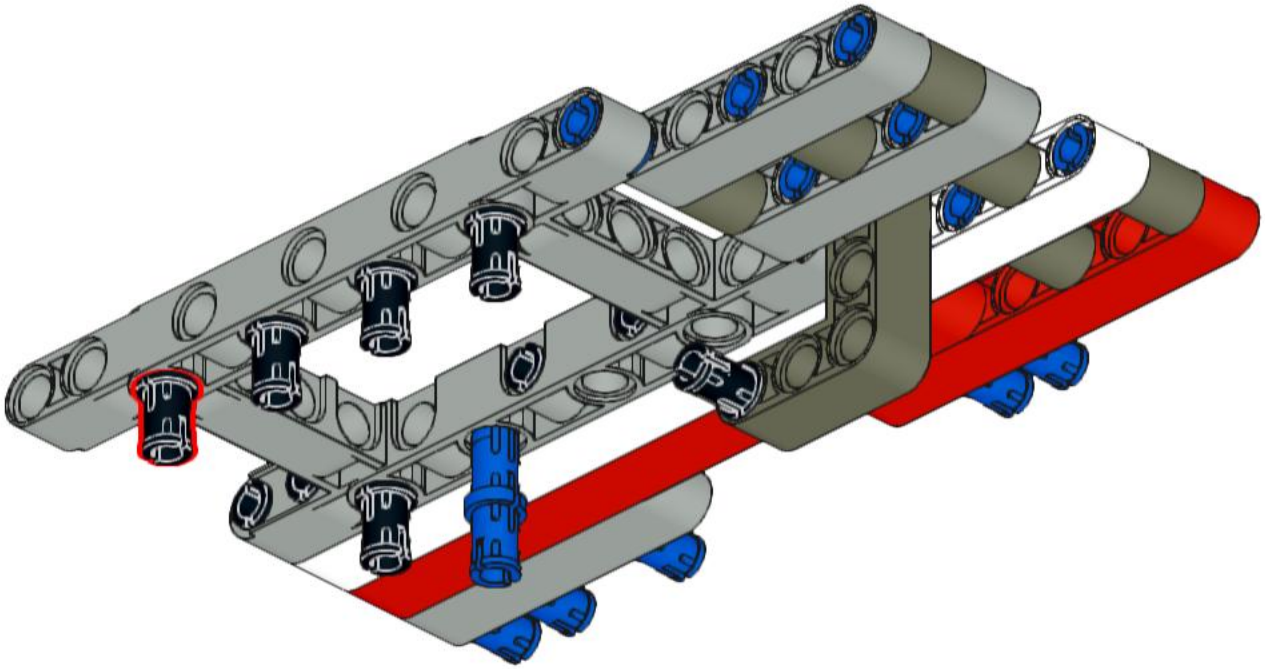

261

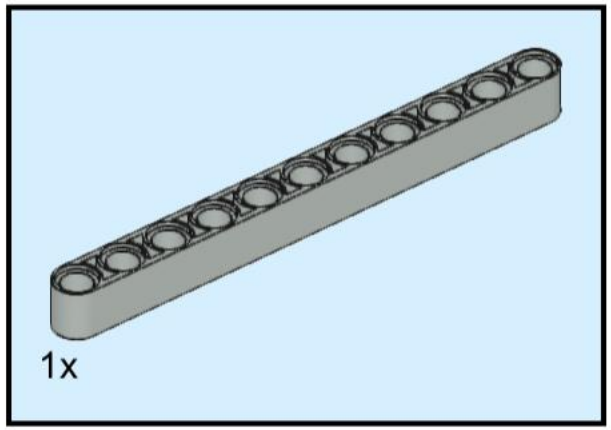

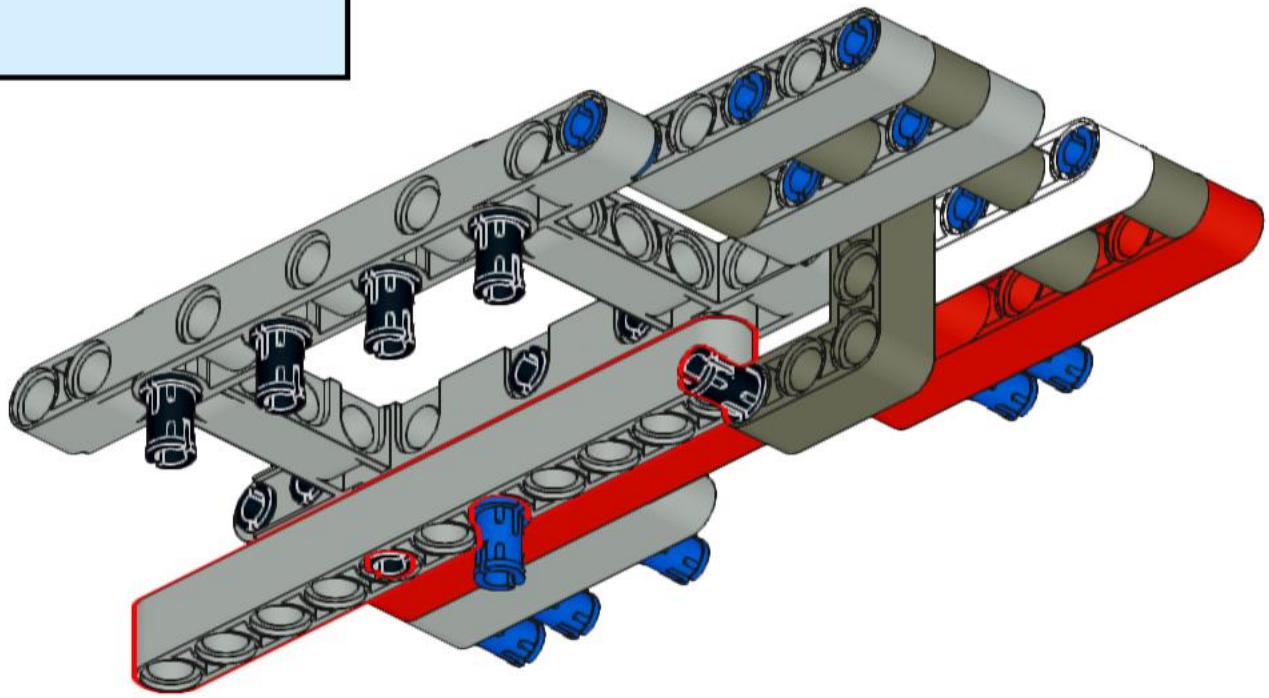

262

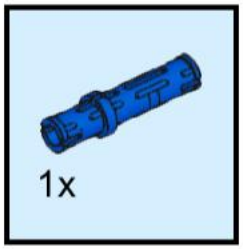

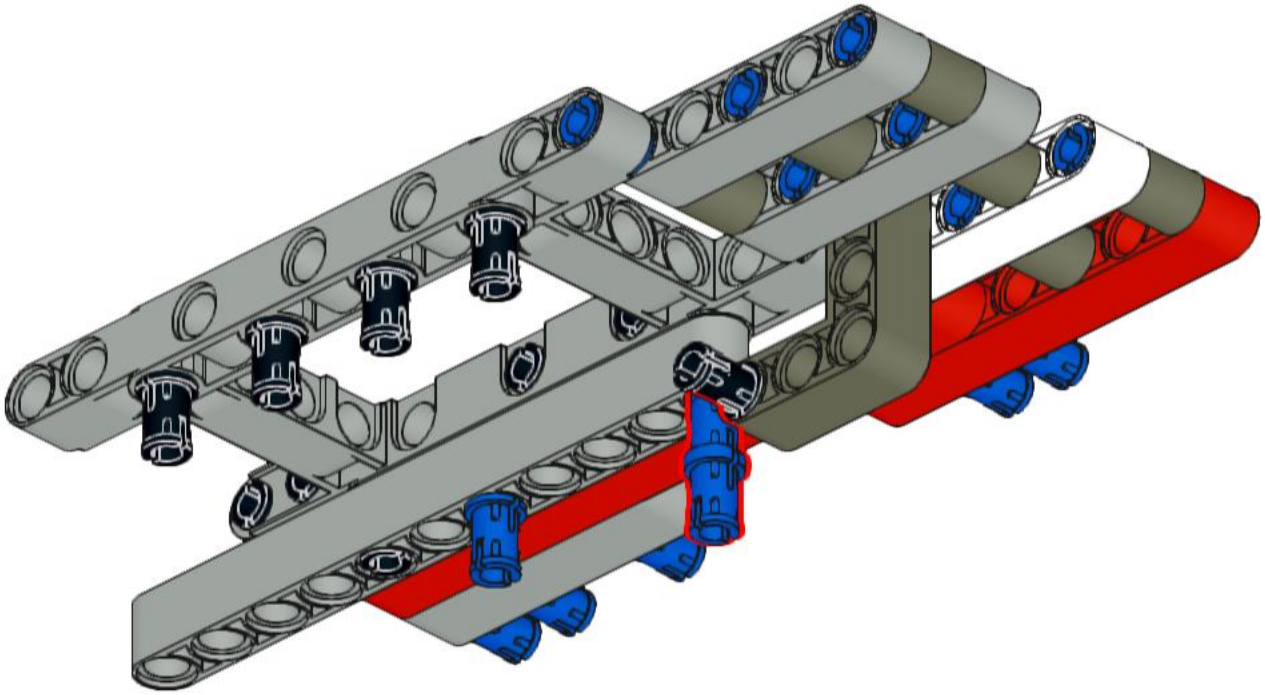

263

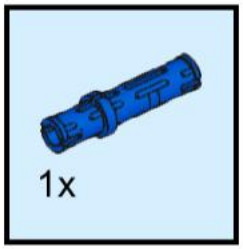

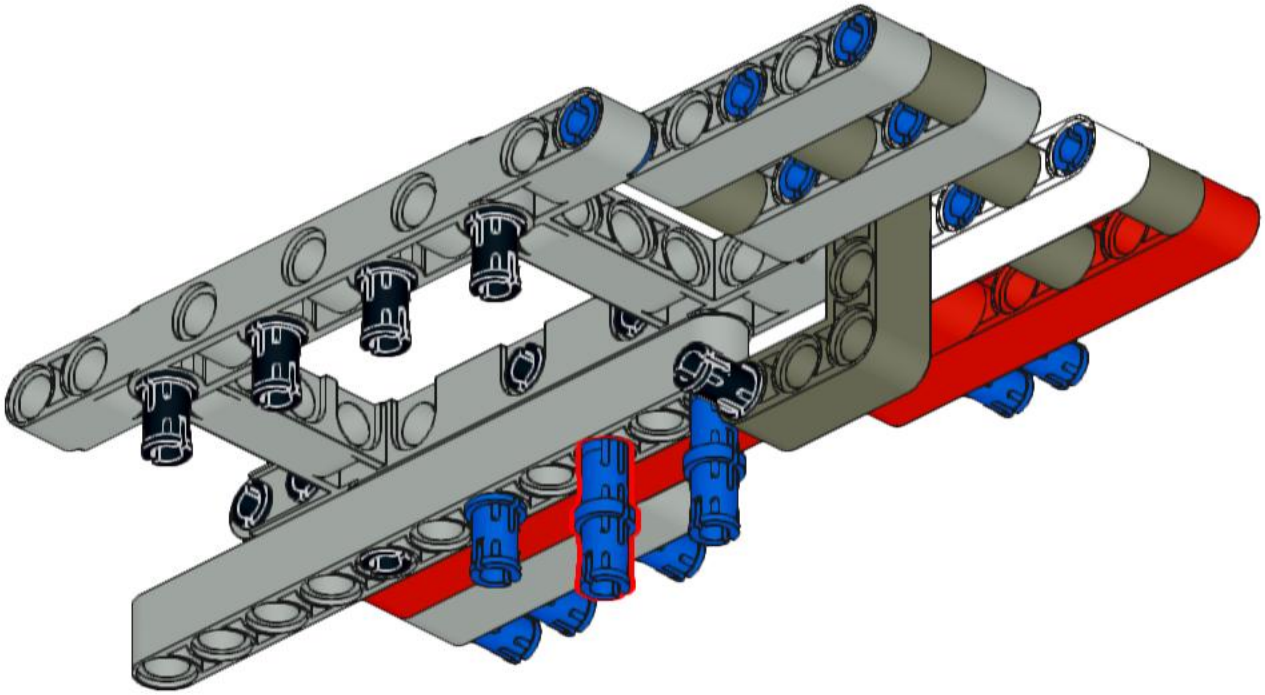

264

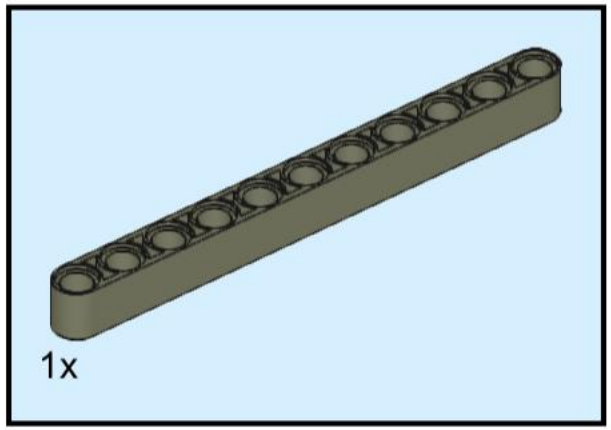

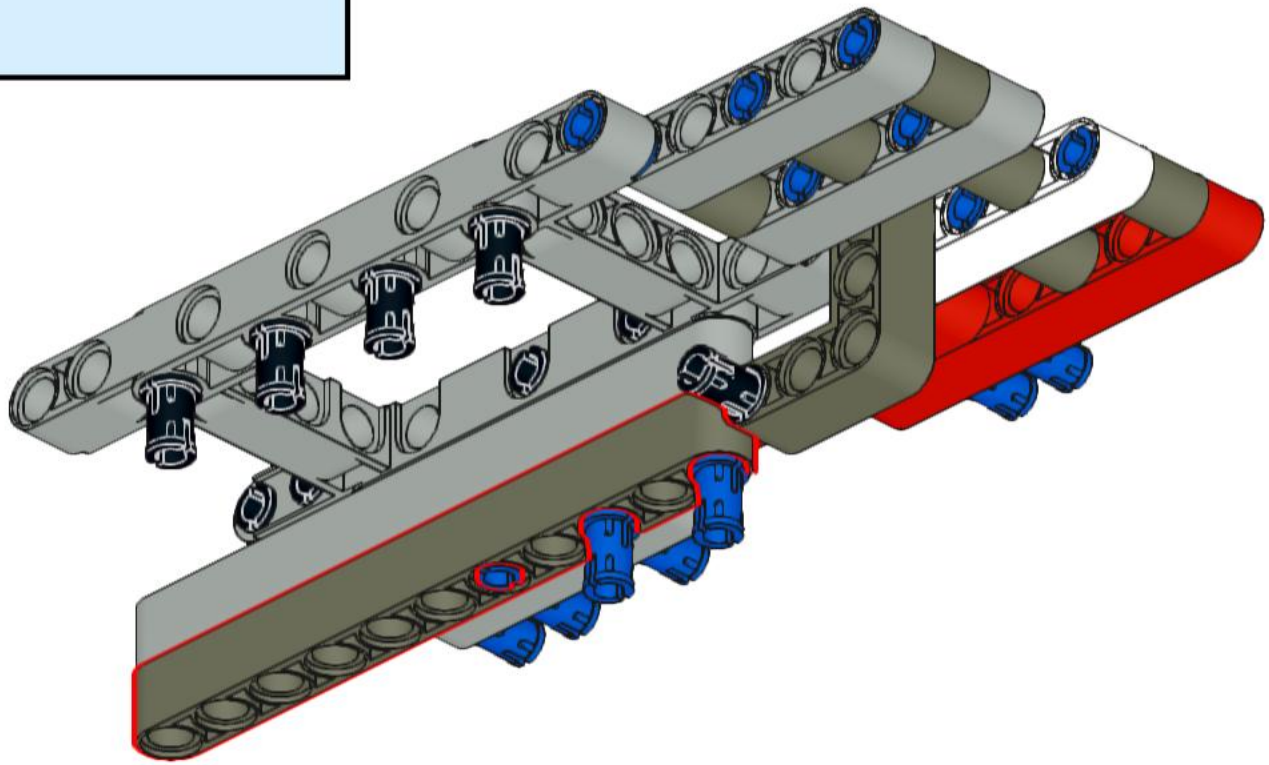

265

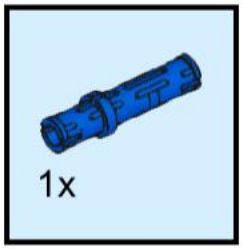

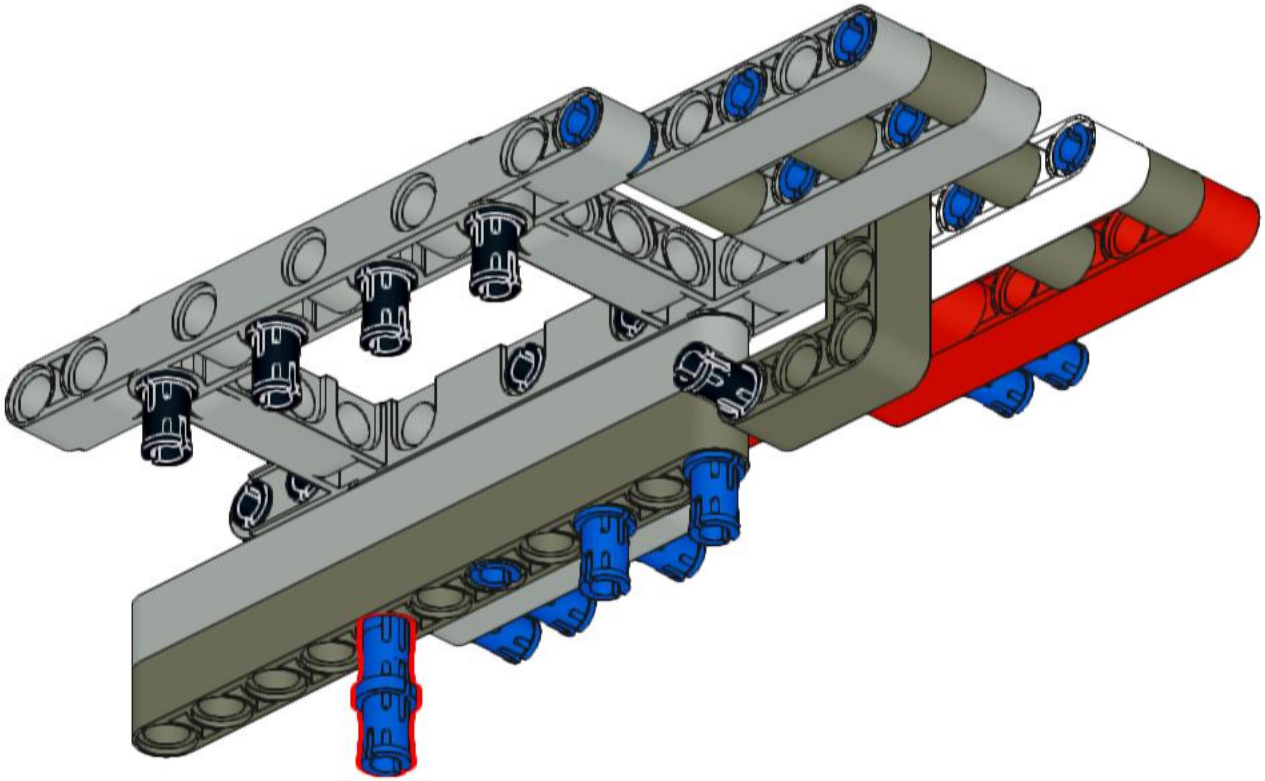

266

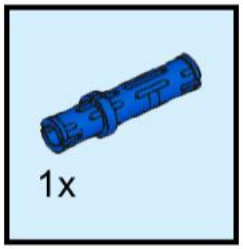

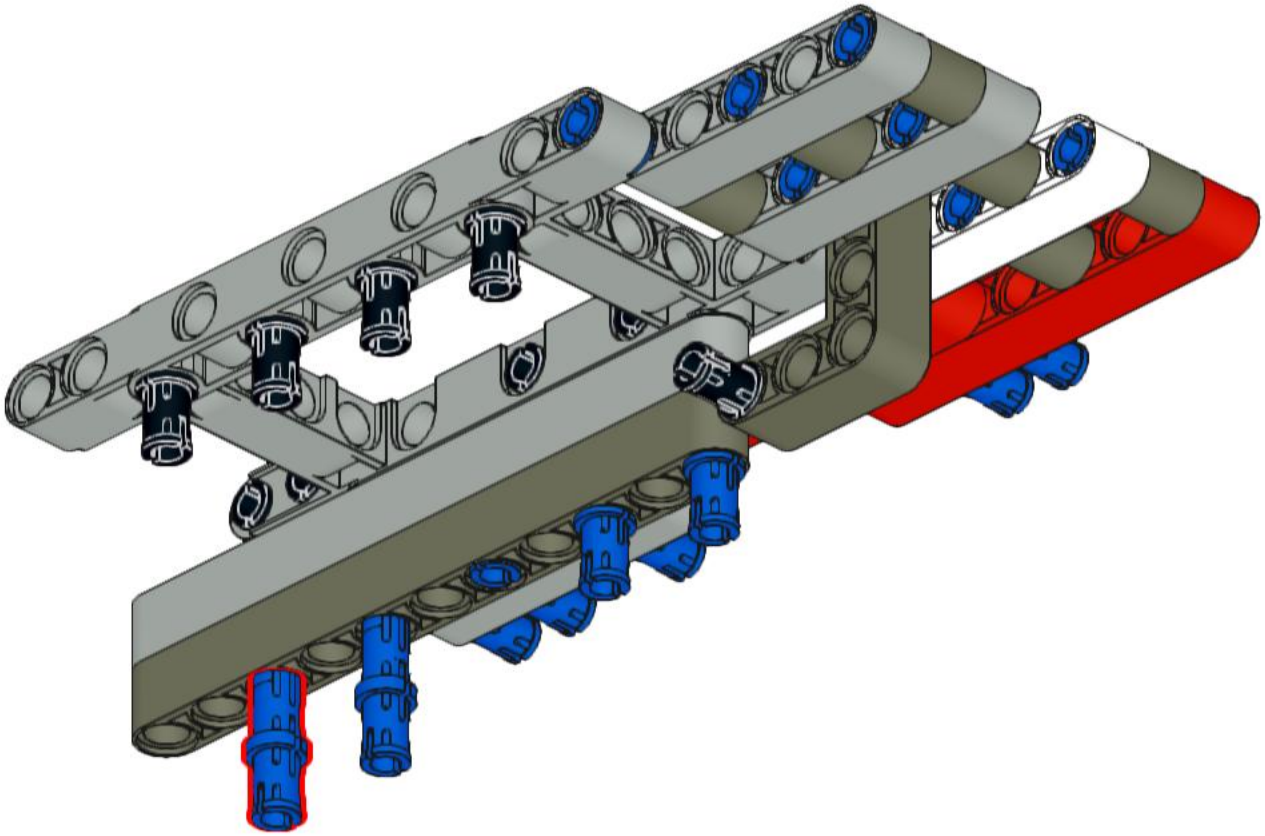

267

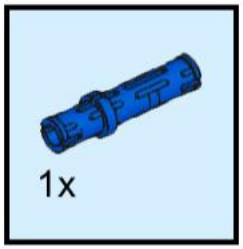

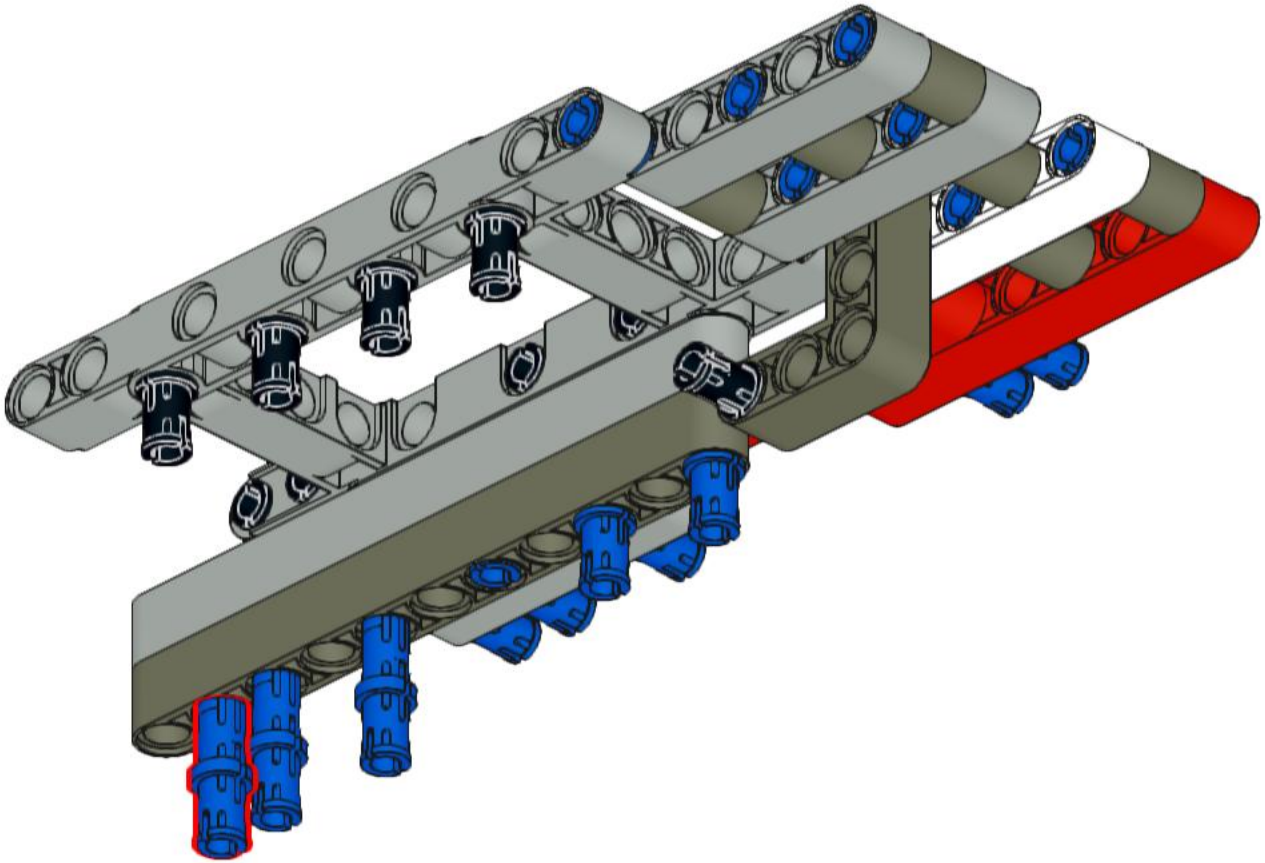

268

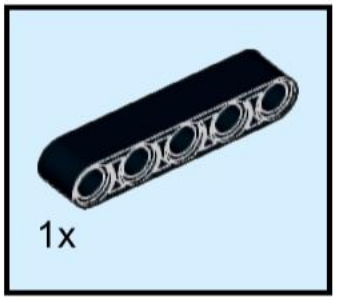

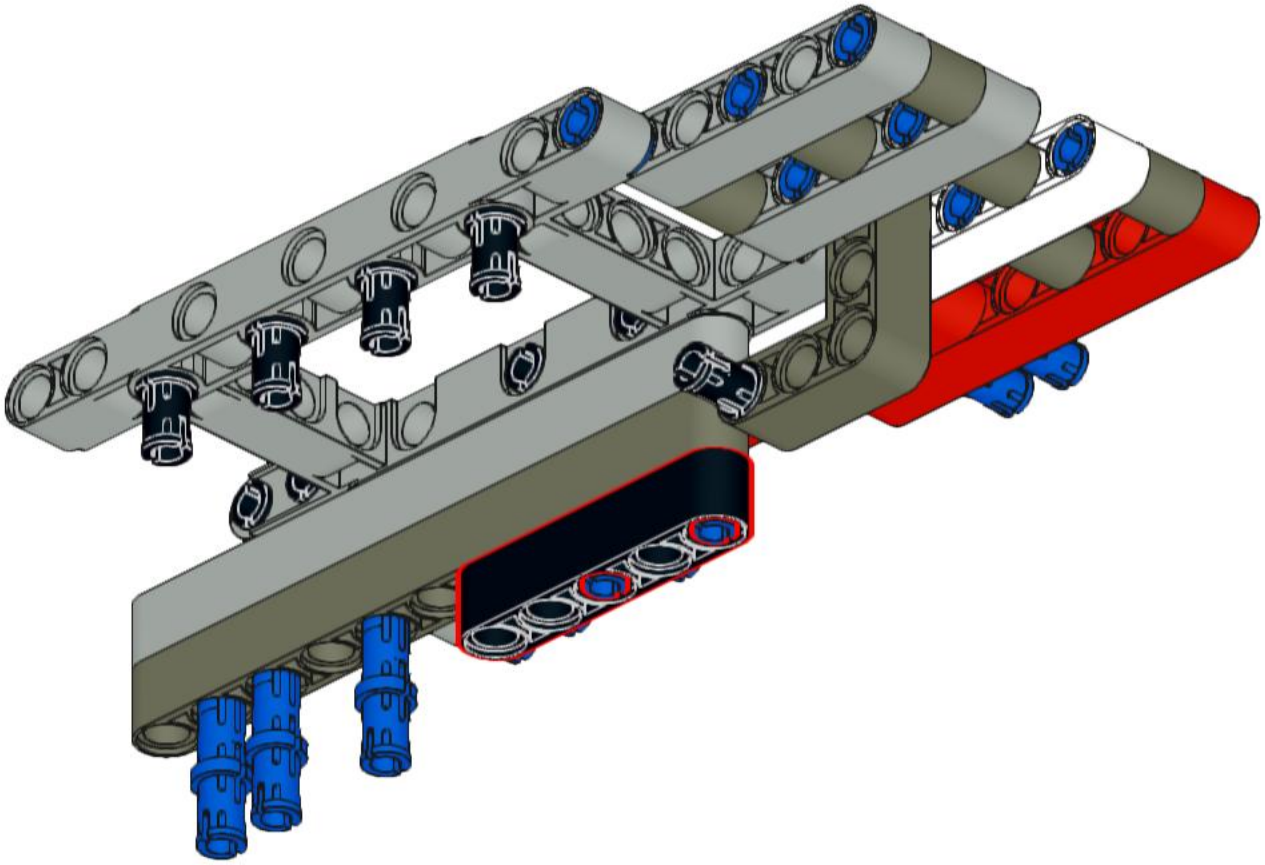

269

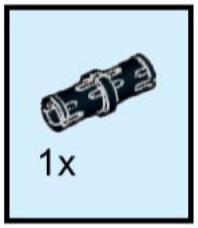

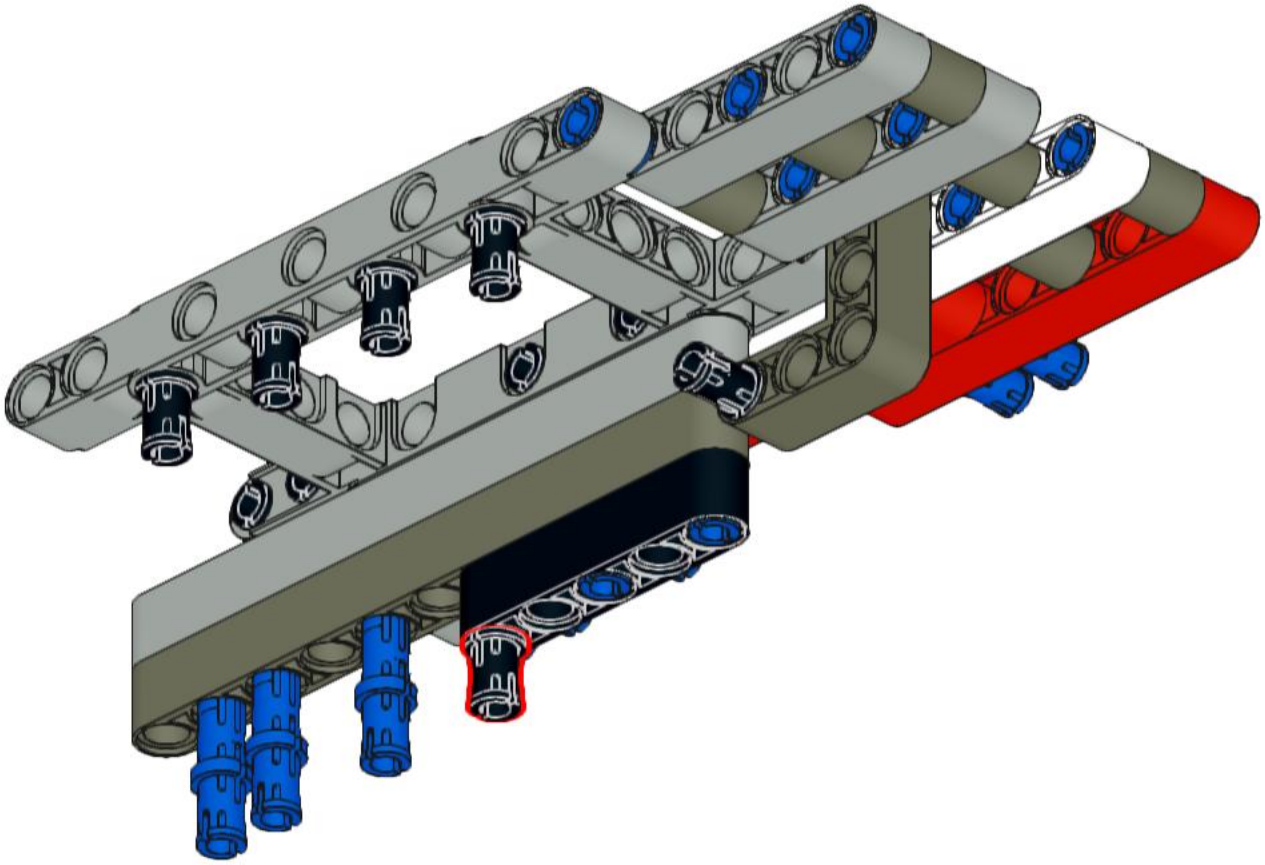

270

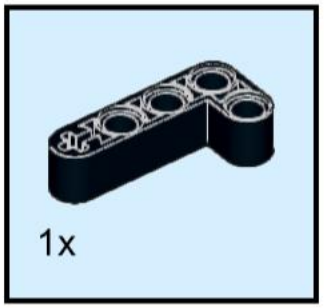

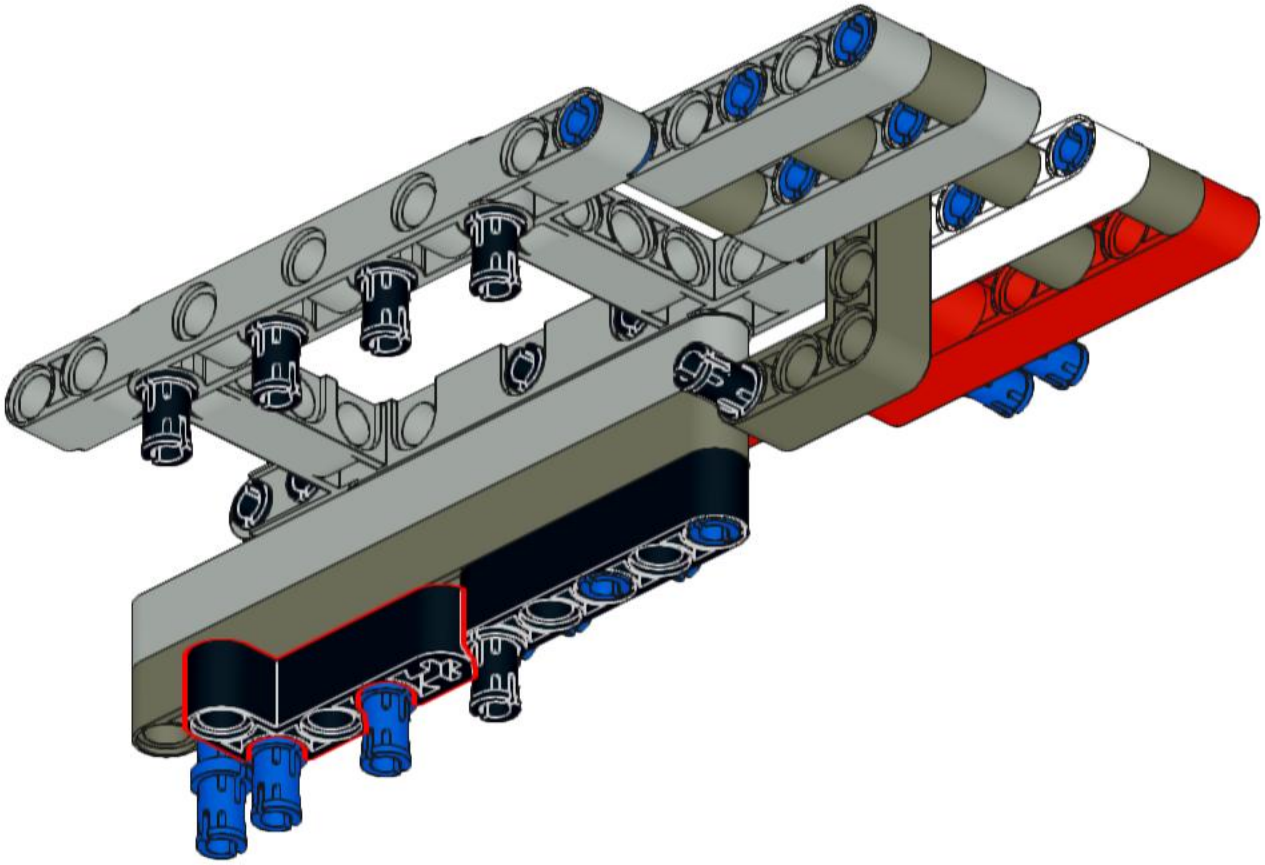

271

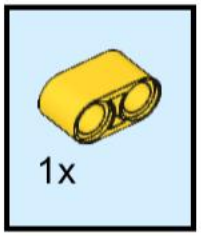

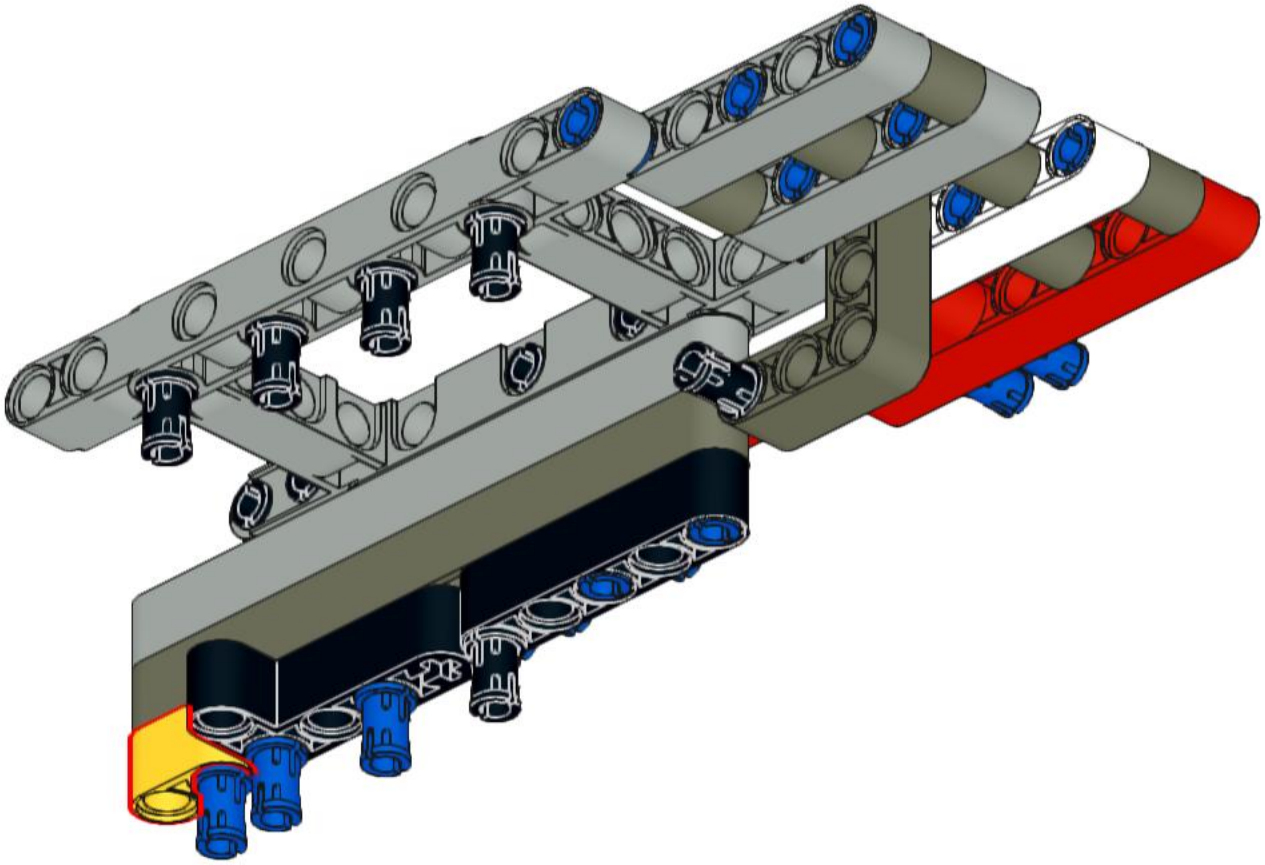

272

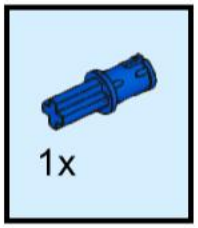

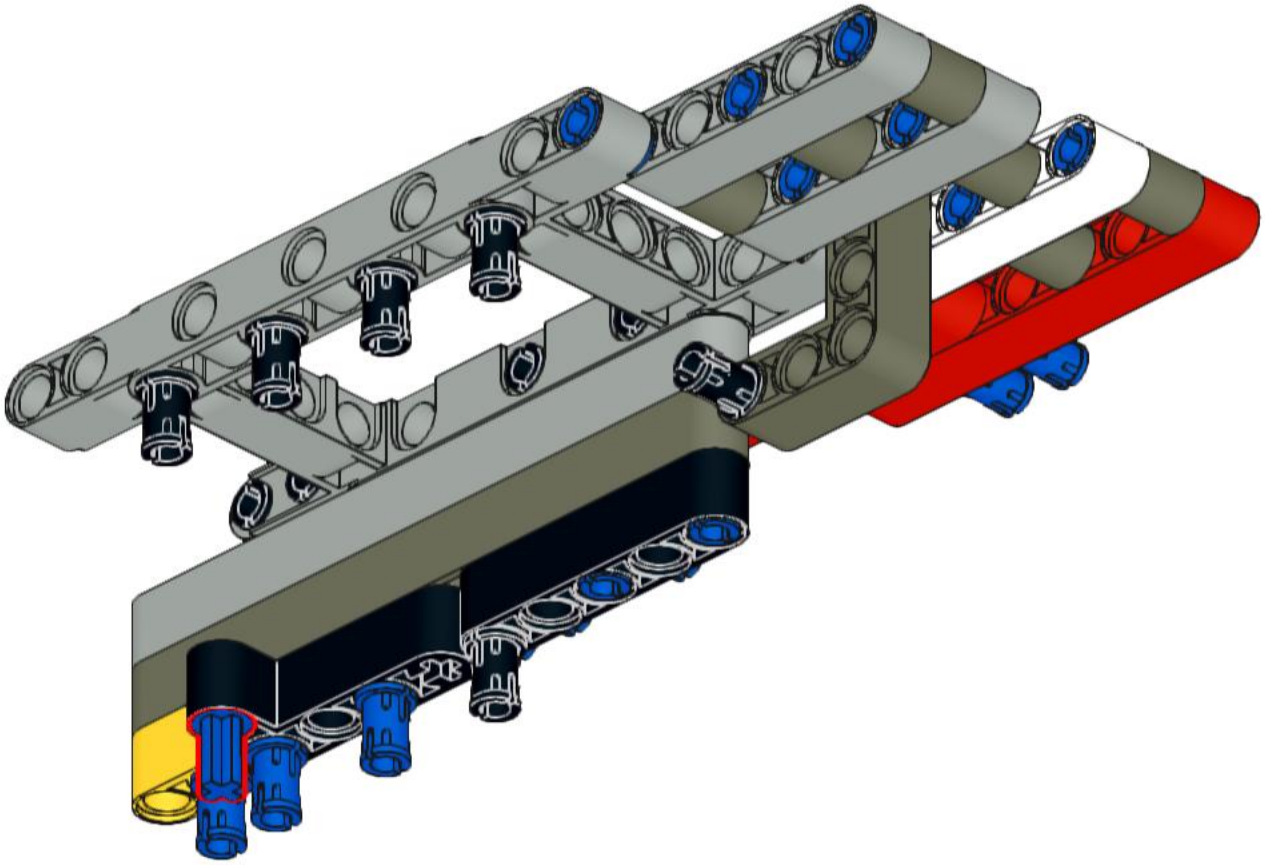

273

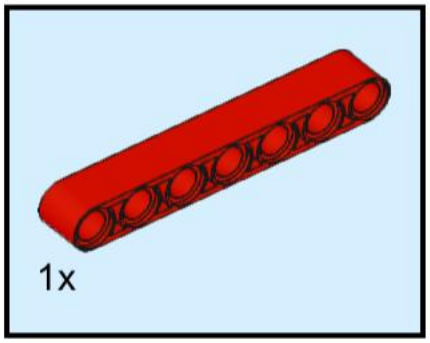

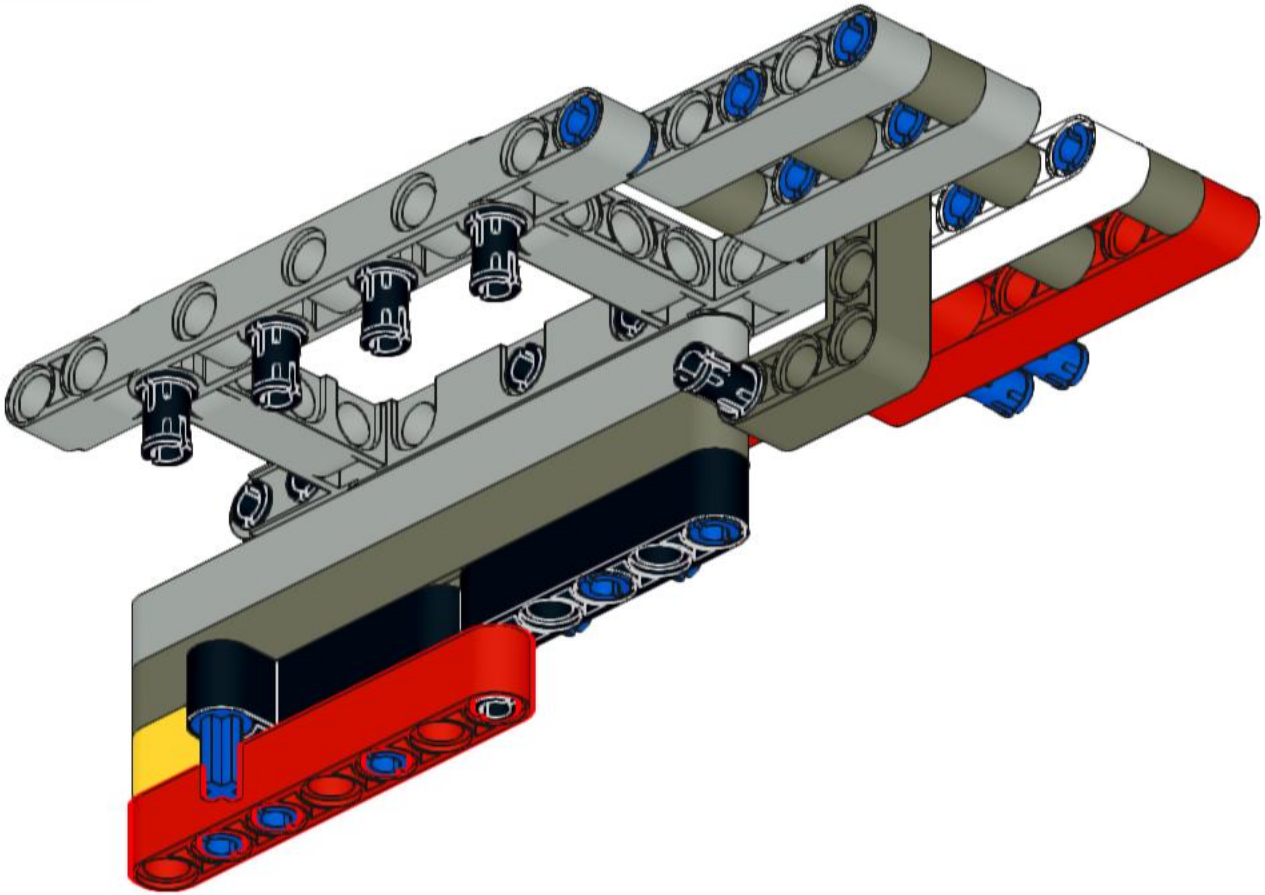

274

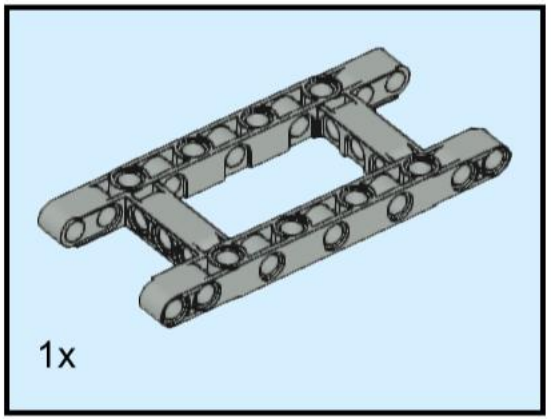

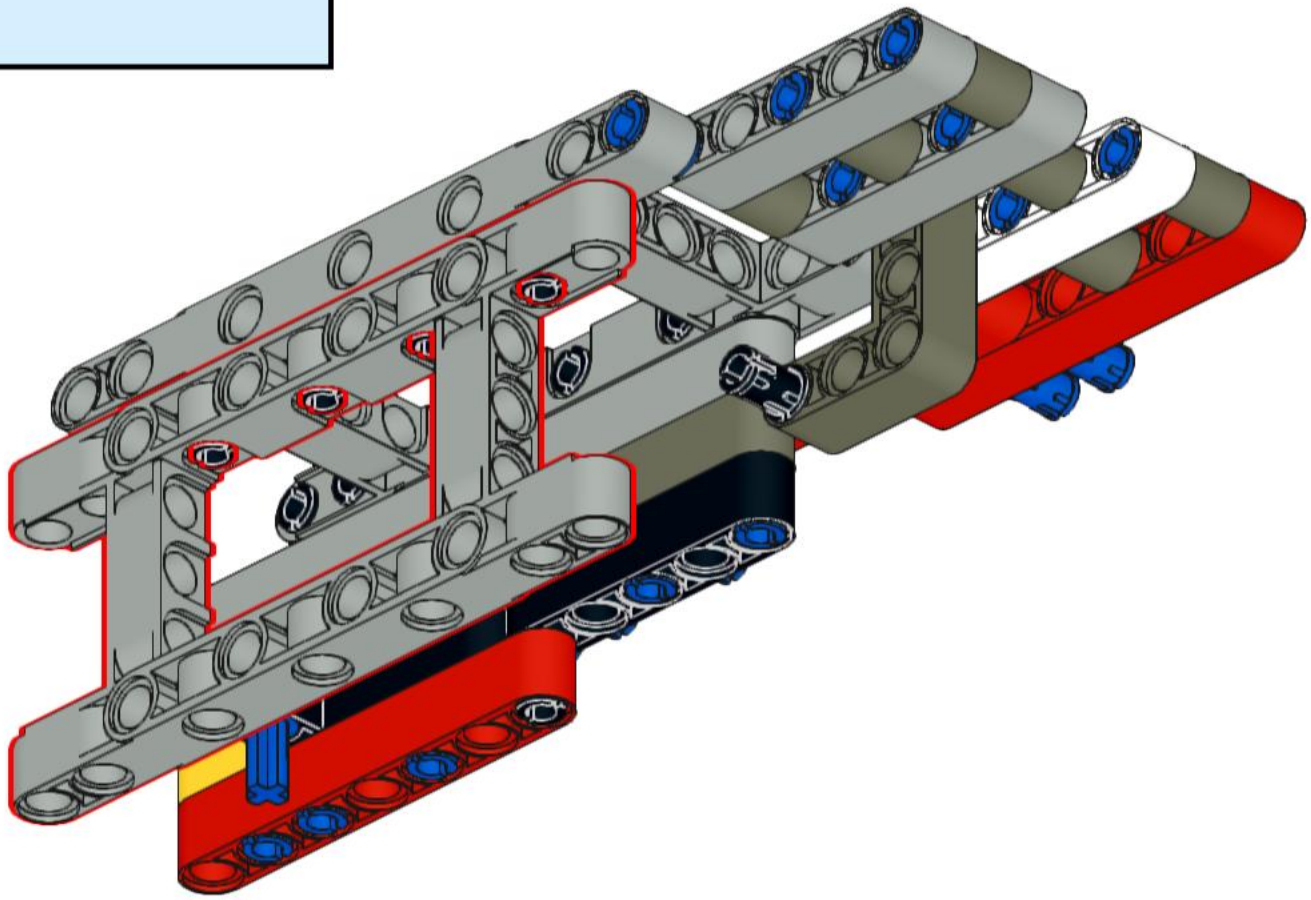

275

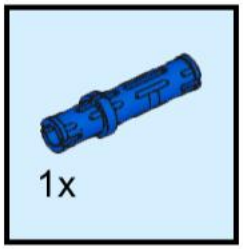

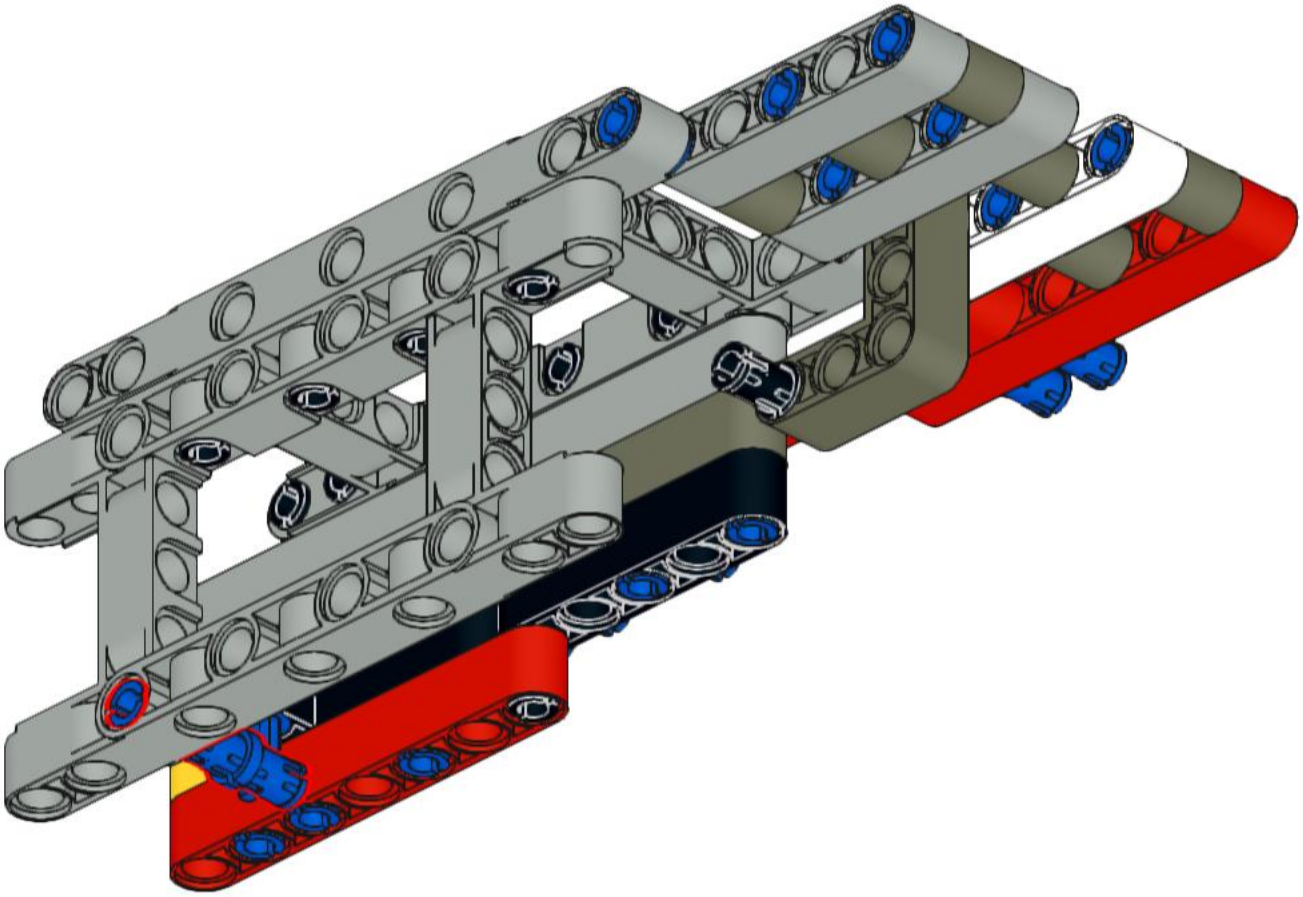

276

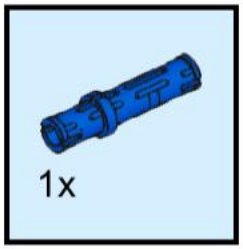

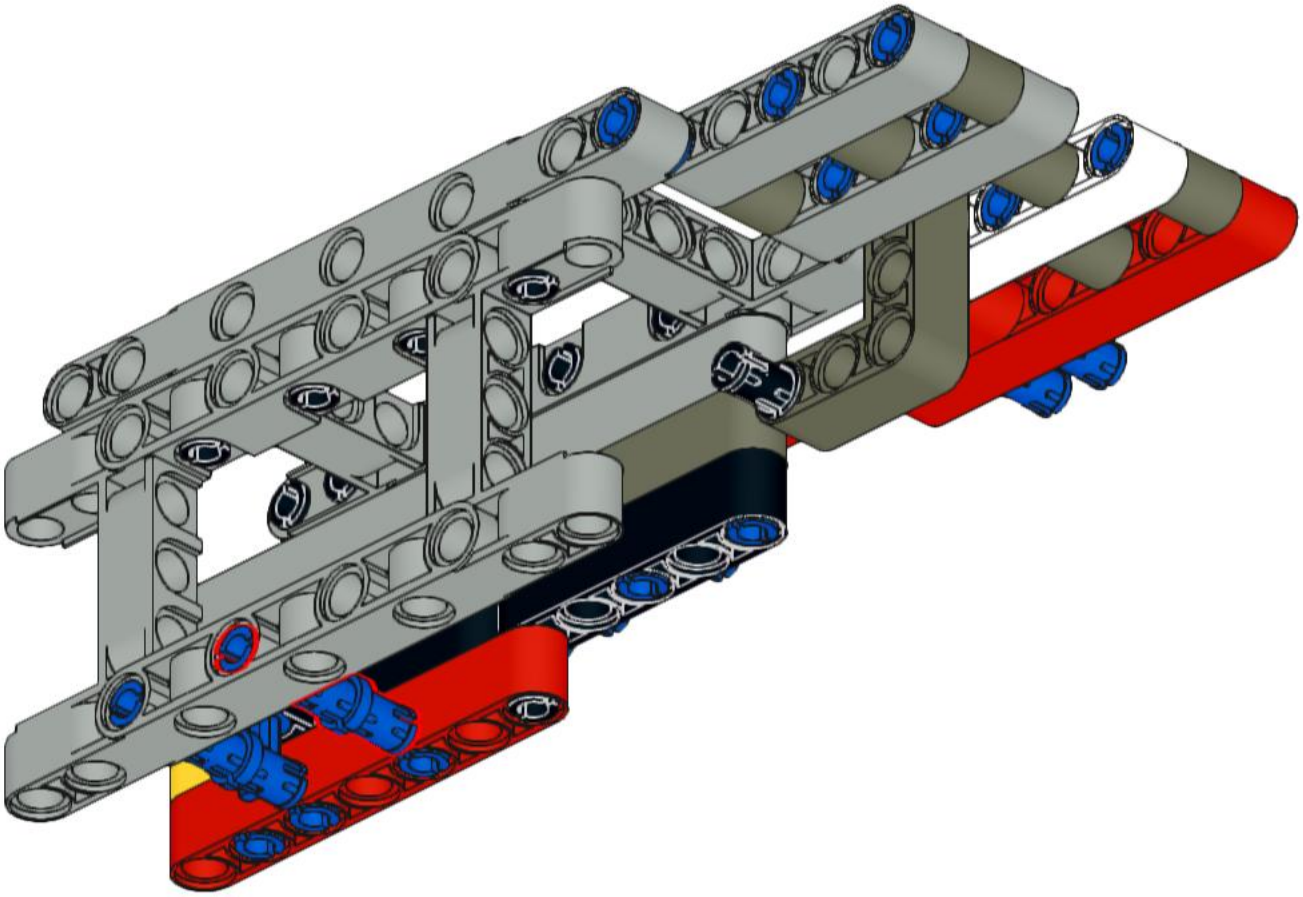

277

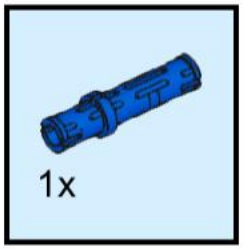

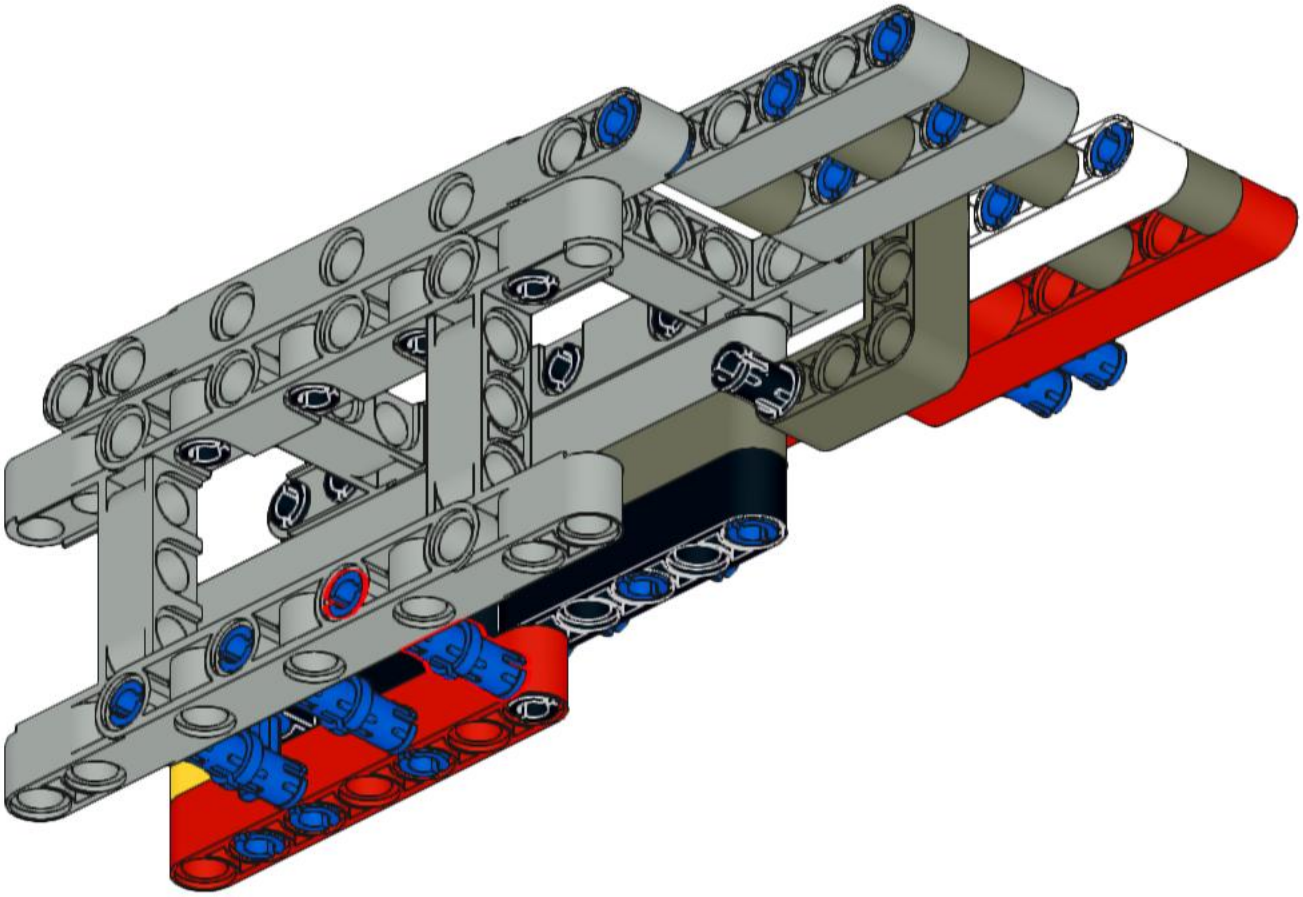

278

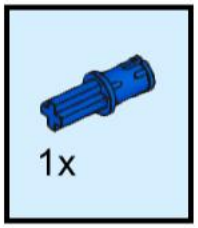

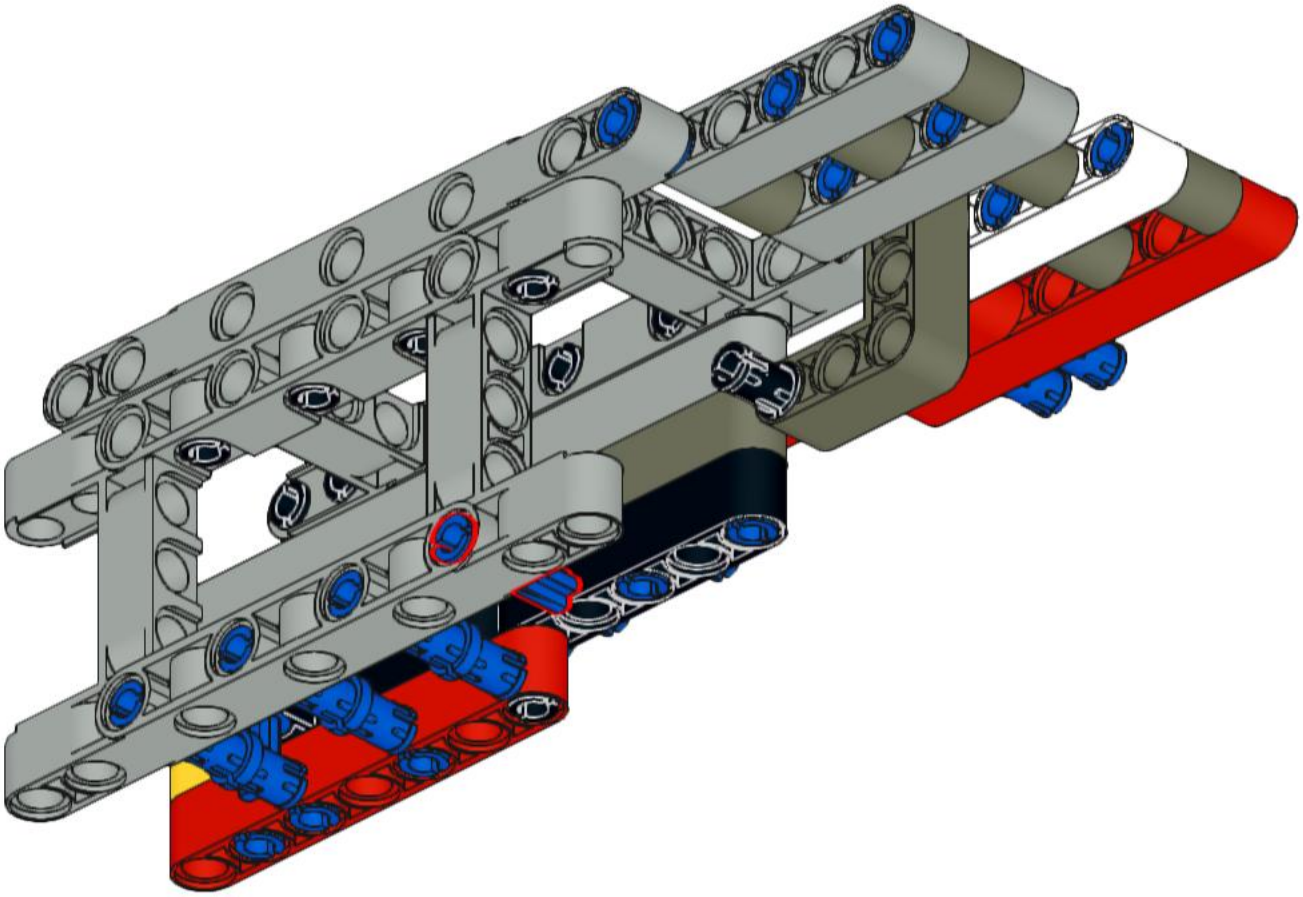

279

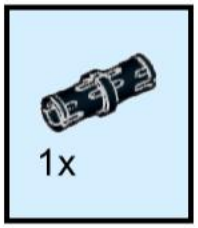

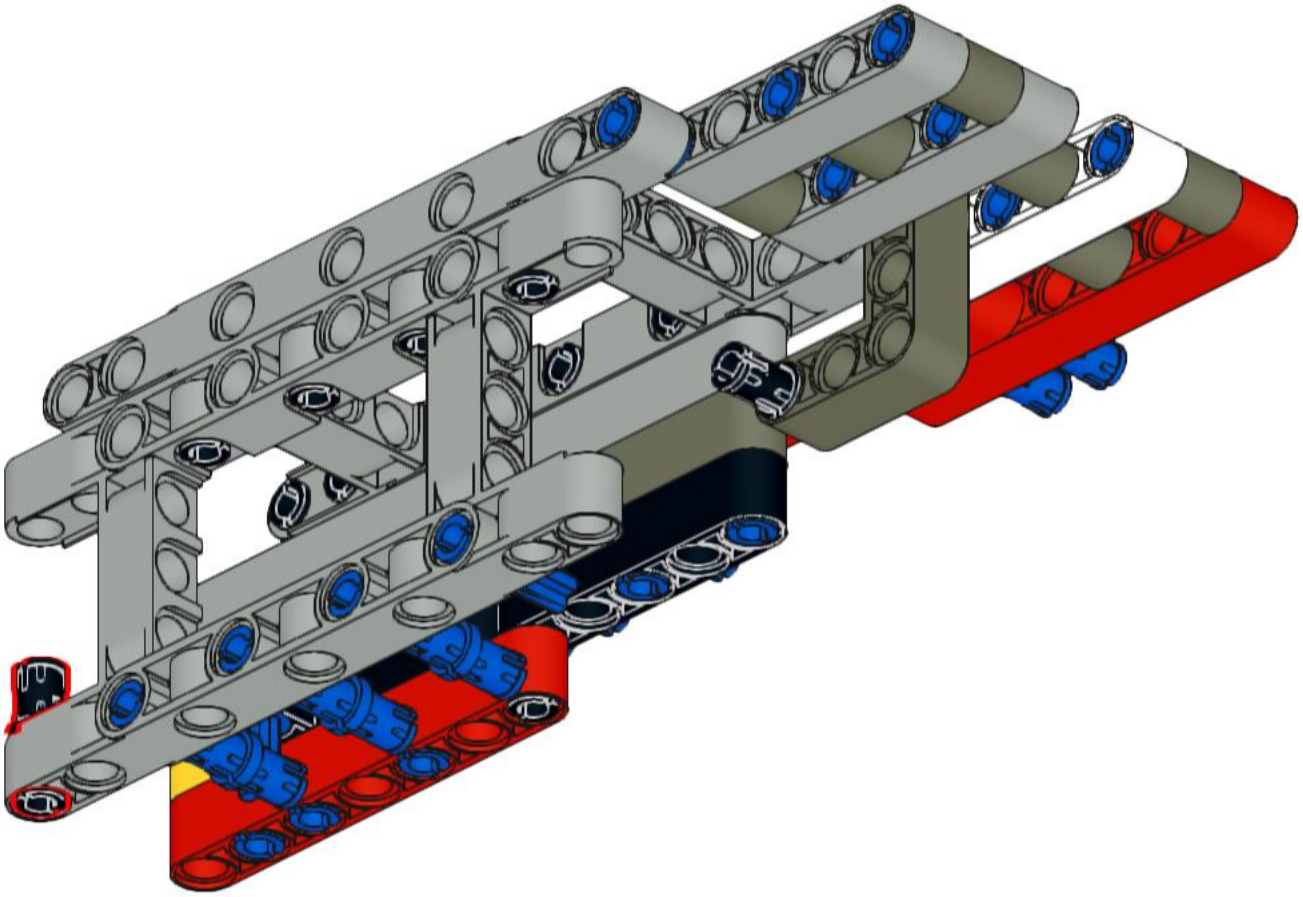

280

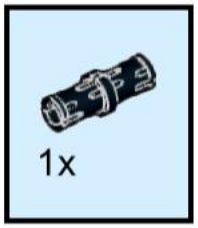

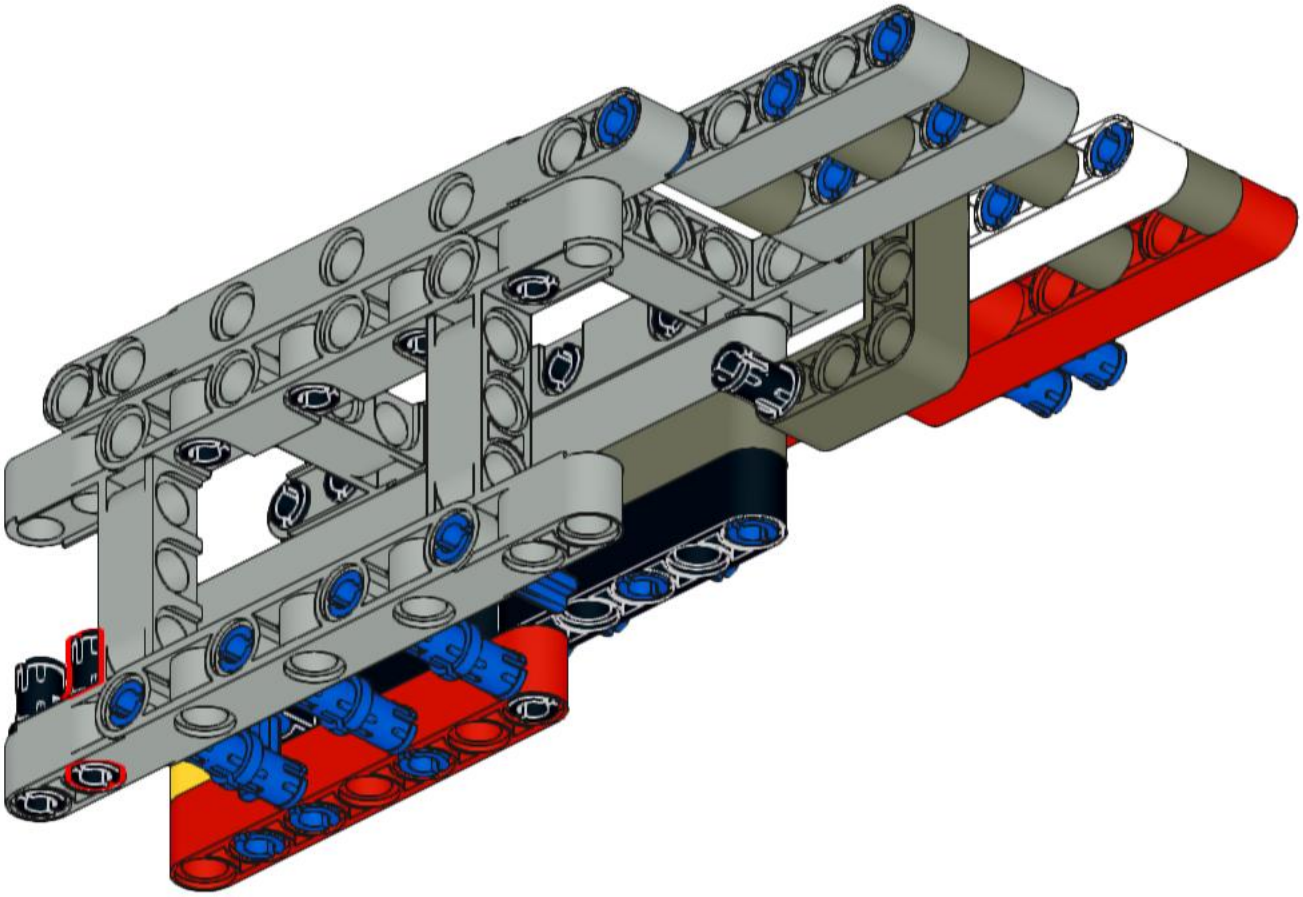

281

1x

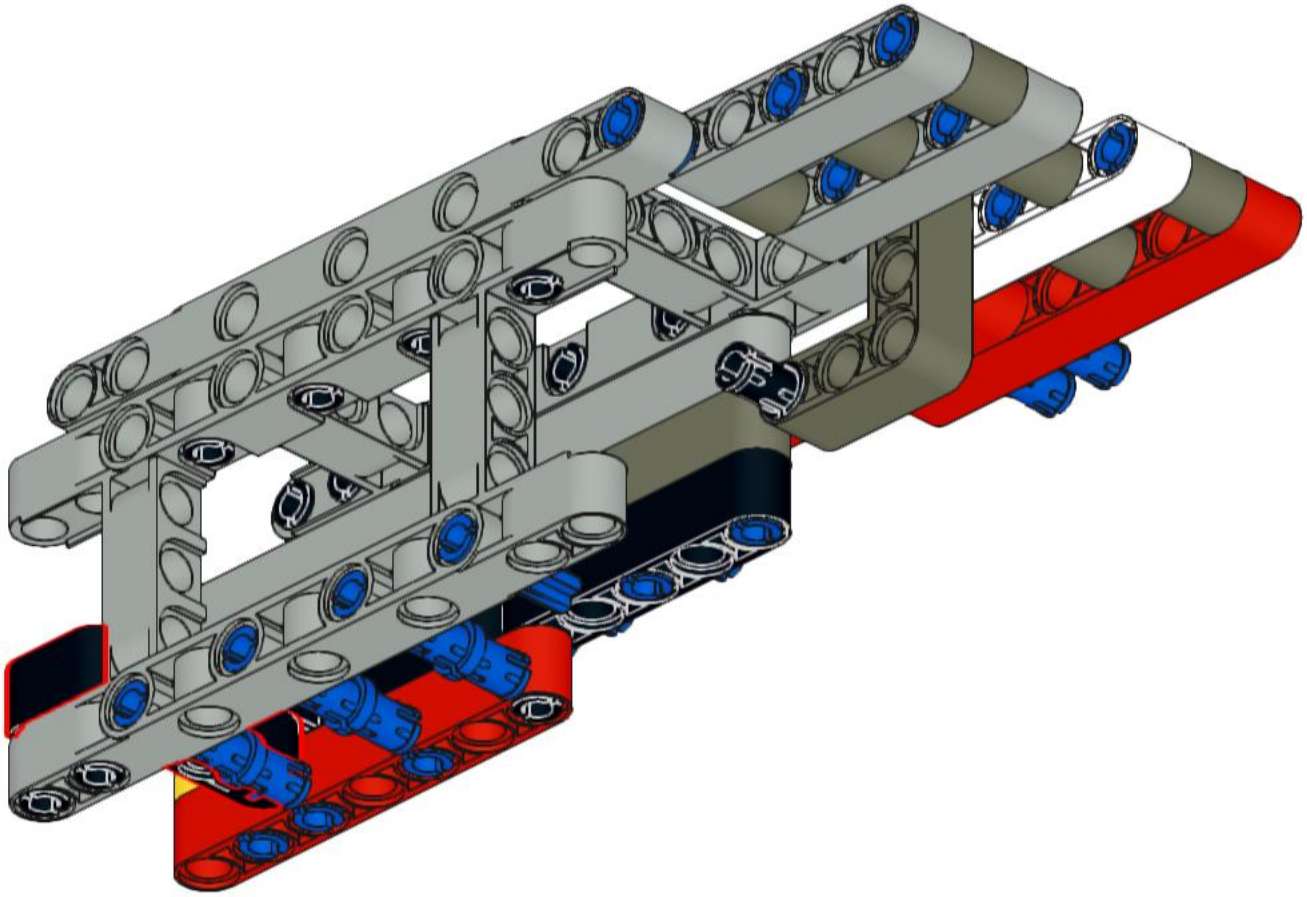

282

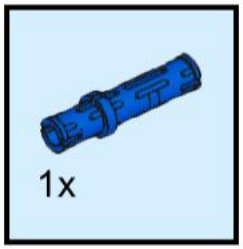

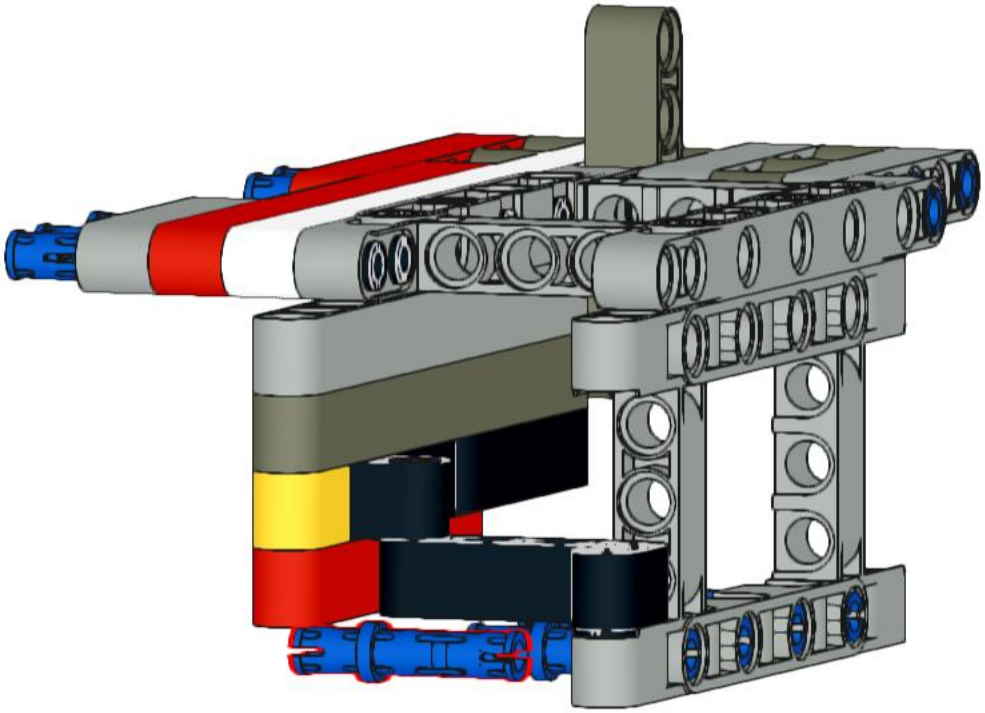

283

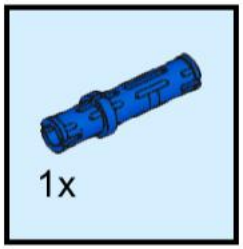

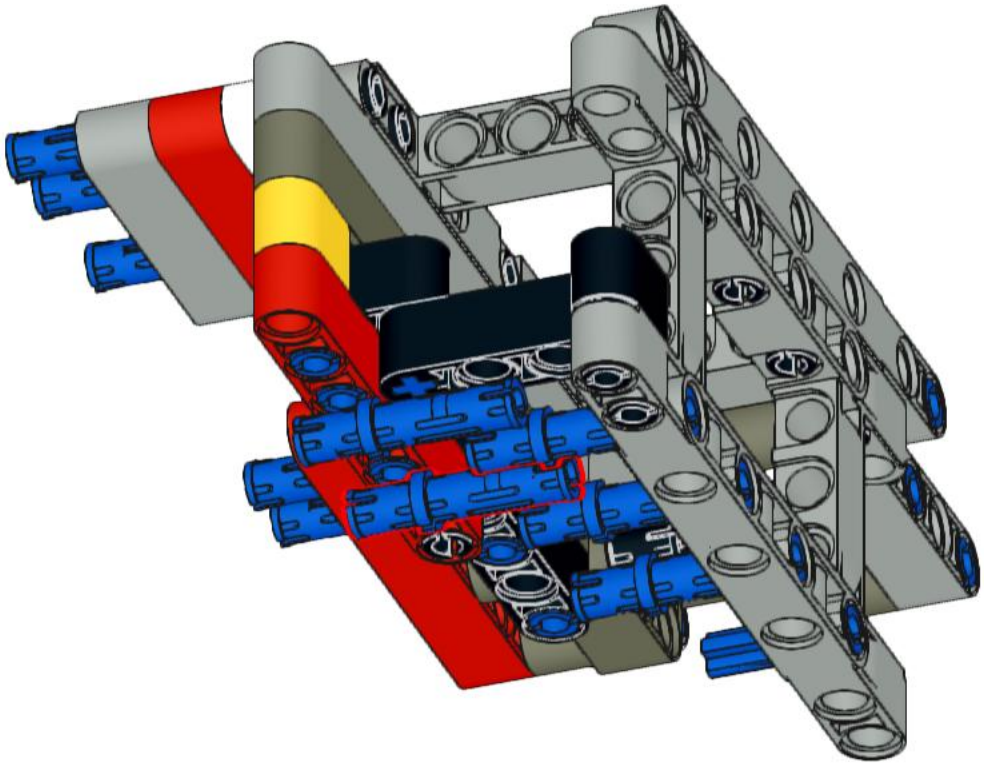

284

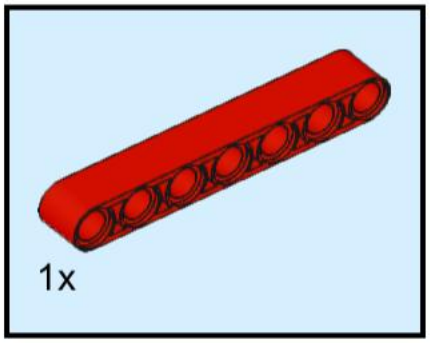

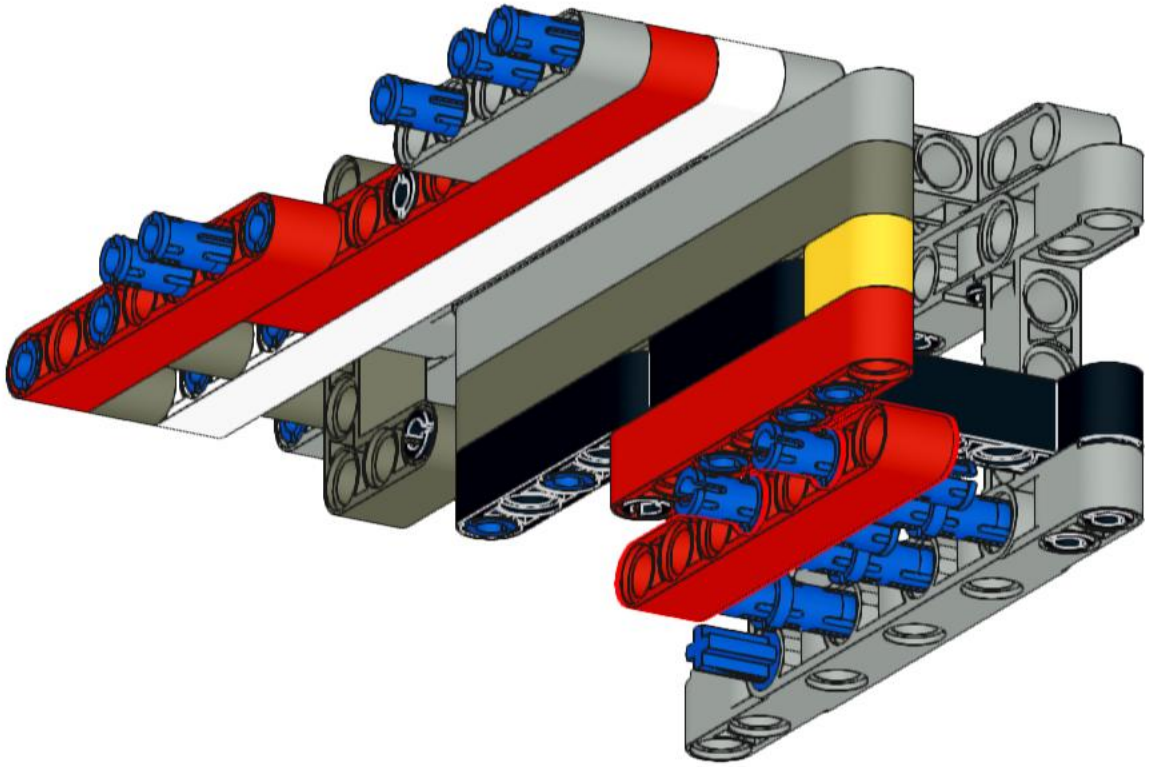

285

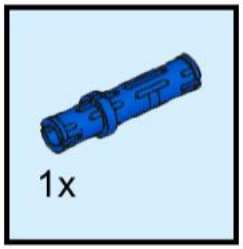

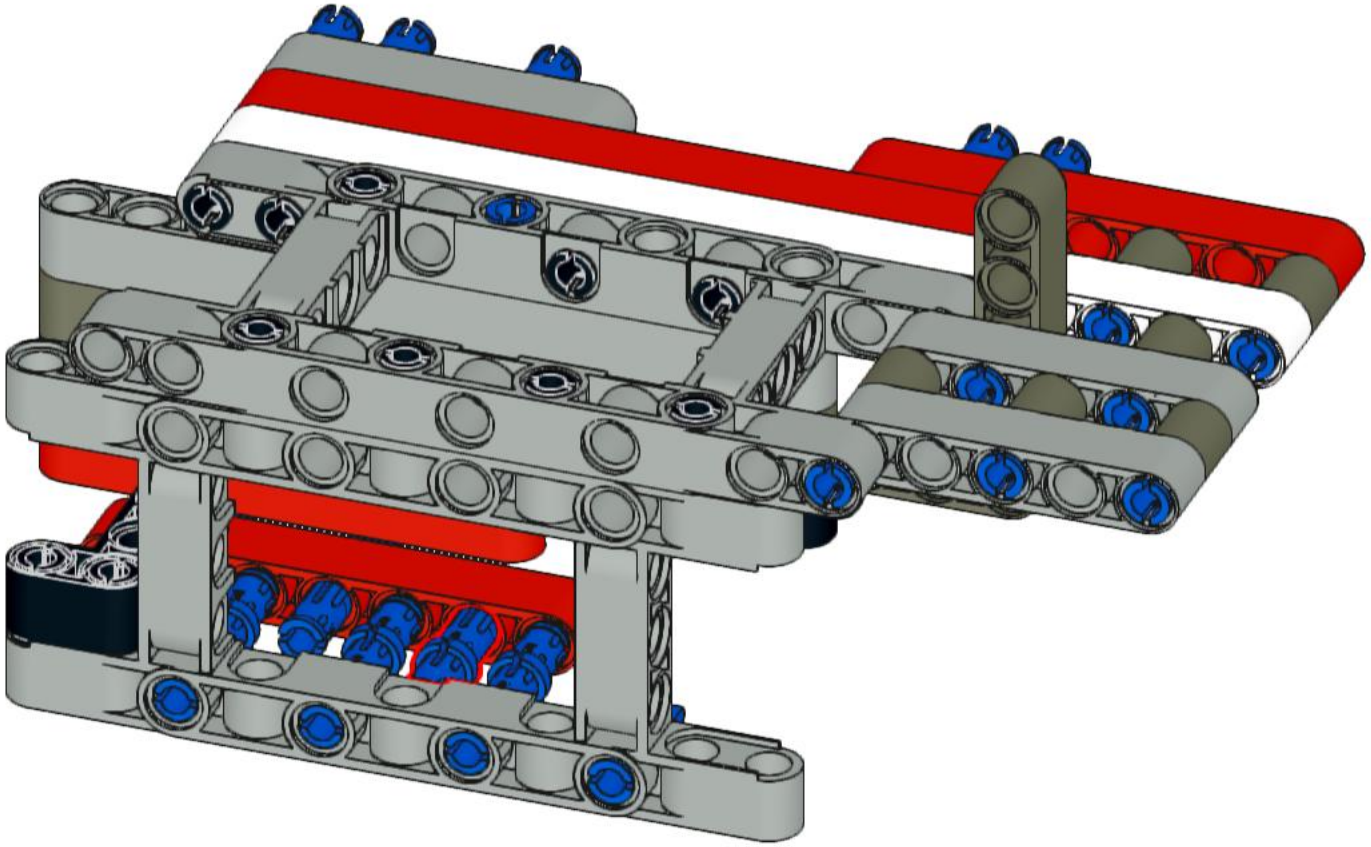

286

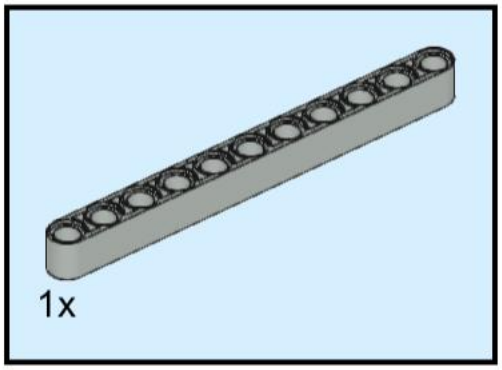

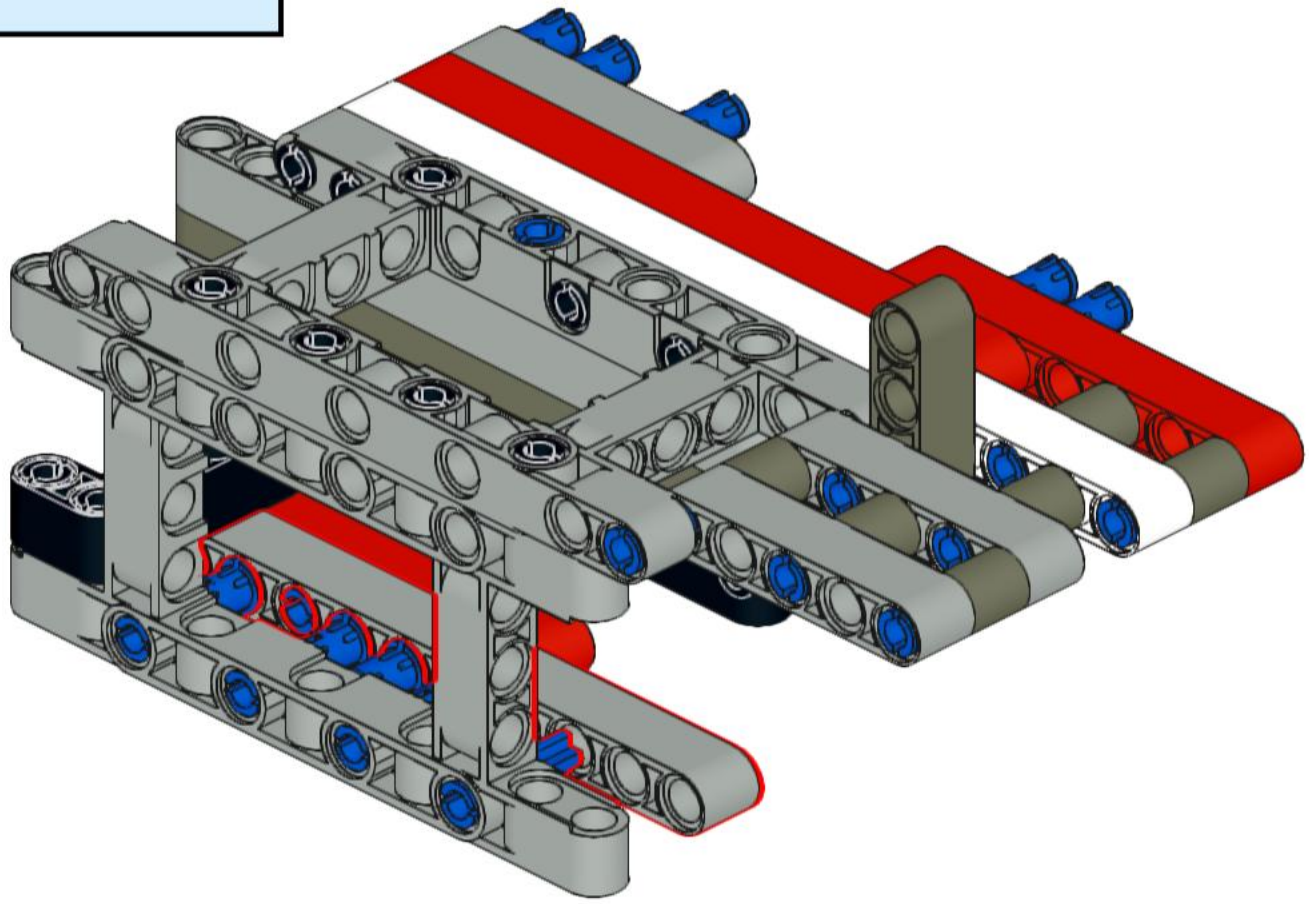

287

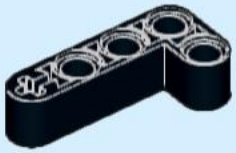

1x

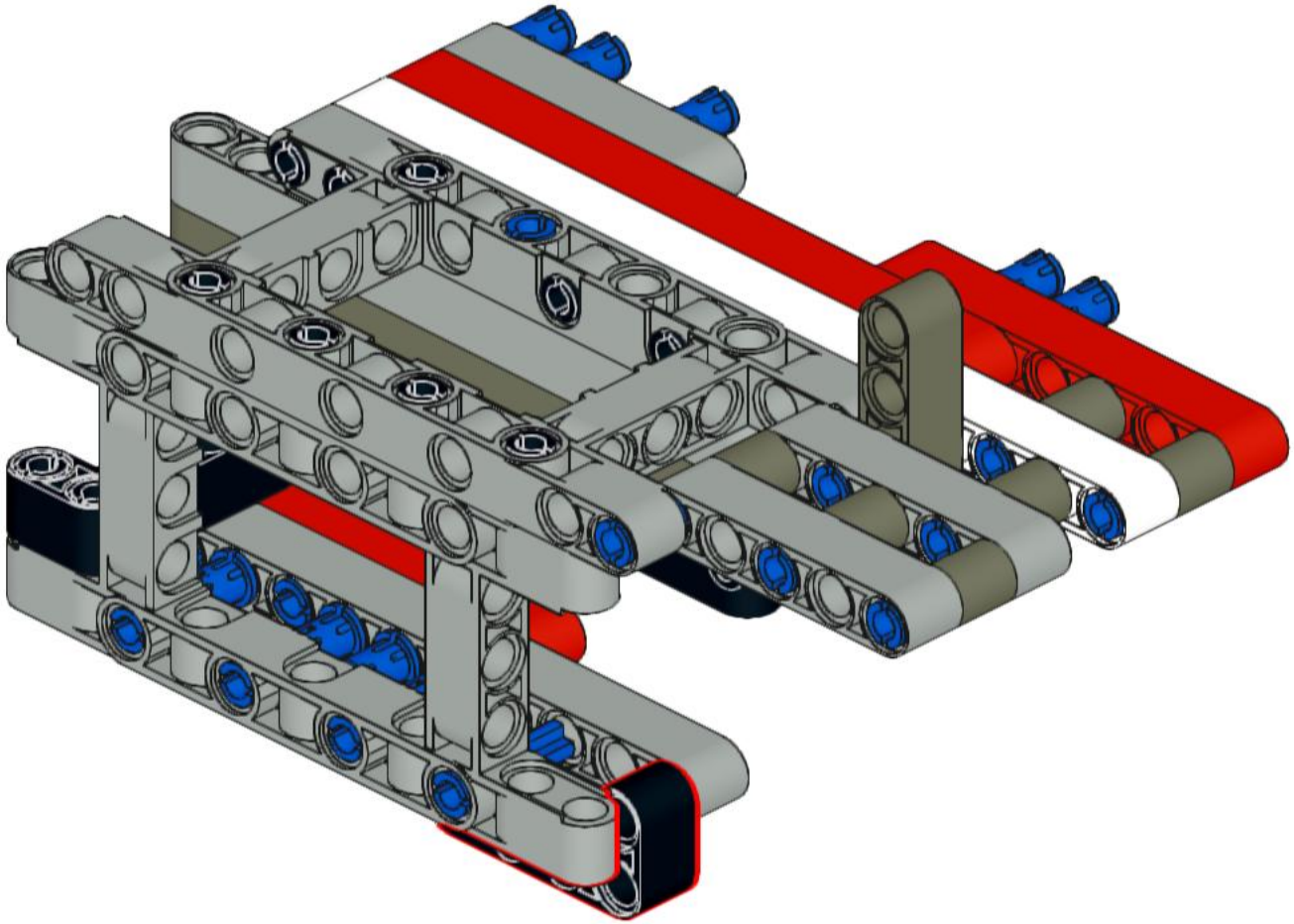

288

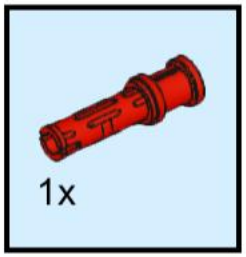

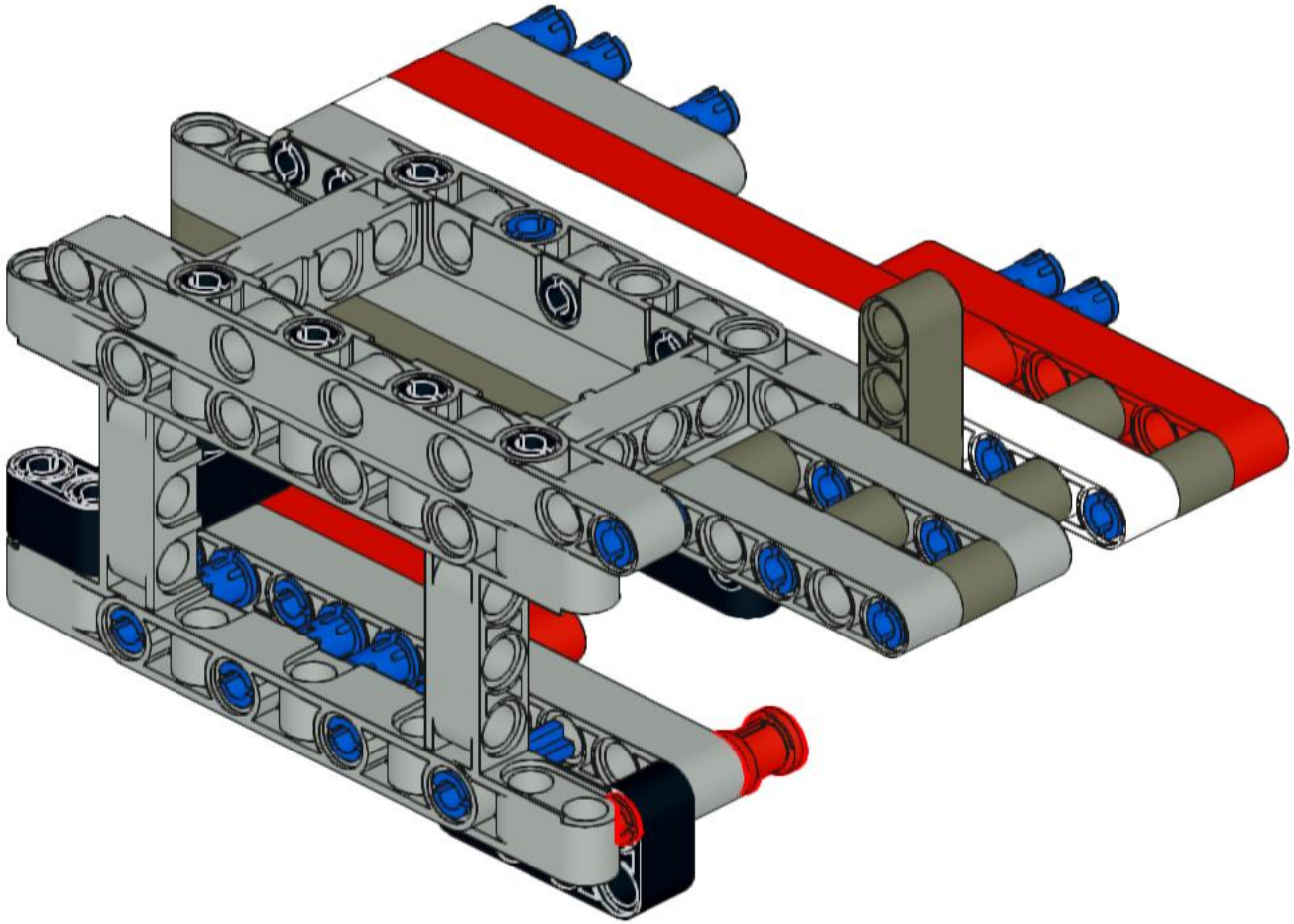

289

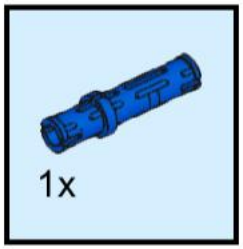

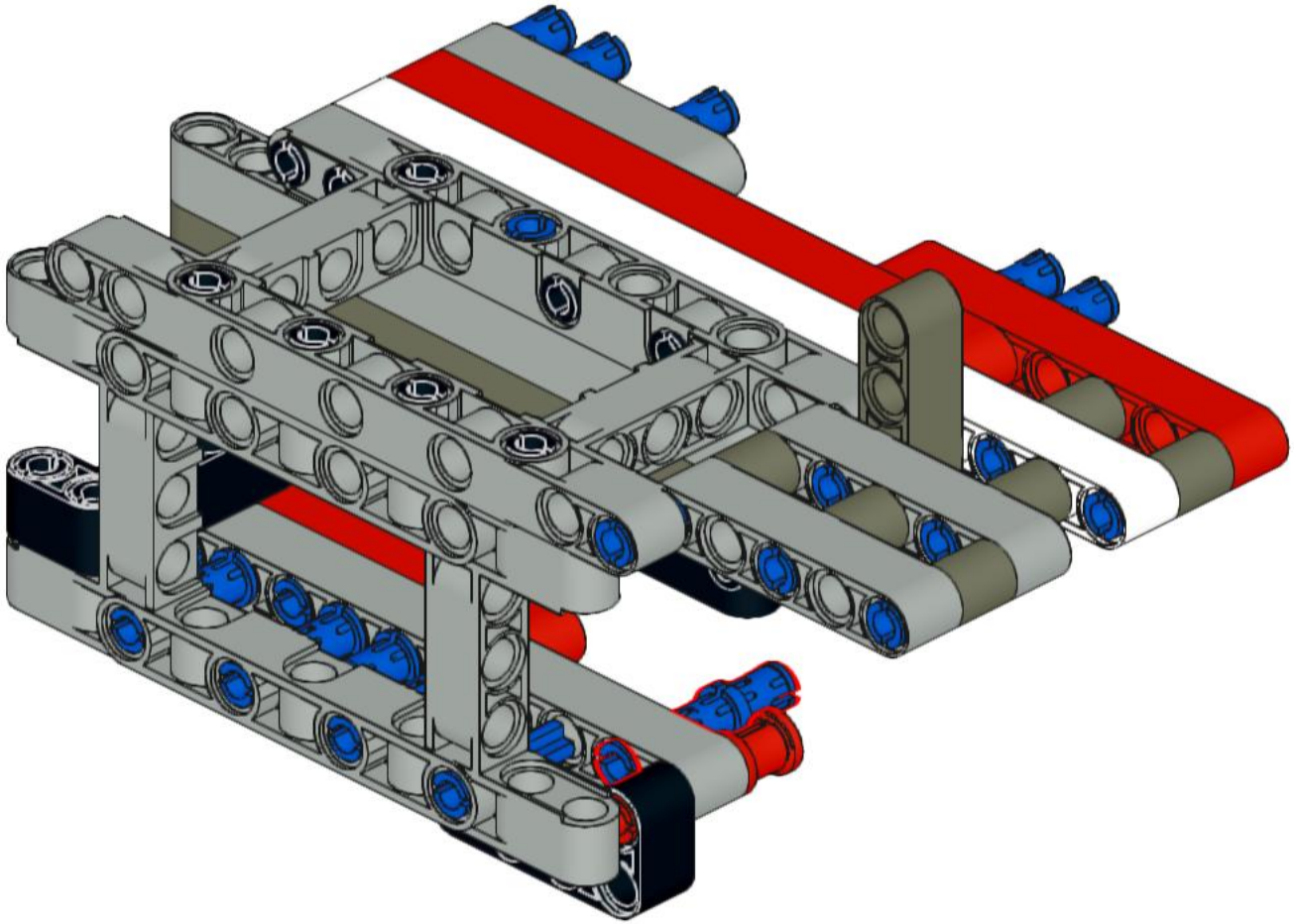

290

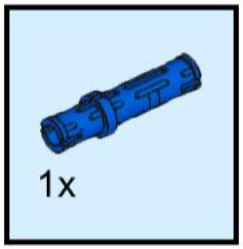

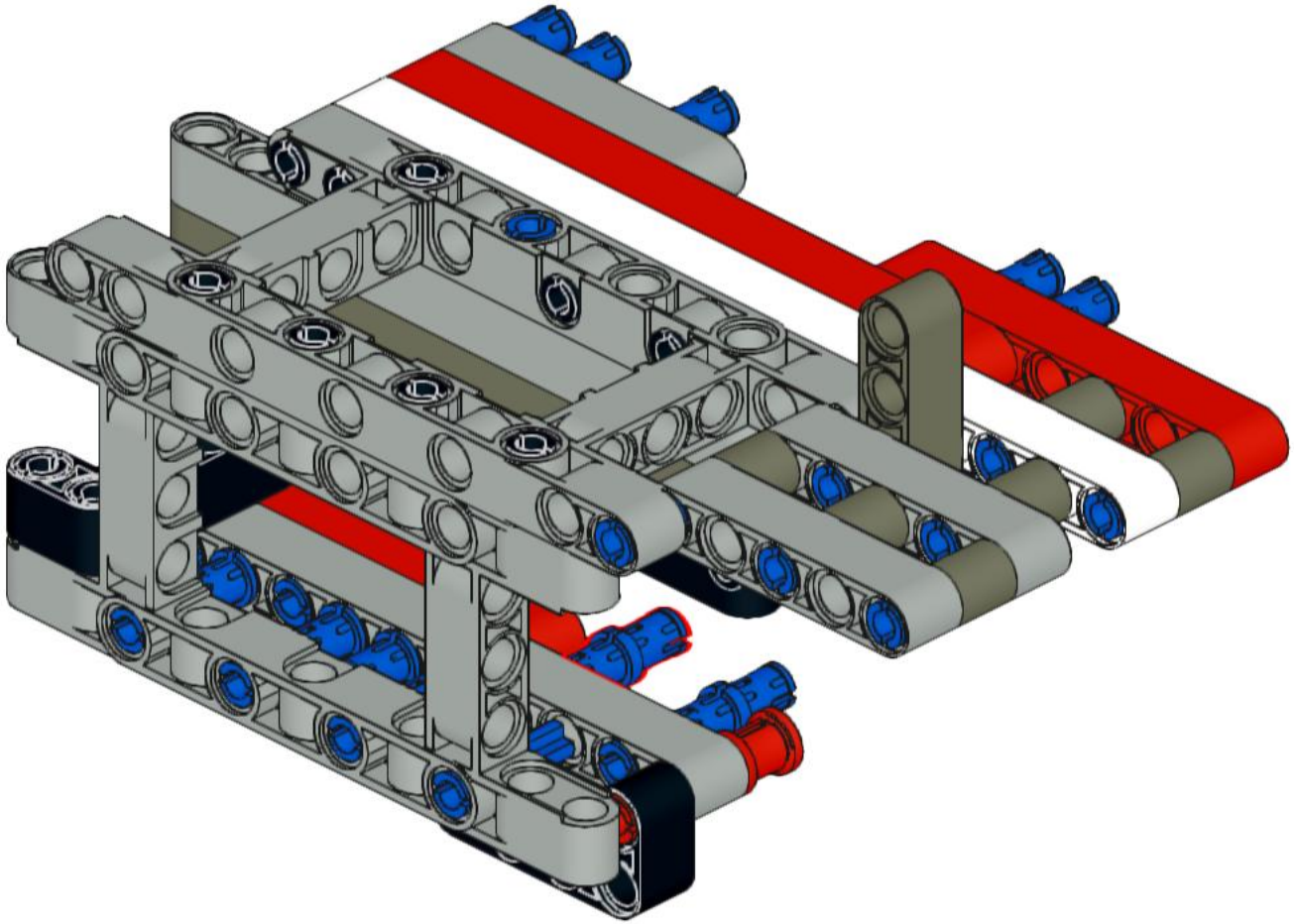

291

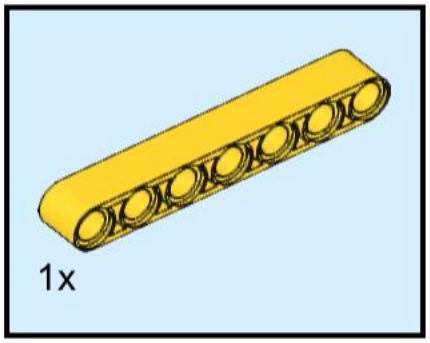

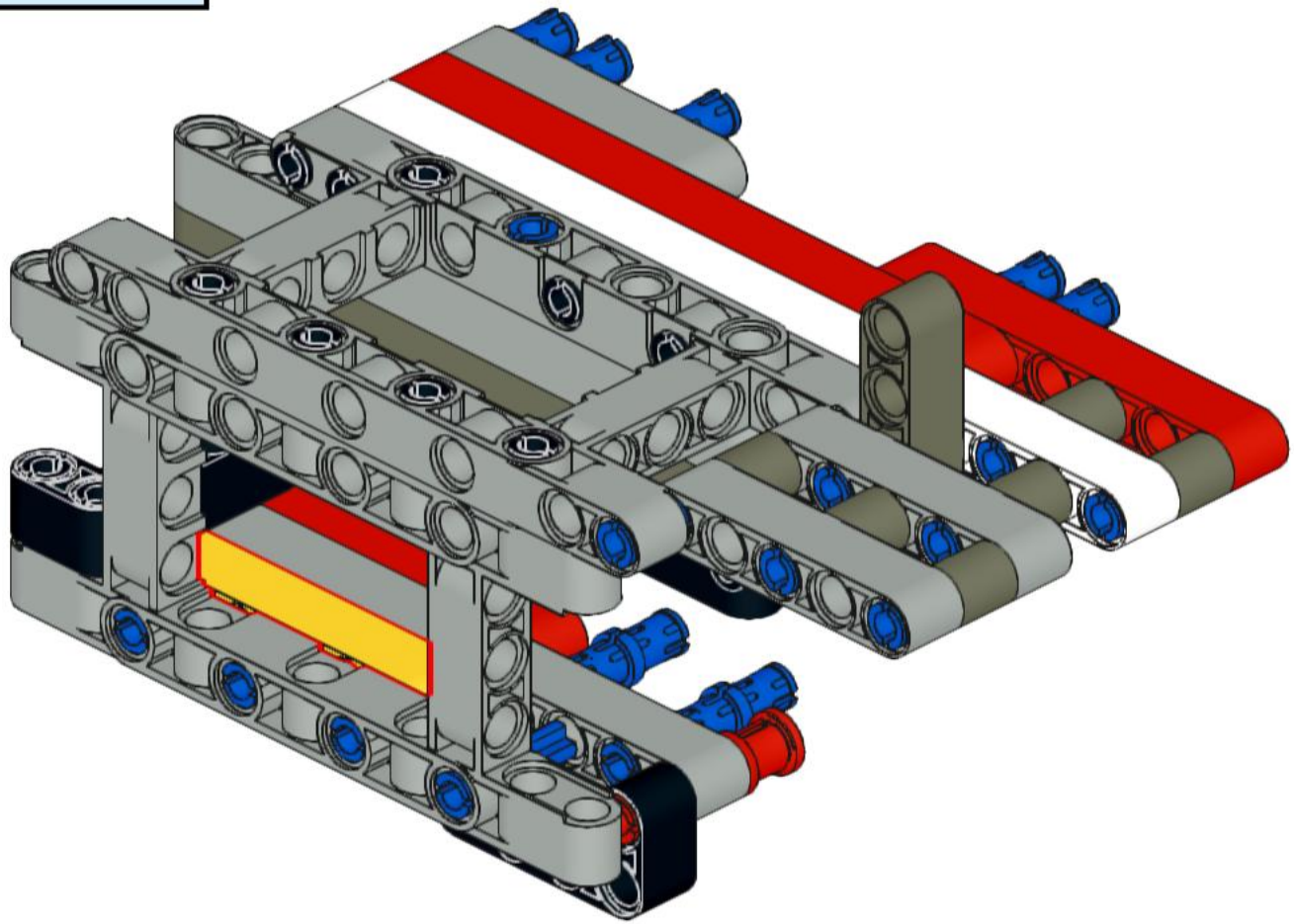

292

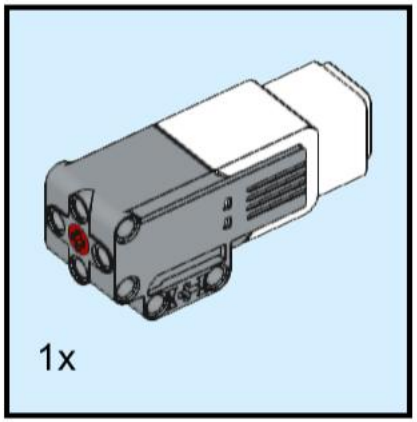

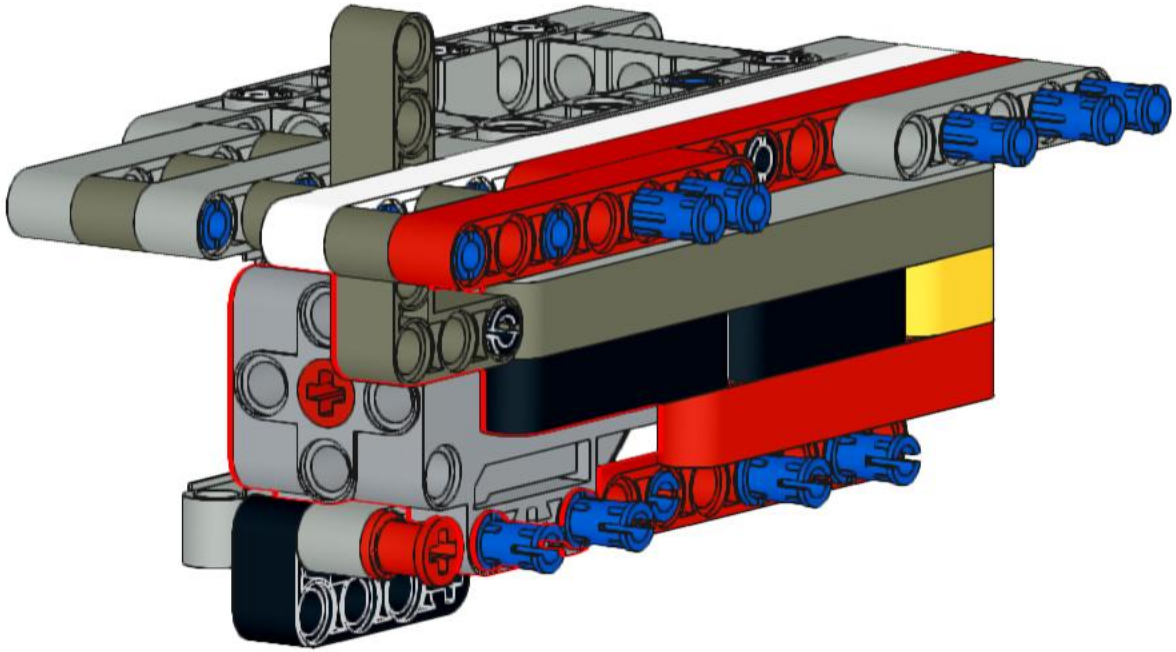

293

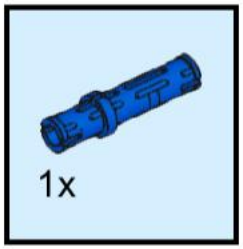

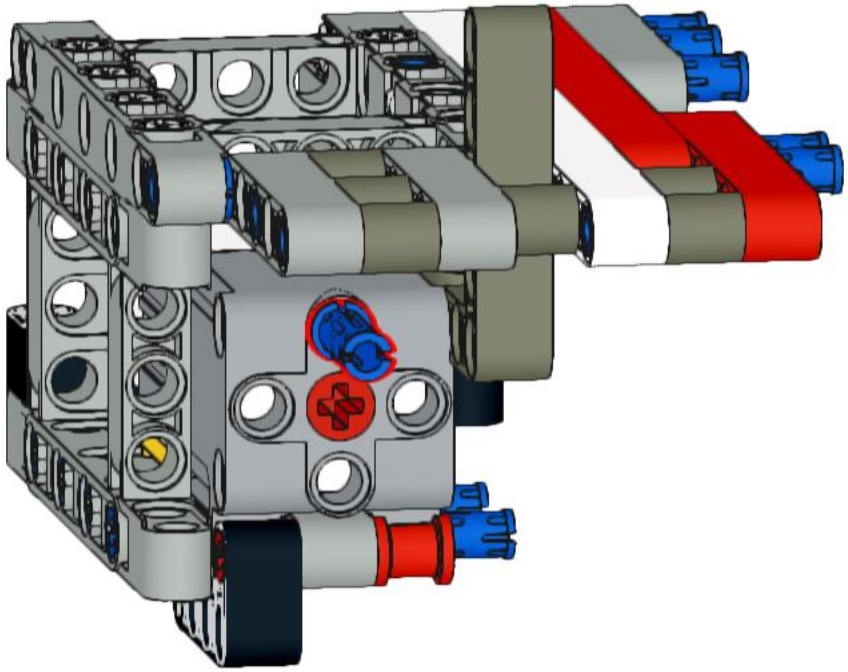

294

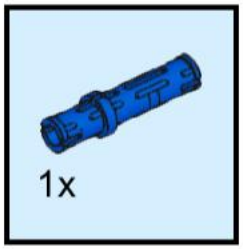

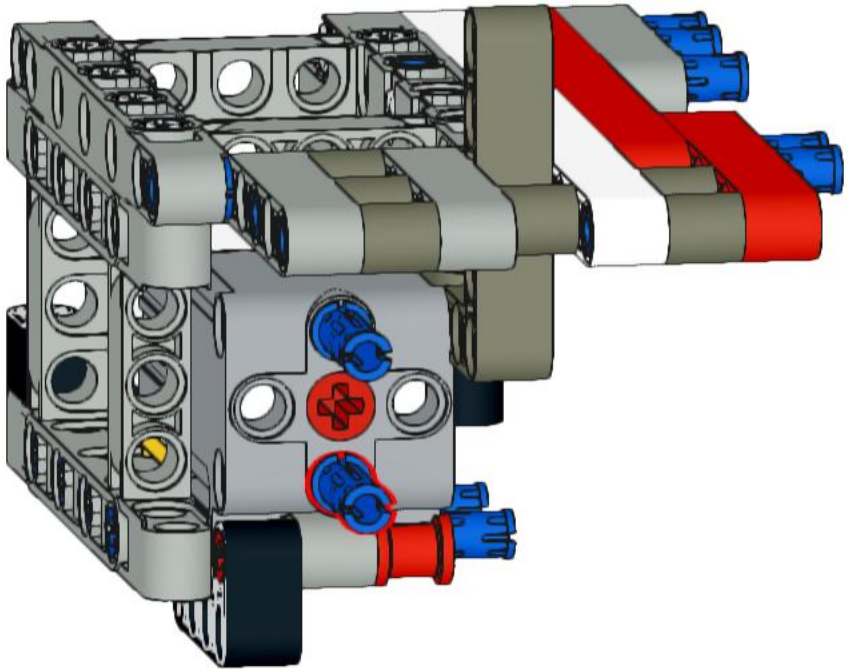

295

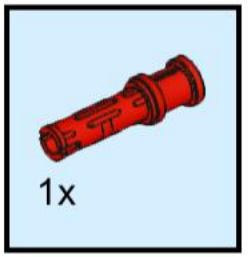

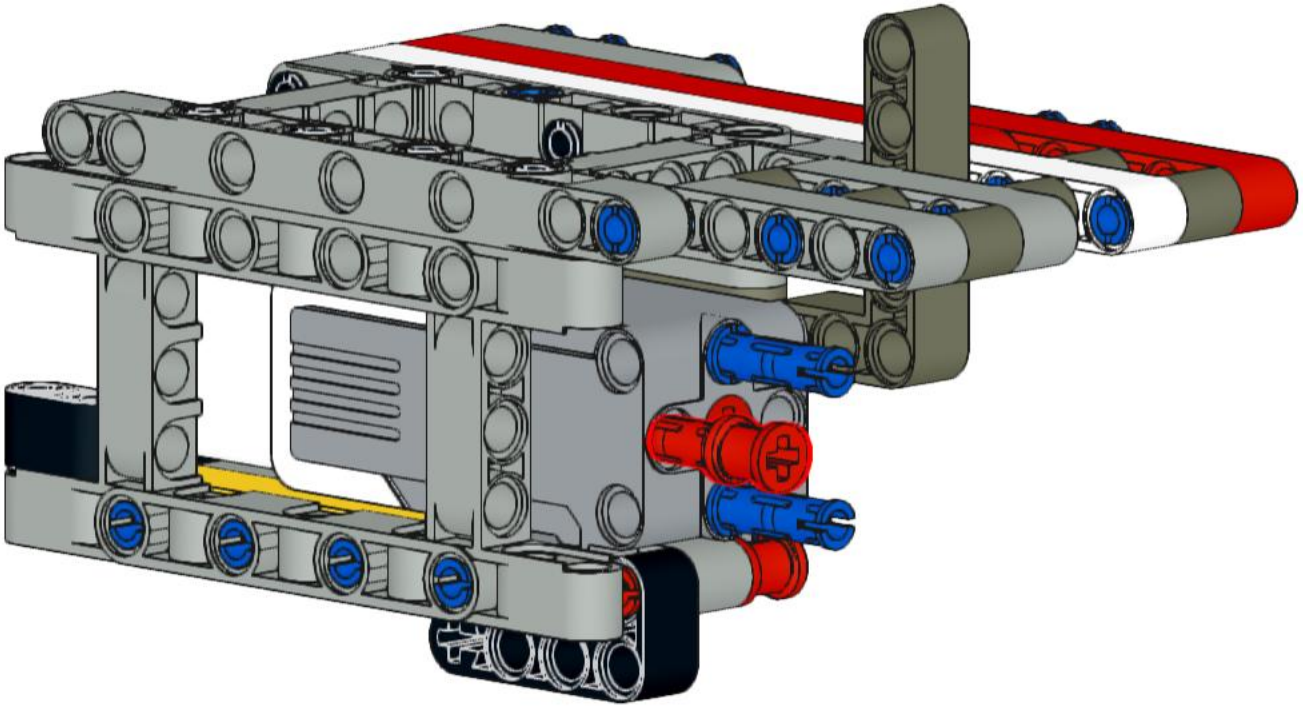

296

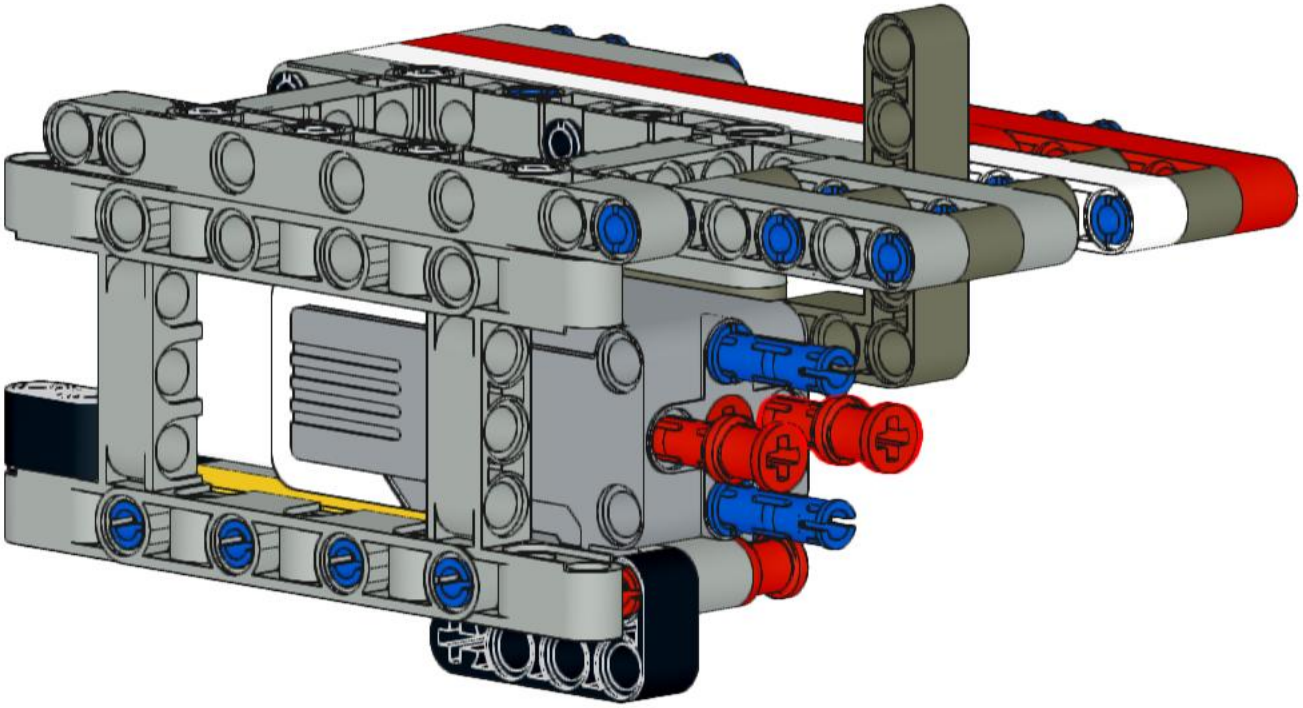

297

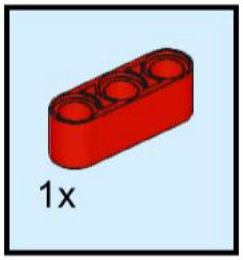

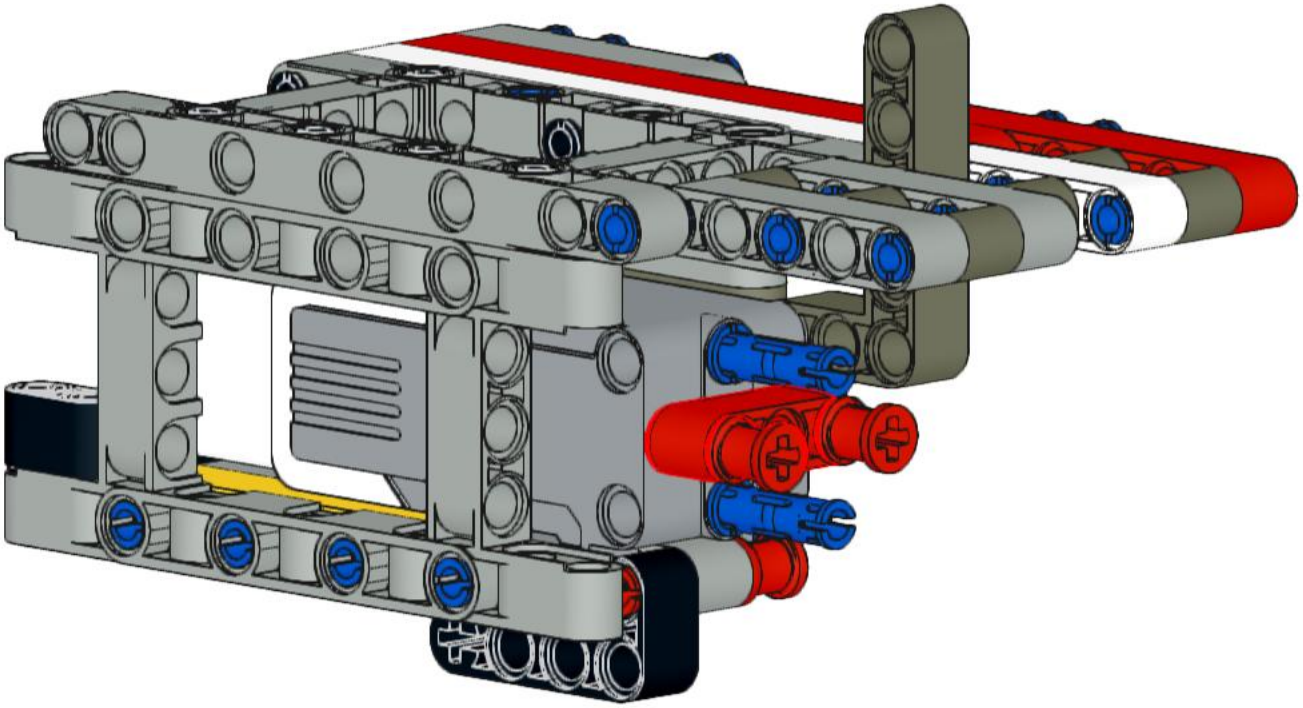

298

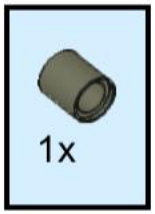

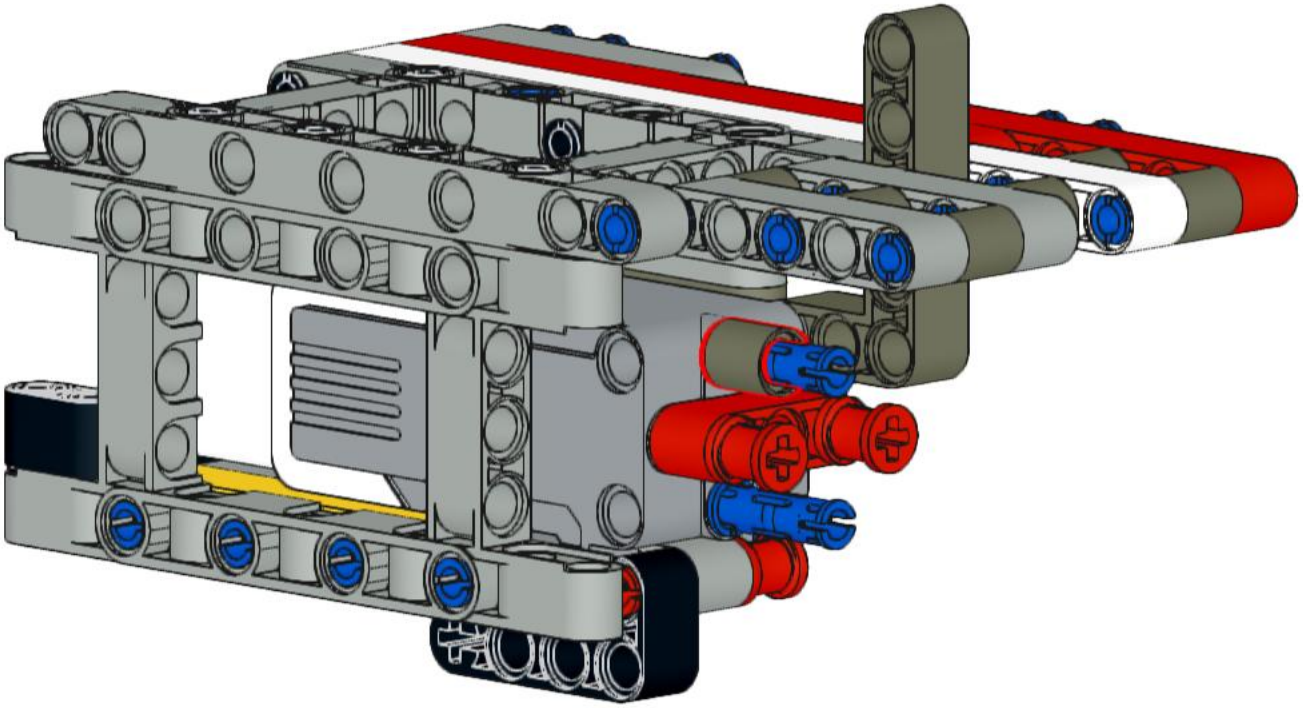

299

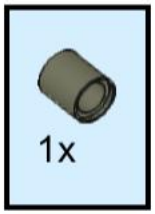

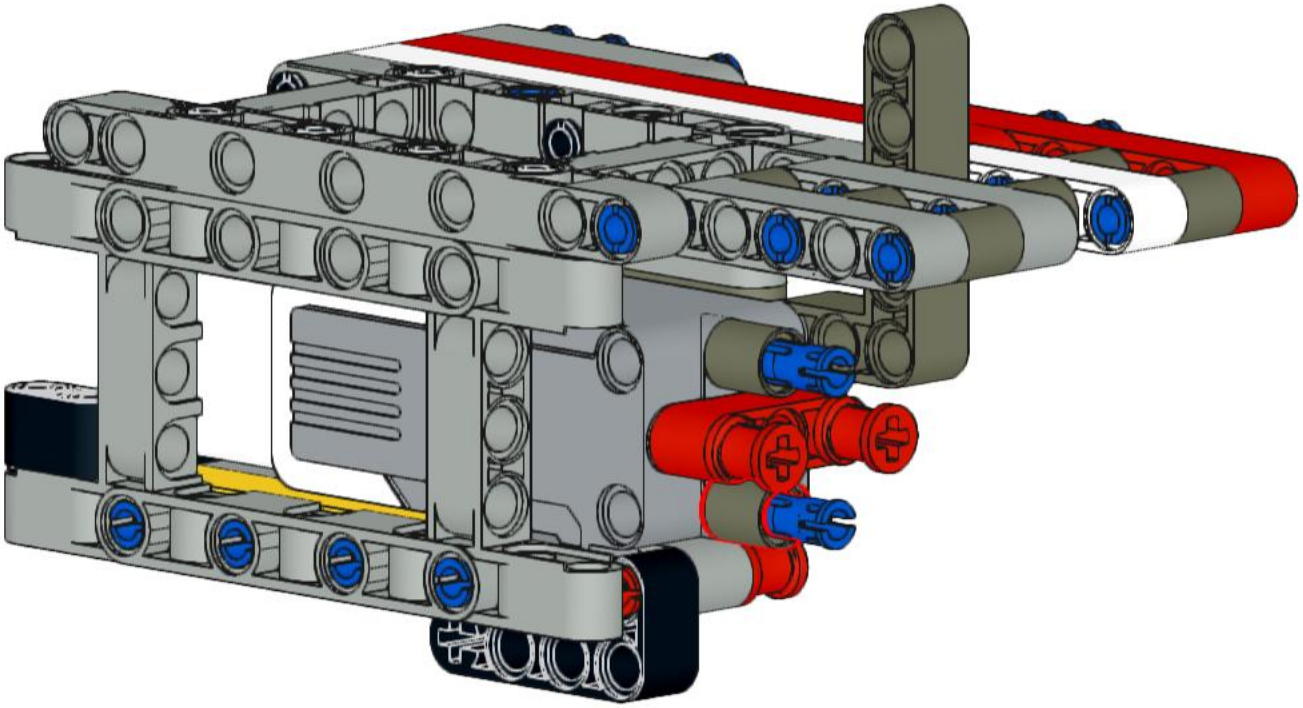

300

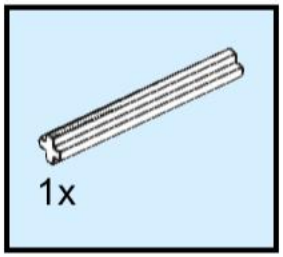

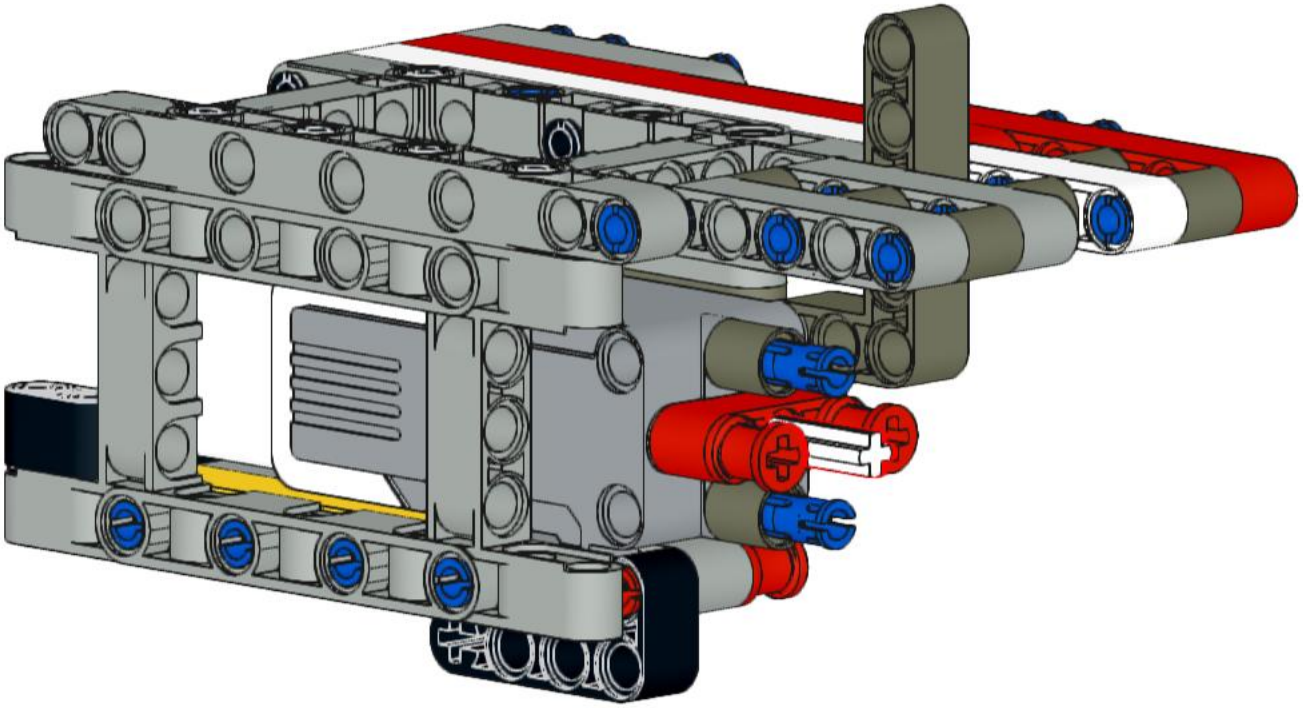

301

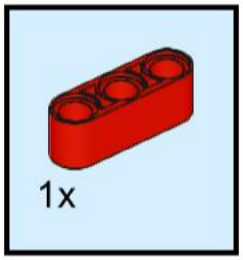

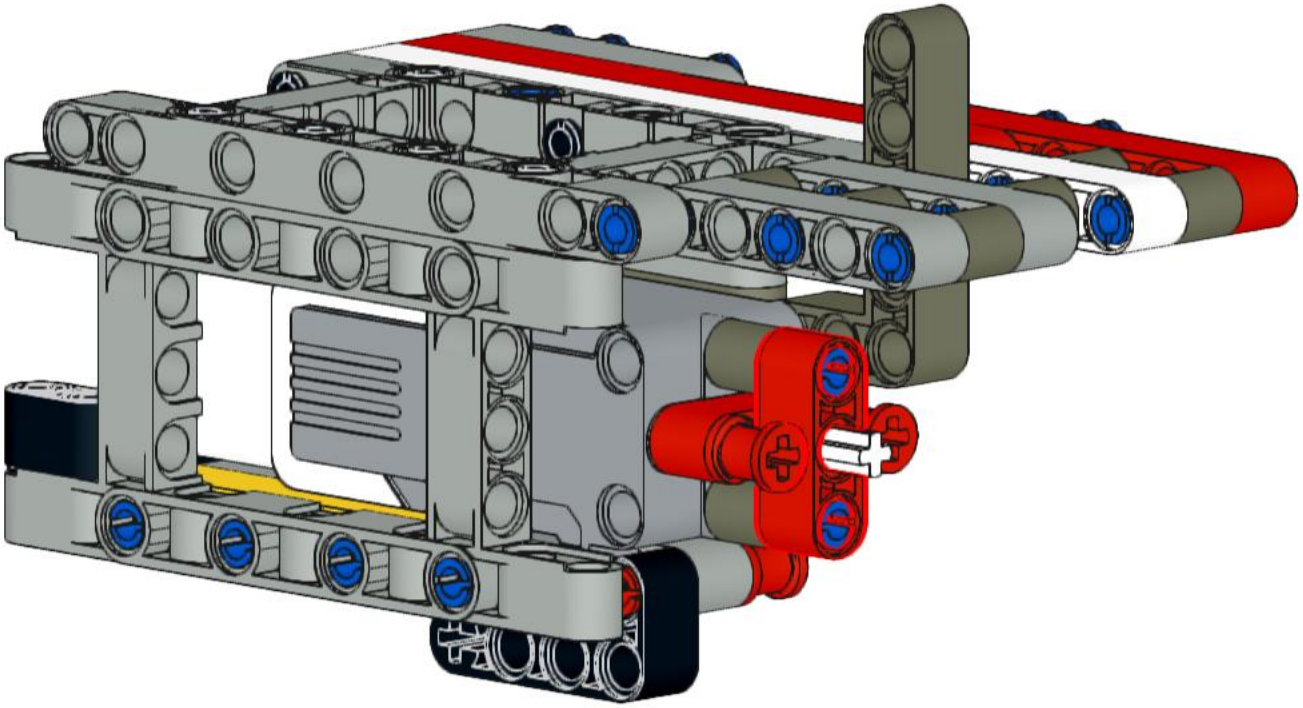

302

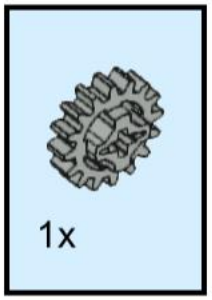

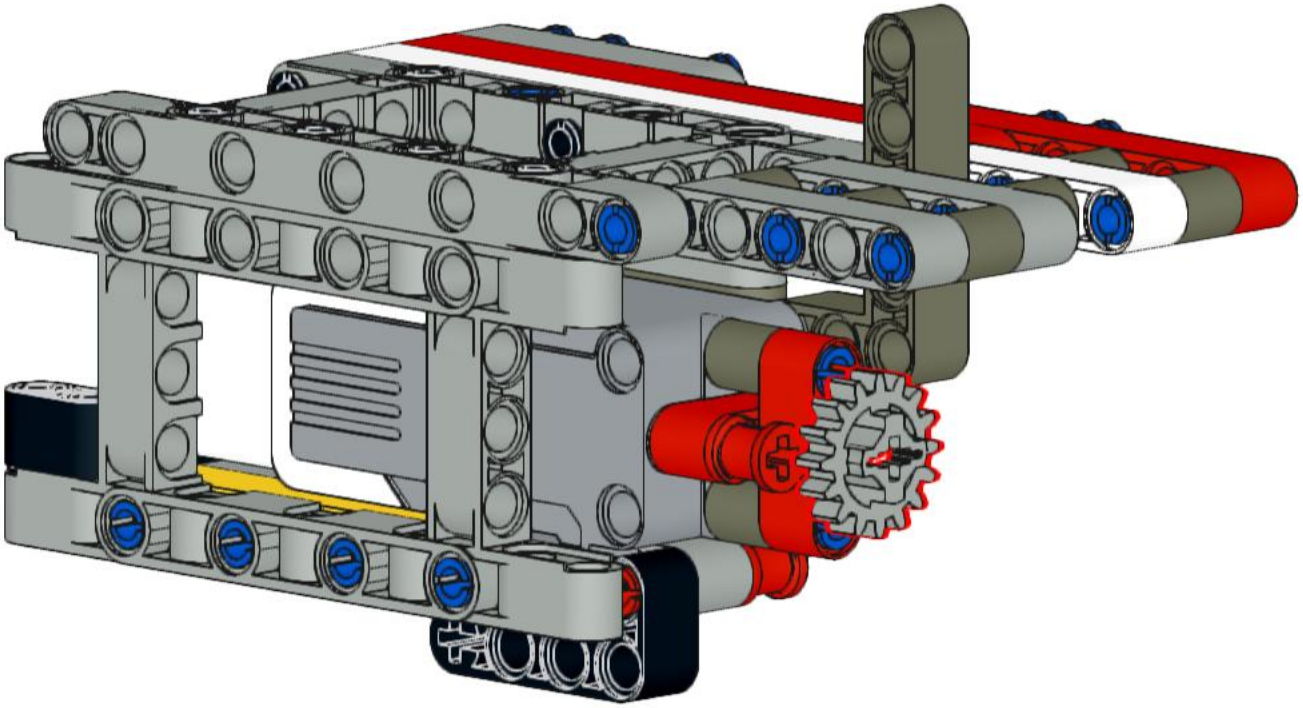

303

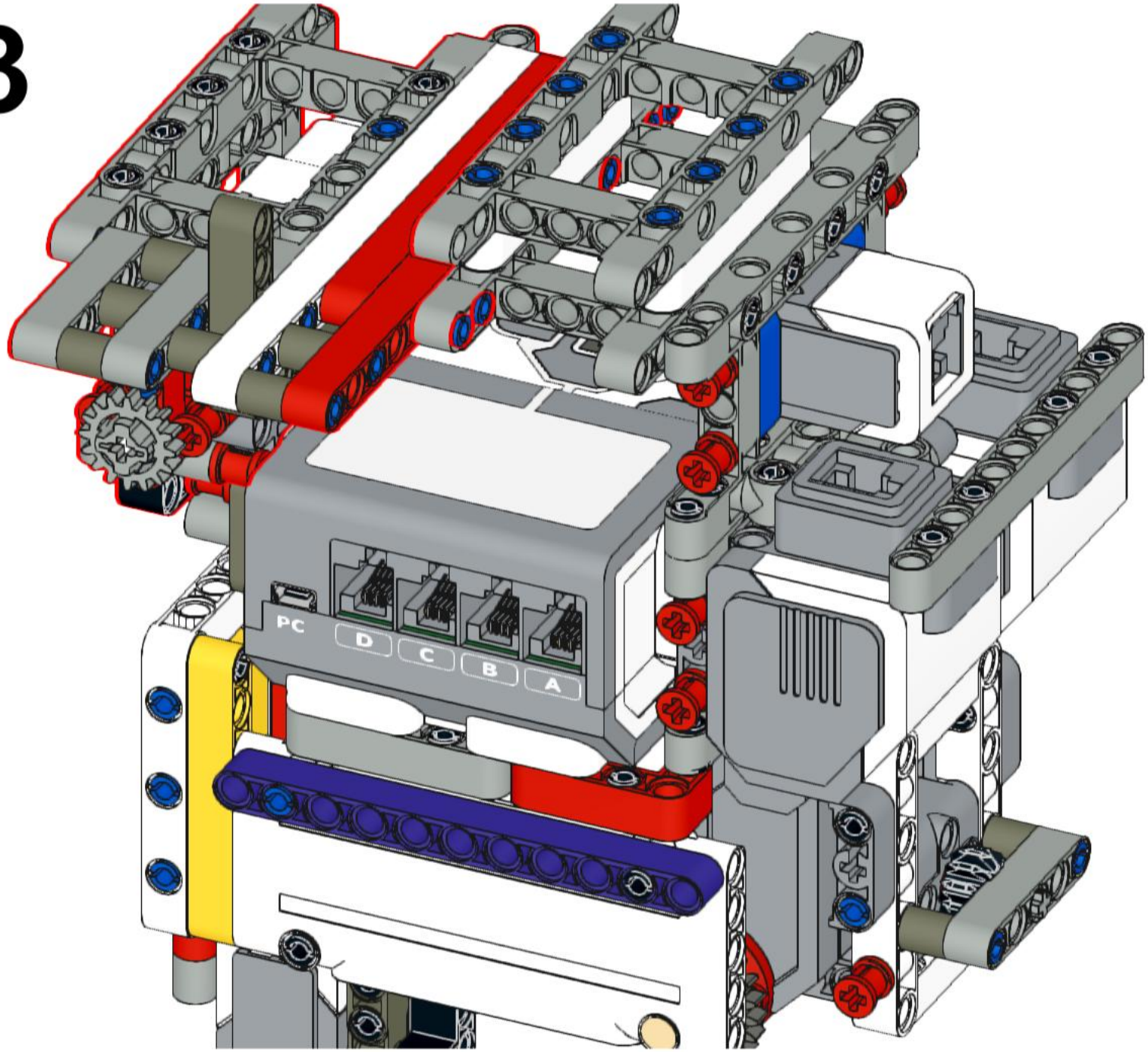

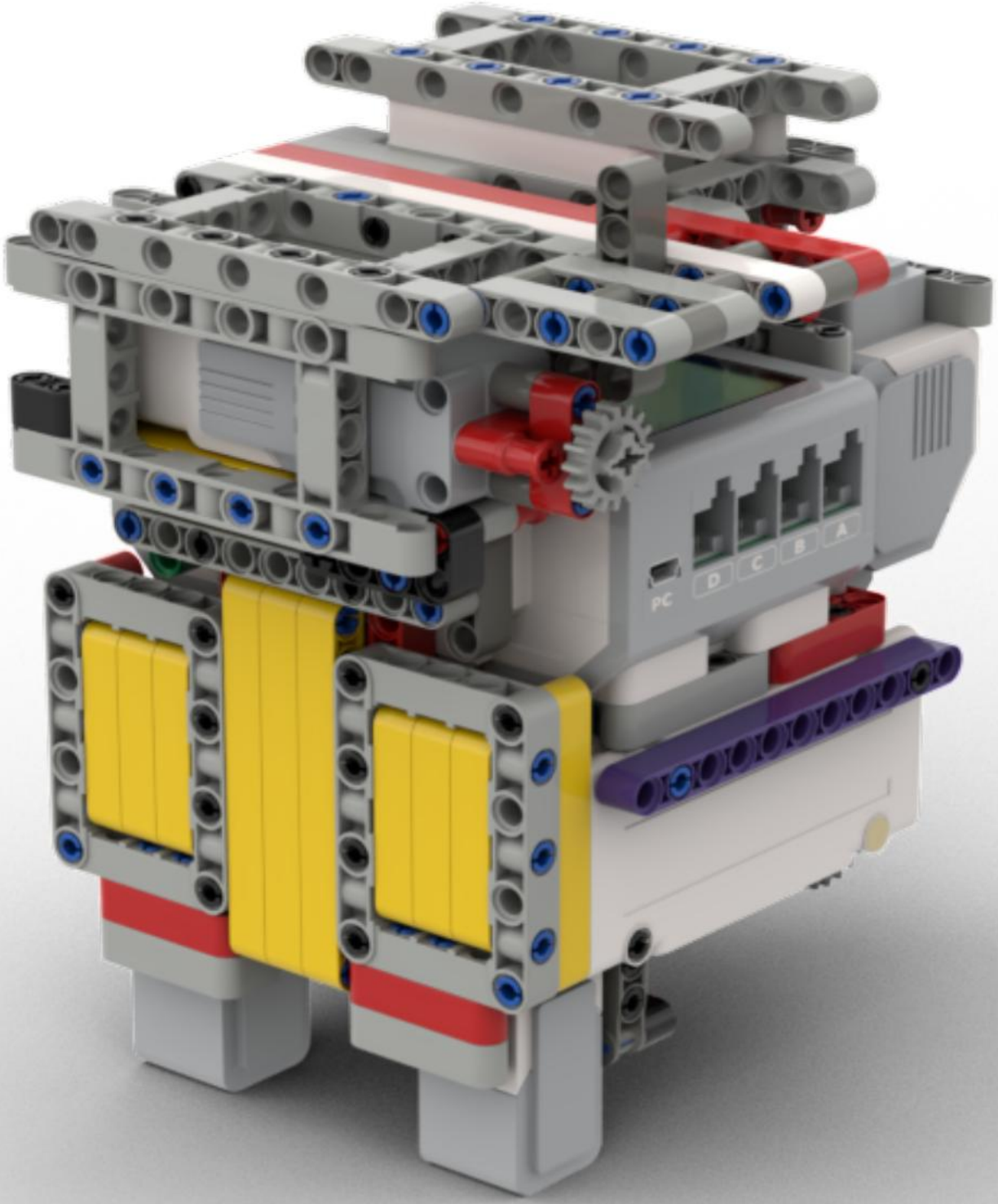
PC
D
C
B
A

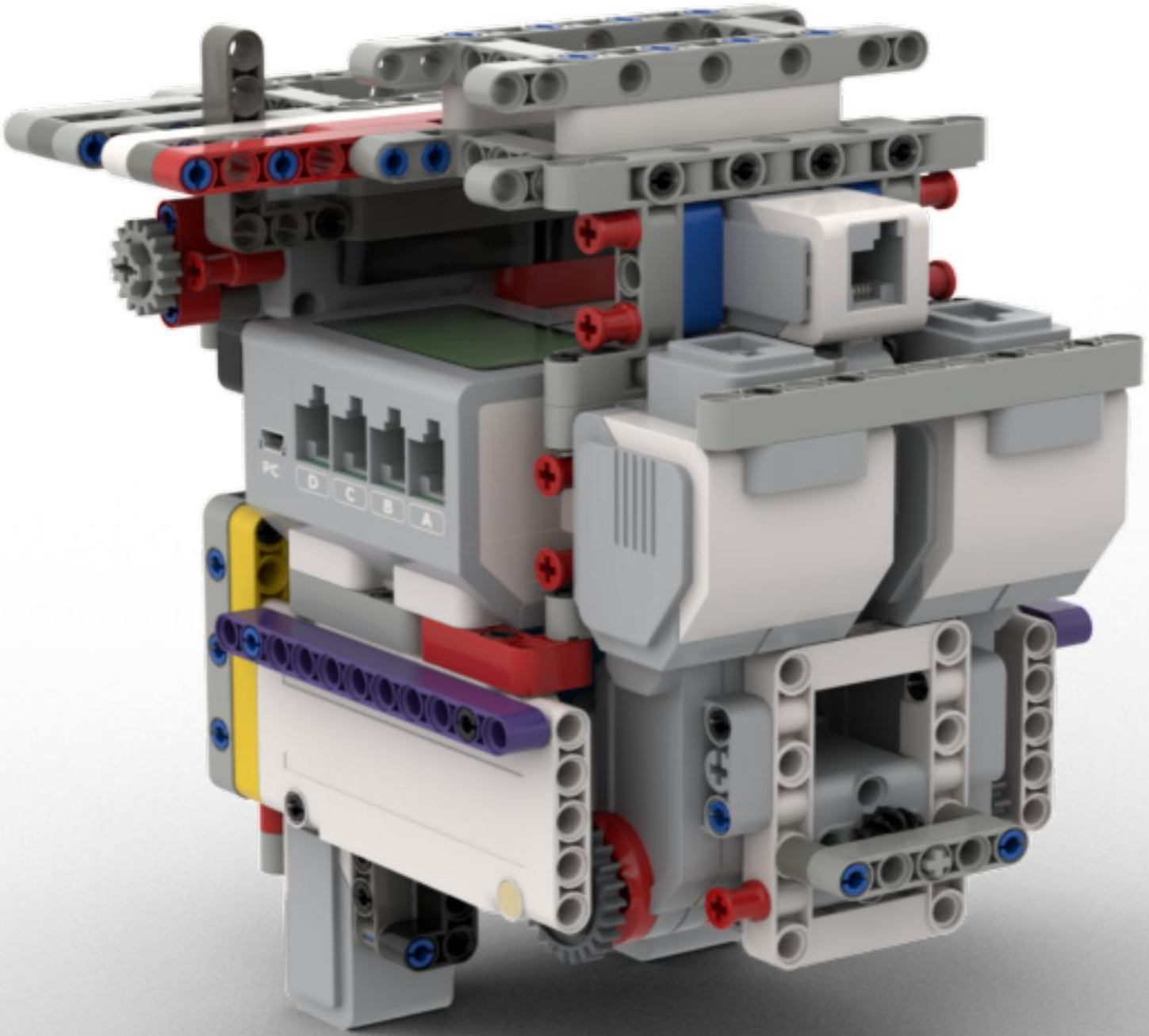
PC
D
C
B
A

CONSTRUCCIONES
Y
DEMOLICIONES

MARGARITA 3.0

Copying, distribution and publication of this document is strictly prohibited.

JARRIBOT