REV	Q'TY	DESCRIPTION	DATE	PREPARED	REV. NO.

고 객 승 인 란

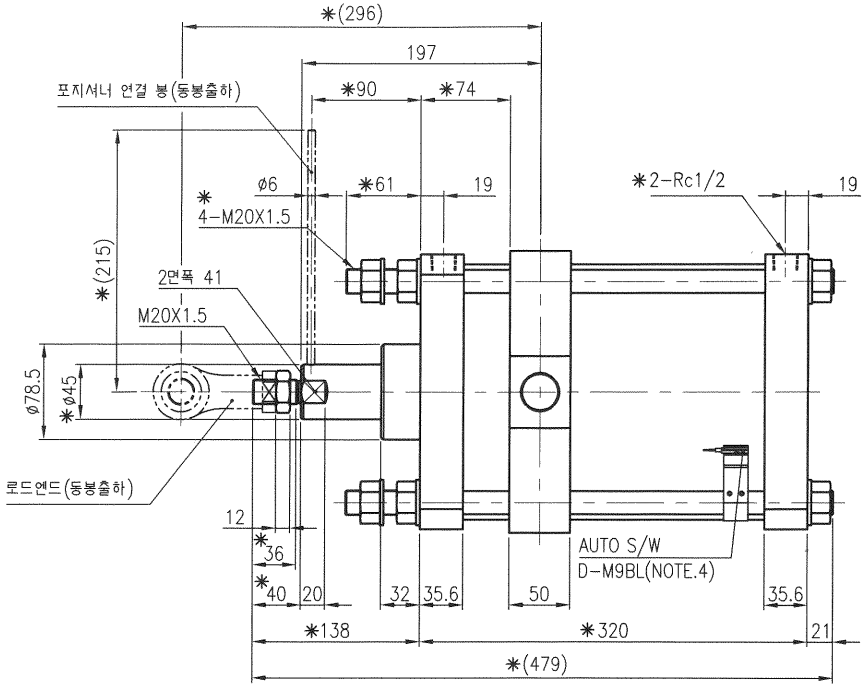

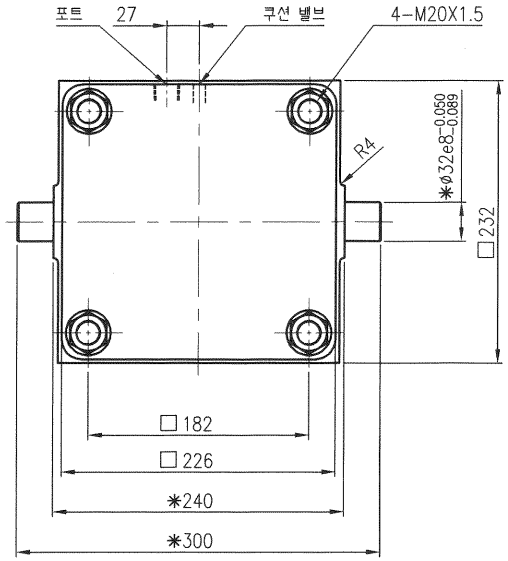

비관리
2024.01.12
SMC Korea(주)

FOR APPROVAL

SPECIFICATIONS (AUTO S/W)	
품번	D-M9BL
부하전압	DC 24V(DC10~28V)
부하전류	2.5~40mA 이하
내부전압강하	4 V 이하
누설전류	0.8mA 이하(DC24V)
리드선길이	3 m

SPECIFICATIONS (CYLINDER)	
BORE SIZE	200 mm
STROKE	200 mm
STROKE TOLERANCE	0 ~ +2.0 mm
FLUID	AIR
PROOF PRESSURE	1.57 MPa
MAX. OPERATING PRESSURE	0.70 MPa
MIN. OPERATING PRESSURE	0.05 MPa
AMBIENT AND FLUID TEMP.	0 ~ 60°C (단,동결없을것)
OPERATING PISTON SPEED	50 ~ 500 mm/s
CUSHION	RUBBER DAMPER+AIR-CUSHION
LUBRICATION	NON-LUBE

로드엔드(JFT20)

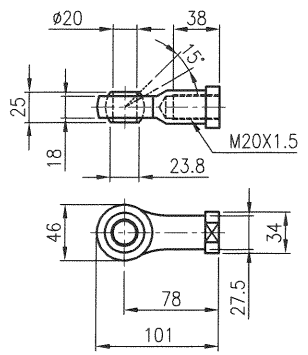

포지셔너 연결 봉

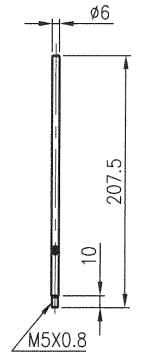

NOTE

1. 본 실린더는 로드 선단 및 로드측 타이로드 길이 변경 사양입니다.
   (로드측 타이로드 너트 및 와셔 추가 사양으로 동봉출하 됩니다.)
2. 본 실린더는 트러니온 위치 변경 및 완전가공 사양입니다.(재질 : SS275, 표면처리 : 인산염 피막)
3. 본 실린더는 로드엔드, 포지셔너 연결 봉이 동봉출하 됩니다.
4. 본 실린더의 오토 스위치 및 스위치 브라켓은 동봉출하 됩니다.
5. 본 실린더는 피스톤 로드 외경 Ø100 이하로 입회 검사를 실시하지 않습니다.
6. 본 실린더는 로드 선단 나사부와 포지셔너 연결 봉이 실린더 출력 대비 소형으로 파손의 우려가 있으므로 사용상 주의가 필요합니다.
7. 본 실린더는 타사 실린더 전환 사양으로 대체 적용 전 반드시 검증 후 현장 적용 바랍니다.
   (*부 치수 및 사양은 USER 확인이 반드시 필요함.)
8. 지시하지 않은 치수 및 사양은 당사 CS2표준에 준 합니다.

UNLESS OTHERWISE GEOMETRIC TOLERANCE BASED ON B0419			
UNLESS OTHERWISE SPECIFIED JIS B0405			
DIMENSIONS ARE IN MILIMETERS	F ±	M ±	C ±
LESS THAN 3	0.05	0.1	–
ABOVE 3 / LESS THAN 6	0.05	0.1	0.2
ABOVE 6 / LESS THAN 30	0.1	0.2	0.5
ABOVE 30 / LESS THAN 120	0.15	0.3	0.8
ABOVE 120 / LESS THAN 315	0.2	0.5	1.2
ABOVE 315 / LESS THAN 1000	0.3	0.8	2.0
ABOVE 1000 / LESS THAN 2000	0.5	1.2	3.0

APPROVED BY 김기수 24.01.15
CHECKED BY 김영모 24.01.15
DESIGNED BY 전문진 240115

SCALE	FINISH	PACKING
N/S	MATERIAL	
DRAWING NAME: AIR CYLINDER		MODEL / Q'TY
DRAWING NO.: CDS2T200-200-CJCD0039		REVISION

허대원 240115.

SMC Korea | SIZE A4

[경고] 본 자료는 SMC의 기업 비밀 자료로써, 이를 허가 없이 사용, 유출한 자는 민.형사상의 책임을 요구할수 있음을 고지합니다.

[경고] 본 자료는 SMC의 기업 비밀 자료로써, 이를 허가 없이 사용, 유출한 자는 민.형사상의 책임을 요구할수 있음을 고지합니다.