REV	Q'TY	DESCRIPTION	DATE	PREPARED	REV. NO.

고 객 승 인 란

FOR APPROVAL

비관리 2024.03.26 SMC Korea(주)

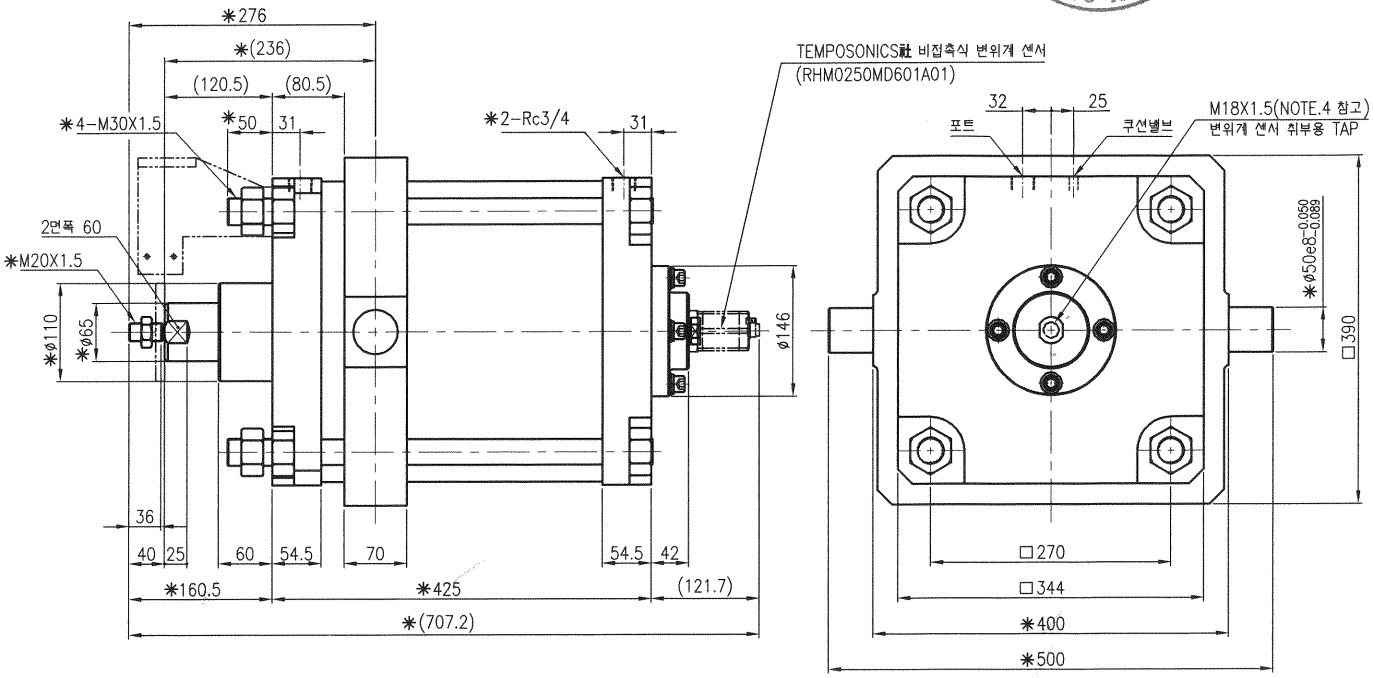

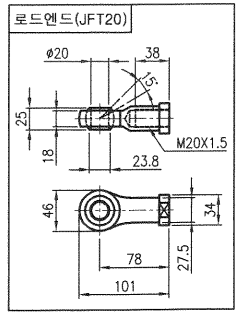

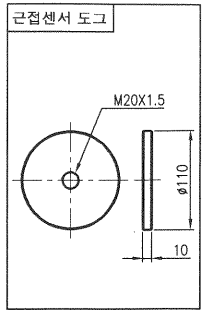

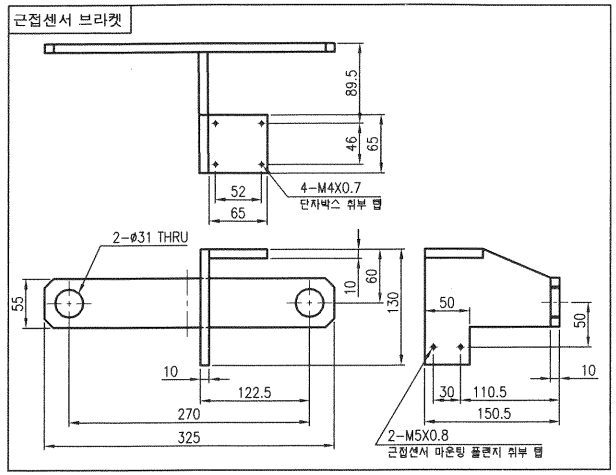

SPECIFICATIONS (CYLINDER)

BORE SIZE	320 mm
STROKE	250 mm
STROKE TOLERANCE	0 ~ +2.0 mm
FLUID	AIR
PROOF PRESSURE	1.20 MPa
MAX. OPERATING PRESSURE	0.70 MPa
MIN. OPERATING PRESSURE	0.05 MPa
AMBIENT AND FLUID TEMP.	0 ~ 60°C (단,동결없을것)
OPERATING PISTON SPEED	50 ~ 300 mm/s
CUSHION	RUBBER CUSHION+AIR-CUSHION
LUBRICATION	NON-LUBE

NOTE

1. 본 실린더는 로드 선단 및 로드측 타이로드 길이 변경 사양입니다.
   (로드측 타이로드 너트 및 와셔 추가 사양으로 동봉출하 됩니다.)
2. 본 실린더는 트러니온 위치 변경 및 완전가공 사양입니다.(재질 : SS275, 표면처리 : 인산염 피막)
3. 본 실린더는 로드엔드, 근접센서 도그, 근접센서 부착 브라켓이 동봉출하 됩니다
4. 헤드커버 측 비접촉식 변위계 센서 취부 탭에는 플러그가 체결되어 있습니다. (비접촉식 변위계 센서 미포함.)
   비접촉식 변위계 센서 취부 시 플러그를 체겨하여 주십시오. (탭이 개방된 상태에서는 에어 누설이 발생 됨.)
5. 본 실린더는 로드 선단 나사부가 실린더 출력 대비 소형으로 파손의 우려가 있으므로 사용상 주의가 필요합니다.
6. 본 실린더는 피스톤 로드 외경 Ø100 이하로 입회 검사를 실시하지 않습니다.
7. 본 실린더는 타사 실린더 전환 사양으로 대체 적용 전 반드시 검증 후 현장 적용 바랍니다.
   (✱부 치수 및 사양은 USER 확인이 반드시 필요함.)
8. 지시하지 않은 치수 및 사양은 당사 CS2 표준에 준합니다.

UNLESS OTHERWISE GEOMETRIC TOLERANCE BASED ON B0419			
UNLESS OTHERWISE SPECIFIED JIS B0405			
DIMENSIONS ARE IN MILIMETERS	F ±	M ±	C ±
LESS THAN 3	0.05	0.1	-
ABOVE 3 / LESS THAN 6	0.05	0.1	0.2
ABOVE 6 / LESS THAN 30	0.1	0.2	0.5
ABOVE 30 / LESS THAN 120	0.15	0.3	0.8
ABOVE 120 / LESS THAN 315	0.2	0.5	1.2
ABOVE 315 / LESS THAN 1000	0.3	0.8	2.0
ABOVE 1000 / LESS THAN 2000	0.5	1.2	3.0

APPROVED BY: 김영록 2024.03.26
CHECKED BY: 김영록 2024.03.26
DESIGNED BY: 전문진 2024.03.26

SCALE: N/S
FINISH:
MATERIAL:
DRAWING NAME: AIR CYLINDER
DRAWING NO.: CDS2T320-250-CJCD0239
REVISION:
PACKING:
MODEL:
Q'TY:

SMC Korea
SIZE: A4

송재국 2024.03.26

[경고] 본 자료는 SMC의 기업 비밀 자료로써, 이를 허가 없이 사용, 유출한 자는 민.형사상의 책임을 요구할수 있음을 고지합니다.

[경고] 본 자료는 SMC의 기업 비밀 자료로써, 이를 허가 없이 사용, 유출한 자는 민.형사상의 책임을 요구할수 있음을 고지합니다.