禁転載複製

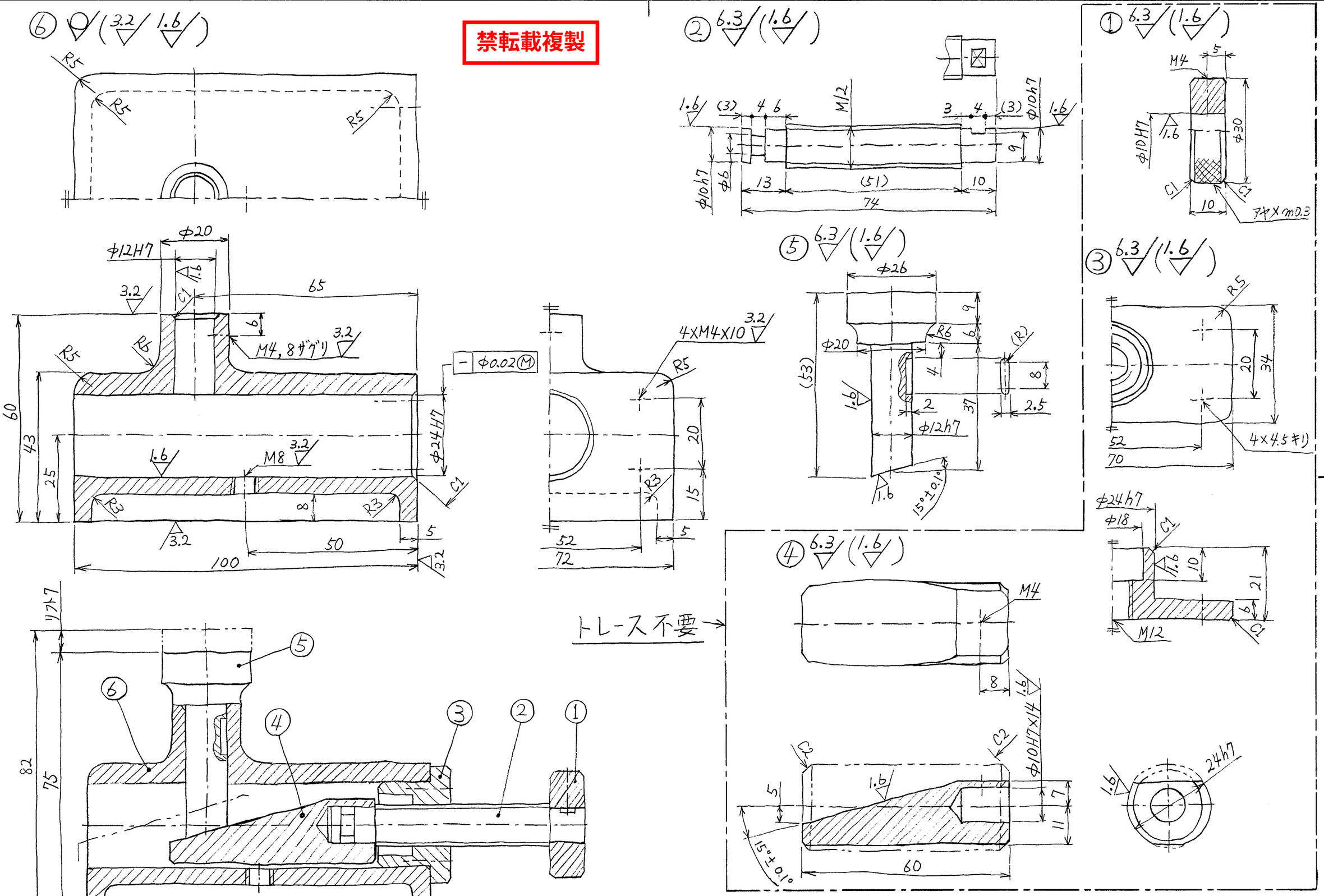

受験番号		氏　名		出図確認		使用ソフト	