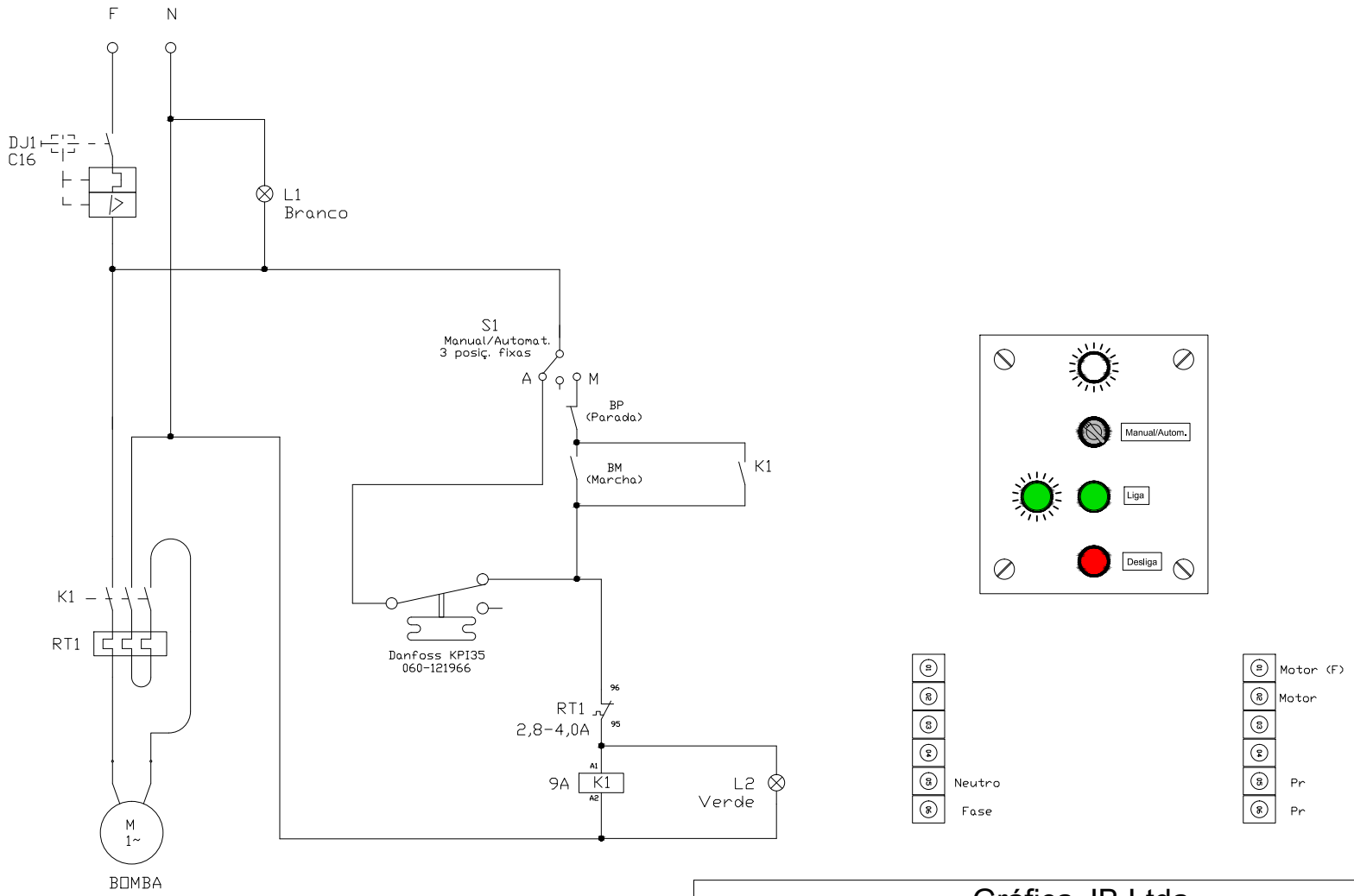

Gráfica JB Ltda.

Comando para bomba pressurizadora de geladeira
Technotrans de impressora XL75

Descrição:

Data: 27/10/2016

Desenho: Mario Berdichevsky - Coord. de Manut.