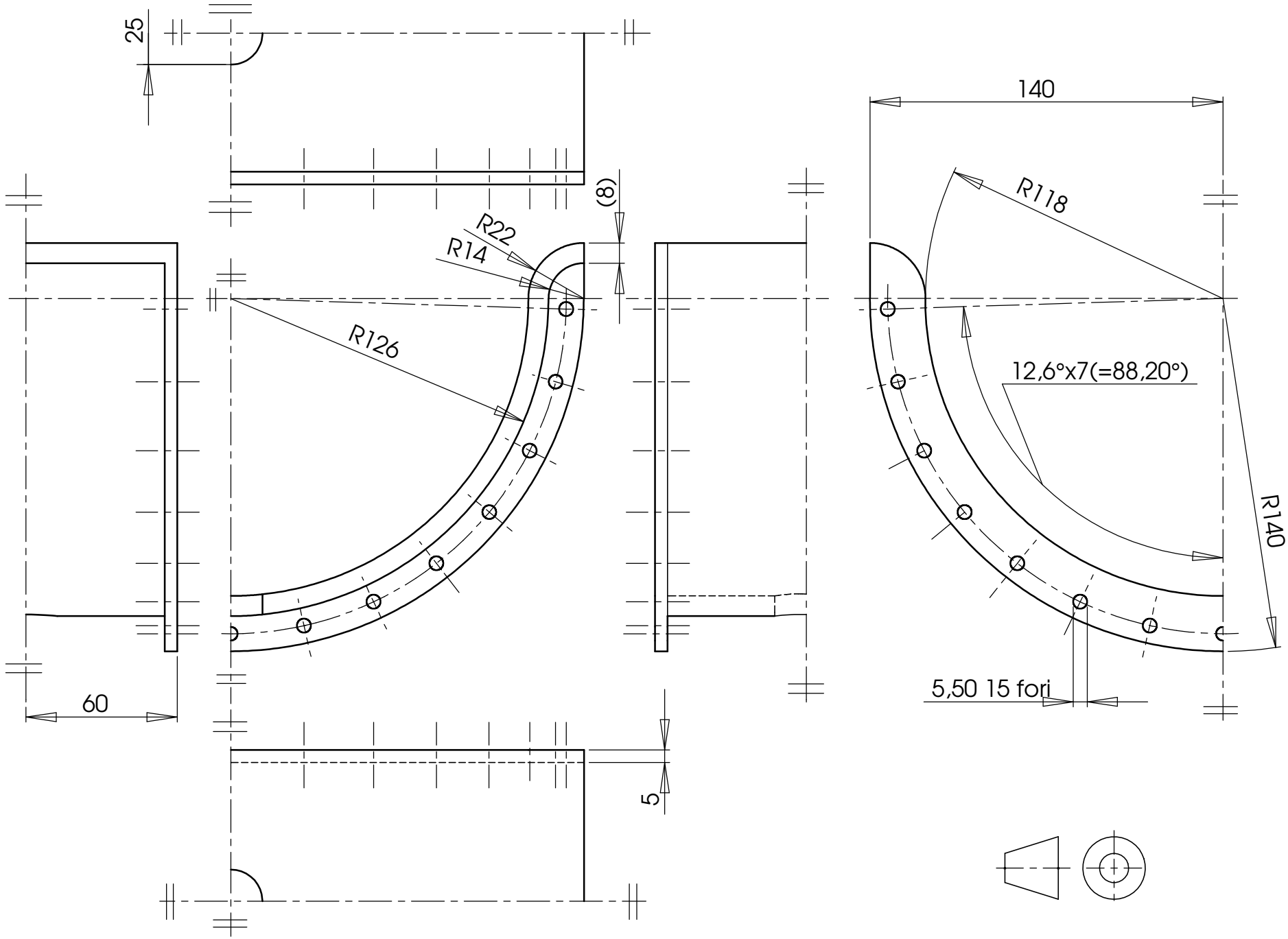
25
140
R118
(8)
R22
R14
R126
12,6°x7(=88,20°)
R140
60
5,50 15 fori
5