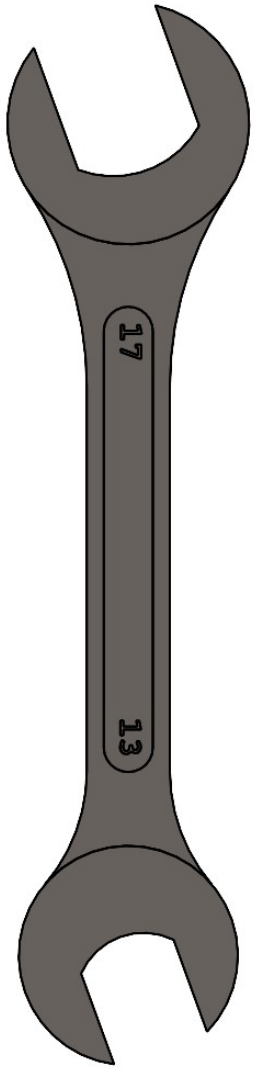

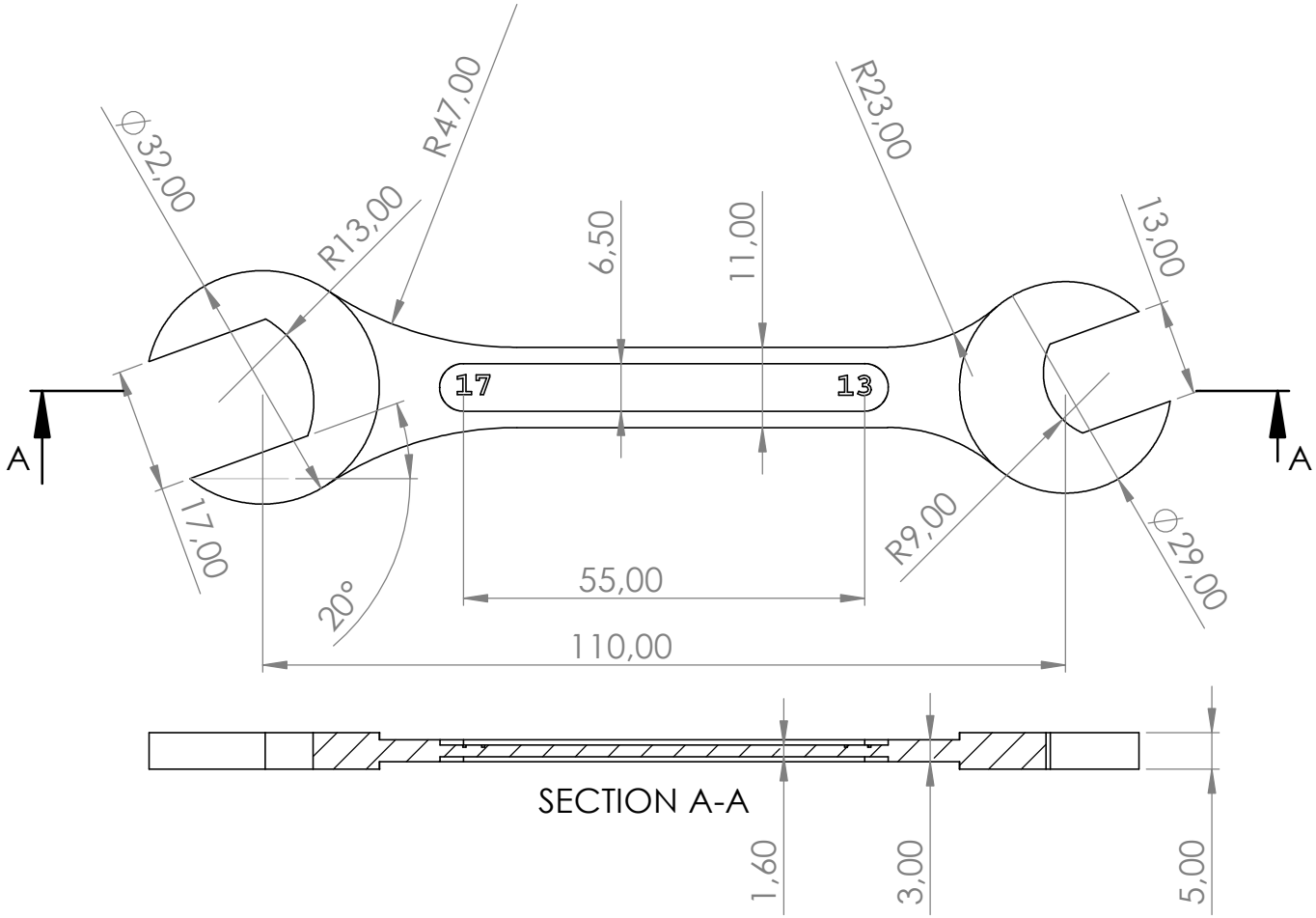

AKSİ BELİRTİLMEDİĞİ SÜRECE: BOYUTLAR MİLİMETREDİR YÜZEY CİLASI: TOLERANSLAR: DOĞRUSAL: AÇISAL:	BİTİRME:			KESKİN KENARLARI PAHLAYIN VE KIRIN	TEKNİK RESMİ ÖLÇEKLENDİRMEYİN	REVİZYON
	İSİM	İMZA	TARİH		BAŞLIK: 17/13 Wrench	
ÇİZEN	Ahmed O.M					
DENET.						
ONAY.						
ÜRET.						
KALİTE				MALZEME: Burnished Steel	RESİM NO. 003	A3
				AĞIRLIK:	ÖLÇEK:1:1	SAYFA 1 / 1