Diagramas Test Jr
Nombre: John Aaron Viracocha Jara
Cargo: Desarrollador Junior Full Stack
Figura 1
Diagrama Entidad-Relación

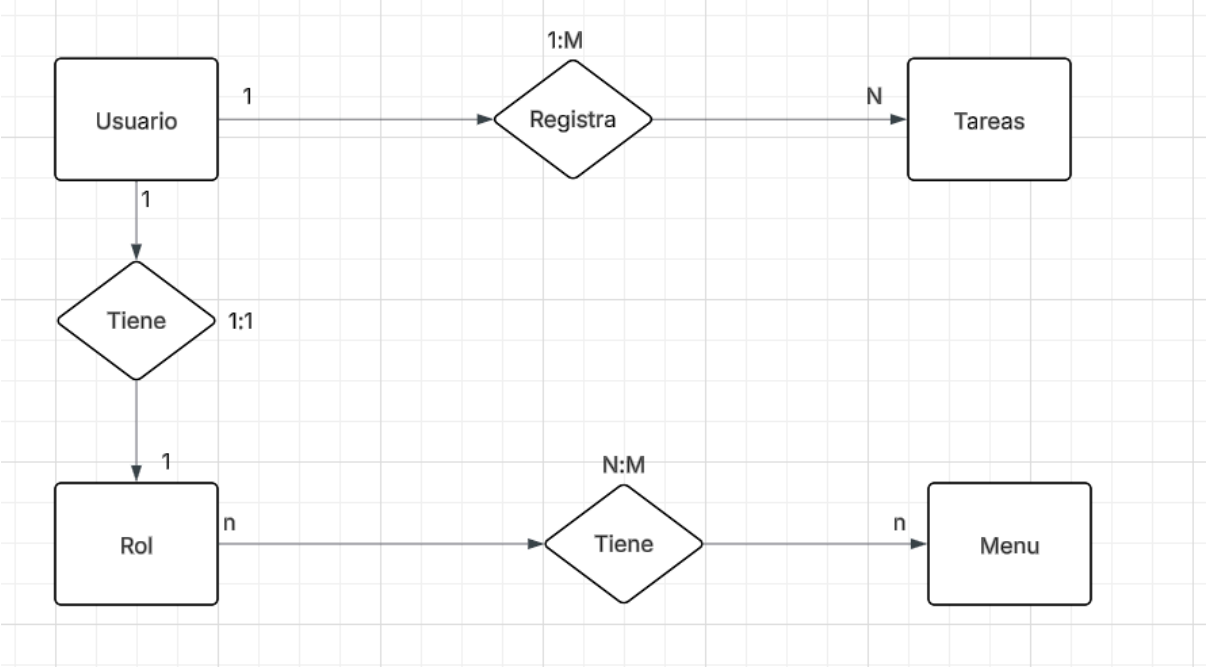

Figura 2
Diagrama de clases

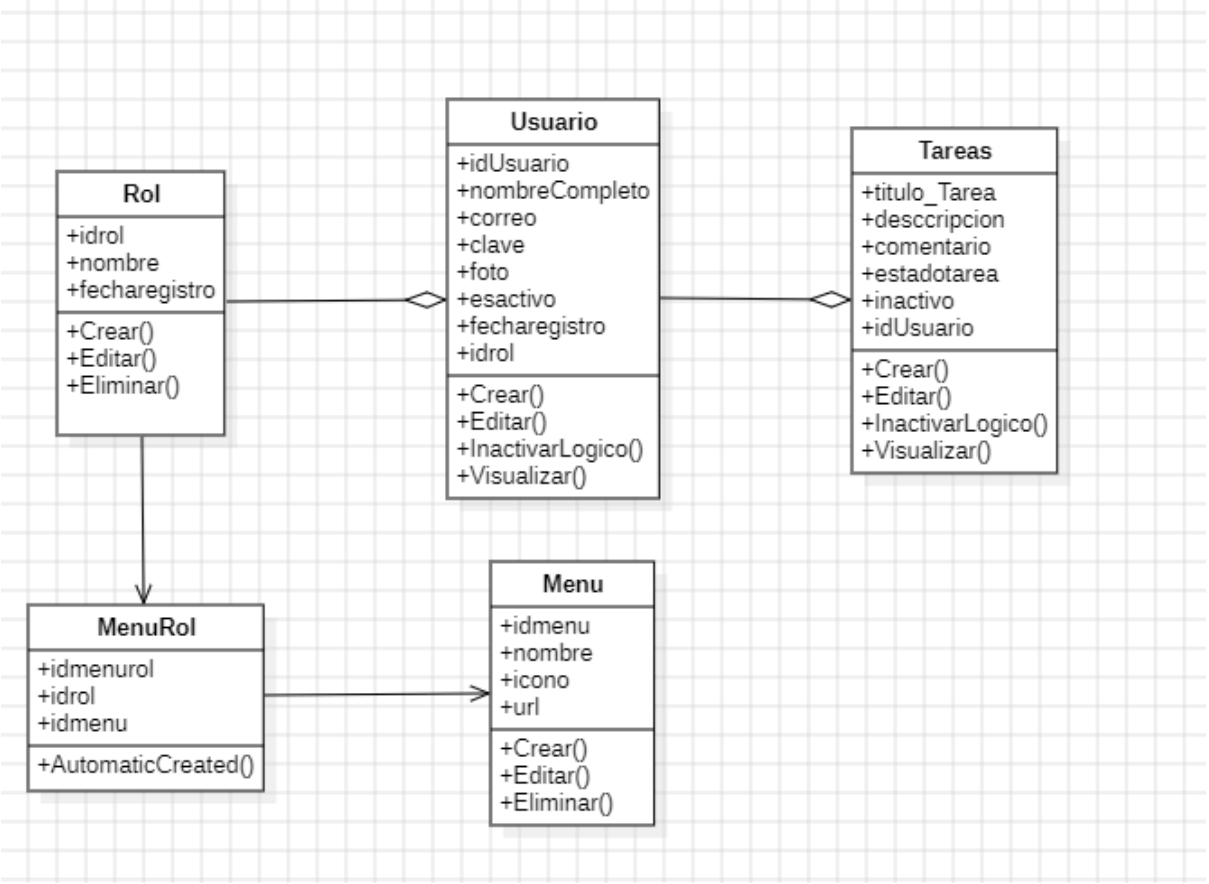

Figura 3
Caso de Uso 1 Crear Tarea

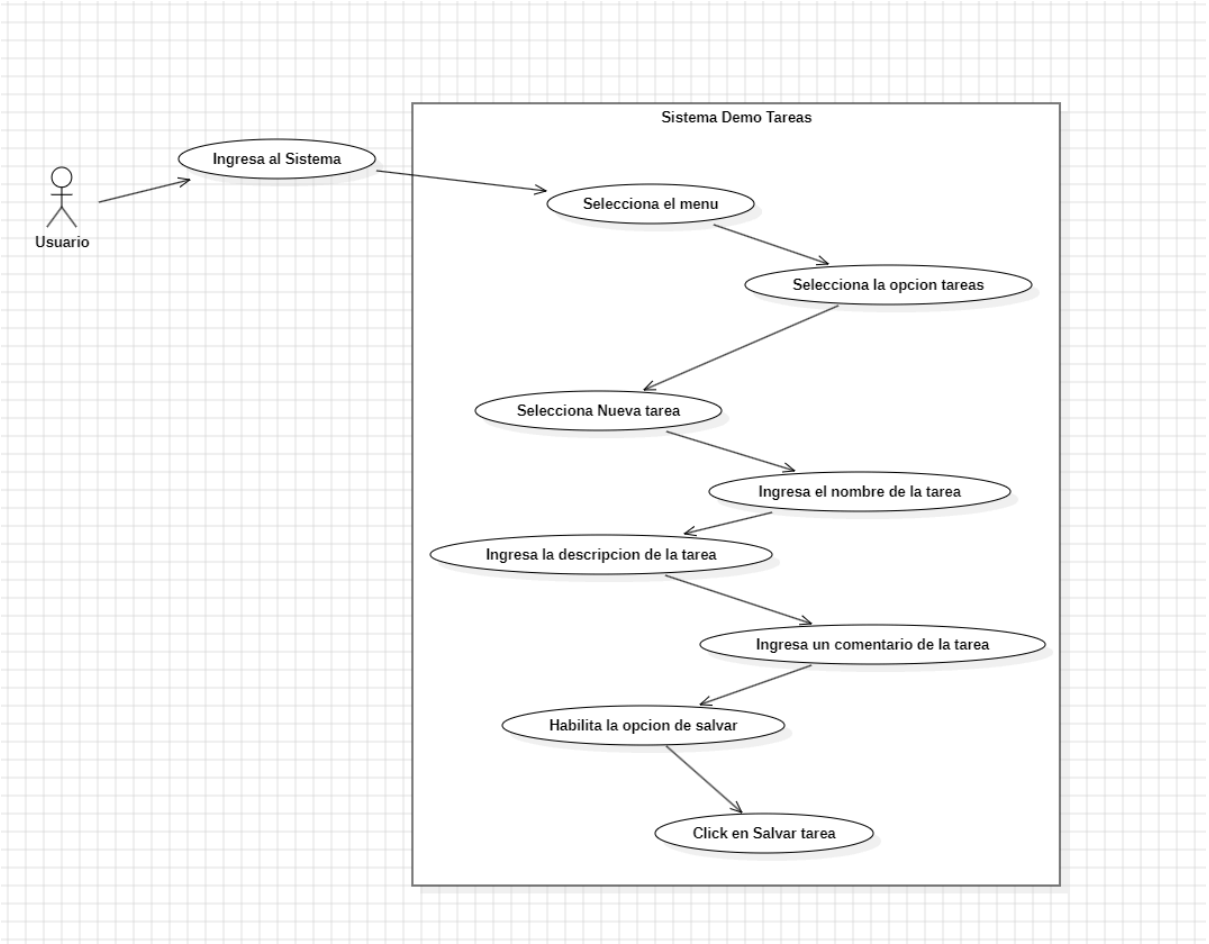

Figura 4
Caso de Uso 2 Editar Tarea

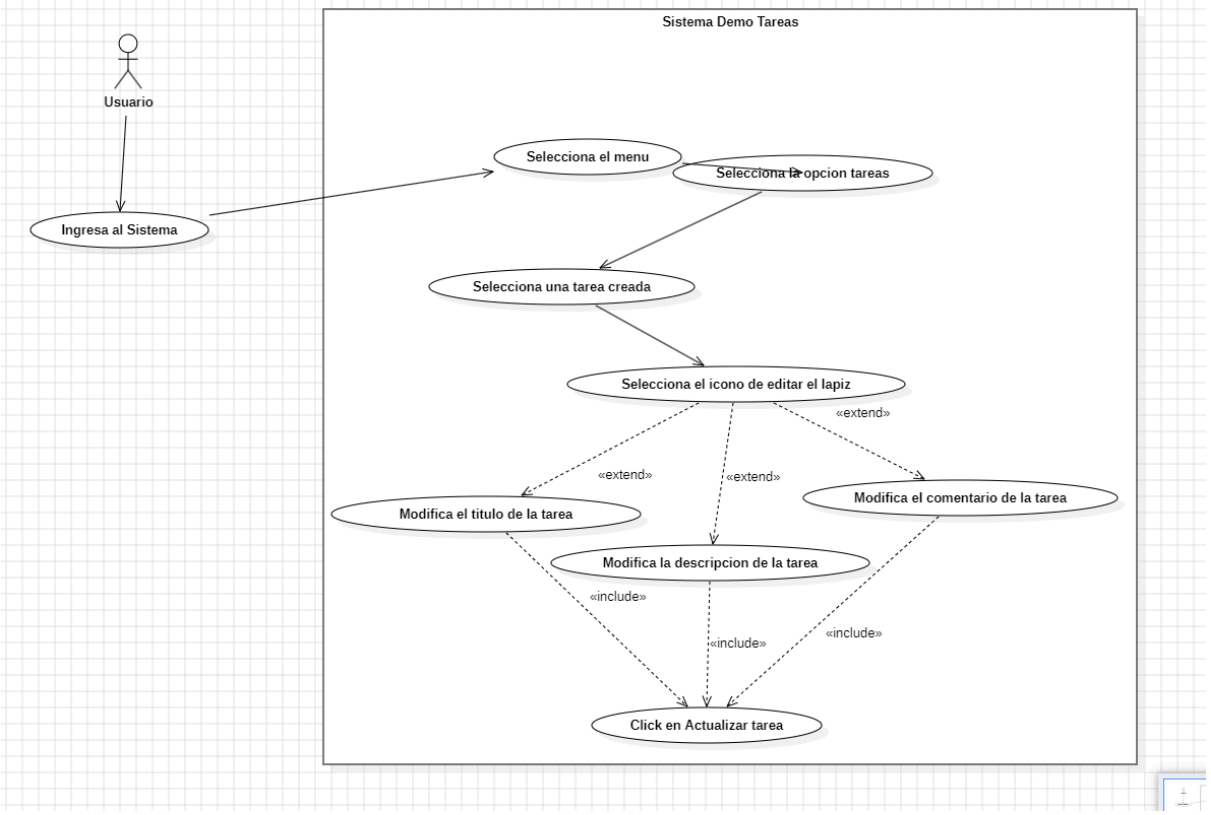

Figura 5
Caso de Uso 3 Inactivar Tarea

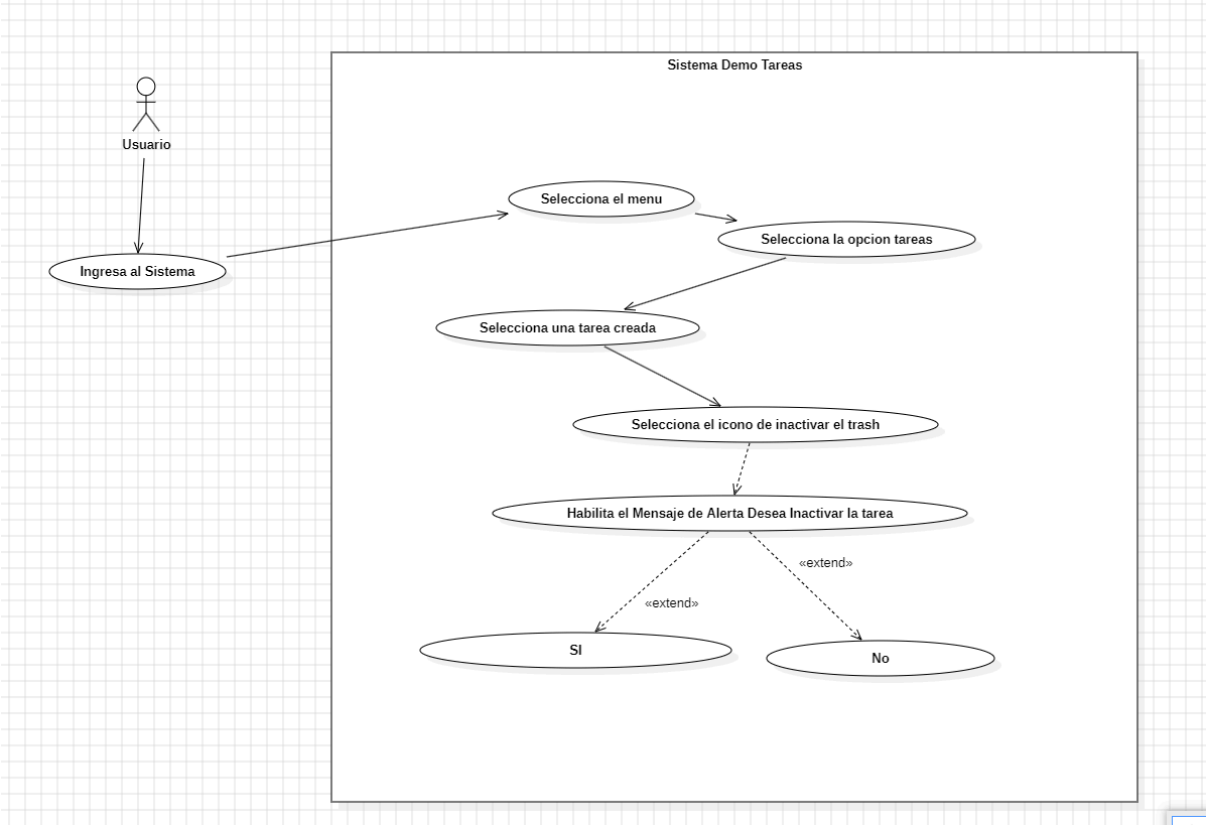

Figura 6
Caso de Uso 4 Completar Tarea

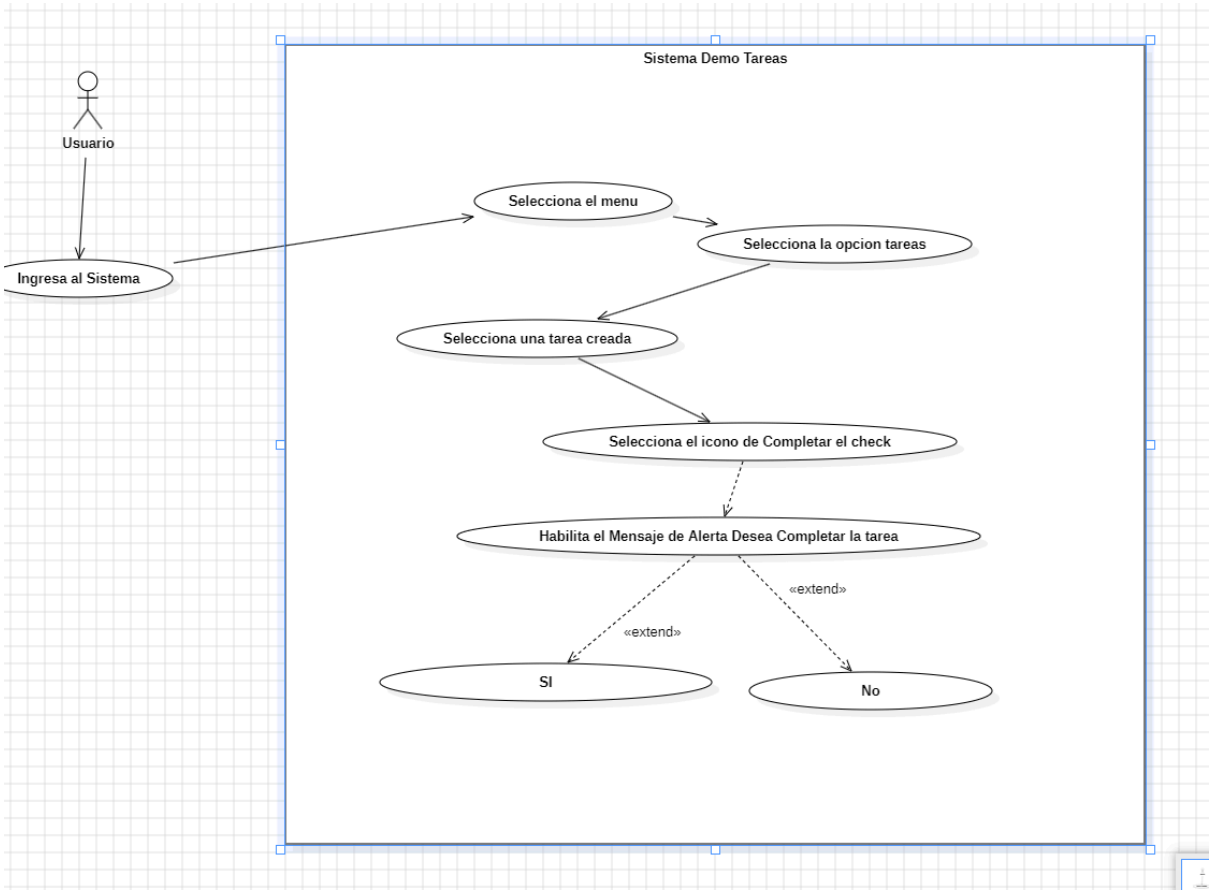

Script SQL Postgres

```
-- Crear tablas con IF NOT EXISTS

CREATE TABLE IF NOT EXISTS rol (
   idrol SERIAL PRIMARY KEY,
   nombre VARCHAR(50),
   fecharegistro TIMESTAMP DEFAULT CURRENT_TIMESTAMP
);

CREATE TABLE IF NOT EXISTS menu (
   idmenu SERIAL PRIMARY KEY,
   nombre VARCHAR(50),
   icono VARCHAR(50),
   url VARCHAR(50)
);

CREATE TABLE IF NOT EXISTS menurol (
   idmenurol SERIAL PRIMARY KEY,
   idmenu INTEGER REFERENCES menu(idmenu),
   idrol INTEGER REFERENCES rol(idrol)
);
```

```
CREATE TABLE IF NOT EXISTS usuario (
   idusuario SERIAL PRIMARY KEY,
   nombrecompleto VARCHAR(100),
   correo VARCHAR(40) UNIQUE,
   idrol INTEGER REFERENCES rol(idrol),
   clave VARCHAR(40),
   foto VARCHAR(255),
   esactivo BOOLEAN DEFAULT TRUE,
   fecharegistro TIMESTAMP DEFAULT CURRENT_TIMESTAMP
);


CREATE TABLE IF NOT EXISTS tareas (
   idtareas SERIAL PRIMARY KEY,
   titulo_tarea VARCHAR(550),
   descripcion VARCHAR(550),
         comentario VARCHAR(550),
   idusuario INTEGER REFERENCES usuario(idusuario),
   estadotarea BOOLEAN DEFAULT false,
         inactivo BOOLEAN DEFAULT false
);


-- Insertar datos seguros con ON CONFLICT

INSERT INTO rol (nombre) VALUES
('Administrador'),
('Empleado'),
('Supervisor')
ON CONFLICT DO NOTHING;

INSERT INTO usuario (nombrecompleto, correo, idrol, clave, foto) VALUES
('FABRICIO', 'fabrICIO@outlook.com', 2, 'fabri',
'https://i.ibb.co/ycC9gg5M/person2.png'),
('gol d roger', 'gol@gmail.com', 2, '123456', 'https://i.ibb.co/7tKbfRZt/1000002864.jpg'),
('aron viracocha', 'gqu1wl@yahoo.com', 1, 'SuperAron.com1999',
'https://i.ibb.co/gM6WqRJZ/person3.png'),
('aron', 'aron@superMVPCEO.com', 1, 'Barry.com34',
'https://i.ibb.co/gM6WqRJZ/person3.png'),
('aron', 'aron@outlook.com', 2, '123456', 'https://i.ibb.co/7tKbfRZt/1000002864.jpg'),
('Super Aaron', 'jhon@gmail.com', 2, 'Barry.com34',
'https://i.ibb.co/GfTrtS2s/person1.png'),
('aron', 'aron@outlook.com', 2, '123456', 'https://i.ibb.co/GfTrtS2s/person1.png')
ON CONFLICT (correo) DO NOTHING;

INSERT INTO menu (nombre, icono, url) VALUES
('DashBoard', 'dashboard', '/pages/dashboard'),
```

```
('Usuarios', 'group', '/pages/usuarios'),
('Tareas', 'note_add', '/pages/tareas'),

ON CONFLICT DO NOTHING;

-- Este no tiene clave única, así que se puede duplicar. O puedes hacer un filtro con
NOT EXISTS si prefieres.

INSERT INTO menurol (idmenu, idrol)
SELECT * FROM (VALUES
(1, 1), (2, 1), (3, 1),
(1, 2), (2, 2), (3, 2),
(1, 3), (2, 3), (3, 3),
) AS tmp(idmenu, idrol)
WHERE NOT EXISTS (
  SELECT 1 FROM menurol WHERE menurol.idmenu = tmp.idmenu AND menurol.idrol
= tmp.idrol
);
```