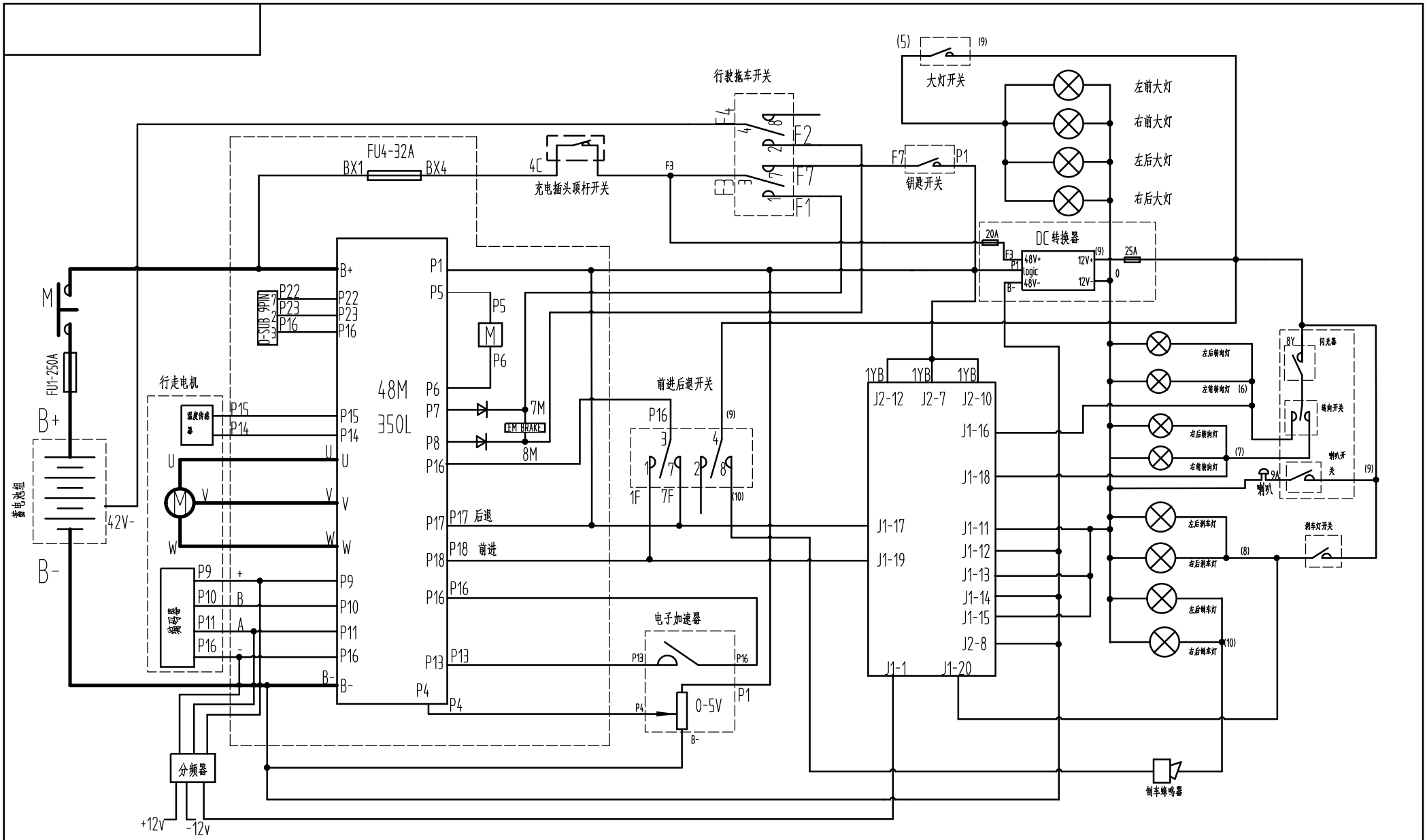
蓄电池组
42V-
B+
B-
M
FU1-250A
FU4-32A
BX1
BX4
4C
充电插头顶杆开关
F3
行驶拖车开关
F4
F2
F7
F1
(5)
(9)
大灯开关
左前大灯
右前大灯
左后大灯
右后大灯
钥匙开关
P1
20A
DC转换器
48V+
logic
48V-
12V+
12V-
25A
D-SUB 9PIN
P22
P23
P16
48M
350L
B+
P1
P5
P6
P7
P8
P16
P17 后退
P18 前进
P13
P4
P15
P14
U
V
W
P9
P10
P11
B-
7M
8M
EM BRAKE
行走电机
温度传感器
编码器
分频器
+12v
-12v
前进后退开关
1F
7F
(10)
电子加速器
0-5V
1YB
J2-12
J2-7
J2-10
J1-16
J1-18
J1-17
J1-19
J1-11
J1-12
J1-13
J1-14
J1-15
J2-8
J1-1
J1-20
左后转向灯
左前转向灯
右后转向灯
右前转向灯
(6)
(7)
闪光器
转向开关
喇叭开关
喇叭
9A
左后刹车灯
右后刹车灯
左后倒车灯
右后倒车灯
(8)
刹车灯开关
倒车蜂鸣器

制图				1:1
校核				