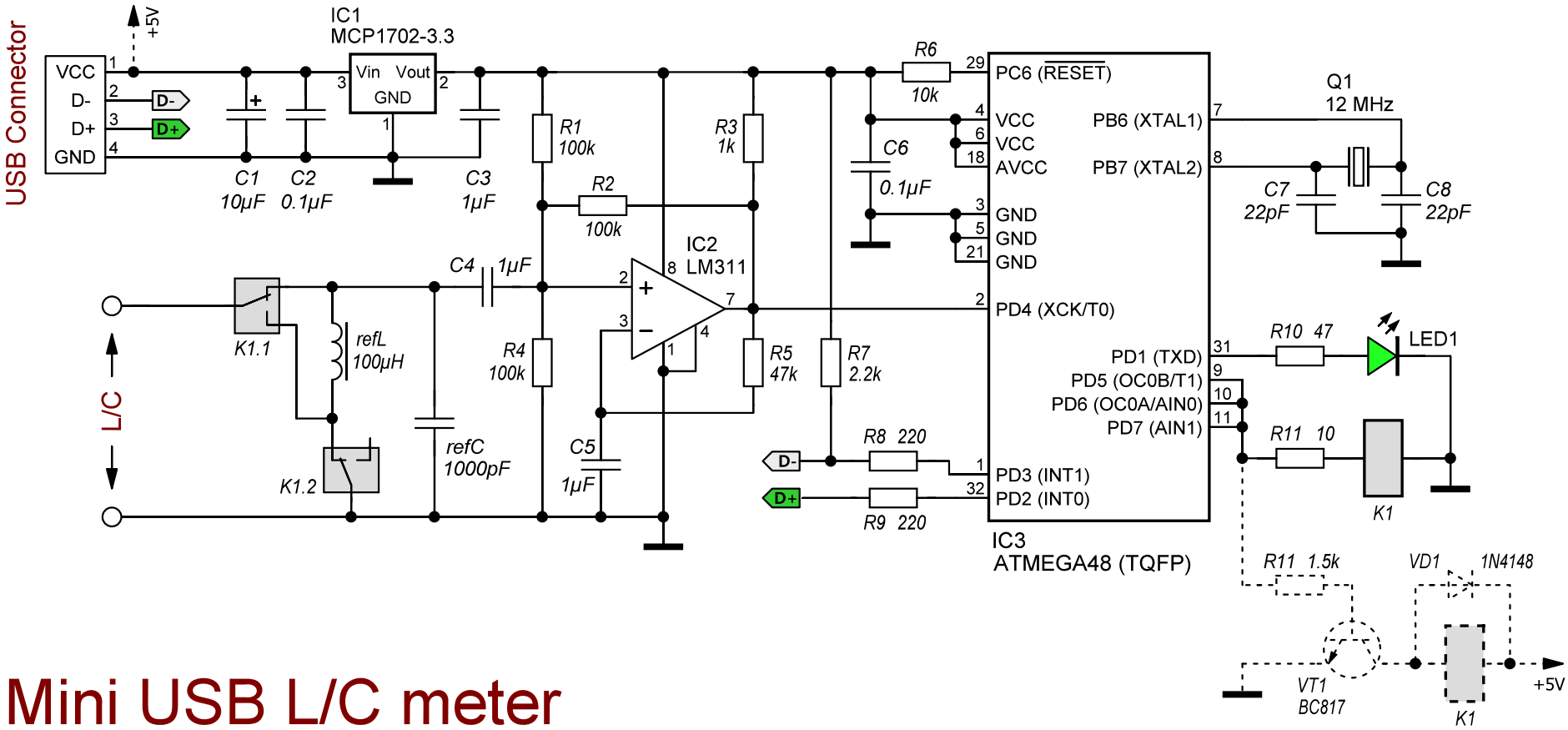

Mini USB L/C meter