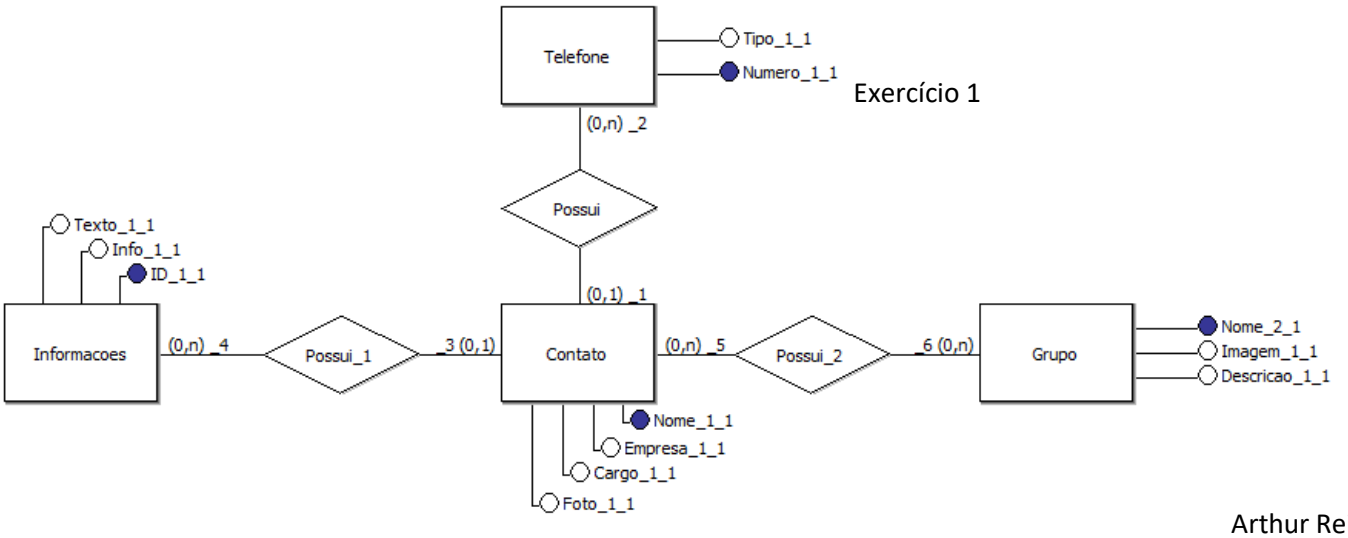

Exercício 1

Arthur Reis

Marcos Alexandre

Lucas Barcelos

Lucas Magno

Josimar Bazílio

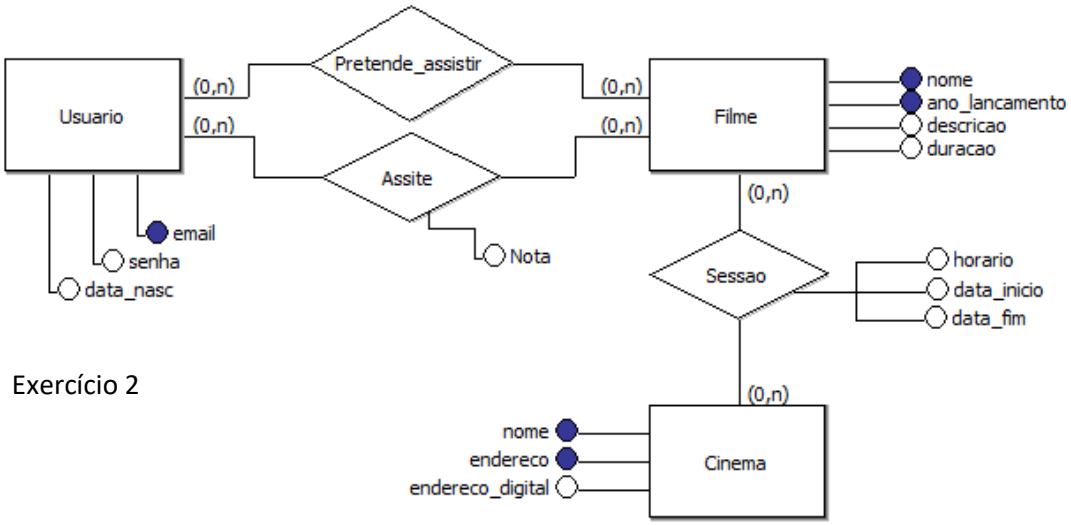

Exercício 2

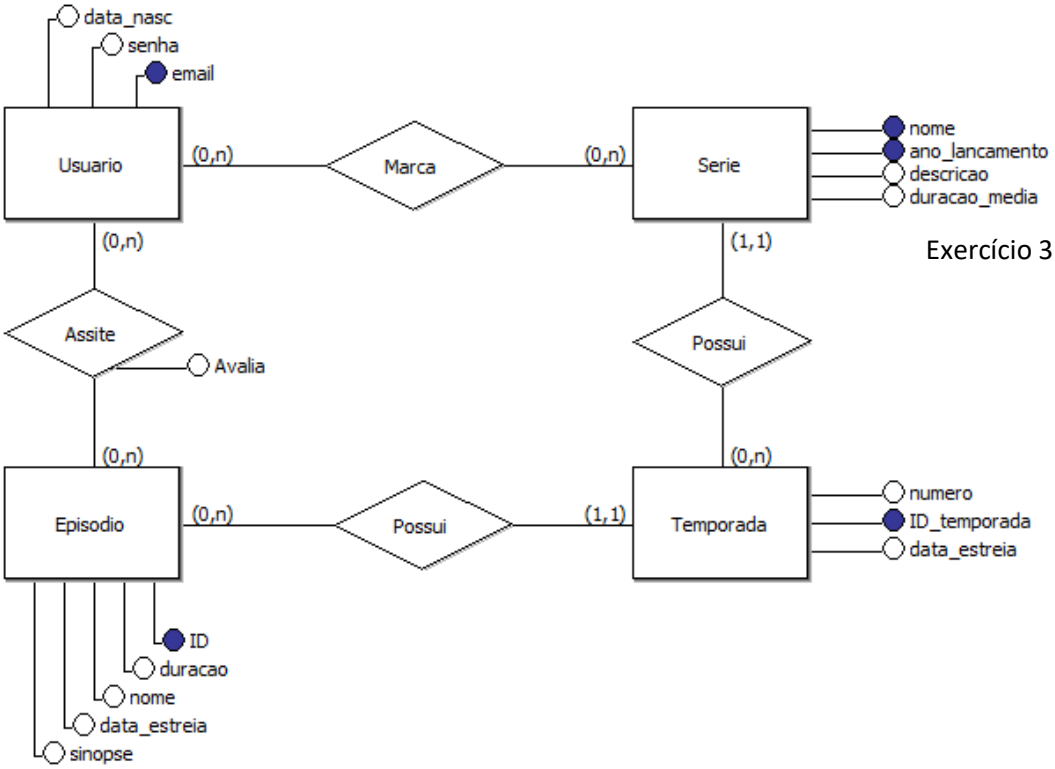

Exercício 3