1. Primeira Utilização

a) Conecte os cabos provenientes do gerador conforme a descrição dos terminais no item 4 e o tipo de gerador a ser utilizado.

b) O gerador deve partir sem carga. O potenciômetro **Vad** correspondente ao ajuste de tensão, deve estar configurado para a tensão mínima para diminuir a possibilidade de disparo do gerador em caso de ligação incorreta.

c) O potenciômetro **Stb** correspondente ao ajuste de estabilidade deve ser colocado em meio curso. Este potenciômetro influi somente na resposta dinâmica da máquina, e não deve prejudicar o regime permanente.

d) O jumper **U/F**, correspondente ao ajuste da proteção U/F, deve ser mantido na configuração de fábrica onde todos os equipamentos são testados e configurados antes da saída.

e) Ligar a chave de partida. O escorvamento deve levar menos de 3 segundos. Se não houver escorvamento ou acontecer a ruptura do fusível deve-se consultar o fabricante.

f) Após a partida, para fazer a regulagem do **Stb** de estabilidade, deve-se aplicar carga e retirar seguidamente até encontrar o ponto onde a tensão não oscila (menor oscilação) com a variação de carga.

1. Trimpot de Ajuste

Vad: Ajuste de tensão. Girar no sentido horário aumenta a tensão;
Stb: Ajuste da Estabilidade. Girar no sentido horário torna a resposta mais lenta;
U/F: Ajuste do ponto de atuação da proteção U/F.

1. Operação U/F

O ajuste da frequência de proteção U/F é pré-ajustado de fábrica em 54Hz quando a máquina for especificada para 60Hz. Para máquinas de 50Hz o pré-ajuste é feito em 45Hz. A queda de tensão dada pela relação Volts/Hertz e o pré-ajuste é feito em aproximadamente 7,5V/Hz.

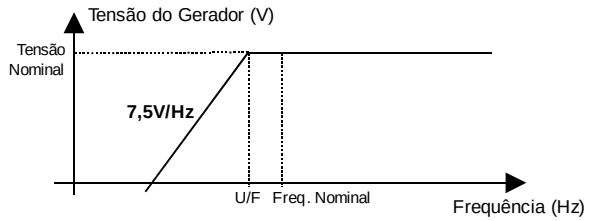

2. Fusível de Proteção

Fabricante Recomendado: LittelFuse
Características: Fusível de atuação rápida.
Dimensões: 5x20 mm.
Corrente/Tensão: 1,25A/250V para o modelo 3A;
3A/250V para o modelo de 5A.

% da corrente máxima	Tempo para abertura
150%	Mínimo 60min.
210%	Máximo 30min.
275%	Máximo de 2 segundo.

3. Nomenclatura dos Reguladores

GRTA - 4 3A

- **3A** → Corrente nominal de campo
- **4** → Sequência definida pelo fabricante
- **GRTA** → **G**rameyer **R**eguladores de **T**ensão analógicos

4. Descrição dos Terminais de Conexão

A conexão do regulador ao gerador é feita através de cabos coloridos. A pinagem do conector é apresentada a seguir:

E1 = Realimentação de tensão
3 = Alimentação de tensão
E3/4 = Alimentação de tensão e referência do regulador
F+ = Positivo do campo
F- = Negativo do campo
50Hz = Frequência 50Hz
60Hz = Frequência /60Hz.

5. Etiqueta de identificação

Nota: A etiqueta de identificação, conforme **exemplo** acima, está fixada na parte inferior do regulador.

6. Características Técnicas

Regulação estática	**0,50%**
Estabilidade térmica	**0,0022V/°C**
Temperatura de operação	**-40° a + 60ºC**
Temperatura de armazenagem	**-40° a + 80ºC**
Supressão de EMI	**Filtro EMI**
Peso aproximado	**230g**

7. Manutenção Preventiva

É necessário realizar inspeções periódicas na unidade para certificar-se de que está limpa e livre de acumulação de pó ou outros detritos. É vital que todos os terminais e conexões dos cabos sejam mantidos livres de corrosão.

GUIA DE INSTALAÇÃO DO REGULADOR DE TENSÃO ANALÓGICO GRTA-4

GRAMEYER

8. DIAGRAMA DE CONEXÃO

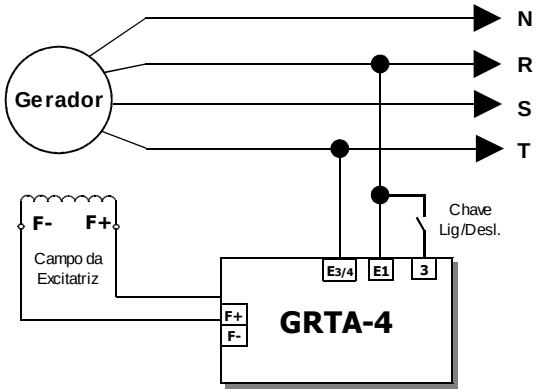

Gerador sem bobina auxiliar
190 a 240 Vca.(*)

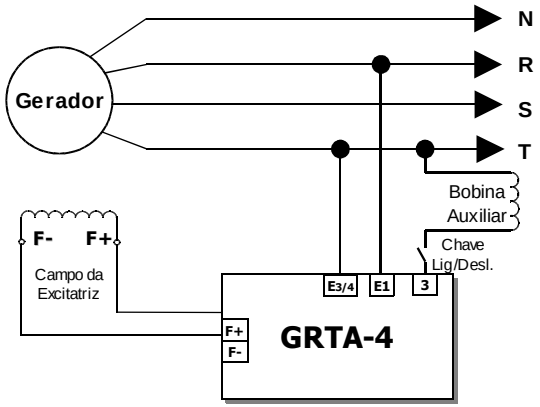

Gerador com bobina auxiliar
190 a 240 Vca

•Tensões de linha do gerador, conforme a classe de realimentação e o nível de tensão de alimentação do regulador.

1. DIMENSIONAL DO REGULADOR (MM)

Vista Frontal

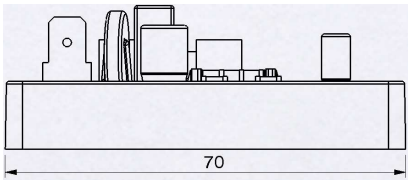

Vista Isométrica

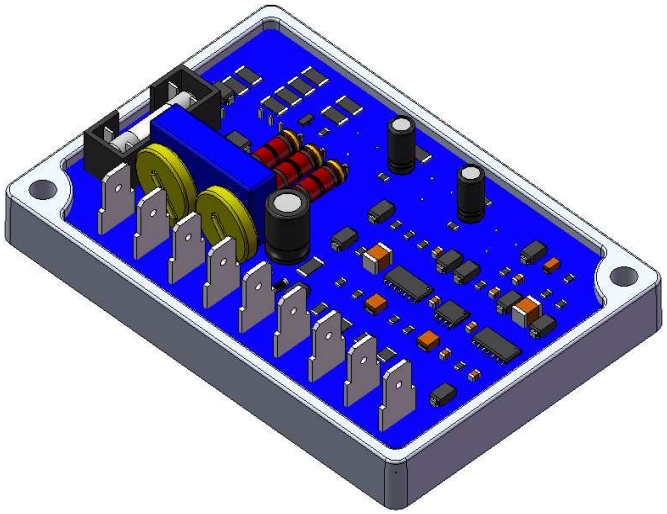

Vista Lateral

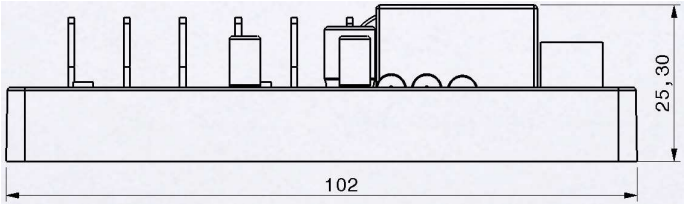

Vista Superior

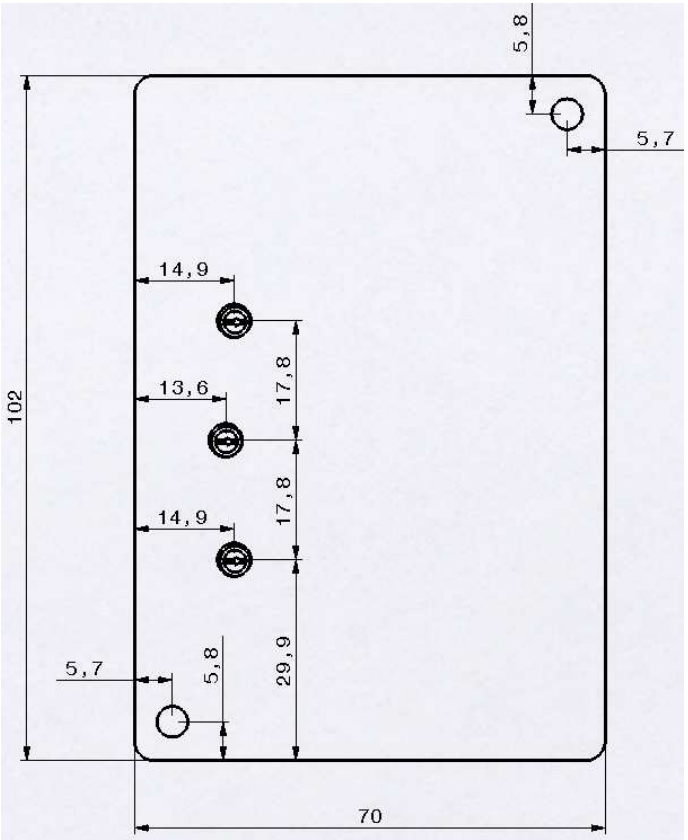

Atenção!

- Antes de conectar o regulador ao gerador, verifique na etiqueta de identificação a tensão nominal de referência;
- Se a tensão de referência não é igual à tensão de saída do gerador, **não efetuar** as conexões sem antes consultar o serviço técnico.