1,55m
CÂMERA

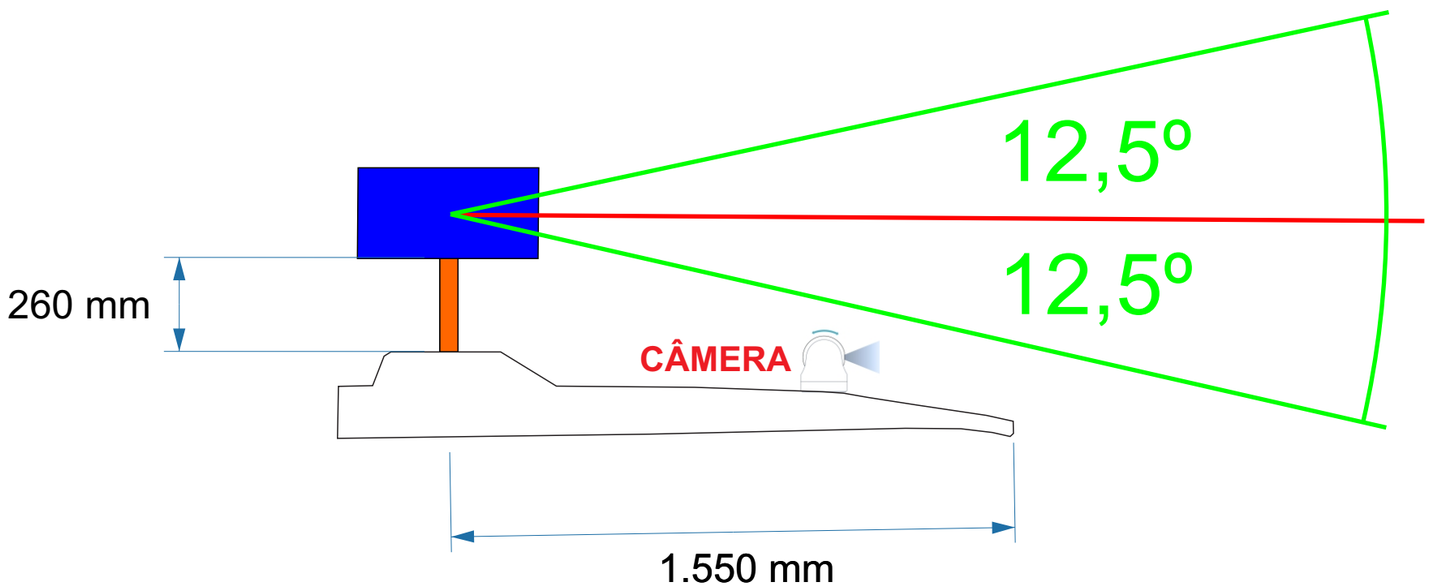
12,5º
12,5º
260 mm
CÂMERA
1.550 mm

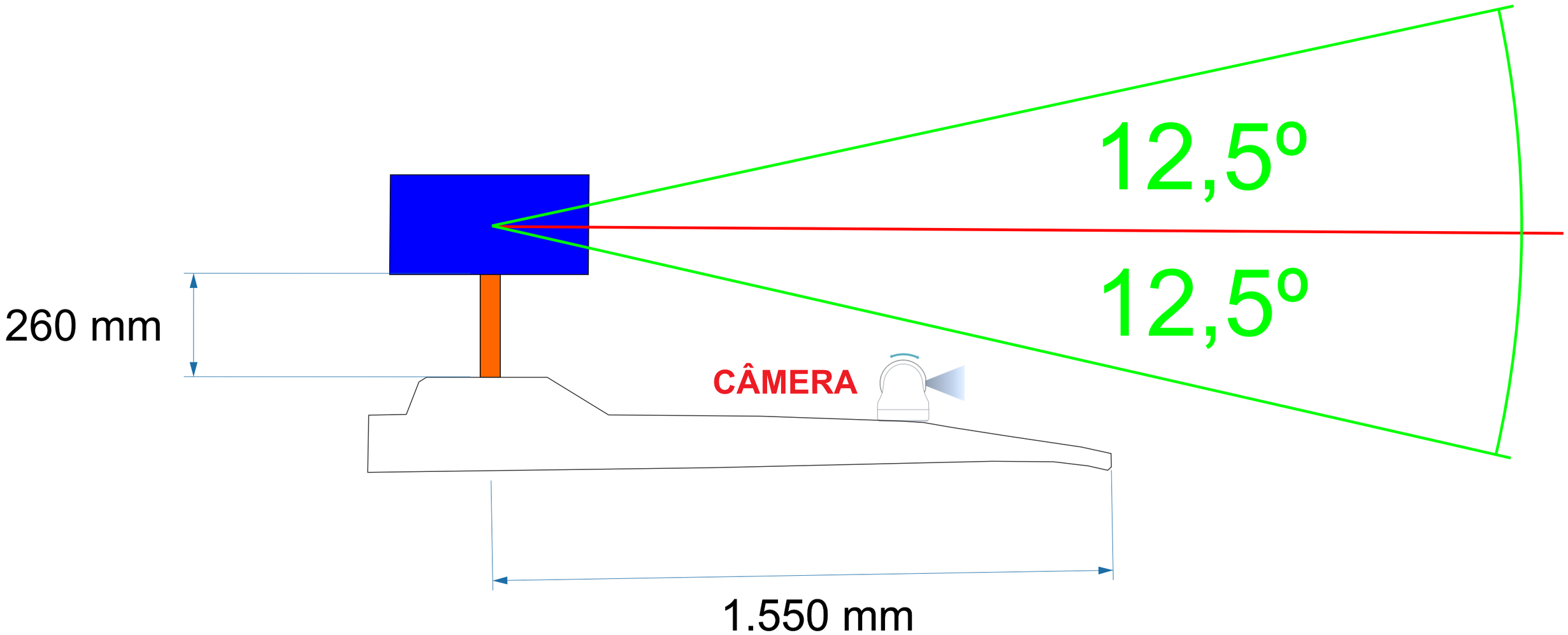
12,5º
12,5º
260 mm
CÂMERA
1.550 mm

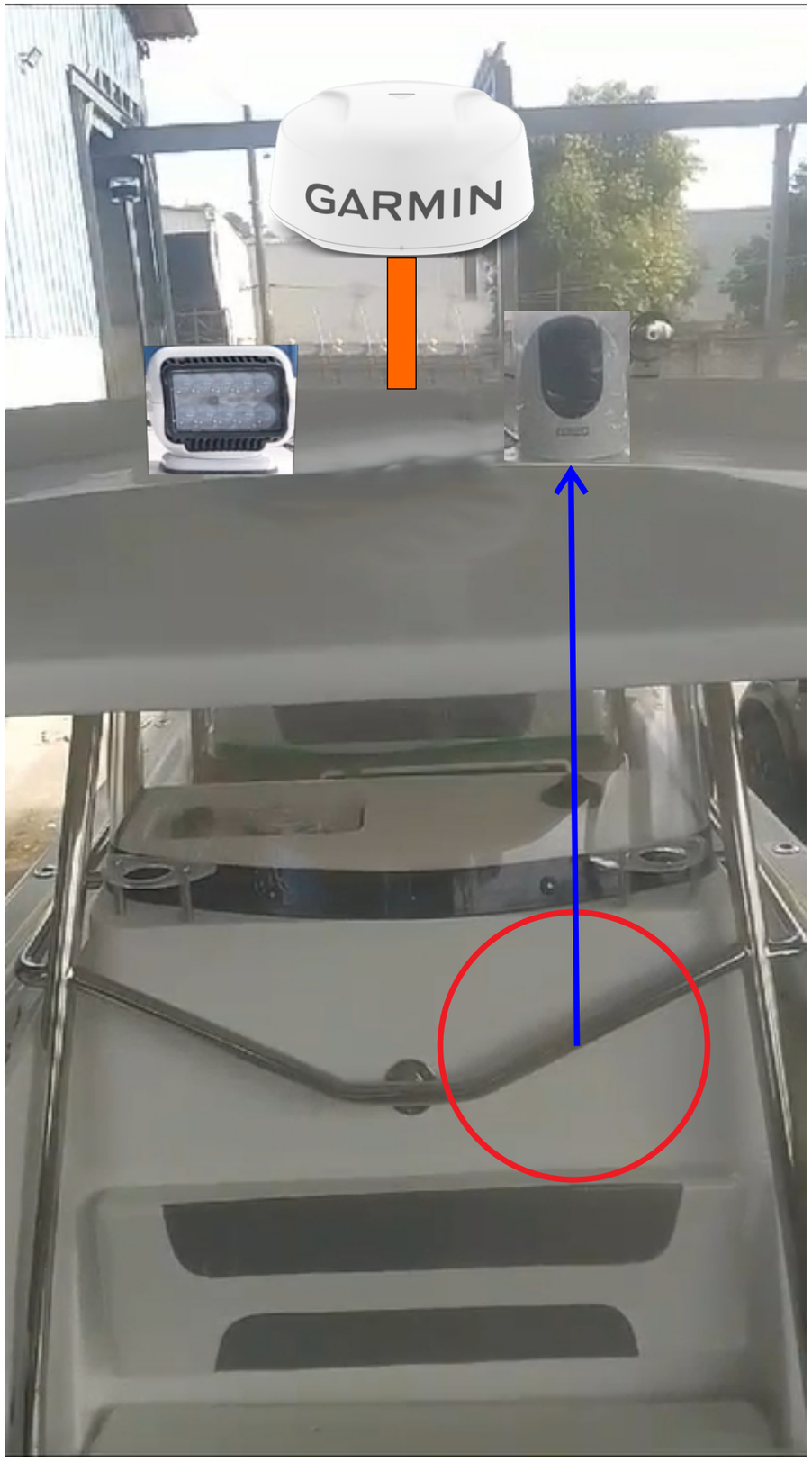

CÂMERA ALINHADA PELO CENTRO DO VOLANTE