DNI 0305

www.dni.com.br

RELÉ TEMPORIZADOR da LUZ INTERNA - 12V

Especificações Técnicas:

Tensão de Funcionamento:..... 12Vdc

Corrente Máx.:..... 10A

Temporização:.....8 seg aprox.

Suporte:.....Sem Suporte

Esquema de Ligação:

15:.....Positivo (+) Pós-chave de ignição

30:.....Positivo (+) direto da bateria

31:.....Negativo (-) da bateria

87:.....Saída negativa (-) Ligado a Luz Interna

S: ....Ligado ao Interruptor da porta (Negativo)

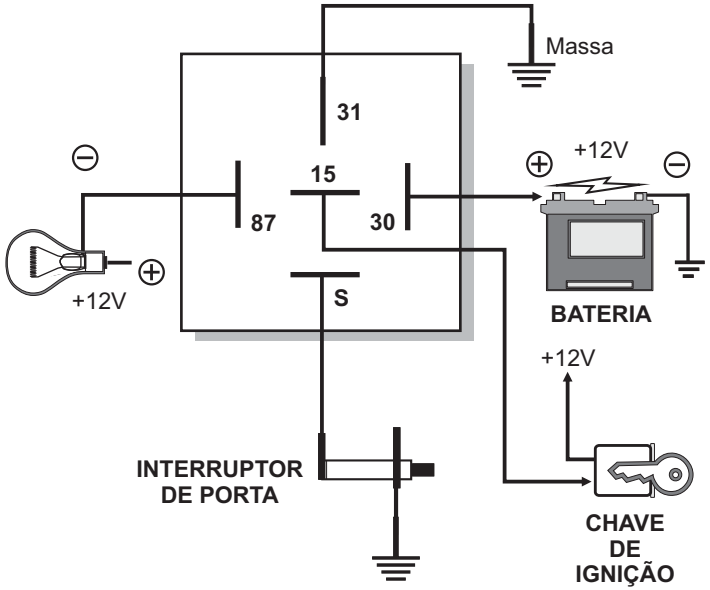

Imagens meramente ilustrativas

Dani Condutores Elétricos Ltda. - Rua Maestro Gabriel Migliori, 166 - Bairro do Limão - São Paulo - SP - Fone: 3933-8888