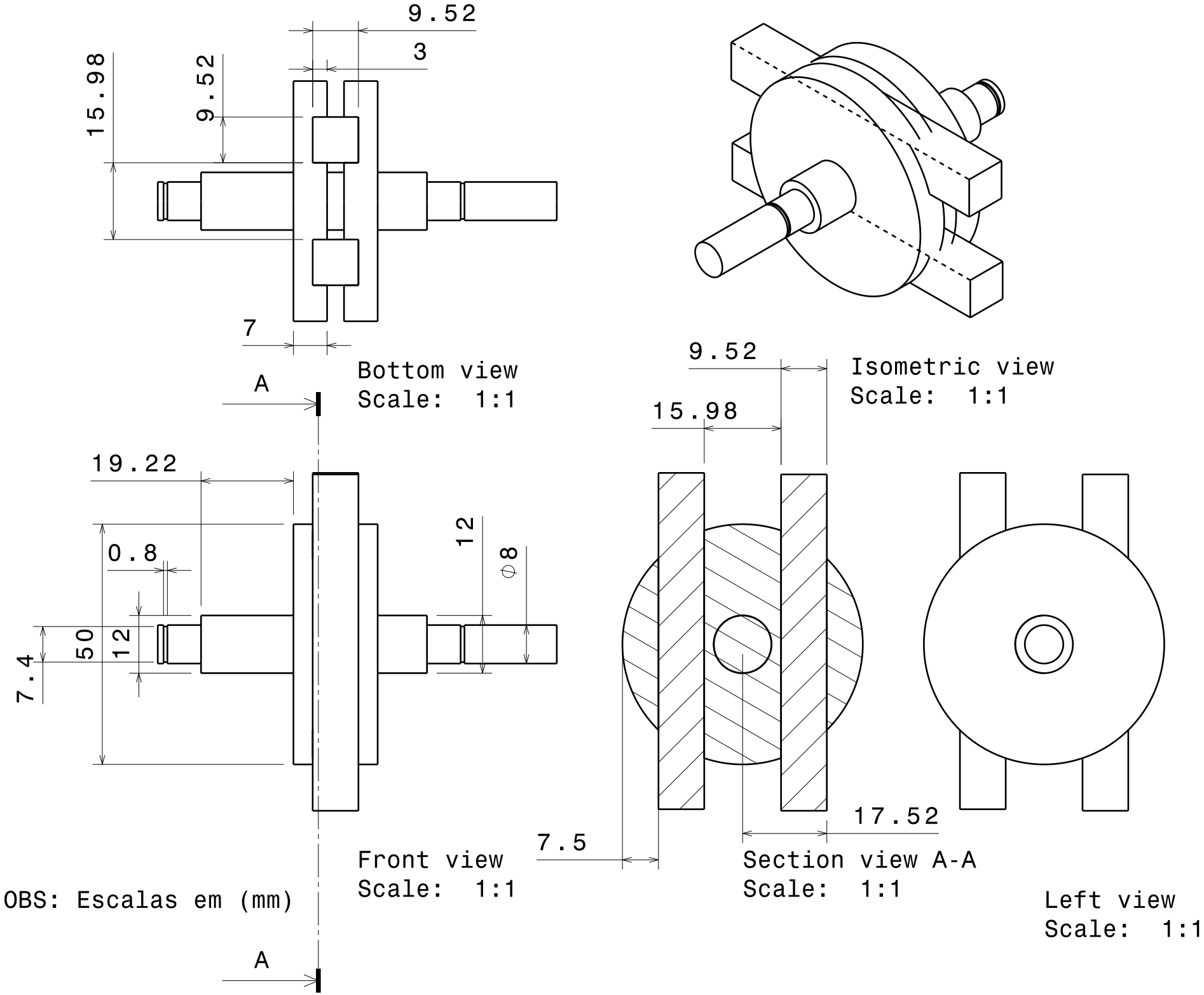

OBS: Escalas em (mm)