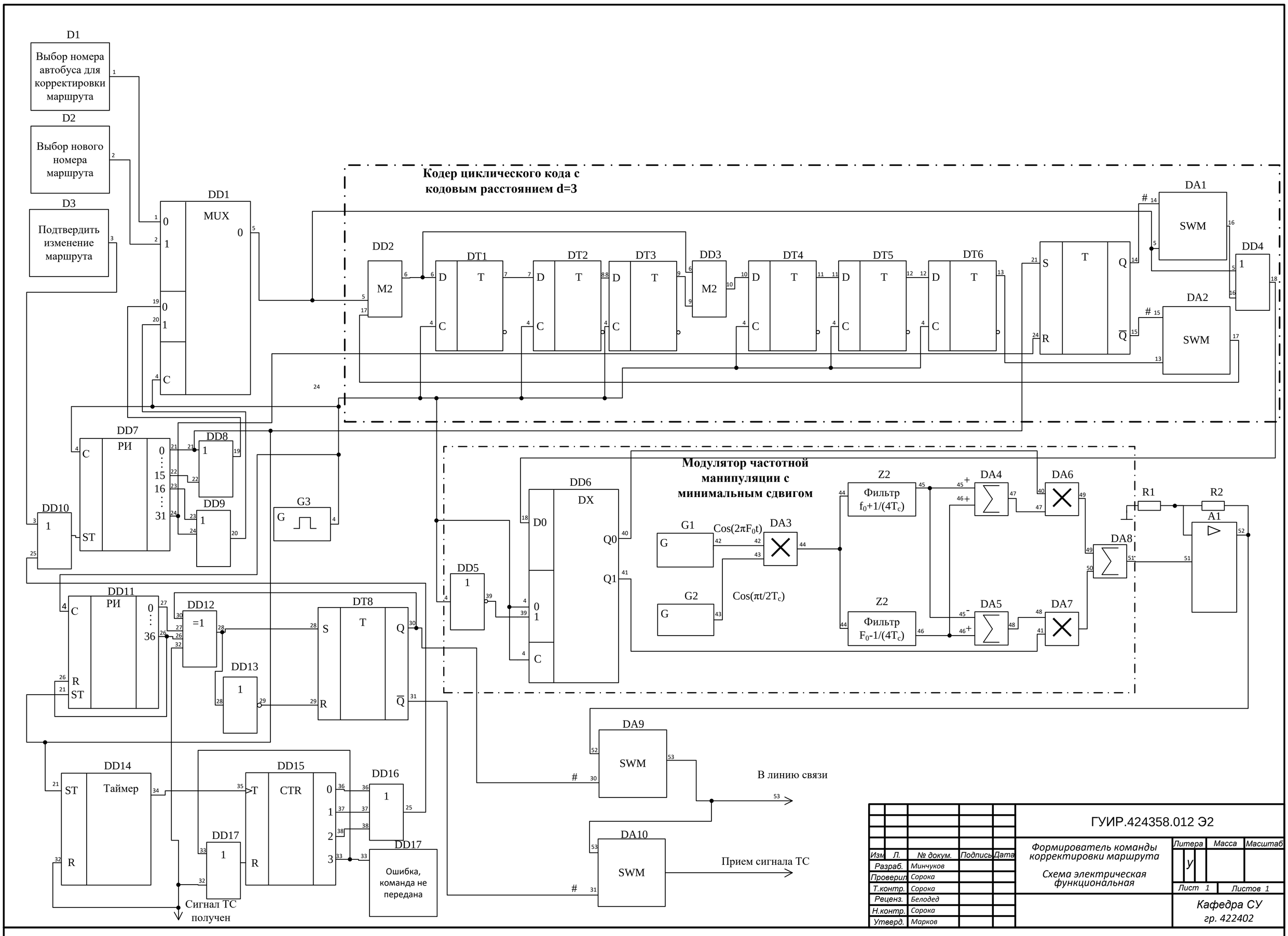

Изм.	Л.	№ докум.	Подпись	Дата	ГУИР.424358.012 Э2		
Разраб.		Минчуков			Формирователь команды корректировки маршрута Схема электрическая функциональная	Литера: У	Масса / Масштаб
Проверил.		Сорока				Лист 1	Листов 1
Т.контр.		Сорока				Кафедра СУ гр. 422402	
Рецензн.		Белодед					
Н.контр.		Сорока					
Утверд.		Марков					

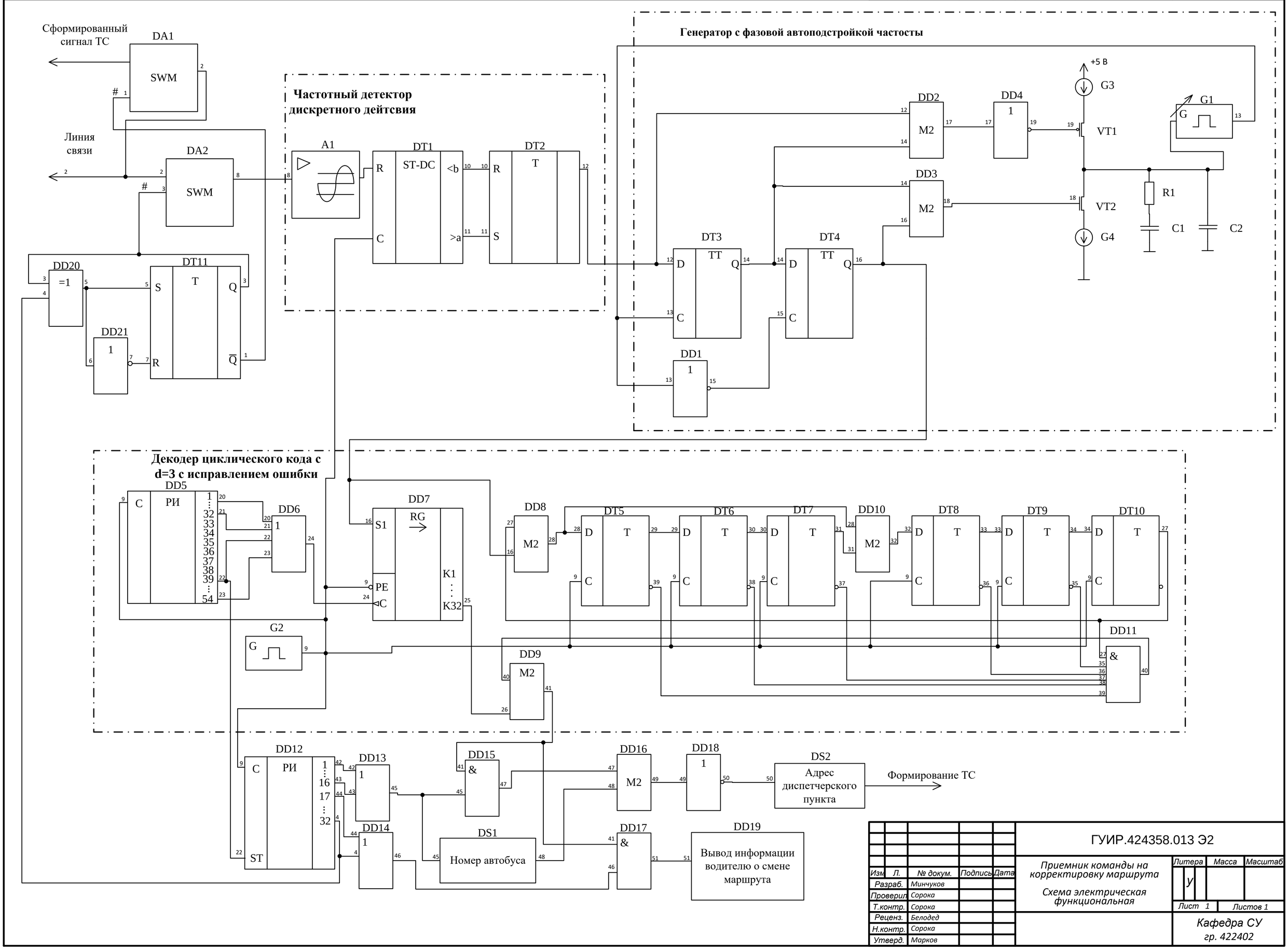

Изм.	Л.	№ докум.	Подпись	Дата	ГУИР.424358.013 Э2		
Разраб.		Минчуков			Приемник команды на корректировку маршрута Схема электрическая функциональная	Литера: У	Масса / Масштаб
Проверил.		Сорока				Лист 1	Листов 1
Т.контр.		Сорока				Кафедра СУ гр. 422402	
Рецензн.		Белодед					
Н.контр.		Сорока					
Утверд.		Марков					