GENROD

SISTEMA INTEGRAL
DE INSTALACIÓN ELÉCTRICA

GESTION DE LA CALIDAD
RI-9000-463
IRAM ISO 9001:2008

CAJAS PARA TÉRMICAS **DIN**

INDUSTRIA ARGENTINA

Q ENERGY

Indice
CAJAS PARA TÉRMICAS **DIN**

Pág. 3 Cajas para térmicas DIN **Q ENERGY**
Pág. 4 Características generales
Pág. 5 Usos habituales
Pág. 6 Cajas para térmicas DIN **Q ENERGY** embutir
Pág. 8 Cajas para térmicas DIN **Q ENERGY** sobreponer
Pág. 10 Secuencia de instalación

En virtud de que nuestra empresa lleva adelante una política industrial y comercial basada en una continua evolución y desarrollo, nos reservamos el derecho de actualizar nuestros diseños sin previo aviso. Por tal motivo los productos presentados podrían no ser idénticos con los suministrados aunque se corresponderán con las normas y sistemas de fabricación mencionadas en el presente catálogo. En consecuencia no aceptamos ninguna responsabilidad por los cambios que se efectúen en los diferentes artículos.

Cajas para térmicas DIN
Q ENERGY

Las cajas plásticas para térmicas DIN **Q ENERGY**, son fabricadas bajo el sistema de aseguramiento de la calidad de **GENROD**, certificado en **IRAM-ISO 9001:2008**.
Estas cajas fueron diseñadas para cubrir las nuevas exigencias eléctricas de la construcción tradicional y en seco.
Su uso está orientado a la integración de tableros seccionales de distribución eléctrica, para elementos de modulación DIN.
Poseen un diseño estético cuidado y funcional pensado para facilitarle el trabajo al instalador, en todas las etapas del montaje.
La familia de cajas está certificada con la norma **IRAM 62670-2006**, con todos los ensayos correspondientes.

Características generales

La familia de cajas para térmicas DIN **Q ENERGY**, es totalmente compatible con nuestro sistema integral de instalaciones eléctricas **GENROD** y todos los productos **TUBELECTRIC**.
Nuestras cajas son aislantes de la corriente eléctrica, dado que se fabrican exclusivamente con termoplásticos, de primera calidad y libres de halógenos.
Se han desarrollado dos modelos alternativos, de **embutir** y de **sobreponer**. Ambos modelos con las variantes de **12**, **16**, **24**, **36**, y **48** bocas para módulos DIN. Son aptas para todo tipo de paredes o tabiques tanto de construcción tradicional como en seco.
Su característica saliente es su sobrio y elegante diseño.

PRESENTACION DE PRODUCTO

- Caja individual contenedora de producto elaborada en material reciclable de alta resistencia.
- **Guía de instalación:** con todos los pasos a seguir por el instalador, la cual incluye gráficos ilustrativos y conteo de piezas.
- **Caja para embutir:** Cuerpo con las tapas de instalación colocadas
- **Caja para embutir:** Bolsa contenedora de riel/es DIN de chapa galvanizada de 0.9 mm de espesor, con sus respectivos soportes, tapas de instalación de repuesto y los tornillos necesarios para efectuar la fijación.
- **Caja para sobreponer:** Cuerpo completo con soportes para riel DIN incluido.
- **Caja para sobreponer:** Bolsa contenedora de riel/es DIN de chapa galvanizada de 0.9 mm de espesor, tornillos necesarios para efectuar la fijación y tapones cubre tornillos de fondo.
- **Cajas embutir y cajas sobreponer:** Bolsa sellada contenedora y protectora de marco y puerta para evitar suciedad y rayones. La misma contiene además por una parte el ó los kit de fijación de marco de puerta al cuerpo conformado por tornillos y tapones, embalados individualmente y por otra parte contiene una plantilla de etiquetas autoadhesivas a color para rotular circuitos.

Las puertas translúcidas color fumé son reversibles mediante bisagras desmontables. Y la profundidad de las cajas ha sido optimizada, para que pueden ser utilizadas en paredes de poco espesor.

CARACTERÍSTICAS TÉCNICAS

- Conforme norma IRAM 62670 - 2006
- Grado de protección IP 30
- Resistencia al impacto: IK08
- Resistencia al hilo incandescente 650ºC
- Materia prima libre de halógenos

Usos habituales

CONSTRUCCIÓN

- Bancos y entidades financieras
- Casinos, cines y teatros
- Centros comerciales, shoppings mall, etc.
- Centros de convenciones, conferencias y fiestas
- Centros de servicios de atención de clientes
- Centros de salud de alta, media y baja complejidad
- Complejos deportivos y clubes
- Estadios de usos múltiples
- Edificios de oficinas
- Edificios de viviendas
- Edificios públicos y oficinas gubernamentales
- Entidades educativas, universidades, escuelas
- Estaciones de servicio expendedoras de combustibles
- Hipermercados, supermercados
- Hoteles y complejos de descanso
- Colonias de vacaciones y deportivas
- Laboratorios de investigación educativos, medicinales e industriales
- Locales de diversión con juegos electrónicos y electromecánicos
- Patios de comida, restaurantes, bares, pubs, etc.
- Terminales de pasajeros aéreas, terrestres y portuarias
- Viviendas de alta complejidad para country o barrios cerrados
- Viviendas en general con multiplicidad de circuitos eléctricos

Los prescriptores, diseñadores e instaladores deberán tomar en cuenta la totalidad de las características de los Gabinetes **Q ENERGY**, con el objeto de establecer su uso apropiado según la actividad y circunstancias particulares de cada caso, en atención con la normativa vigente.

INDUSTRIA

- Astilleros (navieros y armadores)
- Aguas gaseosas
- Aceiteras y plantas de bio-diesel
- Acopio y selección de granos
- Automotrices (fábricas y montadoras)
- Automotrices concesionarias
- Autopartistas
- Aserraderos y procesadoras de madera y sus accesorios
- Aeronáuticas
- Azucareras
- Destilerías de alcohol y licoreras
- Calzados y afines
- Celulósicas, papeleras y afines
- Cementeras
- Cervecerías
- Cosmética y perfumería
- Farmacéutica
- Fábricas de productos electrónicos
- Fábricas de artículos del hogar
- Fábricas de muebles
- Fábricas de pinturas
- Frigoríficos
- Fábricas de golosinas y galletas
- Fábricas de conservas y dulces
- Lácteas en general
- Pesqueras en general
- Caucho y neumáticos
- Tabacaleras
- Químicas en general
- Textiles en general
- Metalúrgicas en general
- Moliendas de cereales
- Petróleo y subproductos
- Siderúrgicas
- Aluminio y subproductos
- Telefónicas y comunicaciones
- Vitivinícolas en general

Cajas para térmicas DIN **Q ENERGY** embutir

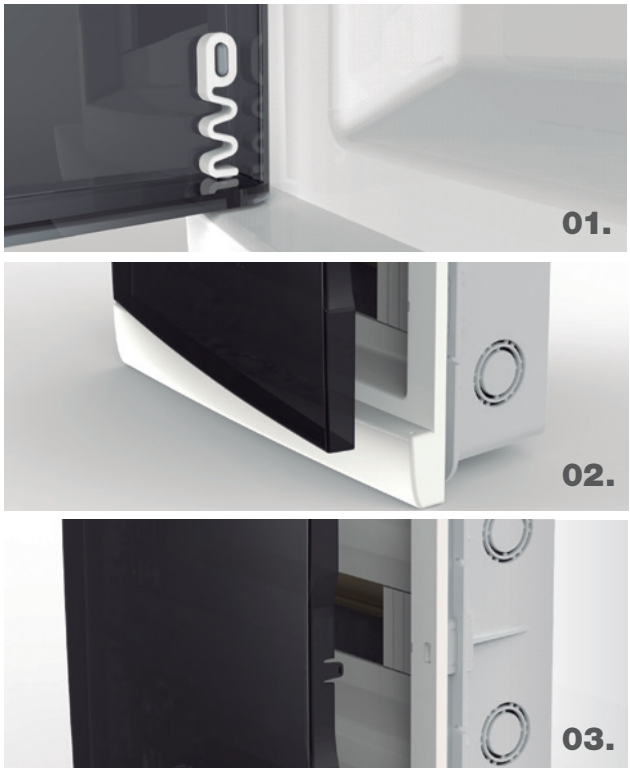

Para embutir en construcción tradicional y en seco.

CARACTERÍSTICAS

- Cuerpo: inyectado en ABS color gris 7035.
- Frente: inyectado en ABS color blanco.
- Puerta reversible: inyectada en policarbonato fumé.
- Soporte para riel DIN: inyectado en policarbonato color negro.
- Riel DIN: de chapa galvanizada de 0,9 mm de espesor.
- Incluye etiquetas para rotular.

Código	**Capacidad**	**Maxipack**
04-80004	4 polos	36
04-80008	8 polos	24
04-80012	12 polos	16
04-80016	16 polos	12
04-80024	24 polos	10
04-80036	36 polos	8
04-80048	48 polos	6

Medidas nominales cajas de embutir (mm)

	A	B	C	D
4 BOCAS	130	185	90	75
8 BOCAS	205	185	90	75
12 BOCAS	280	200	116	86
16 BOCAS	350	200	116	86
24 BOCAS	280	320	116	86
36 BOCAS	280	450	116	86
48 BOCAS	350	450	116	86

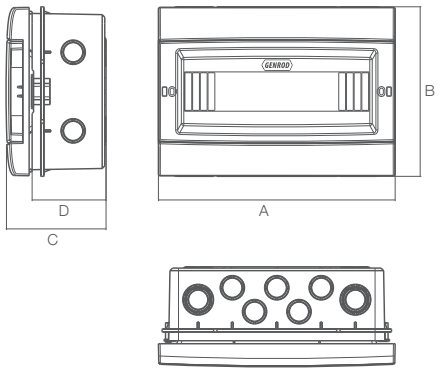

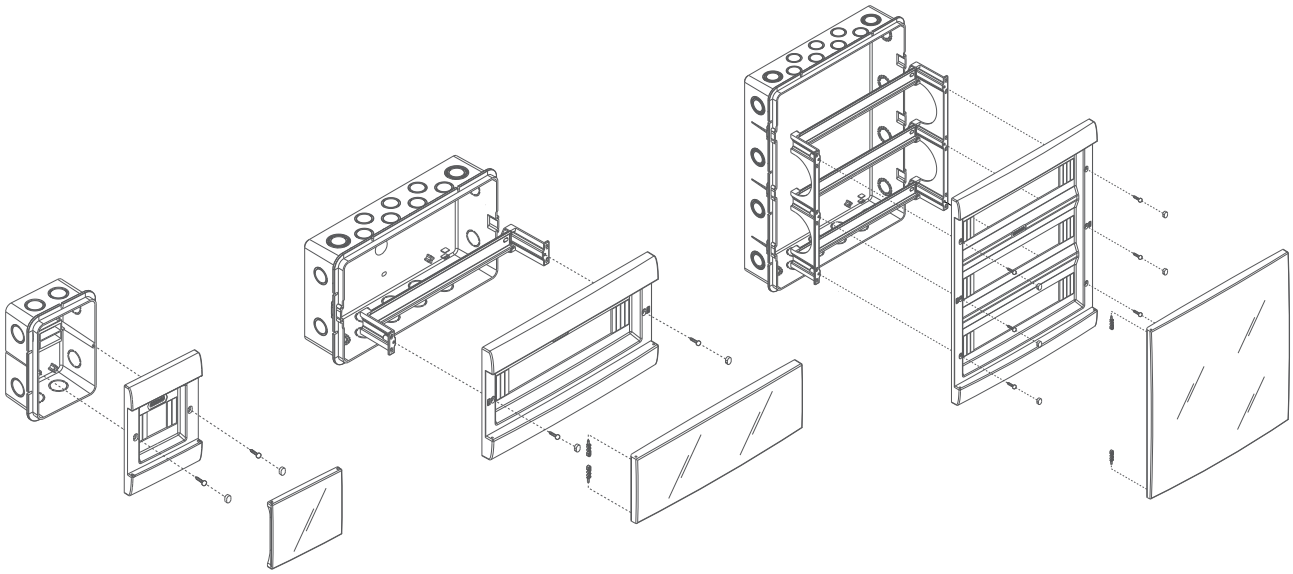

Utilice tubos, conectores, curvas y uniones **Tubelectric**®

Cajas para térmicas DIN **Q ENERGY** sobreponer

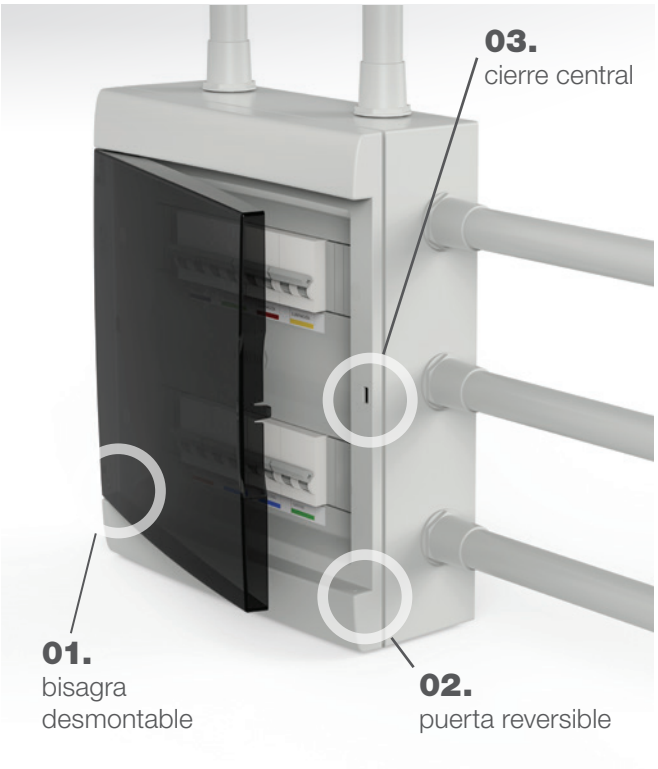

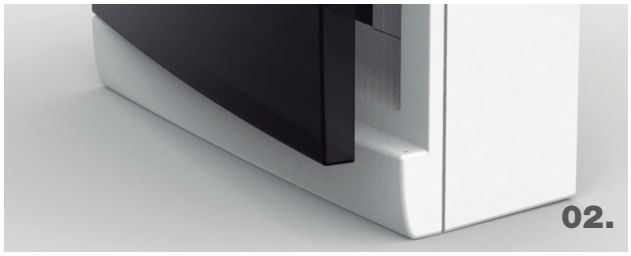

Para montaje sobre pared en construcción tradicional y en seco.

CARACTERÍSTICAS

- Cuerpo: inyectado en ABS color gris 7035 o color blanco.
- Frente: inyectado en ABS color gris 7035 o color blanco.
- Puerta reversible: inyectada en policarbonato fumé.
- Riel DIN: de chapa galvanizada de 0,9 mm de espesor.
- Incluye etiquetas para rotular.

Código	Color	Capacidad	Maxipack
04-80504	Blanco	4 polos	36
04-80604	Gris	4 polos	24
04-80508	Blanco	8 polos	36
04-80608	Gris	8 polos	24
04-80512	Blanco	12 polos	16
04-80612	Gris	12 polos	16
04-80516	Blanco	16 polos	12
04-80616	Gris	16 polos	12
04-80524	Blanco	24 polos	10
04-80624	Gris	24 polos	10
04-80536	Blanco	36 polos	8
04-80636	Gris	36 polos	8
04-80548	Blanco	48 polos	6
04-80648	Gris	48 polos	6

Medidas nominales cajas de sobreponer (mm)

	A	B	C
4 BOCAS	130	185	90
8 BOCAS	205	185	90
12 BOCAS	280	200	110
16 BOCAS	350	200	110
24 BOCAS	280	320	110
36 BOCAS	280	450	110
48 BOCAS	350	450	110

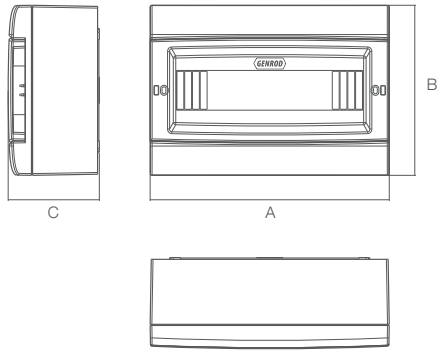

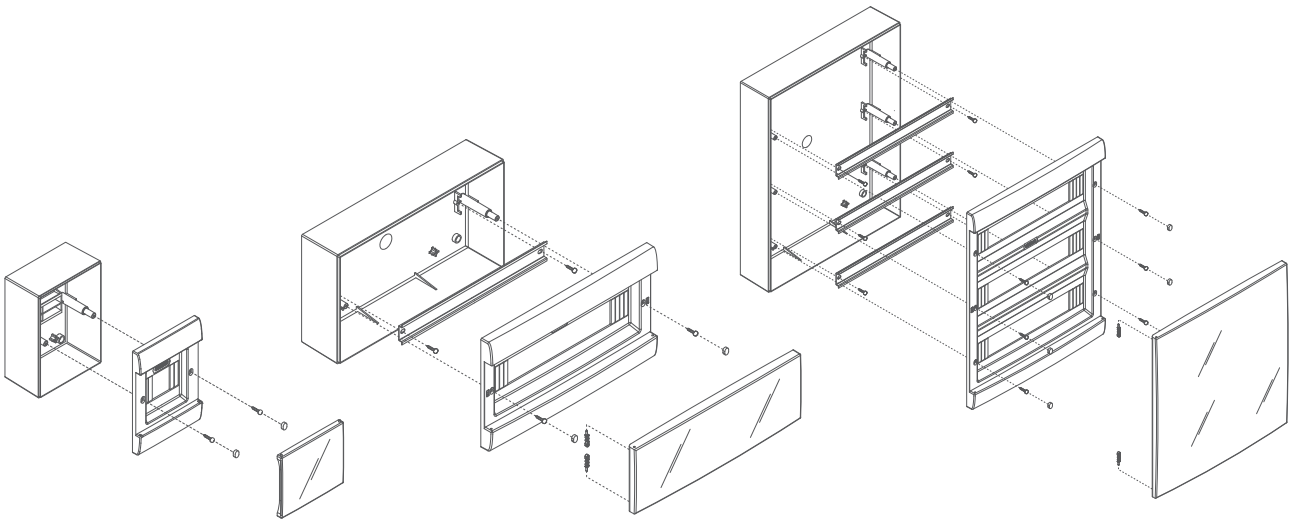

Utilice la mecha caladora múltiple **Tubelectric**®

Cada escalón brinda el calado exacto para un conector del sistema **Tubelectric**®
Cód. Art. MM0100

Secuencia de instalación

Para cajas de
12, **16**, **24**, **36** y **48** bocas

Cajas para térmicas DIN **Q ENERGY** para embutir

01. Colocar las tapas de instalación (F) para asegurarse que los alojamientos para tornillos no se obstruyan durante la obra civil.
02. Utilizar los troqueles (K/L) para ajustar los conectores y caños del Sistema Tubelectric®.
03. Amurar el cuerpo (A) a la pared teniendo en cuenta que tiene 86 mm de profundidad.
04. Para avanzar con la instalación, mientras se embute el cuerpo, clipsar los rieles DIN (B) a los soportes (C) y comenzar a montar los componentes eléctricos.
05. Para vincular el conjunto de soportes y rieles al cuerpo, quitar las tapas de instalación y utilizar los tornillos (G).
06. Posicionar el frente utilizando los tornillos (I) e insertar los tapones cubre tornillo (J).
07. Para cambiar el sentido de apertura de la puerta; retraer los pernos bisagra (H), desmontar la tapa y volver a montar en el sentido de preferencia.

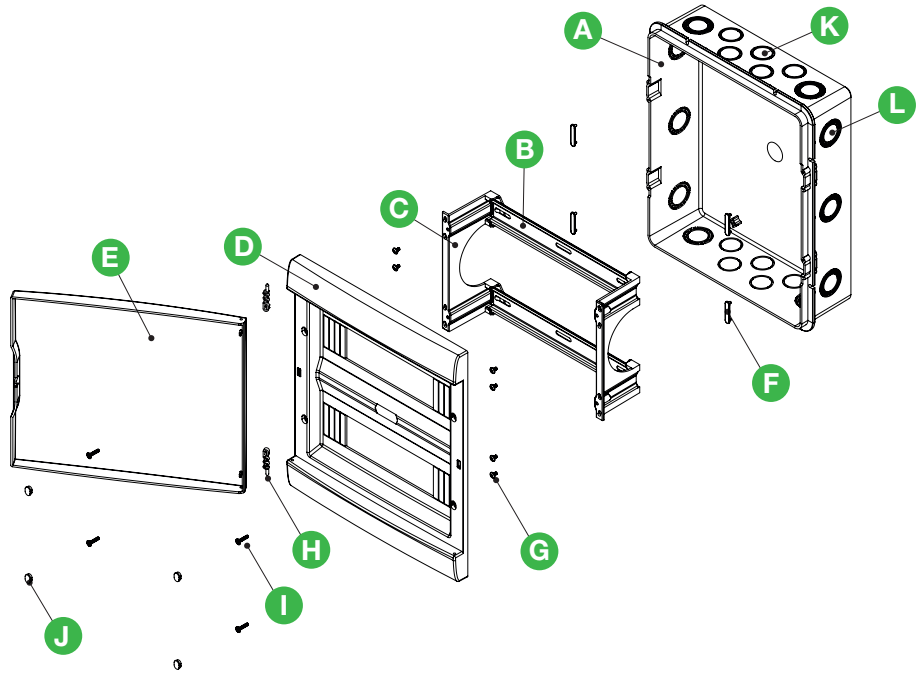

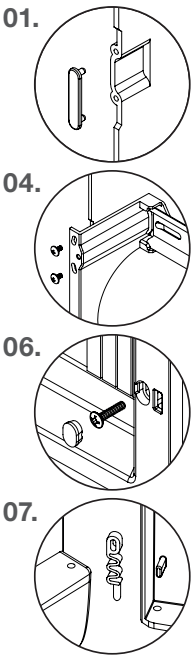

- **A** Cuerpo caja de embutir
- **B** Riel Din
- **C** Par de soporte Riel Din (Simple, Doble, Triple)
- **D** Frente Caja
- **E** Puerta abisagrada
- **F** Tapa de instalación
- **G** Tornillo parker 6 x 3/8” (para soportes)
- **H** Perno bisagra
- **I** Tornillo cabeza combinada 4 entradas 6 x 15.5 (p/frente)
- **J** Tapón cubre tornillo frente
- **K** Capacidad máxima para conectores de ø16 a 25
- **L** Capacidad máxima para conectores de ø16 a 32

Cajas para térmicas DIN **Q ENERGY** para sobreponer

01. Realizar los calados para los Conectores con la Mecha caladora múltiple Tubelectric®.
02. Amurar el cuerpo (A) a la pared con los tornillos que se consideren adecuados. (No incluidos)
03. Colocar los tapones cubre tornillo (E) para mejorar la aislación del interior de la caja.
04. Con los tornillos (F) ajustar los rieles DIN (B) en los posicionadores.
05. Instalar los componentes eléctricos dentro de la caja.
06. Posicionar el frente utilizando los tornillos (H) e insertar los tapones cubre tornillo (I).
07. Para cambiar el sentido de apertura de la puerta; retraer los pernos bisagra (G), desmontar la tapa y volver a montar en el sentido de preferencia.

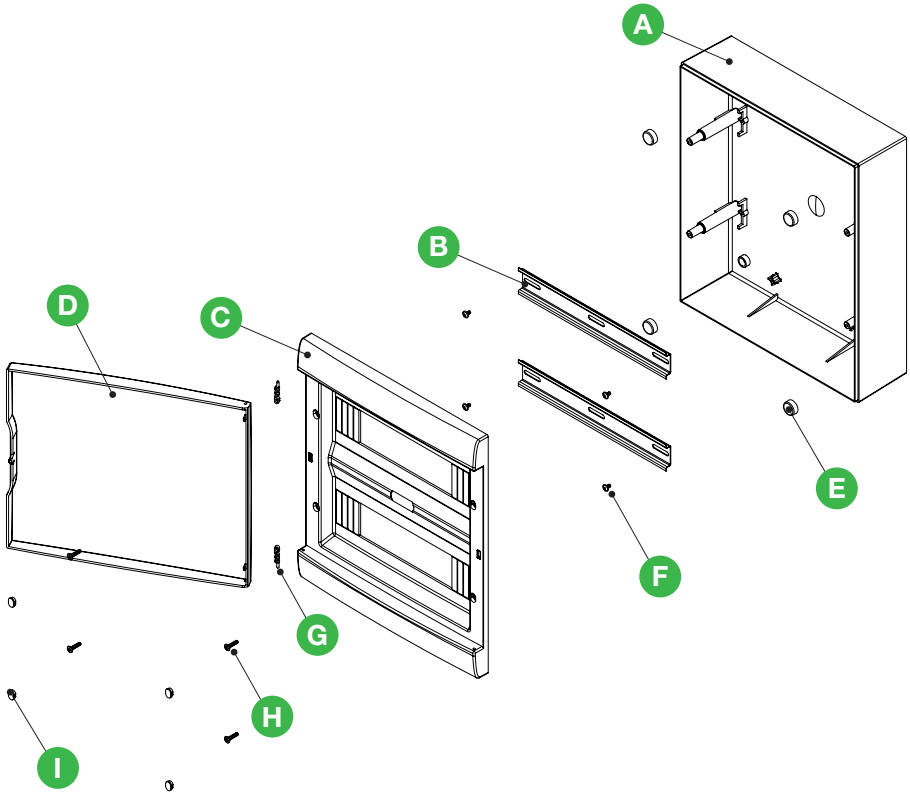

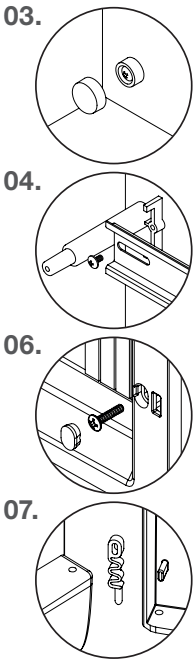

- **A** Cuerpo caja de sobreponer
- **B** Riel Din
- **C** Frente Caja
- **D** Puerta abisagrada
- **E** Tapón cubre tornillo fondo
- **F** Tornillo parker 6 x 3/8” (para rieles)
- **G** Perno bisagra
- **H** Tornillo cabeza combinada 4 entradas 6 x 15.5 (p/ frente)
- **I** Tapón cubre tornillo frente

CIENCIAYESENCIA.COM

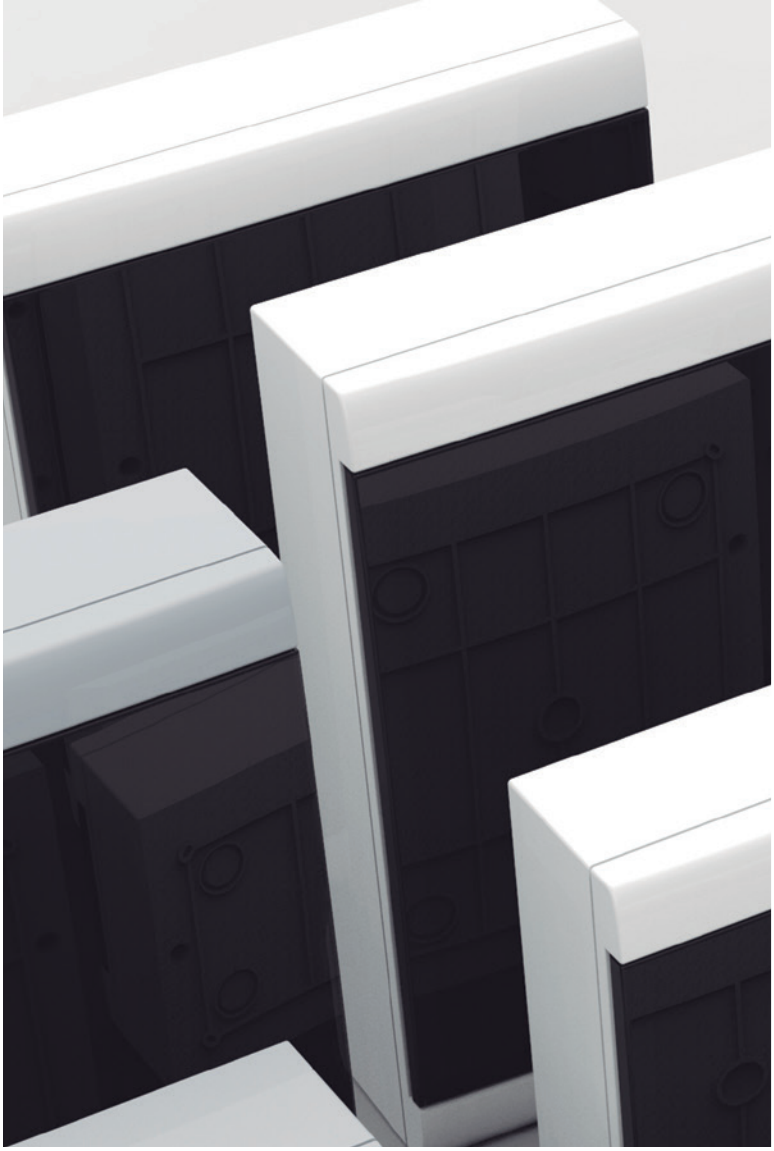

GENROD

SISTEMA INTEGRAL DE INSTALACIÓN ELÉCTRICA

Dr. Luis María Drago 1365
(1852) Burzaco, Bs. As., Argentina.

10 de Septiembre de 1861 Nº 3989
(B1821FCK) Banfield Oeste, Bs. As., Argentina.

ventas@genrod.com.ar . **www.genrod.com.ar**

GESTION DE LA CALIDAD
RI-9000-463
IRAM ISO 9001:2008