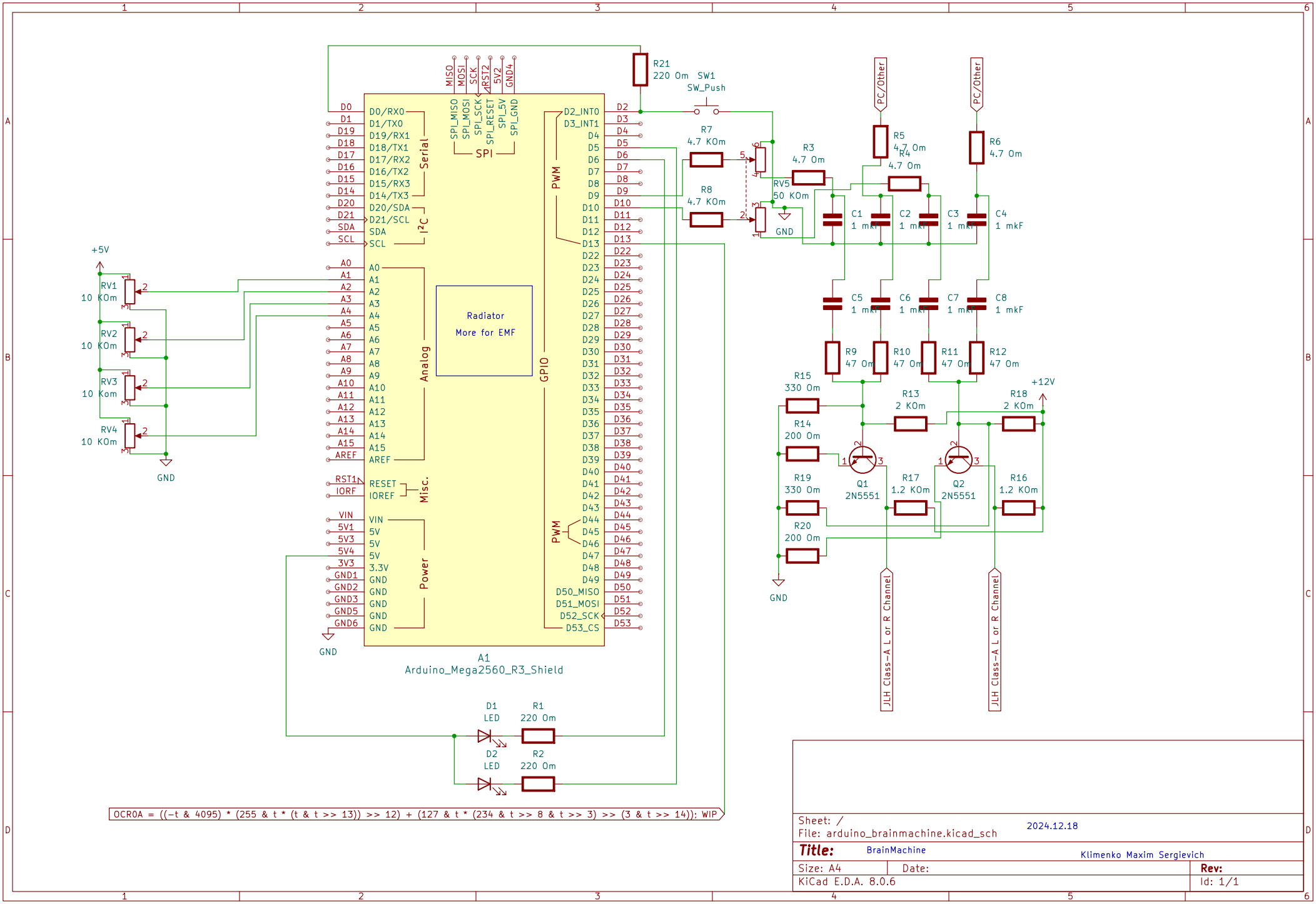
A1
Arduino_Mega2560_R3_Shield
Radiator
More for EMF
Serial
I2C
Analog
Misc.
Power
GPIO
PWM
SPI
MISO
MOSI
SCK
RST2
5V2
GND4
SPI_MISO
SPI_MOSI
SPI_SCK
SPI_RESET
SPI_5V
SPI_GND
D0/RX0
D1/TX0
D19/RX1
D18/TX1
D17/RX2
D16/TX2
D15/RX3
D14/TX3
D20/SDA
D21/SCL
SDA
SCL
A0
A1
A2
A3
A4
A5
A6
A7
A8
A9
A10
A11
A12
A13
A14
A15
AREF
RESET
IOREF
VIN
5V1
5V3
5V4
3V3
GND1
GND2
GND3
GND5
GND6
D2_INT0
D3_INT1
D50_MISO
D51_MOSI
D52_SCK
D53_CS
R21
220 Om
SW1
SW_Push
R7
4.7 KOm
R8
4.7 KOm
RV5
50 KOm
R3
4.7 Om
R4
4.7 Om
R5
4.7 Om
R6
4.7 Om
PC/Other
C1
1 mkF
C2
1 mkF
C3
1 mkF
C4
1 mkF
C5
1 mkF
C6
1 mkF
C7
1 mkF
C8
1 mkF
R9
47 Om
R10
47 Om
R11
47 Om
R12
47 Om
R15
330 Om
R14
200 Om
R19
330 Om
R20
200 Om
R13
2 KOm
R18
2 KOm
R17
1.2 KOm
R16
1.2 KOm
Q1
2N5551
Q2
2N5551
+12V
GND
JLH Class-A L or R Channel
+5V
RV1
10 KOm
RV2
10 KOm
RV3
10 Kom
RV4
10 KOm
D1
LED
R1
220 Om
D2
LED
R2
220 Om
OCR0A = ((-t & 4095) * (255 & t * (t & t >> 13)) >> 12) + (127 & t * (234 & t >> 8 & t >> 3) >> (3 & t >> 14)): WIP
Sheet: /
File: arduino_brainmachine.kicad_sch
2024.12.18
Title: BrainMachine
Klimenko Maxim Sergievich
Size: A4
Date:
Rev:
KiCad E.D.A. 8.0.6
Id: 1/1