STM32 BOARD

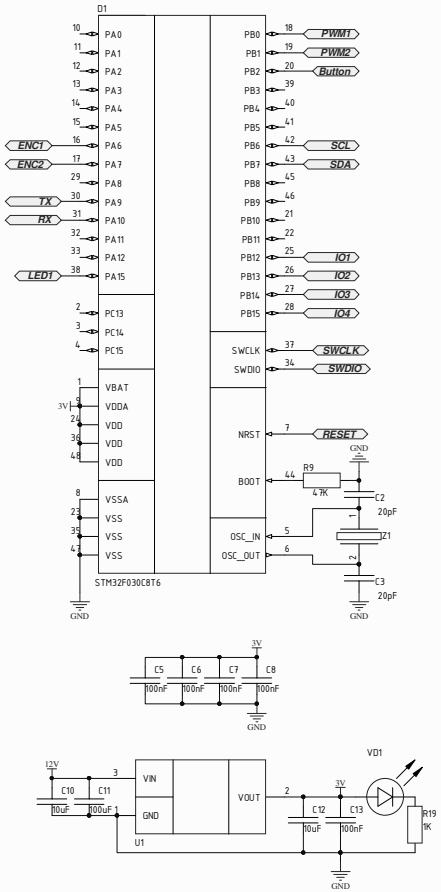

0-10V

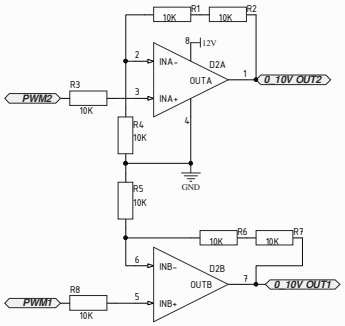

Encoder

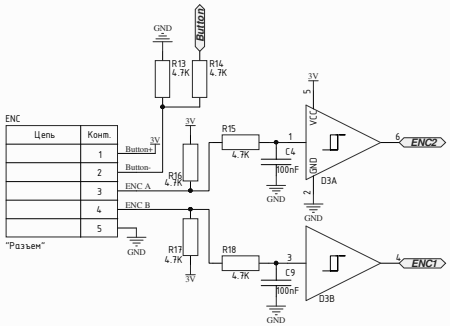

LED

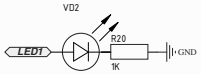

12V IN

12IN

Цепь	Конт.
	1 — 12V
	2 — 0_10V OUT1
	3 — 0_10V OUT2
	4 — GND

"Разъем"

UART

UART

Цепь	Конт.
	1 — RX
	2 — TX
	3 — 3V
	4 — GND

"Разъем"

SWD

SWD

Цепь	Конт.
	1 — 3V
	2
	3 — GND
	4
	5

"SWD"

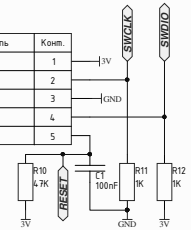

I2C

I2C

Цепь	Конт.
	1 — SCL
	2 — SDA

I2C

IO

IO1/IO2

Цепь	Конт.
	1 — IO1
	2 — IO2

Цепь	Конт.
	1 — IO3
	2 — IO4

IO3/IO4

GND

GND

Цепь	Конт.
	1 — GND
	2 — GND

Цепь	Конт.
	1 — GND
	2 — GND

GND

Изм.	Лист	№ докум.	Подп.	Дата	АБВГ.123456.001 Э3
Разраб.		*			*
Пров.		*			* Схема электрическая принципиальная
Т.контр.		*			
Н.контр.		*			
Утв.		*			

Лит.	Масса	Масштаб
*		1:1
Лист 1	Листов *	
*		

Перв. примен. АБВГ.123456.001

Справ. №

Подп. и дата

Инв. № дубл.

Взам. инв. №

Подп. и дата

Инв. № подл.