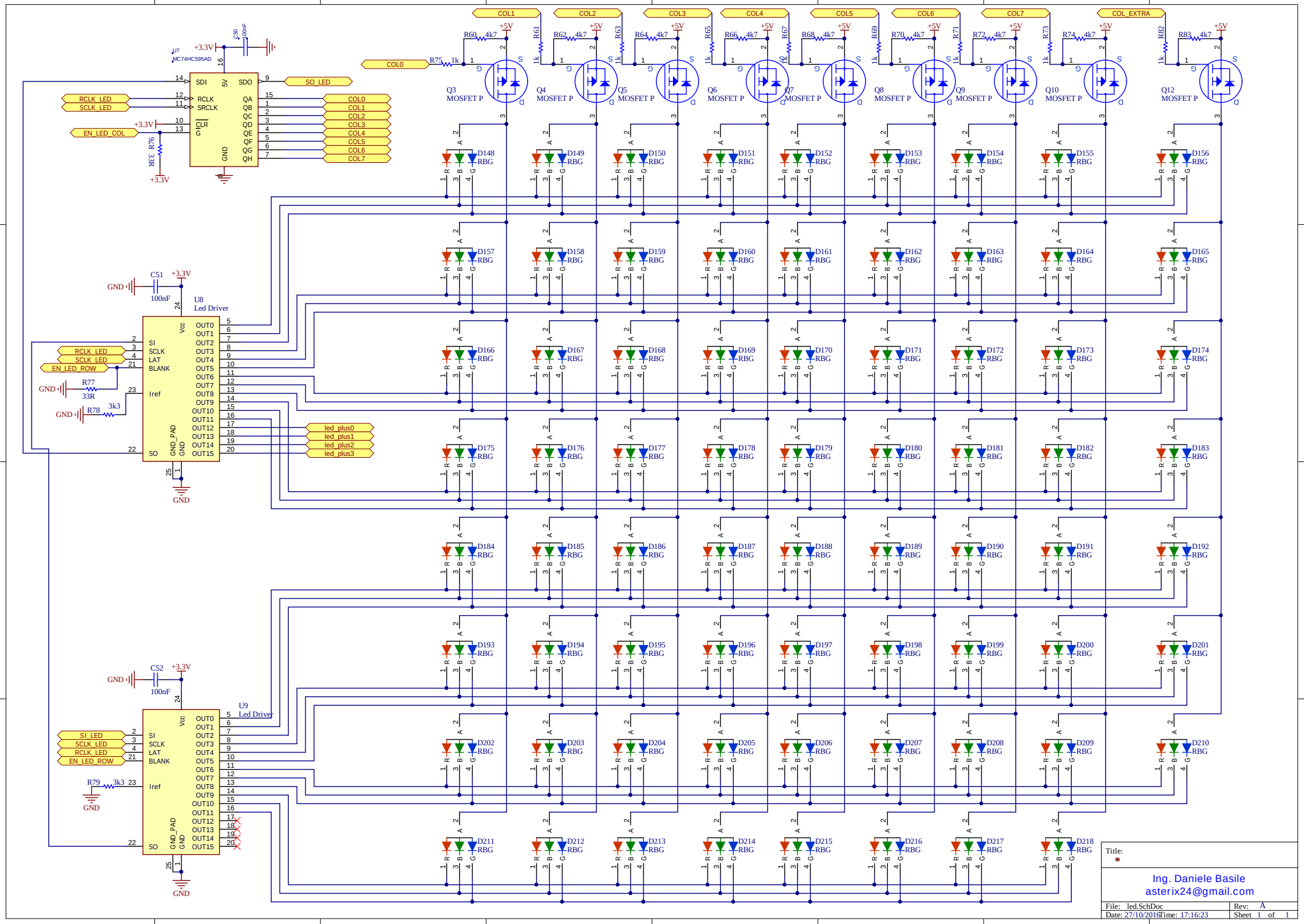
COL0
COL1
COL2
COL3
COL4
COL5
COL6
COL7
COL_EXTRA
SO_LED
RCLK_LED
SCLK_LED
EN_LED_COL
EN_LED_ROW
SI_LED
U7
MC74HC595AD
U8
Led Driver
U9
Led Driver
led_plus0
led_plus1
led_plus2
led_plus3
+3.3V
+5V
GND
Q3 MOSFET P
Q4 MOSFET P
Q5 MOSFET P
Q6 MOSFET P
Q7 MOSFET P
Q8 MOSFET P
Q9 MOSFET P
Q10 MOSFET P
Q12 MOSFET P
D148 RBG
D149 RBG
D150 RBG
D151 RBG
D152 RBG
D153 RBG
D154 RBG
D155 RBG
D156 RBG
D157 RBG
D158 RBG
D159 RBG
D160 RBG
D161 RBG
D162 RBG
D163 RBG
D164 RBG
D165 RBG
D166 RBG
D167 RBG
D168 RBG
D169 RBG
D170 RBG
D171 RBG
D172 RBG
D173 RBG
D174 RBG
D175 RBG
D176 RBG
D177 RBG
D178 RBG
D179 RBG
D180 RBG
D181 RBG
D182 RBG
D183 RBG
D184 RBG
D185 RBG
D186 RBG
D187 RBG
D188 RBG
D189 RBG
D190 RBG
D191 RBG
D192 RBG
D193 RBG
D194 RBG
D195 RBG
D196 RBG
D197 RBG
D198 RBG
D199 RBG
D200 RBG
D201 RBG
D202 RBG
D203 RBG
D204 RBG
D205 RBG
D206 RBG
D207 RBG
D208 RBG
D209 RBG
D210 RBG
D211 RBG
D212 RBG
D213 RBG
D214 RBG
D215 RBG
D216 RBG
D217 RBG
D218 RBG
Title:
*
Ing. Daniele Basile
asterix24@gmail.com
File: led.SchDoc
Rev: A
Date: 27/10/2016
Time: 17:16:23
Sheet 1 of 1

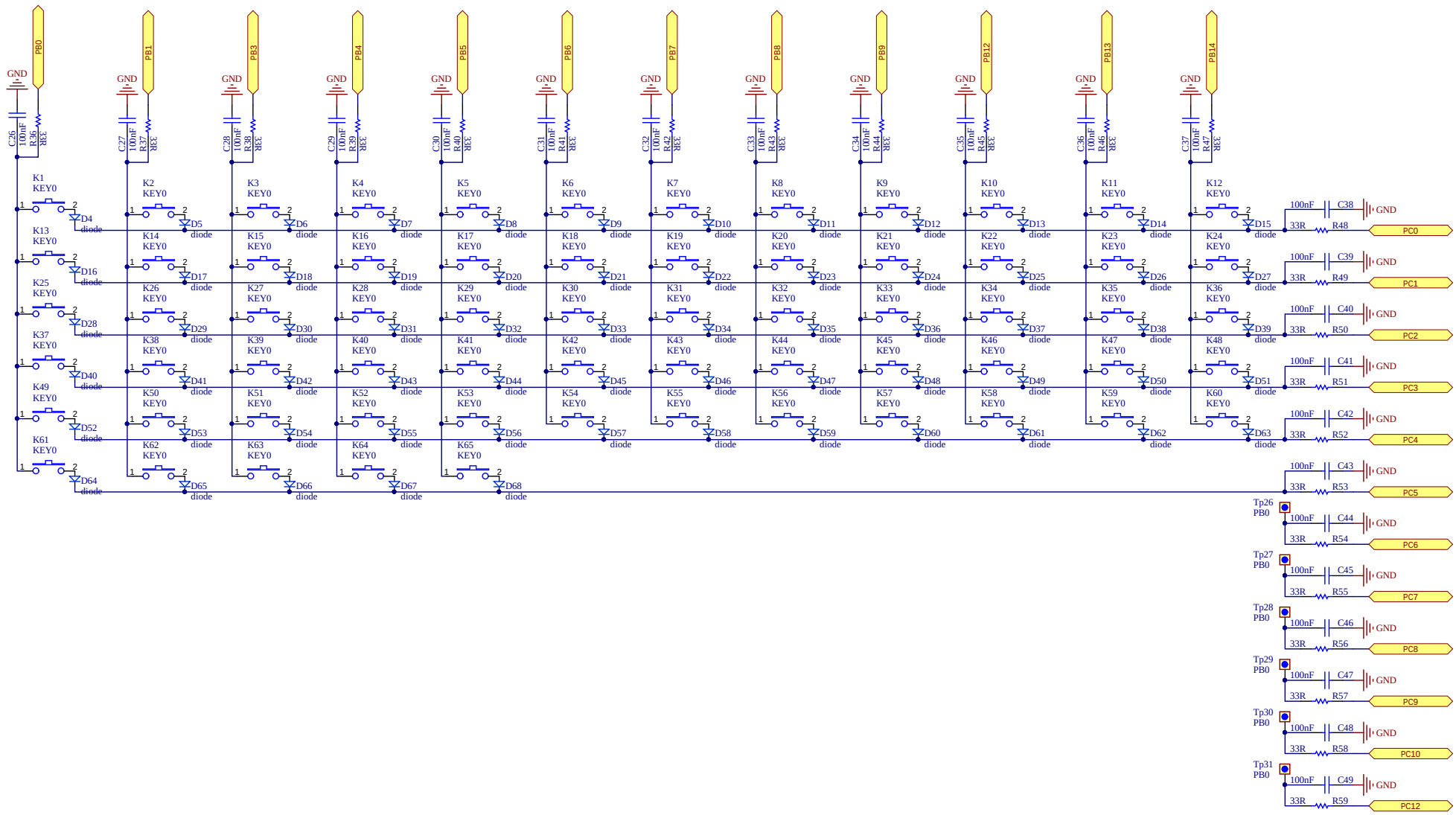

Title:
*

Ing. Daniele Basile
asterix24@gmail.com

File: keymap.SchDoc | Rev: A
Date: 27/10/2016 Time: 17:16:24 | Sheet 1 of 1

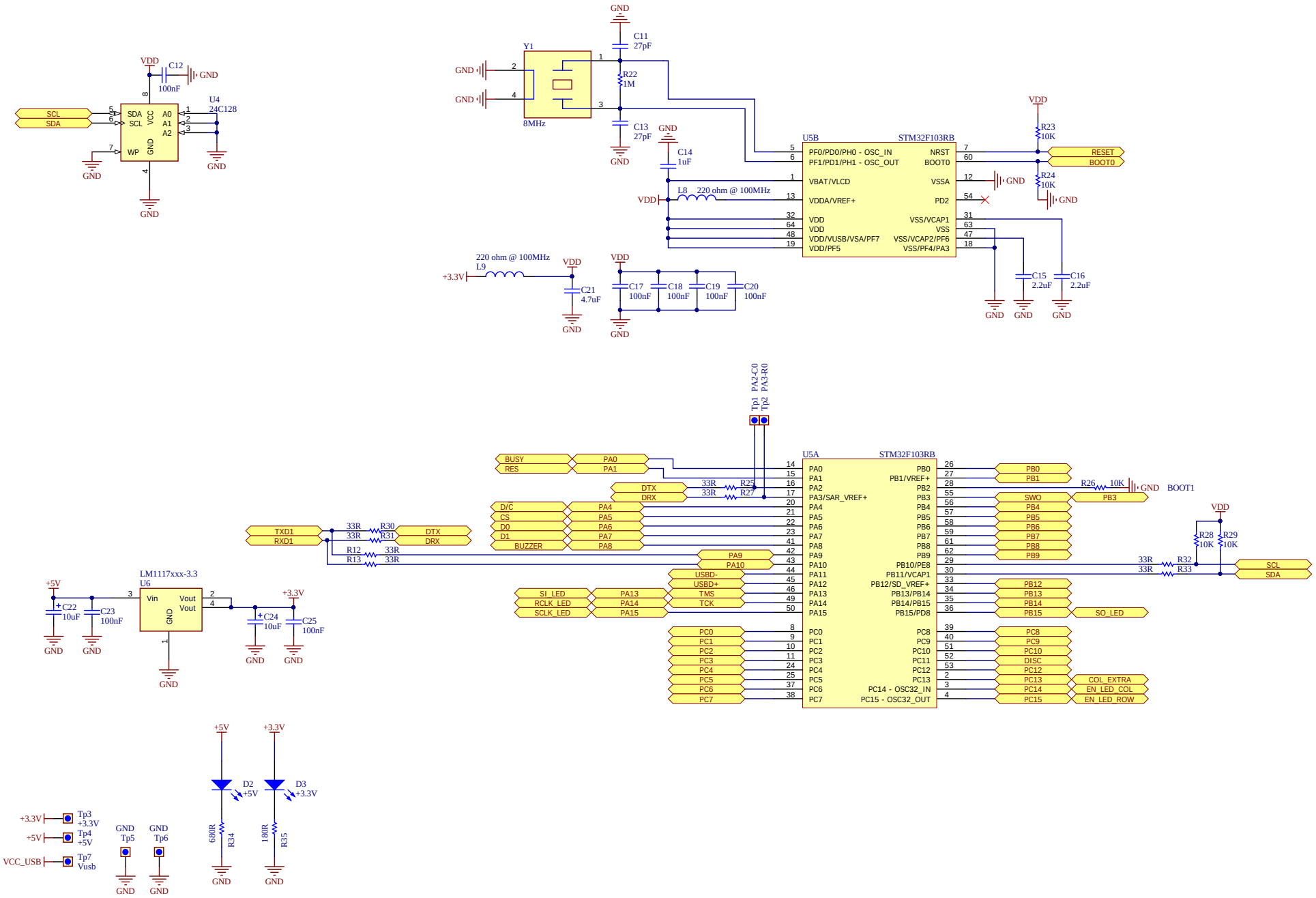

Title:
*

Ing. Daniele Basile
asterix24@gmail.com

File: cpu.SchDoc | Rev: A
Date: 27/10/2016 Time: 17:16:24 | Sheet 1 of 1

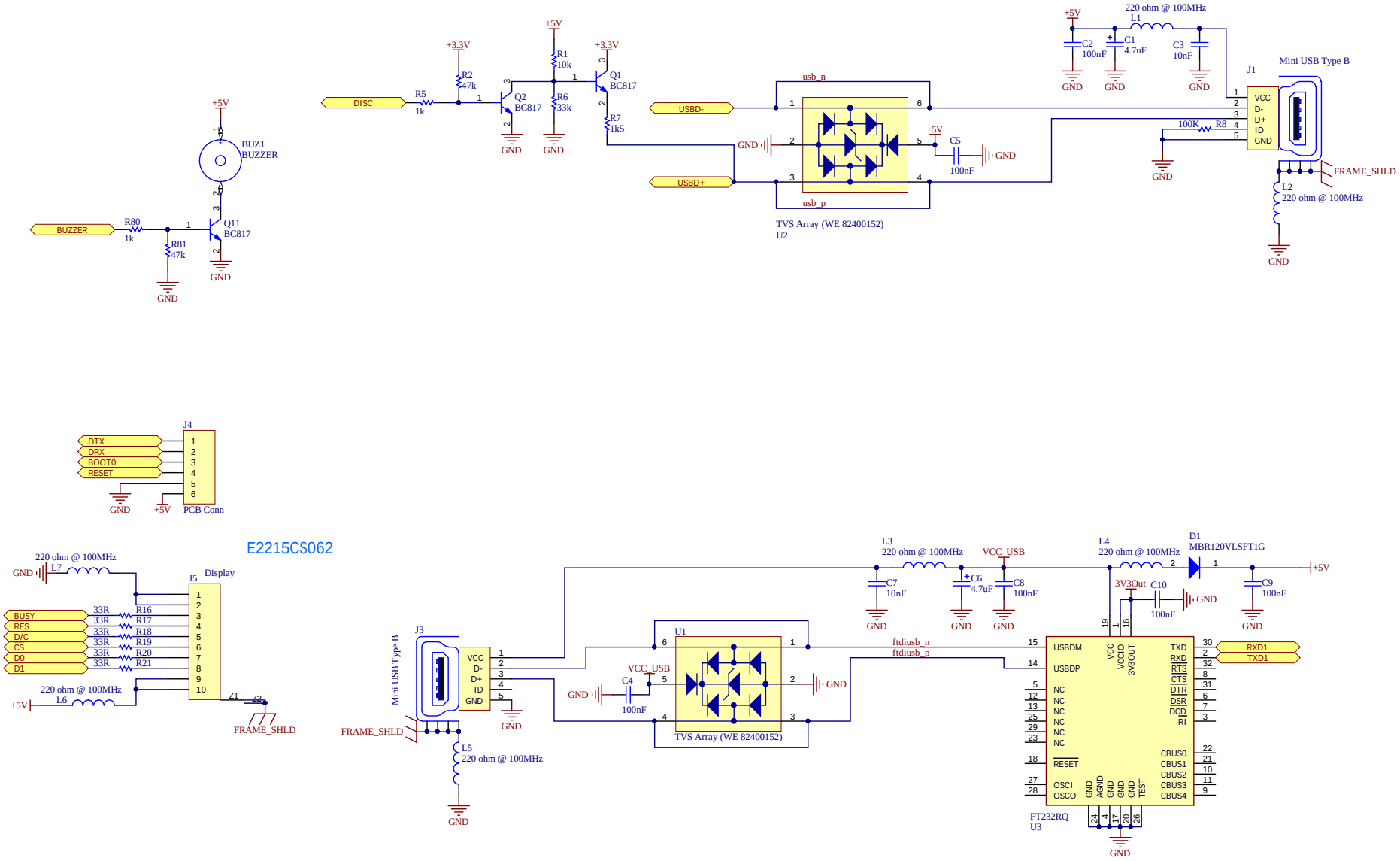

Title:
*

Ing. Daniele Basile
asterix24@gmail.com

File: connectors.SchDoc | Rev: A
Date: 27/10/2016 Time: 17:16:24 | Sheet 1 of 1