SMIoT Controller

• ATC-SDA

A-TECHNOLOGY

www.atech.biz

ATC-SDA

결선 방법

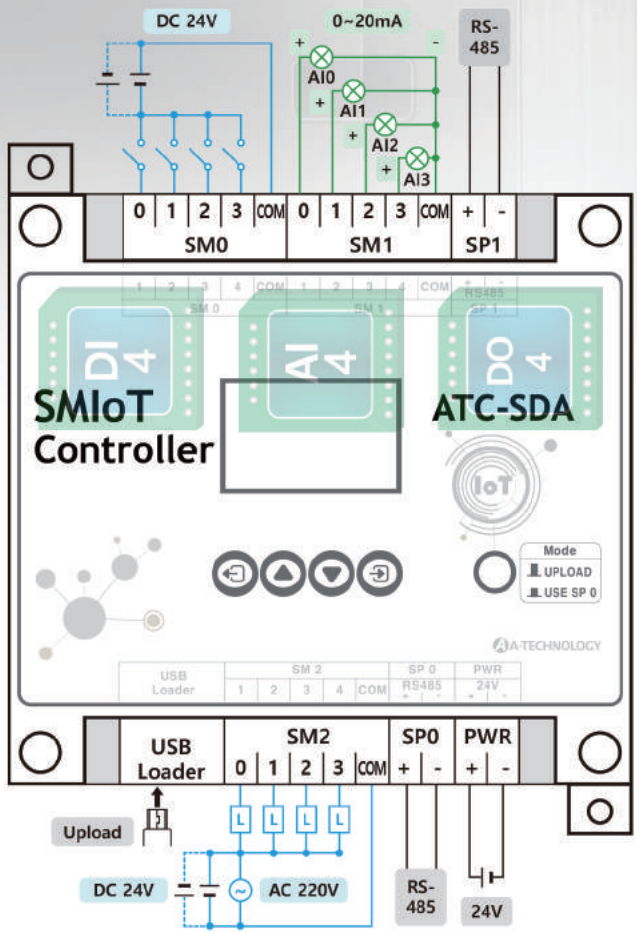

제품 특징

1 모듈화

- 입출력 모듈을 규격화 (크기, 핀수, 핀배열...)
- 착탈식 모듈로 교체 용이
- 규격화된 모듈을 사용자가 조합하여 사용
- 통신 모듈을 사용자가 선택하여 교체 가능

2 표시창

- 0.96" OLED 장착
- 입출력 상태를 다양하게 표시
- 여러 가지 파라미터를 설정
- 메인/서브 화면을 작성하여 많은 정보를 표시

3 통신

- 다양한 통신 지원 [Serial(RS485), Wifi, Bluetooth...]
- 모드버스를 기본 프로토콜로 채택
- 마스터-슬레이브 구성으로 리모트컨트롤 가능
- 사용자가 프로토콜을 직접 코딩할 수 있음

4 로직프로그램

- PLC와 같이 로직프로그램 구성 가능
- 오픈소스 소프트웨어(Arduino IDE) 사용
- 다양한 함수 지원 (PID, 서보 제어..)

5 편리성

- 여러 가지 입출력을 혼합하여 사용 가능
- Mini USB포트로 쉽게 프로그램을 업로드
- OLED로 직관적으로 현재의 입출력 상태값을 확인
- 조작 버튼으로 여러 가지 파라미터를 설정
- 모듈을 쉽게 교체하여 수리 가능
- 여러 가지 방법(D-rail, Bolt hole)으로 판넬 장착 용이

6 경제성

- 사용자가 꼭 필요한 모듈만으로 구성함으로써 비용절감
- PLC대비 약 50%이상 비용절감
- 입출력 또는 통신 변경시 전체 교체가 아닌 모듈만을 교체함으로써 유지보수 비용절감

제품 규격

기본 규격	Power	15 ~ 25V
	User Temperature	-20 ~ +70 ℃
	Display	0.96" (128 × 64)
	Communication1	RS-485 (선택 : Bluetooth, Wifi)
	Communication2	선택 (RS-485, Wifi)
	Size	95 × 90 × 40 mm
DI	Type	Photo-coupler
	Input Power	15 ~ 25V
DO	Type	Relay
	Output	Dry Contact
	Relay Contact Capacity	5A / 250VAC
AI	Type	OP amp
	Input Range	0 ~ 20 mA
	Resolution	10 bit AD converter
AO	Type	OP amp
	Output Range	0 ~ 20 mA
	Resolution	8 bit DA converter
RTD	Type	PT100 (3 Wires)
	Input Range	-20 ~ 80℃

※ 제품의 성능향상을 위해 일부 조정될 수 있습니다.

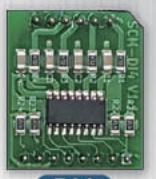

DI4

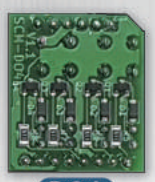

DO4

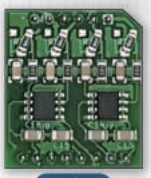

AI4

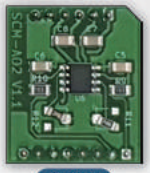

AO2

모듈(SCM) 종류

		DI 4	DO 4	AI 4	AO 2	RTD DI	RTD DO	RTD AI	DO DI2	DO 2	AI2 DO
채널/점점수	Digital Input	4	-	-	-	1	-	-	2	-	-
	Digital Output	-	4	-	-	-	-	-	-	-	-
	Digital Output(2W)	-	-	-	-	-	1	-	1	2	1
	Analog Input	-	-	4	-	-	-	1	-	-	2
	Analog Output	-	-	-	2	-	-	-	-	-	-
	RTD			-	-	1	1	1	-		-
장착 위치	SM0	•	•	-	-	•	•	•	•	•	•
	SM1	•		•	-	•	•	•	•	•	-
	SM2	•	•	-	•	-	-	-	•	•	-

모델 구성

ATC-SDA- SM0 - SM1 - SM2

SM0	SM1	SM2
DI4	DI4	DI4
DO4	AI4	DO4
RTD DI	RTD DI	AO2
RTD DO	RTD DO	DO DI2
RTD AI	RTD AI	DO2
DO DI2	DO DI2	
DO2	DO2	
AI2 DO		

[예시] ATC-SDA- DI4 - AI4 - DO4

- DI 4 points
- AI 4 channels
- DO 4 points

모듈 규격

DIGITAL Isolation Module

Type	Photo-coupler
Input Power	15~25V
Output Power	5V
Contact Point	4 points
Size	24×28 mm

DIGITAL Relay Module

Type	Relay
Input Power	5V
Output	Dry Contact
Relay Contact Capacity	5A / 250VAC
Contact Point	4 points
Size	24×28 mm

DIGITAL Relay Module (2W)

Type	Relay
Input Power	5V
Output (2W)	Dry Contact
Relay Contact Capacity	5A / 250VAC
Contact Point	2 points
Size	24×28 mm

DIGITAL Isolation and Relay Module

DIGITAL Isolation	
Type	Photo-coupler
Input Power	15~25V
Output Power	5V
Contact Point	2 points
DIGITAL Relay	
Type	Relay
Input Power	5V
Output (2W)	Dry Contact
Relay Contact Capacity	5A / 250VAC
Contact Point	1 point
Size	24×28 mm

ANALOG Converter Module (Current to Voltage)

Type	OP amp
Input Range	0~20 mA
Output Range	0~5V
Resolution	10 bit AD converter
Channel	4 channels
Size	24×28 mm

ANALOG Converter Module (Voltage to Current)

Type	OP amp
Input Range	0~5V
Output Range	0~20 mA
Resolution	8 bit DA converter
Channel	2 channels
Size	24×28 mm

ANALOG Converter and DIGITAL Relay(2W) Module

DIGITAL Relay	
Type	Relay
Input Power	5V
Output (2W)	Dry Contact
Relay Contact Capacity	5A / 250VAC
Contact Point	1 point
Analog Converter(Voltage to Current)	
Type	OP amp
Input Range	0~5V
Output Range	0~20 mA
Resolution	8 bit DA converter
Channel	2 channels
Size	24×28 mm

RTD and DIGITAL Isolation Module

RTD	
RTD Type	PT100 (3 Wires)
Input Range	-20~80℃
Channel	1 channel
DIGITAL Isolation	
Type	Photo-coupler
Input Power	15~25V
Output Power	5V
Contact Point	1 point
Size	24×28 mm

RTD and DIGITAL Relay(2W) Module

RTD	
RTD Type	PT100 (3 Wires)
Input Range	-20~80℃
Channel	1 channel
DIGITAL Relay	
Type	Relay
Input Power	5V
Output (2W)	Dry Contact
Relay Contact Capacity	5A / 250VAC
Contact Point	1 point
Size	24×28 mm

RTD and ANALOG Converter(Current to Voltage) Module

RTD	
RTD Type	PT100 (3 Wires)
Input Range	-20~80℃
Channel	1 channel
ANALOG Converter(Current to Voltage)	
Type	OP amp
Input Range	0~20 mA
Output Range	0~5V
Resolution	10 bit AD converter
Channel	1 channel
Size	24×28 mm

A-TECHNOLOGY

서울지사
서울시 금천구 디지털로 9길 46 이앤씨드림타워 7차 1309호
Tel 02.6330.4703 | Fax 02.6330.4704
E-mail lhos@atech.biz
www.atech.biz

부산지사
부산시 강서구 유통단지1로 41 부산티플렉스 102동 119호
Tel 051.319.3546 | Fax 051.319.3549
E-mail ilsung@ilsungele.com
www.ilsungele.com