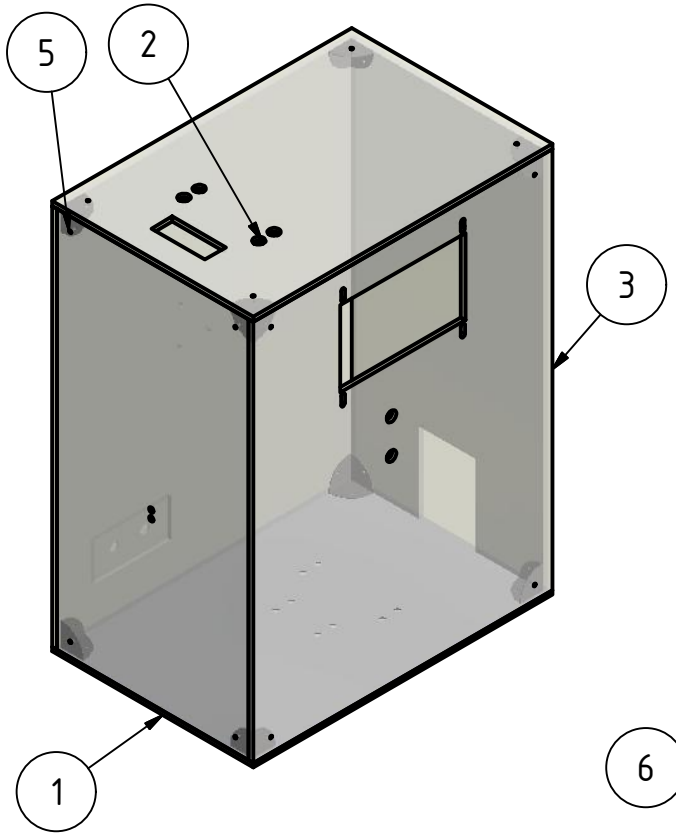

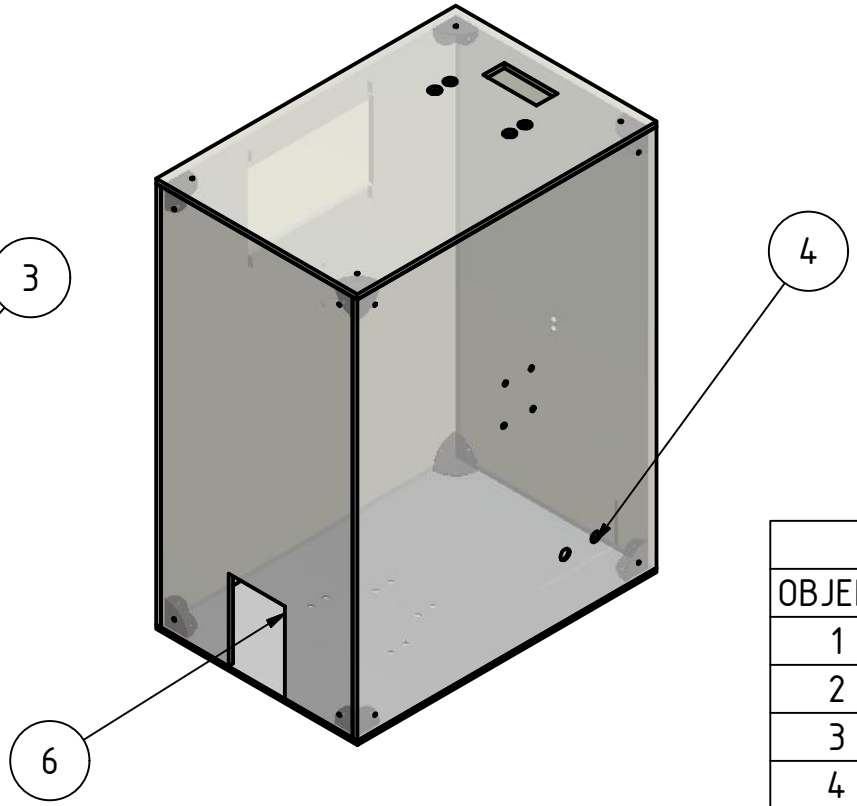

BAUTEILLISTE		
OBJEKT	ANZAHL	BAUTEILNUMMER
1	1	Grundplatte
2	1	Topplatte
3	1	Seitenplatte Lager
4	1	Seitenplatte Motor
5	1	Frontplatte
6	1	Ausgabenplatte
7	8	Winkel

6,667 kg		M 1:7
ReShuffled		
	Datum	Name
Gezeichnet	11.03.2020	Hörmann St.
Kontrolliert		
Norm		
Gehäuse		
GehäuseBauteilliste		1
		A4

Status	Änderungen	Datum	Name