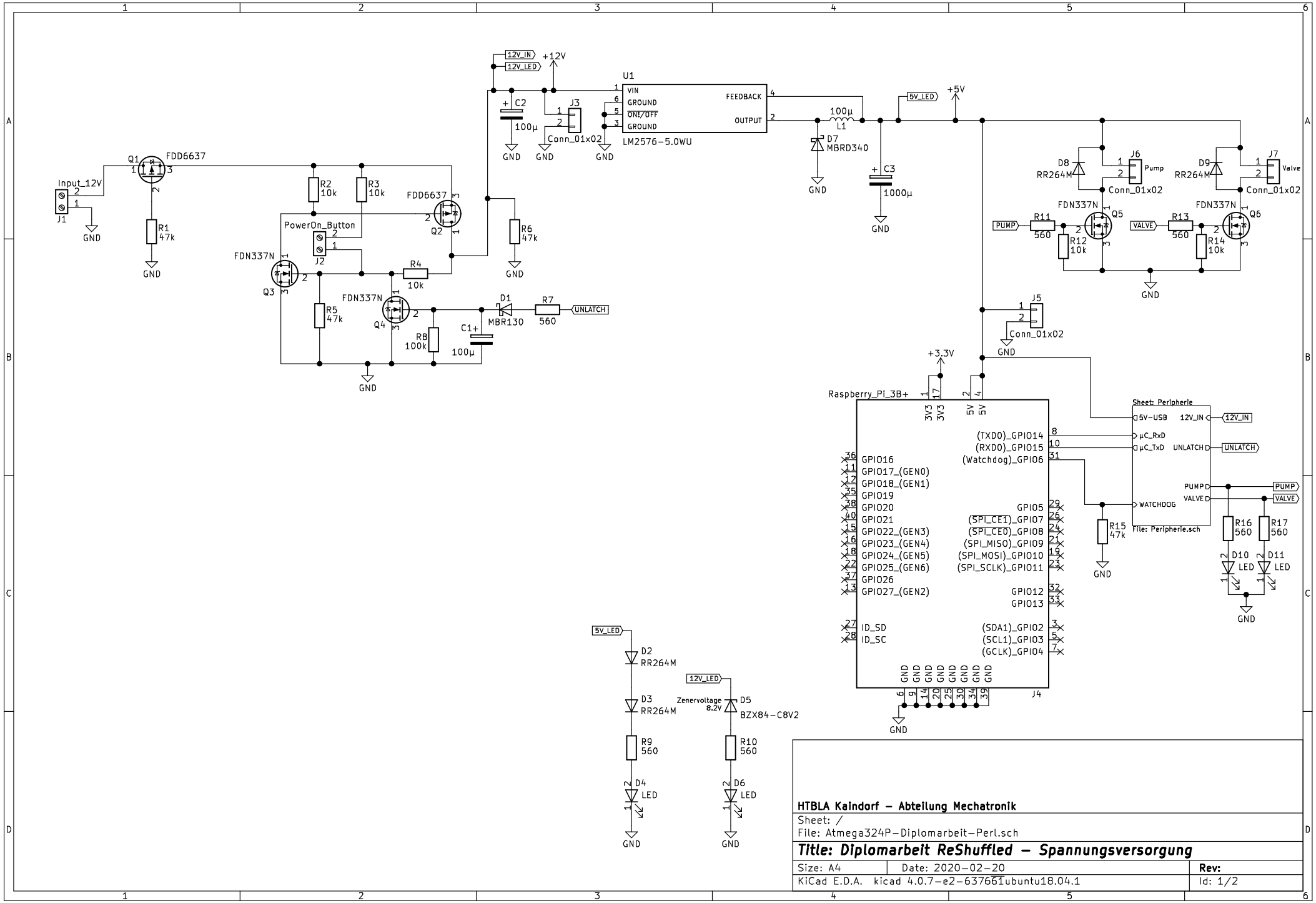

HTBLA Kaindorf – Abteilung Mechatronik

Sheet: /

File: Atmega324P-Diplomarbeit-Perl.sch

Title: Diplomarbeit ReShuffled – Spannungsversorgung

Size: A4	Date: 2020-02-20	**Rev:**
KiCad E.D.A. kicad 4.0.7-e2-637661ubuntu18.04.1		Id: 1/2

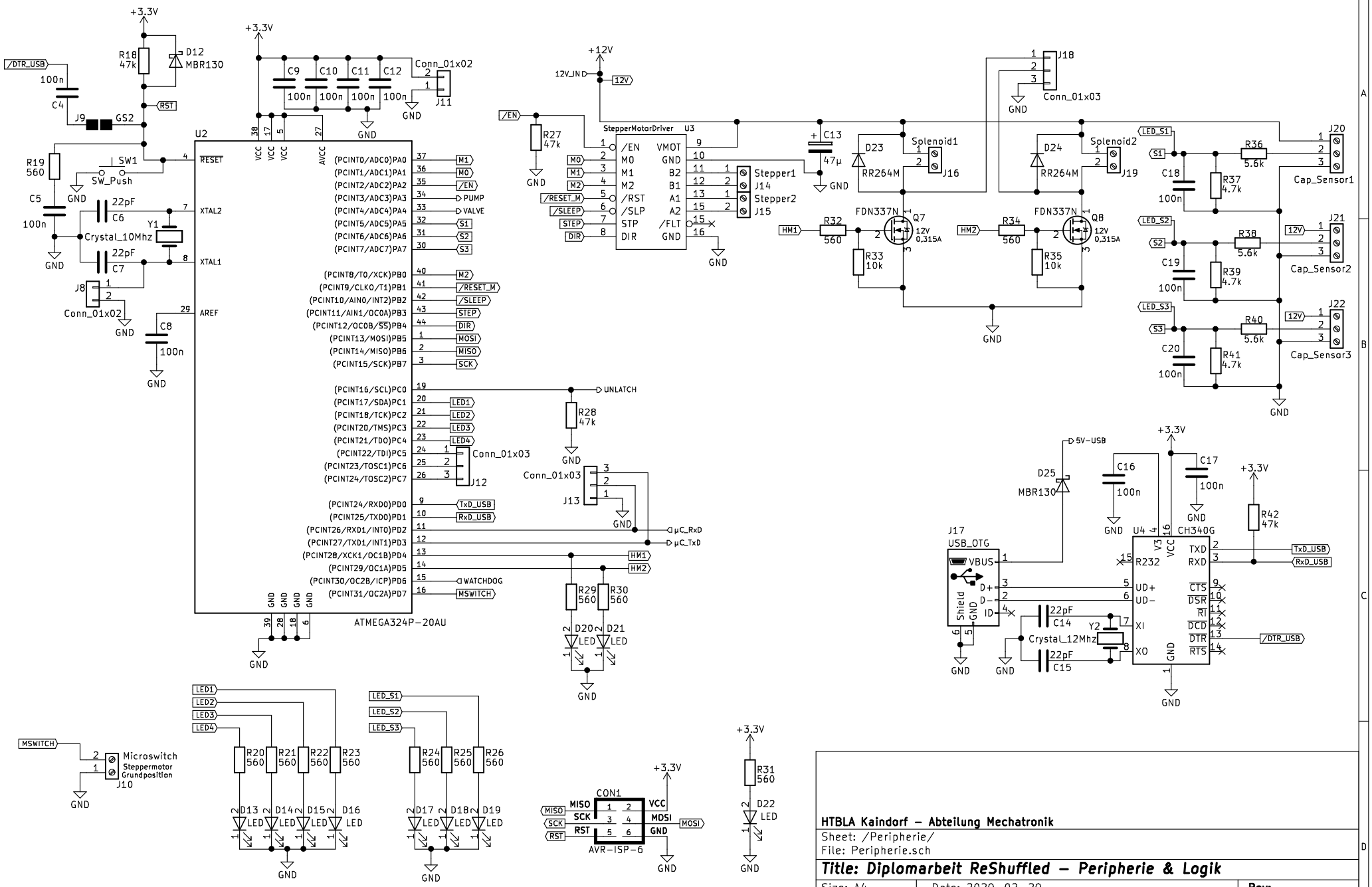

HTBLA Kaindorf – Abteilung Mechatronik

Sheet: /Peripherie/

File: Peripherie.sch

Title: Diplomarbeit ReShuffled – Peripherie & Logik

Size: A4	Date: 2020-02-20	Rev:
KiCad E.D.A. kicad 4.0.7-e2-637661ubuntu18.04.1		Id: 2/2