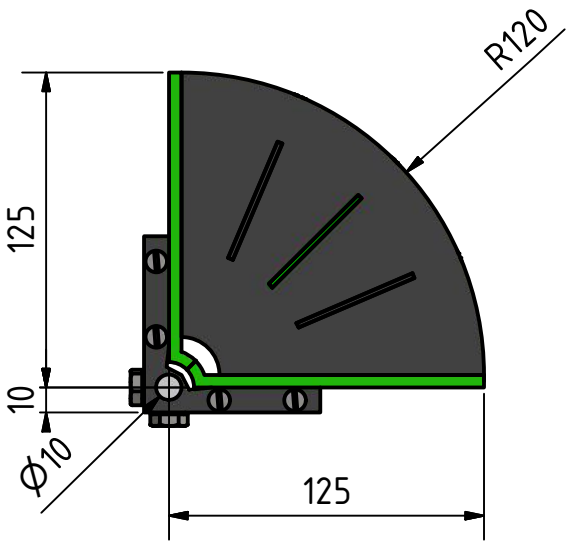

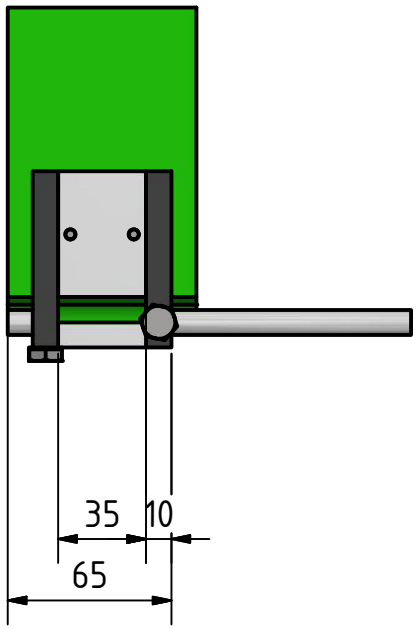

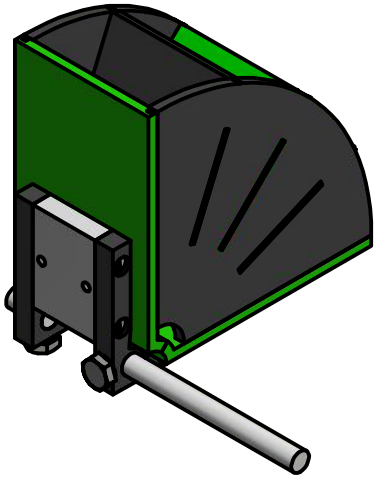

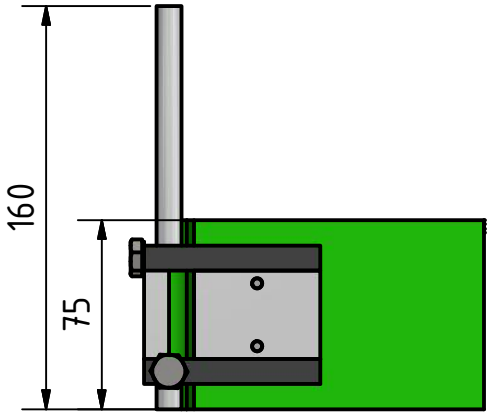

						0,561 kg / M 1:3
						ReShuffled
					Datum	Name
				Gezeichnet	11.03.2020	Hörmann St.
				Kontrolliert		
				Norm		
						Lagerradsgruppe
						LagerradsGruppe / 2 / A4
Status	Änderungen	Datum	Name			