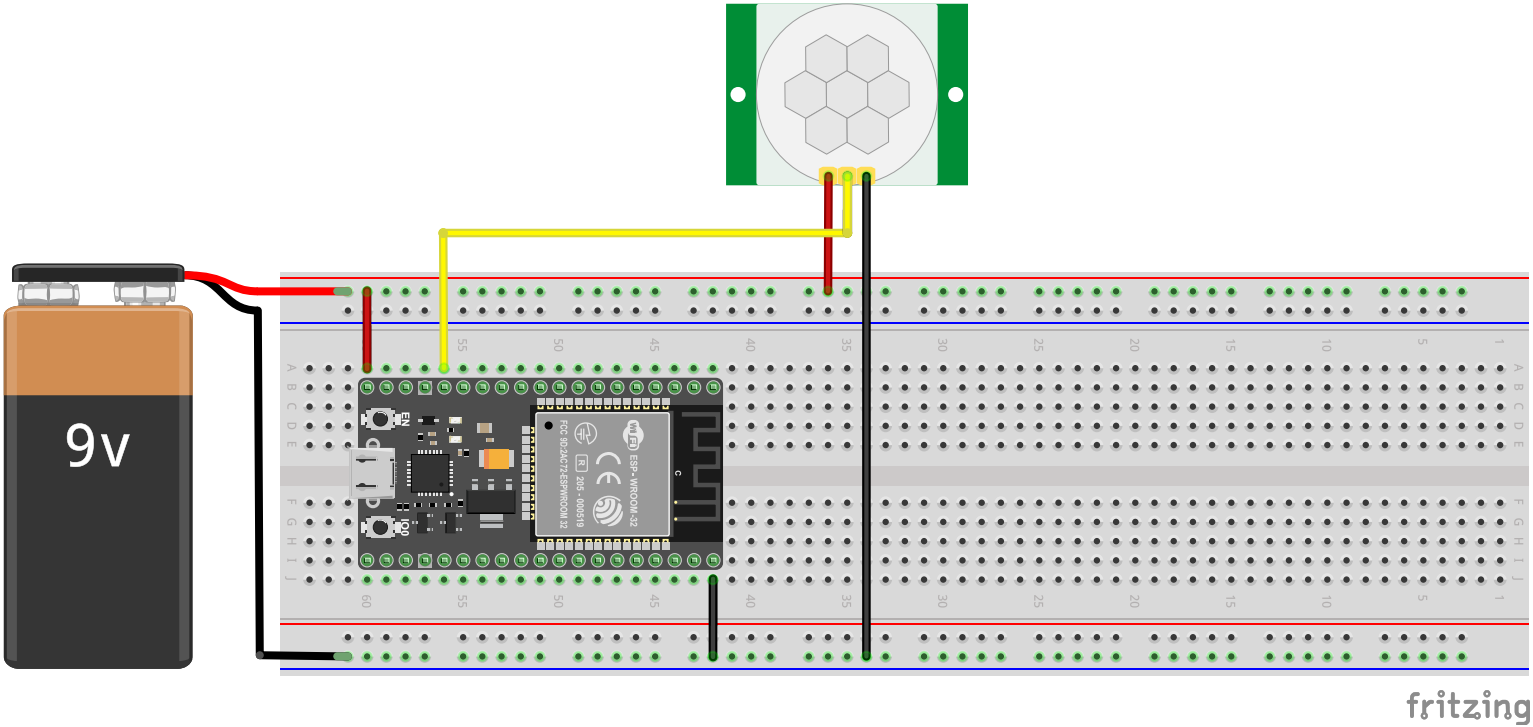
9v
EN
IO0
ESP-WROOM-32
FCC ID:2AC7Z-ESPWROOM32
205-000519
fritzing