ВЫПОЛНЕНО В СТУДЕНЧЕСКОЙ ВЕРСИИ ПРОГРАММЫ AUTODESK

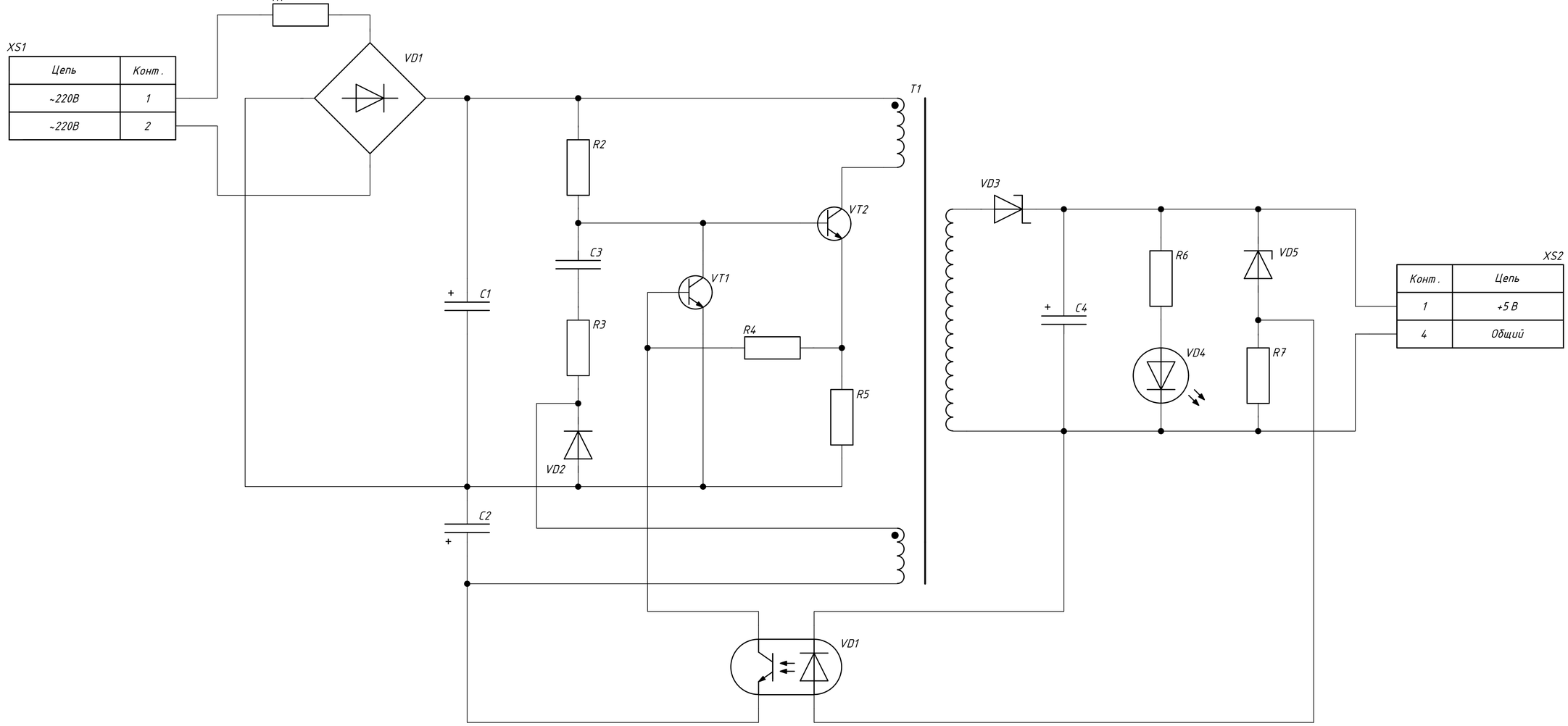

XS1

Цепь	Конт.
~220В	1
~220В	2

XS2

Конт.	Цепь
1	+5 В
4	Общий

					ИУ 4.11.03.03.52.16.003 Э3			
Изм	Лист	№ докум.	Подпись	Дата	Блок питания Схема электрическая структурная	Лит.	Масса	Масштаб
Разраб.		Исмаилов А.К						
Пров.		Сергеева Н.Д				Лист	Листов 1	
Т.контр.						МГТУ им. Н.Э.Баумана Кафедра ИУ 4 Группа ИУ4-52Б		
Рецензн.								
Н.контр.								
Утв.		Семенцов С.Г						

Перв. примен. | Справ. № | Подп. и Дата | Инв. № дубл. | Взам. инв. № | Подп. и Дата | Инв. № подл.

ВЫПОЛНЕНО В СТУДЕНЧЕСКОЙ ВЕРСИИ ПРОГРАММЫ AUTODESK
ВЫПОЛНЕНО В СТУДЕНЧЕСКОЙ ВЕРСИИ ПРОГРАММЫ AUTODESK
ИУ 4.11.03.03.52.16.003 Э3
ВЫПОЛНЕНО В СТУДЕНЧЕСКОЙ ВЕРСИИ ПРОГРАММЫ AUTODESK