ВЫПОЛНЕНО В СТУДЕНЧЕСКОЙ ВЕРСИИ ПРОГРАММЫ AUTODESK

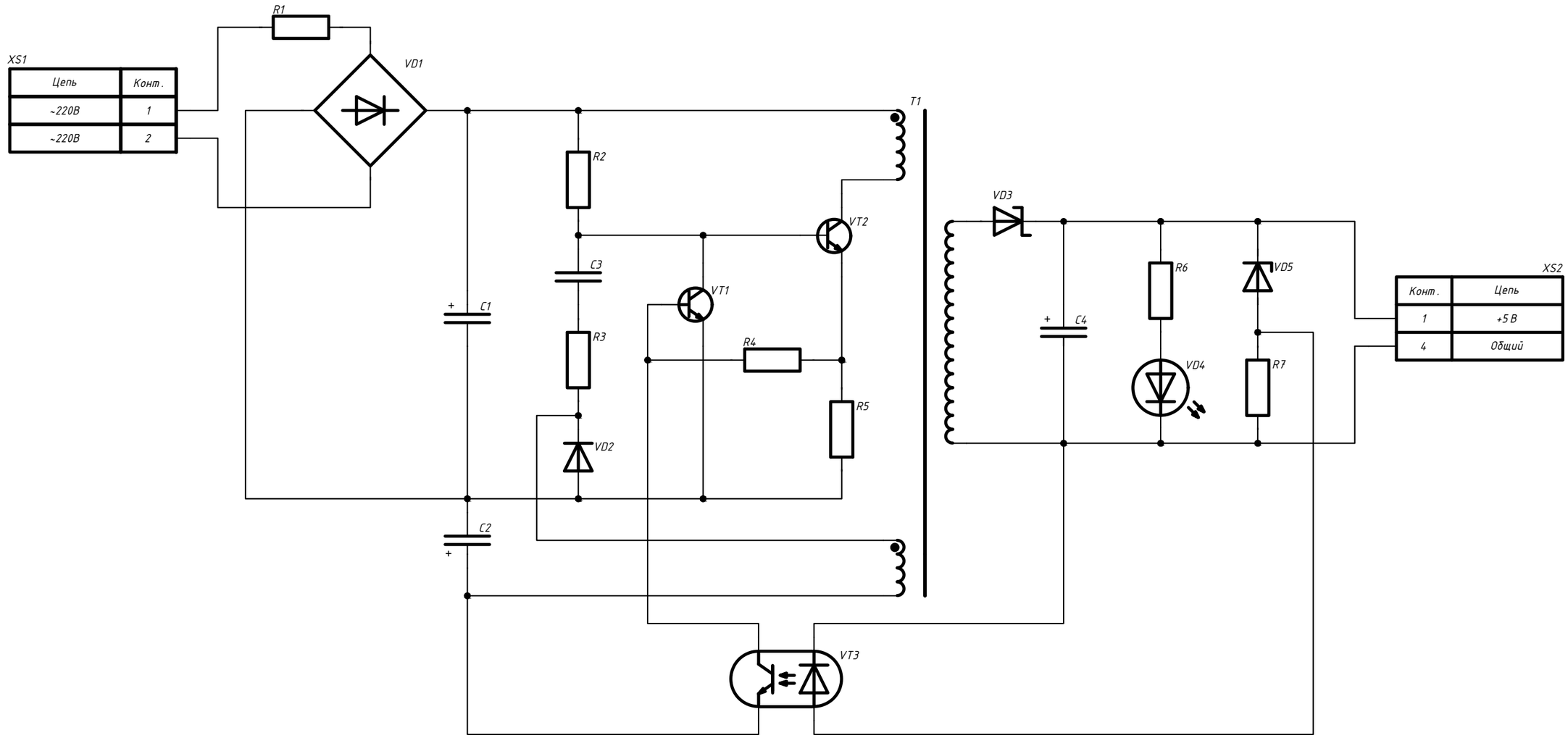

Изм.	Лист	№ докум.	Подпись	Дата
Разраб.		Исмаилов А.К		
Пров.				
Т.контр.				
Рецензн.				
Н.контр.		Сергеева М.Д		
Утв.		Семенцов С.Г		

ИУ 4.11.03.03.19.05.02.04.003 ЭЗ

Блок питания
Схема электрическая принципиальная

Лит.	Масса	Масштаб

Лист | Листов 1

МГТУ им. Н.Э.Баумана
Кафедра ИУ4
Группа ИУ4-52Б

Копировал | Формат А1

Перв. примен. | Справ. № | Подп. и Дата | Инв. № дубл. | Взам. инв. № | Подп. и Дата | Инв. № подл.

ИУ 4.11.03.03.19.05.02.04.003 ЭЗ

ВЫПОЛНЕНО В СТУДЕНЧЕСКОЙ ВЕРСИИ ПРОГРАММЫ AUTODESK