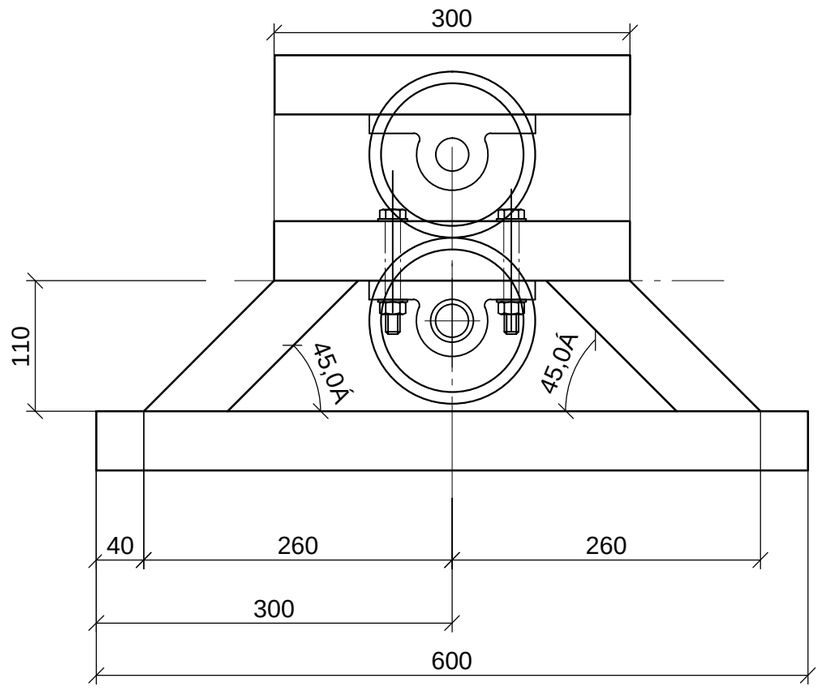

Podpis	Jméno	Datum	Změna
Vypracoval	Hořínek J.	1	Nahrazeno za