Фм1

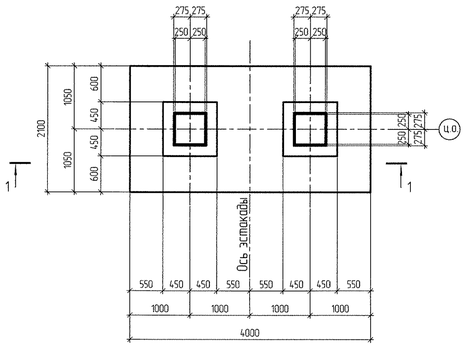

Фм2

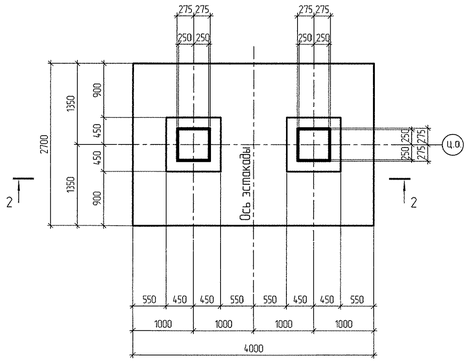

Фм3

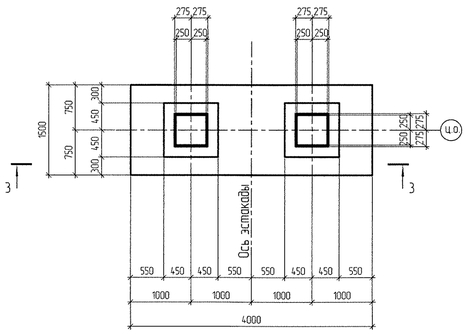

1 – 1

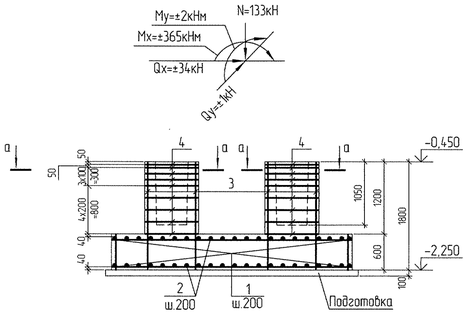

2 – 2

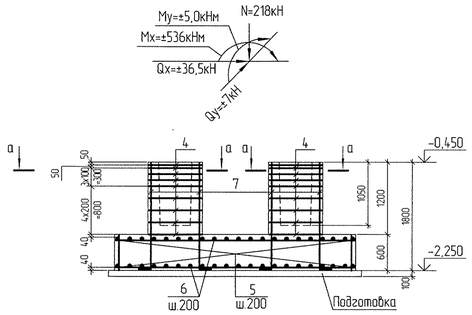

3 – 3

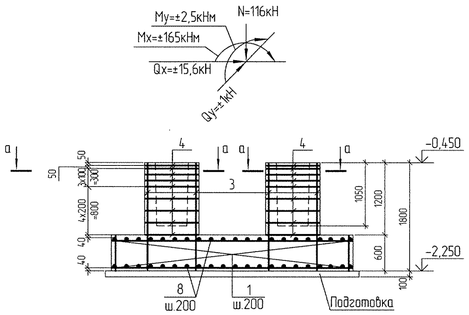

а – а

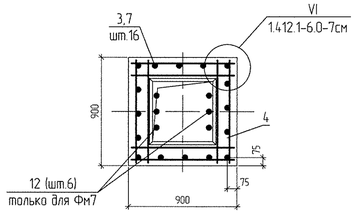

Фм4
(повернута)

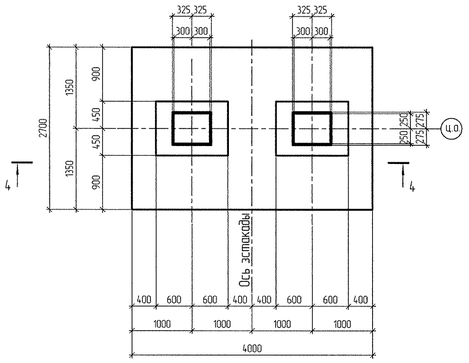

Фм5
(повернута)

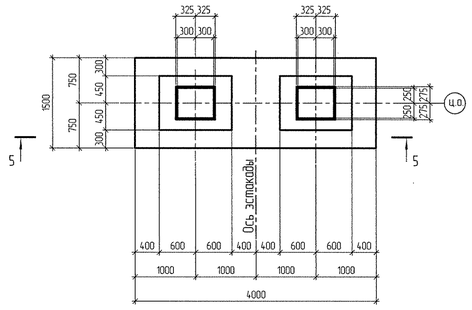

Фм7
(повернута)

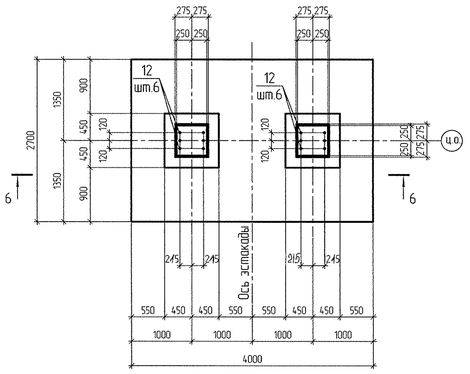

б – б

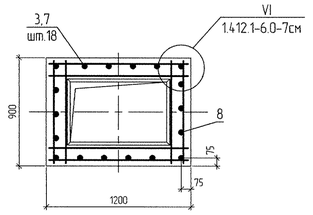

4 – 4

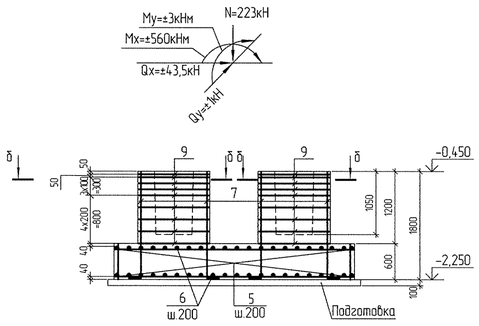

5 – 5

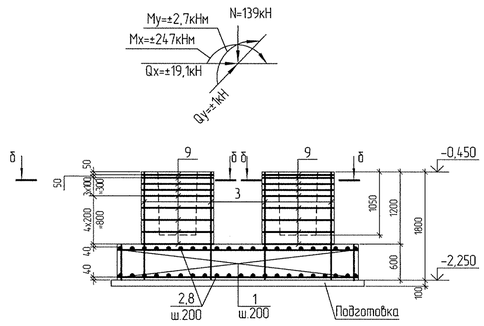

6 – 6

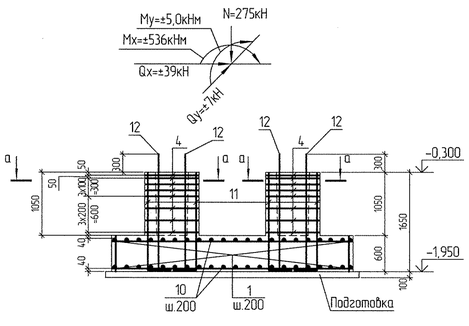

Ведомость деталей

Поз.	Эскиз
7	1750 / 200
12	2050 / 200

Спецификация к Фм1...Фм5, Фм7

Поз.	Обозначение	Наименование	Кол.	Масса ед.,кг	Приме-чание
		Фм1			
		Сборочные единицы:			
1	5766493-(98)-64020-КЖ1.1И-4	КР1	11	11,85	
4	Серия 1.412.1-6, вып. 2	СЗ-1	18	2,7	
		Детали:			
2	Данный лист	Ø12А-III ГОСТ 5781-82* L=2050	42	1,82	
3	Данный лист	Ø12А-III ГОСТ 5781-82* L=1750	32	1,55	
		Материалы:			
		Бетон кл. В15, W6, F100	6,4	$м^3$	
		Фм2			
		Сборочные единицы:			
5	5766493-(98)-64020-КЖ1.1И-4	КР2	14	17,29	
4	Серия 1.412.1-6, вып. 2	СЗ-1	18	2,7	
		Детали:			
6	Данный лист	Ø16А-III ГОСТ 5781-82* L=2650	42	4,18	
7*	Данный лист	Ø16А-III ГОСТ 5781-82* L=1950	32	3,08	
		Материалы:			
		Бетон кл. В15, W6, F100	7,84	$м^3$	
		Фм3			
		Сборочные единицы:			
1	5766493-(98)-64020-КЖ1.1И-4	КР1	8	11,85	
4	Серия 1.412.1-6, вып. 2	СЗ-1	18	2,7	
		Детали:			
8	Данный лист	Ø12А-III ГОСТ 5781-82* L=1450	42	1,29	
3	Данный лист	Ø12А-III ГОСТ 5781-82* L=1750	32	1,55	
		Материалы:			
		Бетон кл. В15, W6, F100	5,0	$м^3$	
		Фм4			
		Сборочные единицы:			
5	5766493-(98)-64020-КЖ1.1И-4	КР2	14	17,29	
9	Серия 1.412.1-6, вып. 2	СЗ-9	18	3,2	
		Детали:			
6	Данный лист	Ø16А-III ГОСТ 5781-82* L=2650	42	4,18	
7*	Данный лист	Ø16А-III ГОСТ 5781-82* L=1950	36	3,08	
		Материалы:			
		Бетон кл. В15, W6, F100	8,37	$м^3$	
		Фм5			
		Сборочные единицы:			
1	5766493-(98)-64020-КЖ1.1И-4	КР1	8	11,85	
9	Серия 1.412.1-6, вып. 2	СЗ-9	18	3,2	
		Детали:			
8	Данный лист	Ø12А-III ГОСТ 5781-82* L=1450	42	1,29	
3	Данный лист	Ø12А-III ГОСТ 5781-82* L=1750	36	1,55	
		Материалы:			
		Бетон кл. В15, W6, F100	5,49	$м^3$	
		Фм7			
		Сборочные единицы:			
1	5766493-(98)-64020-КЖ1.1И-4	КР1	14	11,85	
4	Серия 1.412.1-6, вып. 2	СЗ-1	16	2,7	
		Детали:			
10	Данный лист	Ø12А-III ГОСТ 5781-82* L=2650	42	2,35	
11	Данный лист	Ø12А-III ГОСТ 5781-82* L=1600	32	1,42	
12*	Данный лист	Ø16А-III ГОСТ 5781-82* L=2250	12	3,55	
		Материалы:			
		Бетон кл. В15, W6, F100	7,60	$м^3$	

1. Общие данные см. лист 1.
2. Схему расположения фундаментов см. лист 3.
3. Нагрузки на фундаменты даны нормативные на уровне верха фундаментов.
4. Позиции со знаком "*" см. в ведомости деталей.
5. Все перекрестия арматуры должны быть связаны вязальной проволокой, *кроме оговоренных*.

Ведомость расхода стали на элемент, кг

Марка элемента	Изделия арматурные					Общий расход
	Арматура класса				Всего	
	А-III					
	ГОСТ 5781-82*					
	Ø8	Ø12	Ø16	Итого		
Фм1	101,73	203,26		304,99	304,99	304,99
Фм2	116,22		448,56	564,78	564,78	564,78
Фм3	87,24	159,94		247,18	247,18	247,18
Фм4	125,22		460,88	586,1	586,1	586,1
Фм5	96,24	166,14		262,38	262,38	262,38
Фм7	110,82	242,42	42,6	395,84	395,84	395,84

Настоящий документ не может быть использован, воспроизведен, тиражирован, распространен или передан третьим лицам без письменного разрешения руководства ООО "Ленгипронефтехим" и согласия Заказчика, для которого разработан документ.

5766493-(98)-64020-КЖ1.1

ООО "КИНЕФ"

Изм.	Кол.уч.	Лист	N док.	Подпись	Дата
Разработал		Шкиренкова			12.13
Проверил		Березнева			12.13
Рук. группы		Березнева			12.13
Гл.констр.		Кренделев			12.13
Нач.отдела		Кривоногов			12.13
Норм.контр.		Лебедева			12.13

Установка "Парекс-2". Объект 640-20. Здание операторной

Эстакада. Фундаменты Фм1, Фм5, Фм7

Стадия	Лист	Листов
Р	5	

ЛГНХ

Инв. N подл. 2774 | Подпись и дата 17.07.2013 | Взамен инв. N | Согласовано: Должность | Фамилия | Подпись | Дата

Имя файла 5_КЖ8-98-64020-КЖ1_1.dwg

Формат А1