МД 1 - МД 5

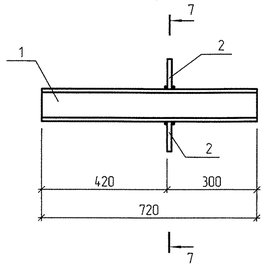

МД 6

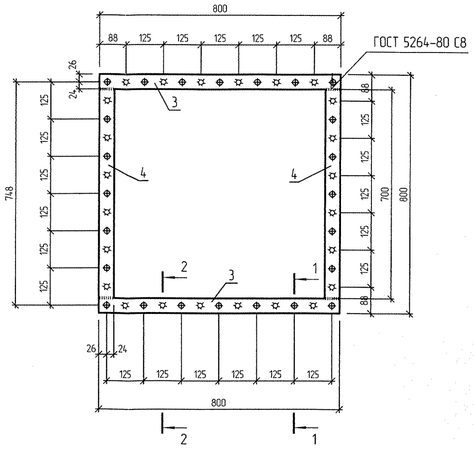

МД 7

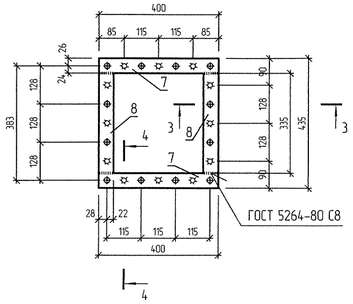

МД 10

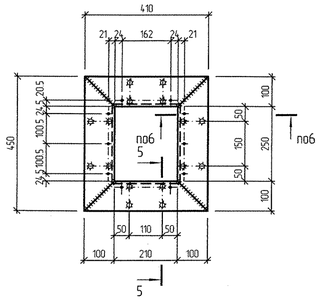

1-1

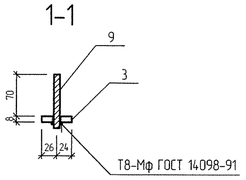

2-2

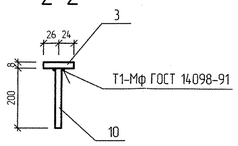

3-3

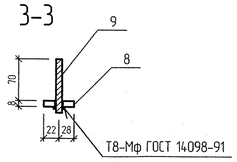

4-4

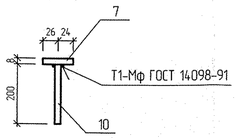

8-8

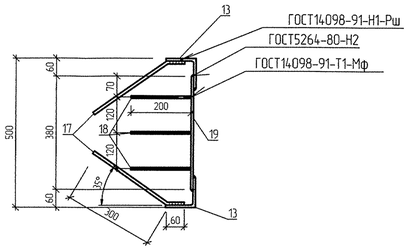

МД 12

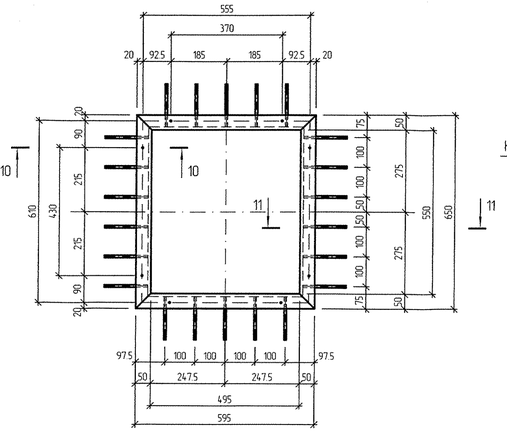

5-5

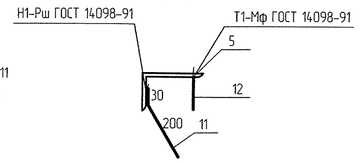

6-6

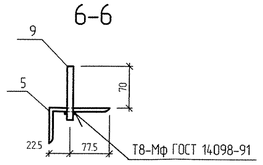

МД 8

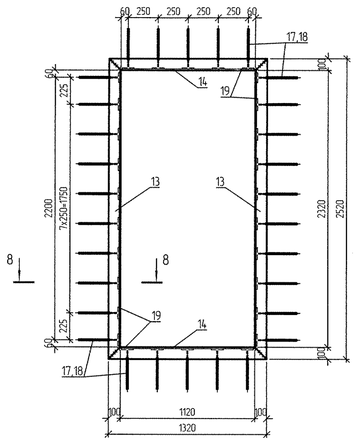

МД 9

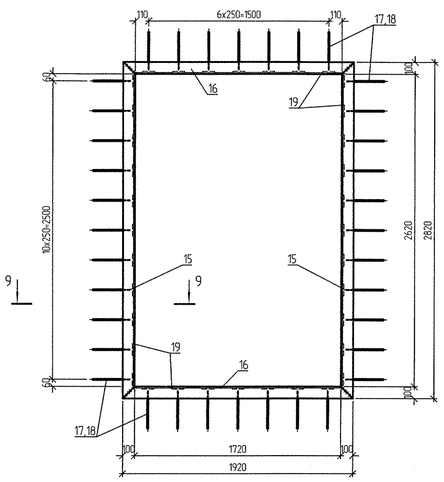

10-10

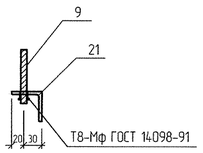

11-11

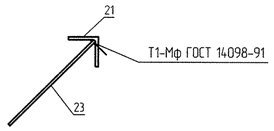

МД 11

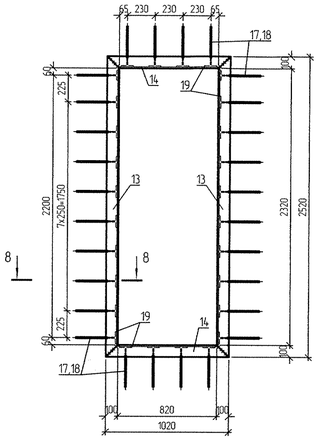

МД 14

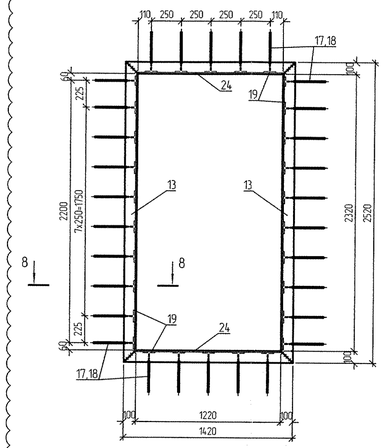

9-9

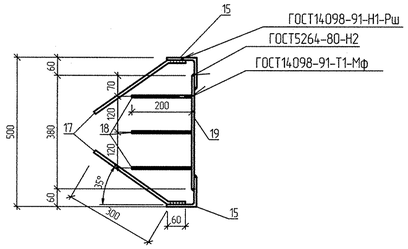

7-7

для МД 1, МД 2

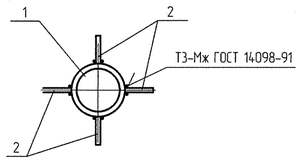

7-7

для МД 3 - МД 5, МД13

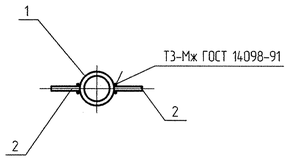

МД13

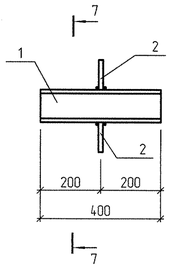

1. Общие технические требования см. лист Т-011402-КЖ.И-00-92-1.

2. "Облаками" выделены участки, откорректированные при замене данного листа, в объеме внесения изменения №1.

Групповая спецификация на изделия из деталей

Марка изделия	Поз. дет.	Наименование	Кол.	Масса 1дет., кг	Масса изделия, кг
МД1	1	Тр.273х4,0 ГОСТ 10704-91 l=720	1	19,11	19,27
	2	Ø8AIII ГОСТ 5781-82* l=100	4	0,04	
МД2	1	Тр.108х4 ГОСТ 10704-91 l=720	1	7,34	7,5
	2	Ø8AIII ГОСТ 5781-82* l=100	4	0,04	
МД3	1	Тр.80х3,5 ГОСТ 3262-75 l=720	1	6,0	6,08
	2	Ø8AIII ГОСТ 5781-82* l=100	2	0,04	
МД4	1	Тр.50х3,5 ГОСТ 3262-75 l=720	1	3,51	3,59
	2	Ø8AIII ГОСТ 5781-82* l=100	2	0,04	
МД5	1	Тр.40х3,5 ГОСТ 3262-75 l=720	1	2,76	2,84
	2	Ø8AIII ГОСТ 5781-82* l=100	2	0,04	
МД 6	3	-8х50 ГОСТ 103-76 l=800	2	2,51	12,3
	4	-8х50 ГОСТ 103-76 l=700	2	2,2	
	10	Ø8AIII ГОСТ 5781-82* l=200	24	0,08	
	9	Болт М8 ГОСТ 7805-70 l=90	24	0,04	
МД 7	7	-8х50 ГОСТ 103-76 l=400	2	1,26	6,06
	8	-8х50 ГОСТ 103-76 l=335	2	1,05	
	10	Ø8AIII ГОСТ 5781-82* l=200	12	0,08	
	9	Болт М8 ГОСТ 7805-70 l=90	12	0,04	
МД 8	13	Уголок100х8 ГОСТ 8509-93 L=2520 Сталь С245 по ГОСТ 27772-88	4	30,87	280,26
	14	Уголок100х8 ГОСТ 8509-93 L=1320 Сталь С245 по ГОСТ 27772-88	4	16,17	
	17	Ø10AIII ГОСТ 5781-82* l=360	60	0.22	
	18	Ø8AIII ГОСТ 5781-82* l=200	90	0.08	
	19	-100х8 ГОСТ 103-2006 L=380 Сталь С245 по ГОСТ 27772-88	30	2.39	
МД 9	15	Уголок100х8 ГОСТ 8509-93 L=2820 Сталь С245 по ГОСТ 27772-88	4	34,55	342,32
	16	Уголок100х8 ГОСТ 8509-93 L=1920 Сталь С245 по ГОСТ 27772-88	4	23,52	
	17	Ø10AIII ГОСТ 5781-82* l=360	72	0.22	
	18	Ø8AIII ГОСТ 5781-82* l=200	102	0.08	
	19	-100х8 ГОСТ 103-2006 L=380 Сталь С245 по ГОСТ 27772-88	36	2.39	
МД10	5	L100х63х8 ГОСТ 8510-86* l=450	2	4,44	18,42
	6	L100х63х8 ГОСТ 8510-86* l=410	2	4,05	
	11	Ø8AIII ГОСТ 5781-82* l=230	8	0,09	
	12	Ø8AIII ГОСТ 5781-82* l=100	8	0,04	
	9	Болт М8 ГОСТ 7805-70 l=90	10	0,04	
МД 11	13	Уголок100х8 ГОСТ 8509-93 L=2520 Сталь С245 по ГОСТ 27772-88	4	30,87	259,44
	20	Уголок100х8 ГОСТ 8509-93 L=1020 Сталь С245 по ГОСТ 27772-88	4	12,5	
	17	Ø10AIII ГОСТ 5781-82* l=360	56	0.22	
	18	Ø8AIII ГОСТ 5781-82* l=200	84	0.08	
	19	-100х8 ГОСТ 103-2006 L=380 Сталь С245 по ГОСТ 27772-88	28	2.39	
МД 12	21	L50х5 ГОСТ 8509-93 l=650	2	2,45	11,46
	22	L50х5 ГОСТ 8509-93 l=595	2	2,24	
	23	Ø8AIII ГОСТ 5781-82* l=200	22	0,08	
	9	Болт М8 ГОСТ 7805-70 l=90	8	0,04	
МД13	1	Тр.80х3,5 ГОСТ 3262-75 l=400	1	3,33	3,41
	2	Ø8AIII ГОСТ 5781-82* l=100	2	0,04	
МД 14	13	Уголок100х8 ГОСТ 8509-93 L=2520 Сталь С245 по ГОСТ 27772-88	4	30,87	285,18
	24	Уголок100х8 ГОСТ 8509-93 L=1420 Сталь С245 по ГОСТ 27772-88	4	17,40	
	17	Ø10AIII ГОСТ 5781-82* l=360	60	0.22	
	18	Ø8AIII ГОСТ 5781-82* l=200	90	0.08	
	19	-100х8 ГОСТ 103-2006 L=380 Сталь С245 по ГОСТ 27772-88	30	2.39	

Согласовано: Должность | Фамилия | Подпись | Дата

Согласовано: Должность | Фамилия | Подпись | Дата

Согласовано: Должность | Фамилия | Подпись | Дата

Инв. N подл. | Подпись и дата | Взам. инв. N

1	-	Зам	428-14		04.14	5766493-(98)-64020-КЖ1.И-1
Изм.	Кол.уч.	Лист	N док.	Подпись	Дата	
Разработал		Игнатьева			04.14	Изделия закладные МД 1÷МД 14.
Проверил		Курланов			04.14	Стадия: Р; Масса: Ст.табл.; Масштаб:
Рук.группы		Курланов			04.14	Лист; Листов
Гл.констр.		Кренделев			04.14	ЛГНХ
Норм.контр.		Лебедева			04.14	
Нач. отд.		Кривоногов			04.14	

Настоящий документ не может быть использован, воспроизведен, тиражирован, распространен или передан третьим лицам без письменного разрешения руководства ООО "Лангипаннефтехим" и согласия Заказчика, для которого разработан документ.

Имя файла: KIR-98-64020-KG1_J-1_izm1.dwg

Формат А1