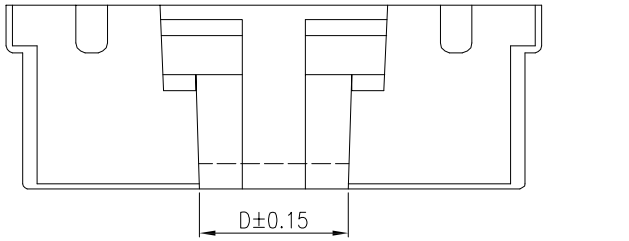

11P~30P

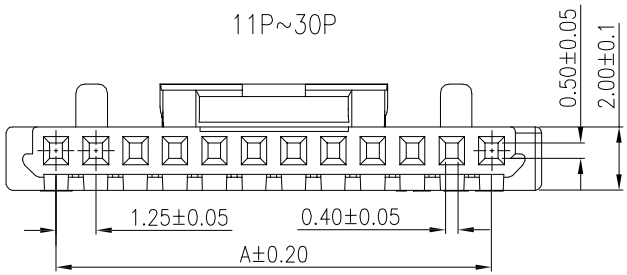

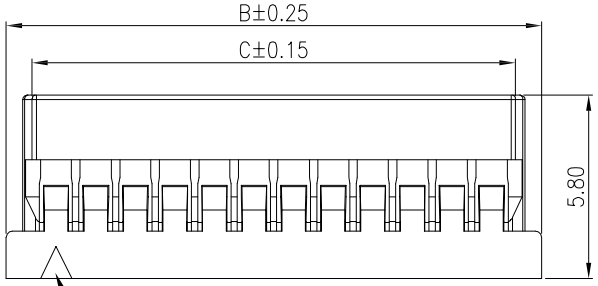

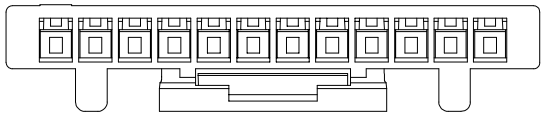

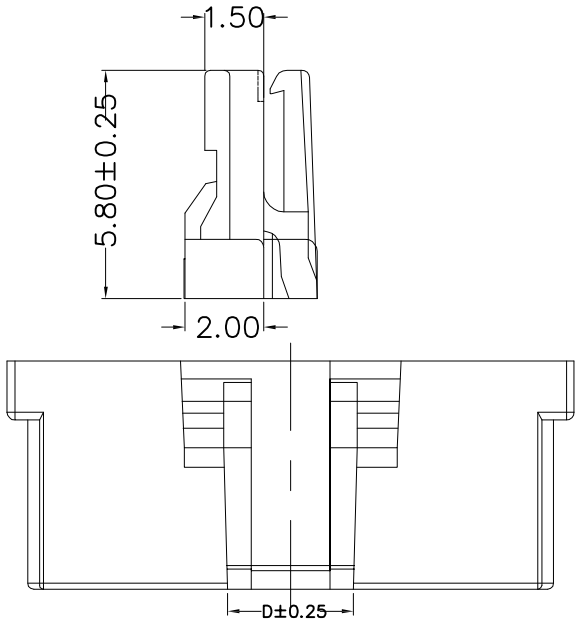

6P~10P

A1253 H - 1*NP X - B - X - HF-NK - X

- A1253: 代码+间距
- H: H示意胶壳，H后无数字默认材质V0，H后带数字2示意材质V2
- 1: 1示意单排，2示意双排
- NP: PIN数
- X: X本色，B黑色，R红色，L蓝色，Y黄色，G绿色，C透明
- B: X普通，B带扣，C刺破，2L示意两侧带锁扣，U超薄F防呆型，HV带高凸点，LC带低凸点，K卡槽，E有耳，NE无耳
- X: X公胶壳，G母胶壳
- HF-NK: HF示意无卤，NF普通含卤
- X: NO MARK
- X: A灼热丝750，B灼热丝850，X普通料

PIN	DIM. (mm)			
	A	B	C	D
02	1.25	4.40	2.75	1.10
03	2.50	5.65	4.00	1.95
04	3.75	6.90	5.25	3.20
05	5.00	8.15	6.50	3.20
06	6.25	9.40	7.75	3.20
07	7.50	10.65	9.00	3.20
08	8.75	11.90	10.25	3.20
09	10.00	13.15	11.50	3.20
10	11.25	14.40	12.75	3.20
11	12.50	15.65	14.00	4.70
12	13.75	16.90	15.25	4.70
13	15.00	18.15	16.50	4.70
14	16.25	19.40	17.75	4.70
15	17.50	20.65	19.00	4.70
20	23.75	26.90	25.25	4.70
25	30.00	33.15	31.50	5.70
30	36.25	39.40	37.75	5.70

NOTES:

1. Material: PA66, UL94V-0
2. Color: Natural(White)
3. Current Rating: 1A AC,DC
4. Voltage Rating: 150V AC,DC
5. Temperature Rang: -25°C~+85°C
6. Contact Resistance: 30mΩ Max
7. Insulation Resistance: 500MΩ Mi
8. Withstanding Voltage: 500V AC

日期版次 REVISION	日 期 DATE	变更内容 DESCRIPTION	核 准 APPROVALBY

东莞市平达电子科技有限公司

料号PART NO: A1253H-1*NPX-B-X

品名 TITLE: DF14-H(带扣)

材料:	单位: MM	包装规格:	比例: 1:1
制图:	审核:	核准:	日期: 2022.4.16

一般公差 GENERAL TOLERANCE
X.X ±0.25
X.XX ±0.20
ANGLE ±1°