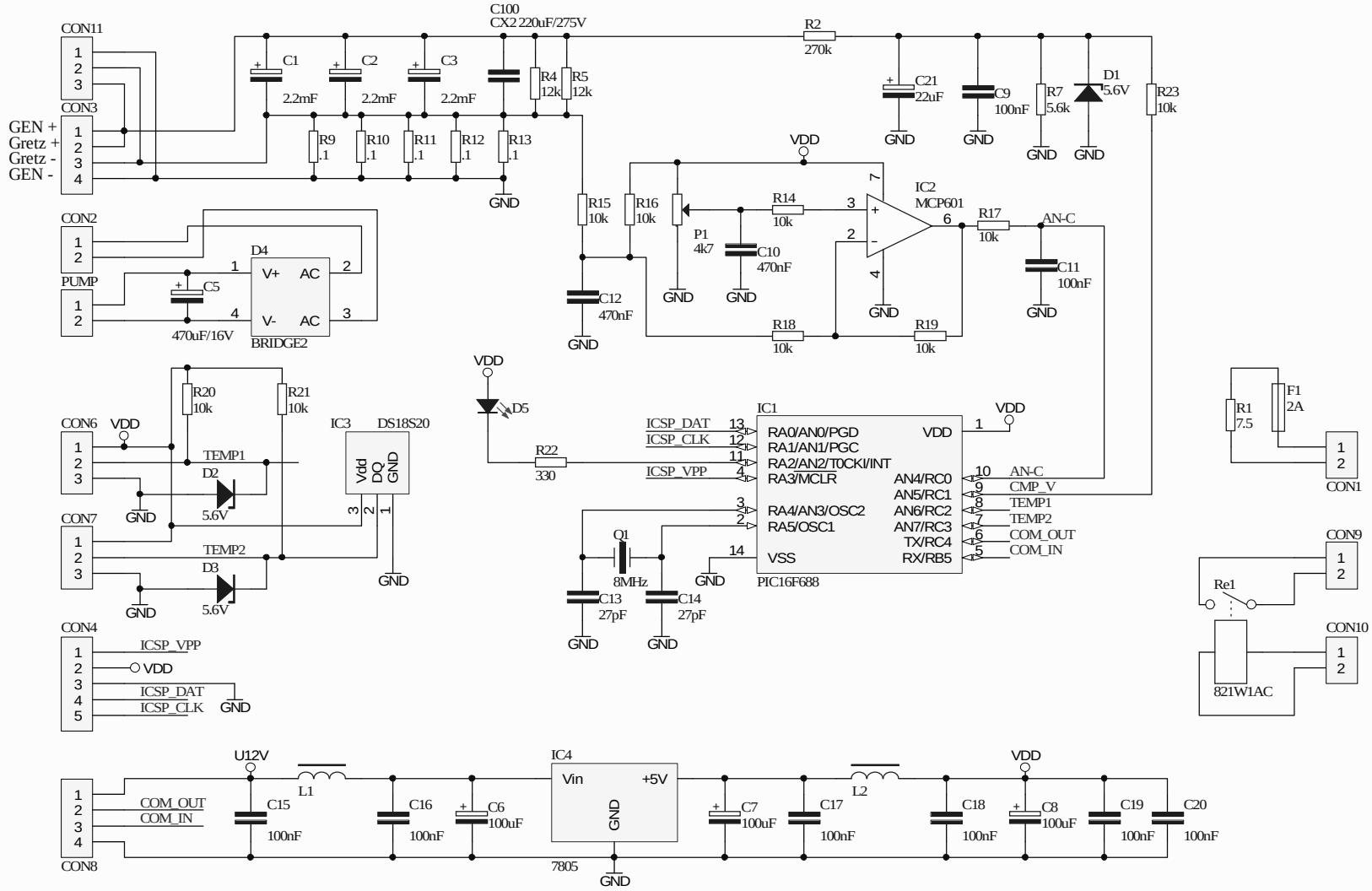

Разработил	Дата	Проверил	Дата	Утвърдил	Дата
MICHKOV	20.03.2006	*DANCHEV*	20.03.2006	*VATSOV*	20.03.2006

Номер **061-060100** | Версия *1*

"VOP" Ltd.
BOTEVGRAD

Наименование
LC Cast 60 - POWER CONTROL

Файл DNB-Mod.SCHDOC | Формат: A4 | Лист *1* от *1*