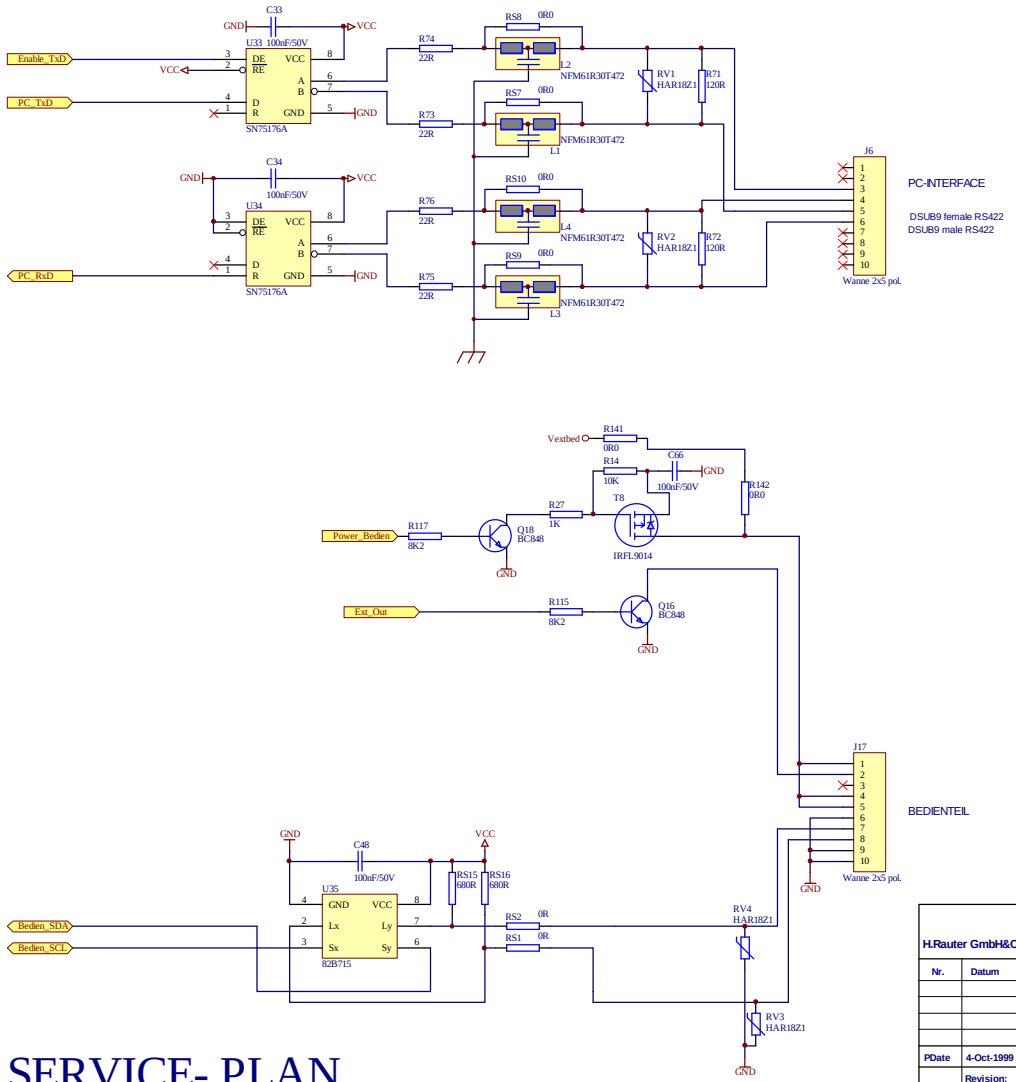

SERVICE- PLAN

Vita Zahnfabrik H.Rauter GmbH&Co:KG 79731 Bad Säckingen Tel. 07761/562-0				**VITA Vacumat 40**
Nr.	Datum	Index	gezeichnet	Datum
			39/ba	03.08.1999
		SERVICE- PLAN		
PDate	4-Oct-1999	Time: 14:04:54		Projektname: Interface
	Revision:	Rev. 4.3.3		
				Projektnummer: 1.0
A3	Sheet	6 of 8	File: C:\Daten\Schaltplan\Vacumat 40\vac40_230v\interfac.sch	