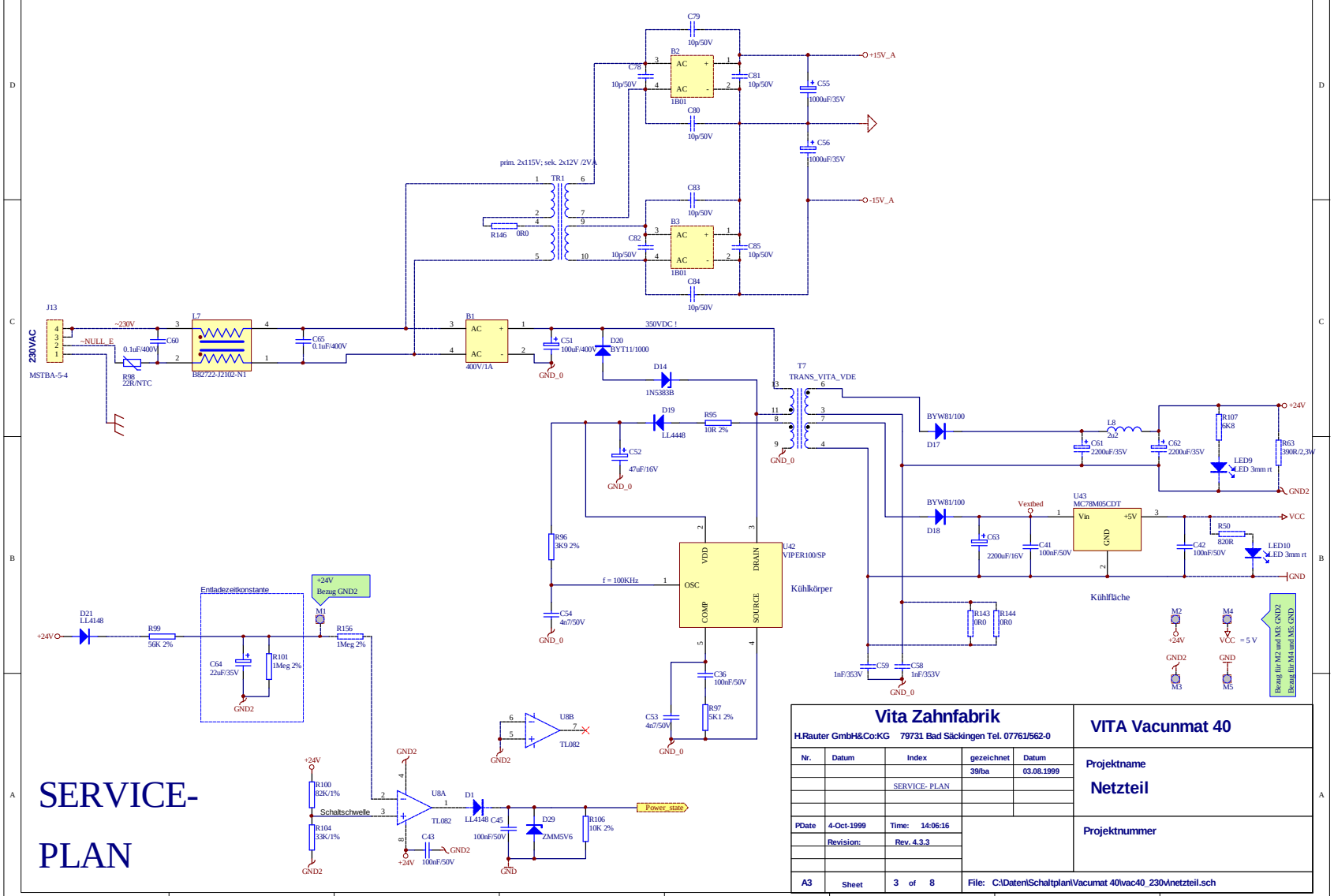

Vita Zahnfabrik					VITA Vacunmat 40
H.Rauter GmbH&Co:KG 79731 Bad Säckingen Tel. 07761/562-0					
Nr.	Datum	Index	gezeichnet	Datum	Projektname
			39/ba	03.08.1999	Netzteil
		SERVICE- PLAN			
PDate	4-Oct-1999	Time: 14:06:16			Projektnummer
	Revision:	Rev. 4.3.3			
A3	Sheet	3 of 8	File: C:\Daten\Schaltplan\Vacumat 40\vac40_230v\netzteil.sch		