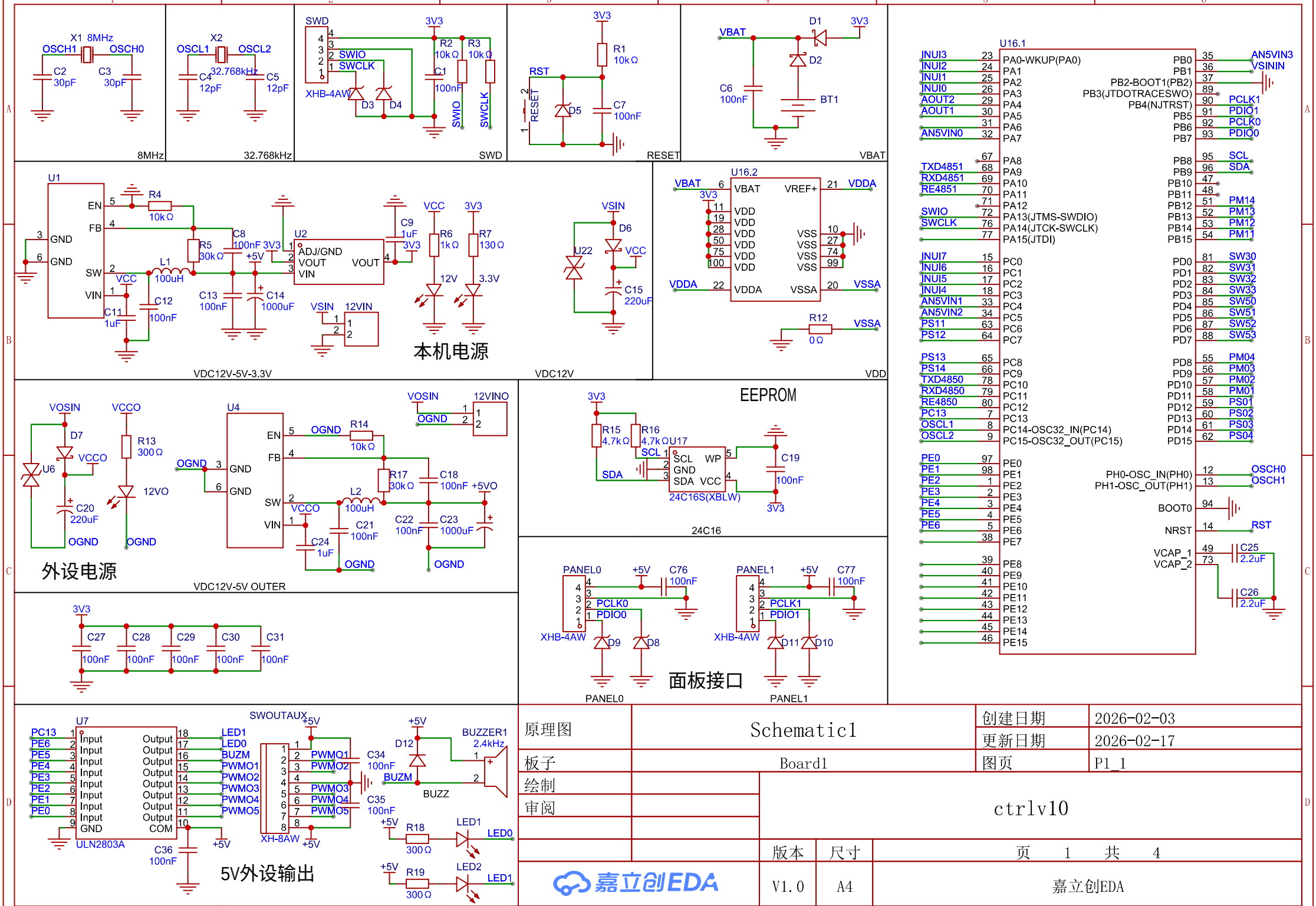

原理图	Schematic1	创建日期	2026-02-03
		更新日期	2026-02-17
板子	Board1	图页	P1_1
绘制			
审阅			
	ctrlv10		
		版本	尺寸
		V1.0	A4
	页 1 共 4		
	嘉立创EDA		

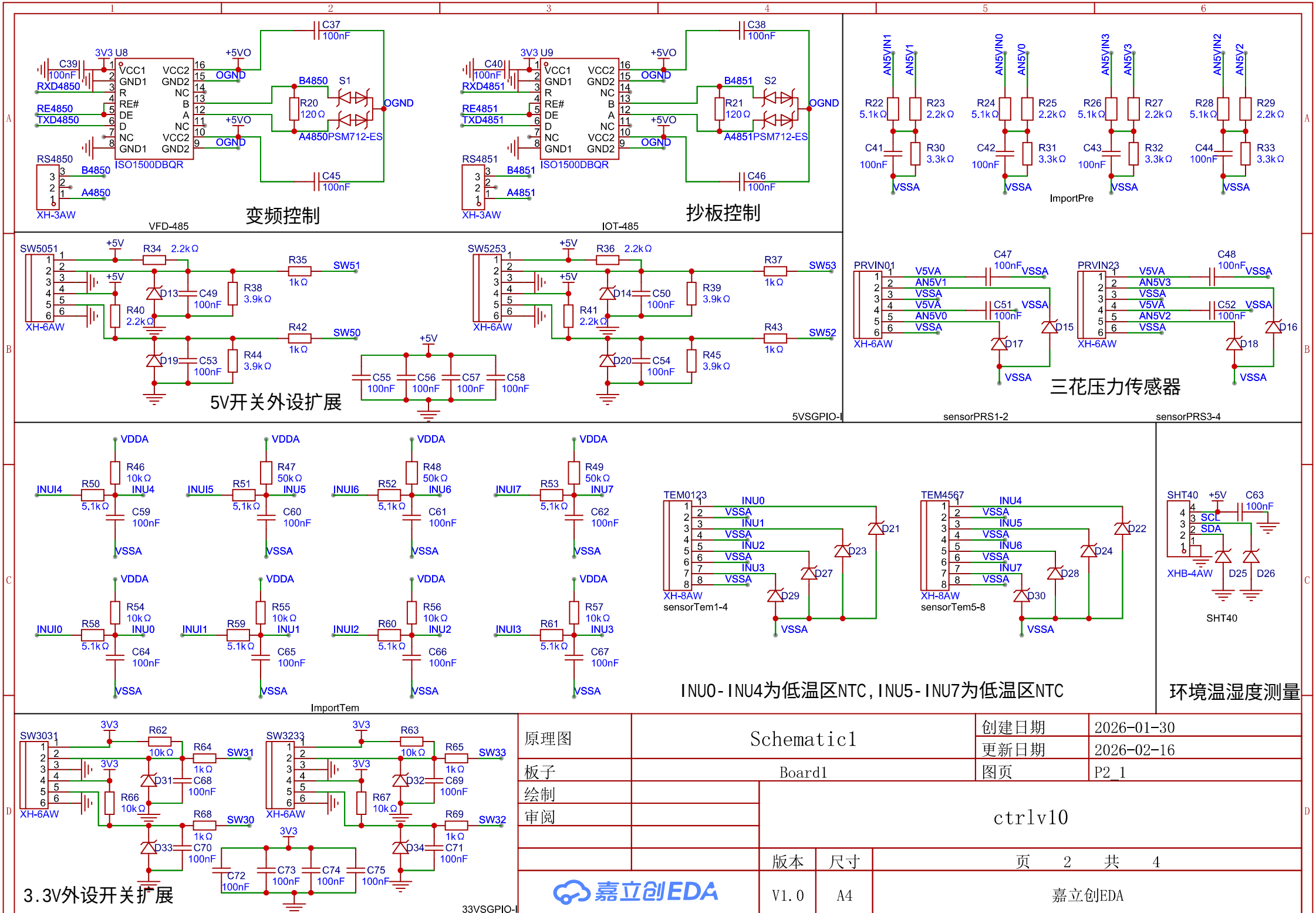

原理图	Schematic1	创建日期	2026-01-30
		更新日期	2026-02-16
板子	Board1	图页	P2_1
绘制	ctrlv10		
审阅			
	版本	尺寸	页 2 共 4
嘉立创EDA	V1.0	A4	嘉立创EDA

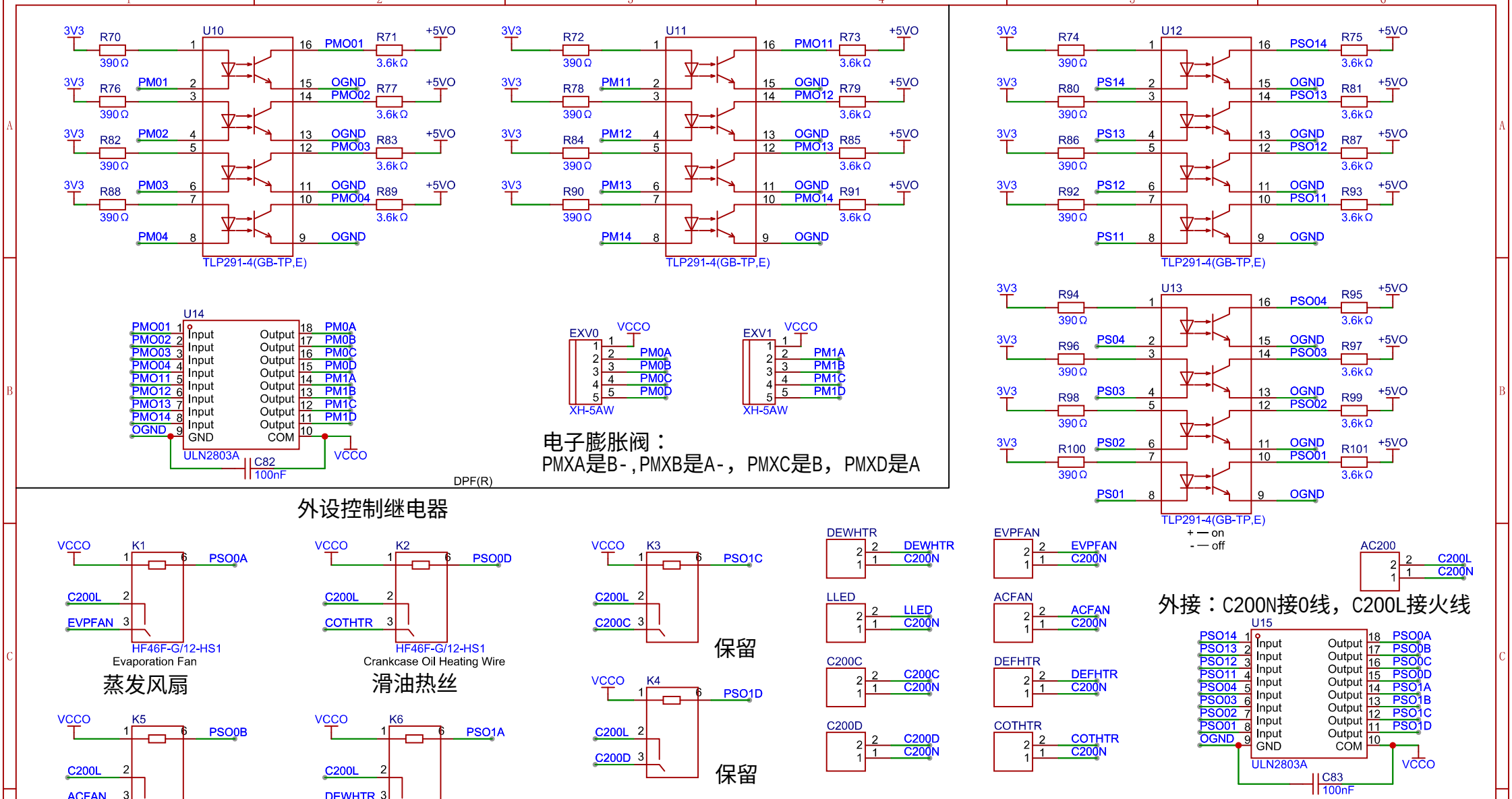

原理图	Schematic1	创建日期	2025-05-18
		更新日期	2026-02-17
板子	Board1	图页	P3 1
绘制		ctrlv10	
审阅			
	版本	尺寸	页 3 共 4
嘉立创EDA	V1.0	A4	嘉立创EDA

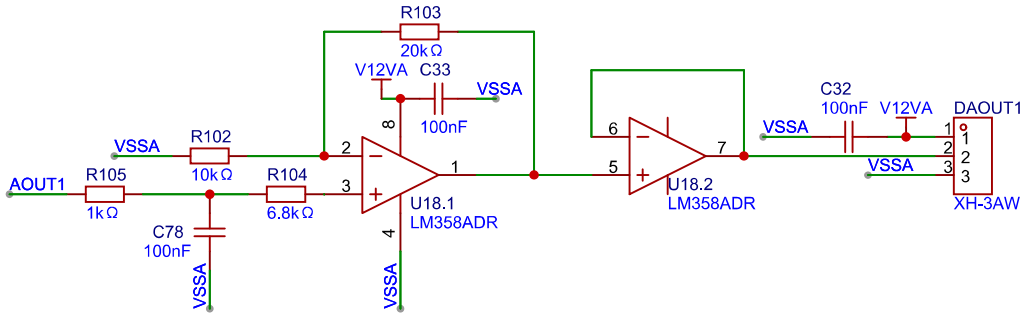

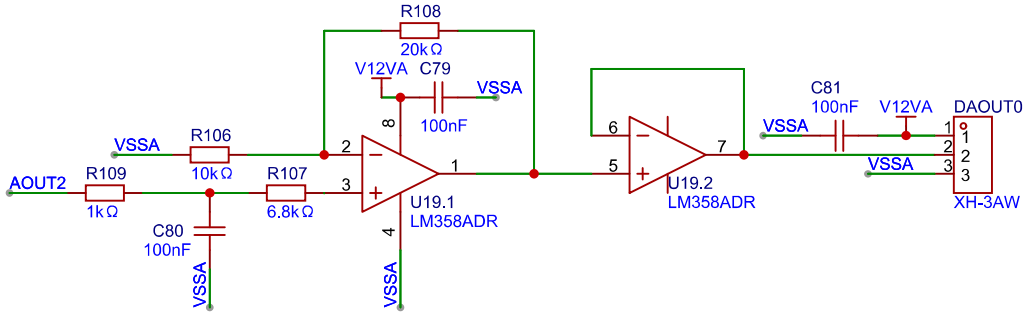

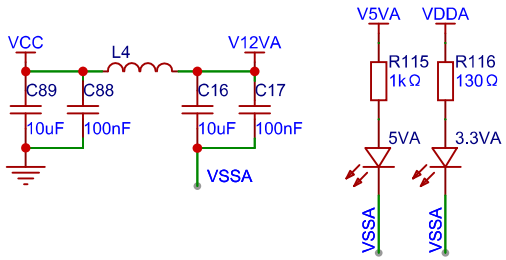

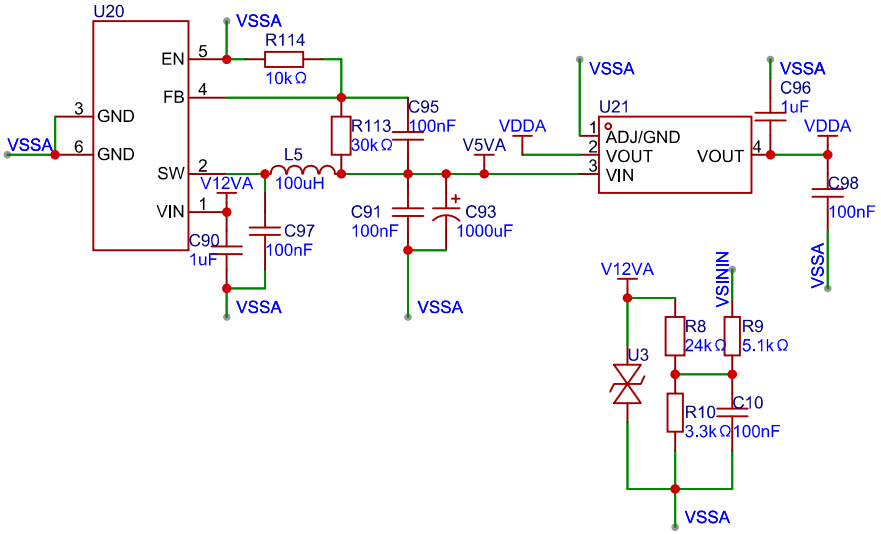

原理图	Schematic1	创建日期	2026-02-12
		更新日期	2026-02-17
板子	Board1	图页	P4-1
绘制		ctrlv10	
审阅			
		版本	尺寸	页 4 共 4
嘉立创EDA		V1.0	A4	嘉立创EDA