ИУ4.11.03.03.23.05.52.04.001 Э1

Перв. примен. | ИУ4.11.03.03.23.05.52.04.001 СП

Справ. №

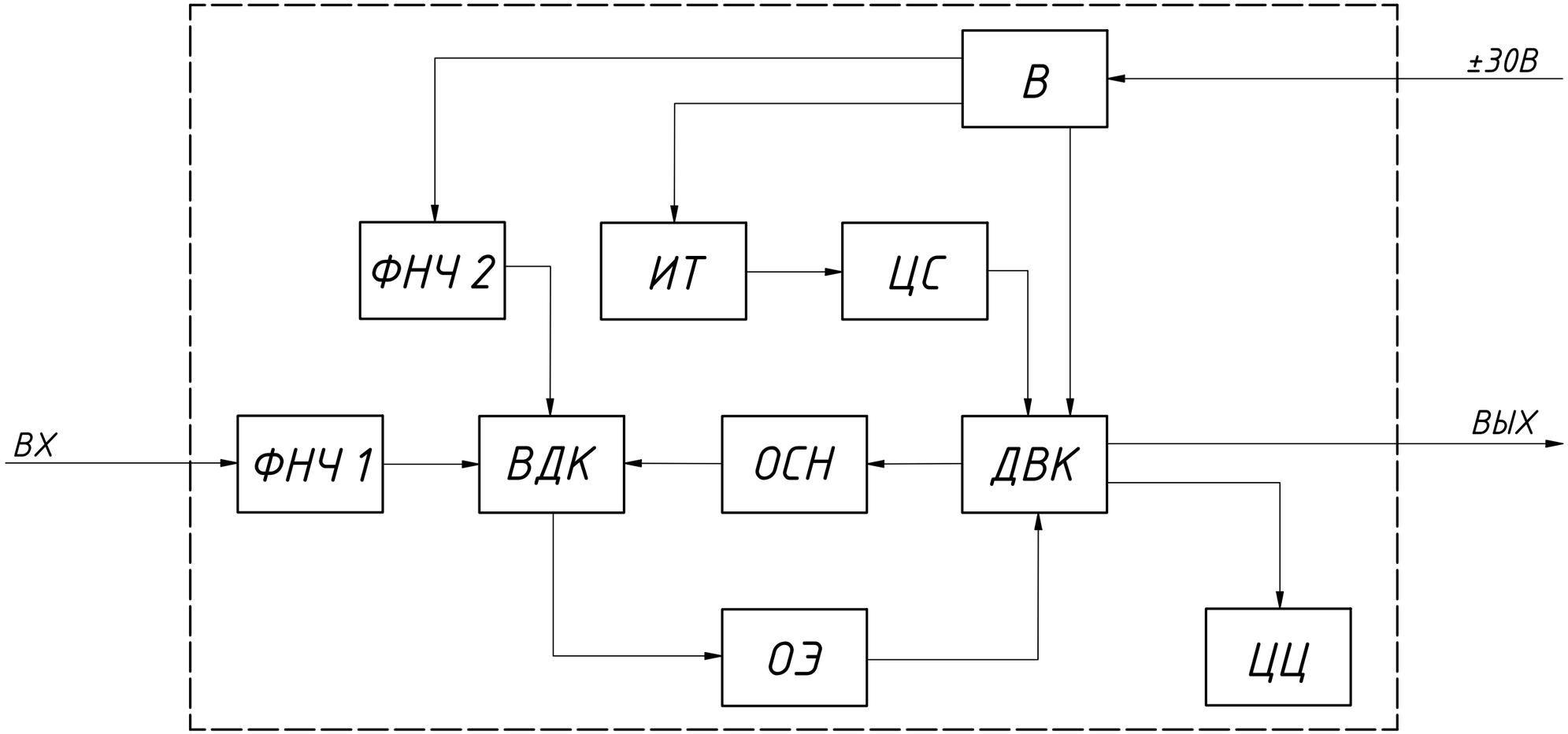

Сокр.	Наименование
В	Выпрямитель
ВДК	Входной дифференциальный каскад
Д	Динамик
ДВК	Двухтактный выходной каскад
ИТ	Источник тока
ОСН	Обратная связь по напряжению
ОЭ	Общий эмиттер
ФНЧ	Фильтр низких частот
ЦС	Цепь смещения
ЦЦ	Цепь Цобеля

Изм.	Лист	№ докум.	Подп.	Дата
Разраб.		Бакулевский М. В.		
Пров.		Семенцов С. Г.		
Т. контр.				
Нач.отд.				
Н. контр.				
Утв.				

ИУ4.11.03.03.23.05.52.04.001 Э1

Усилитель низкой частоты

Схема электрическая структурная

Лит.	Масса	Масштаб

Лист | Листов 1

МГТУ им. Н.Э. Баумана
Кафедра ИУ4
Группа ИУ4-52Б

Подп. и дата | Инв. № дубл. | Взам. инв. № | Подп. и дата | Инв. № подл.

Копировал | Формат А3