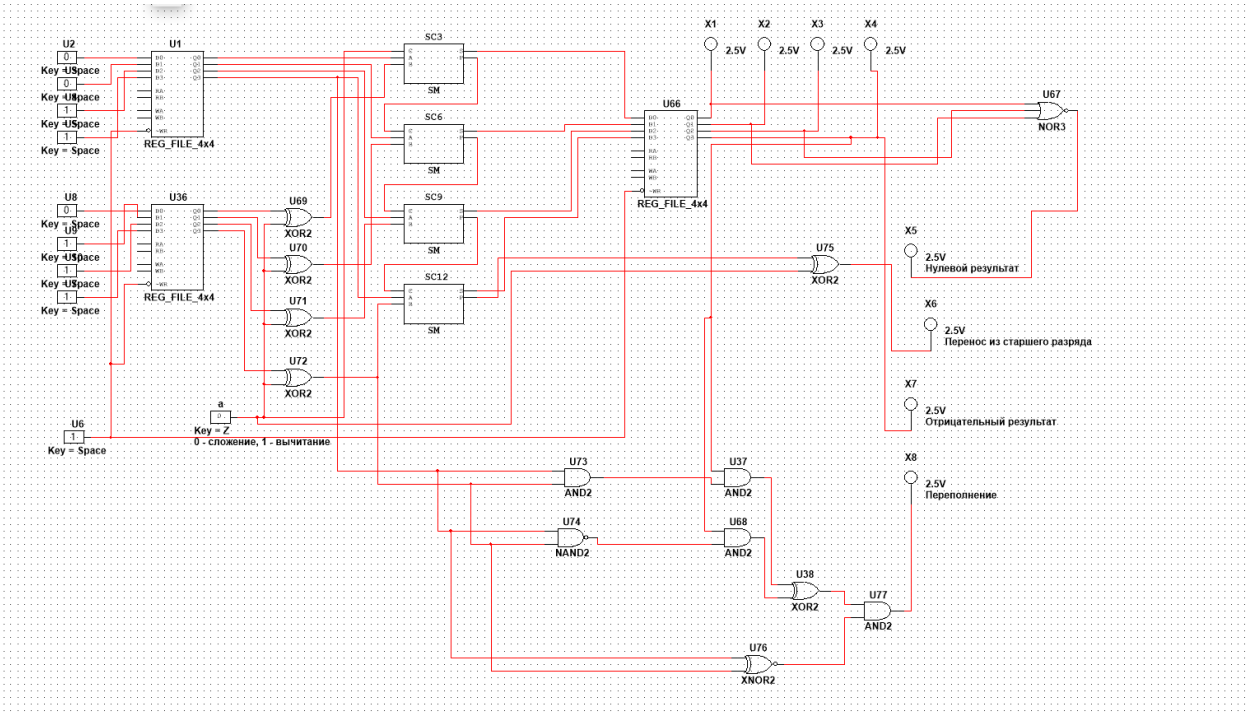
U2
Key = Space
U1
REG_FILE_4x4
U8
U36
U6
Key = Space
a
Key = Z
0 - сложение, 1 - вычитание
U69
U70
U71
U72
XOR2
SC3
SC6
SC9
SC12
SM
U66
X1
X2
X3
X4
2.5V
U67
NOR3
X5
Нулевой результат
X6
Перенос из старшего разряда
X7
Отрицательный результат
X8
Переполнение
U75
U73
U74
U37
U68
AND2
NAND2
U38
U77
U76
XNOR2

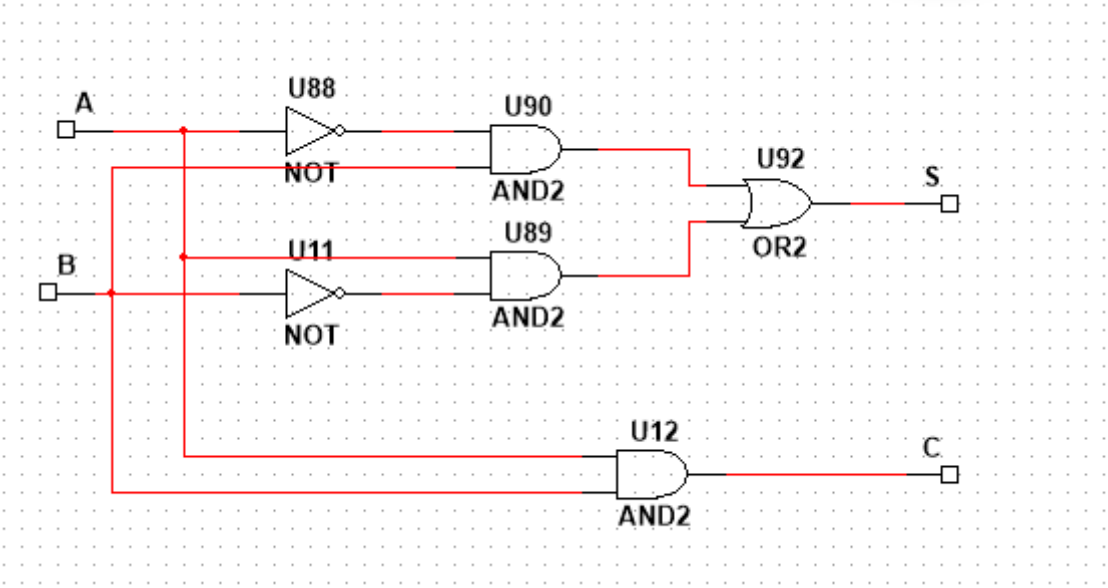
A
B
U88
NOT
U11
NOT
U90
U89
AND2
U92
OR2
S
U12
AND2
C