Backpacker guitar

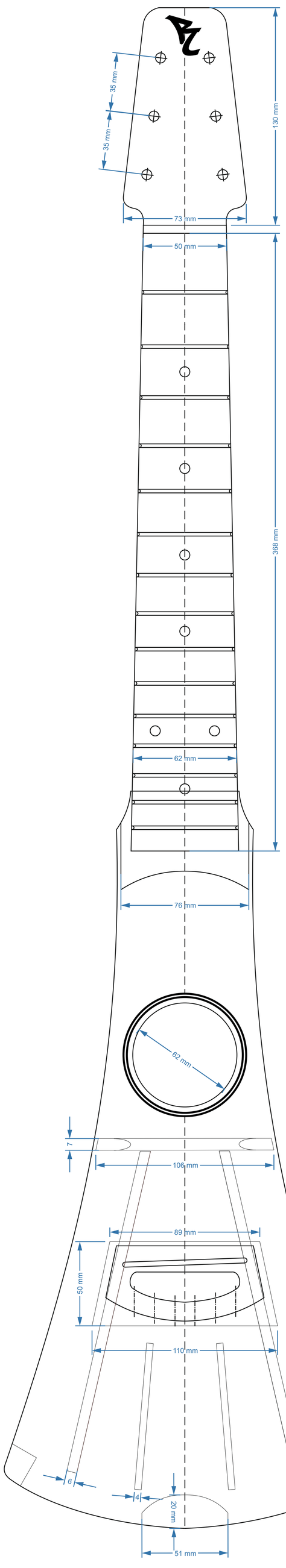

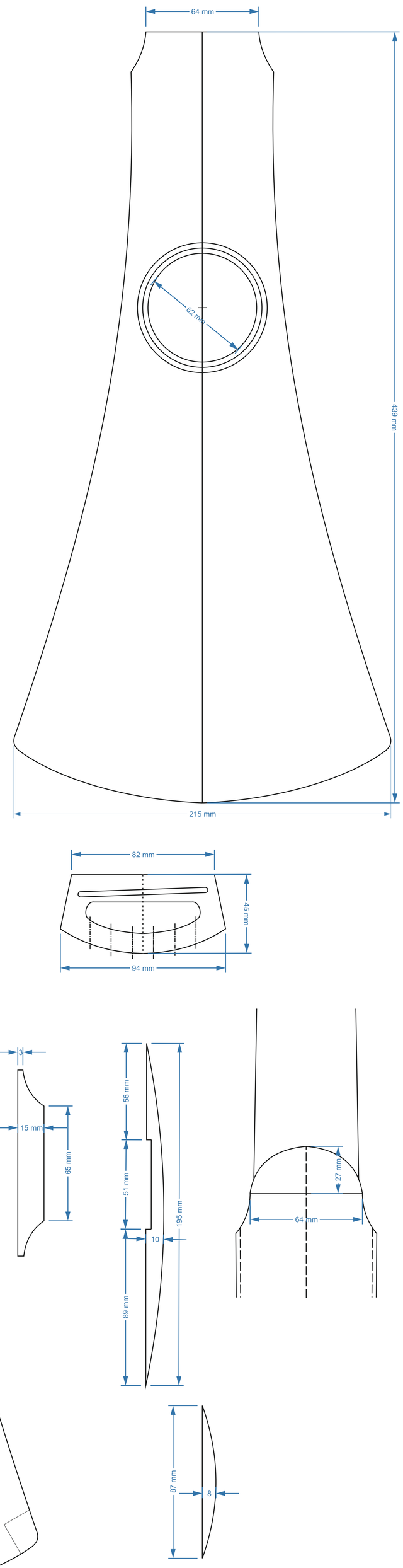

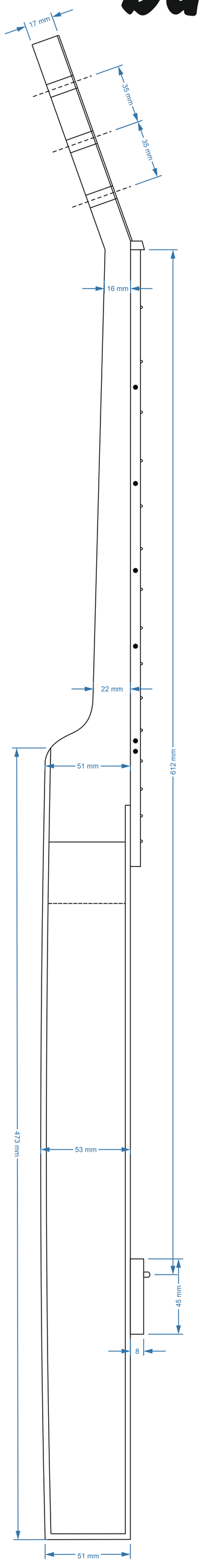

Caracteristicas:

Martin Backpacker guitar
Tiro de cuerda: 610mm
Aros y fondo: Caoba
Tapa armónica: Abeto
Cuerdas de Nylon
Diapasón plano.

Distribución de trastes del diapasón.

Expresado en milímetros

1- 575,7	10- 342,3
2- 543,4	11- 323,1
3- 512,9	12- 305
4- 484,1	13- 287,8
5- 456,9	14- 271,7
6- 431,3	15- 256,4
7- 407,1	16- 242
8- 384,2	
9- 362,7	

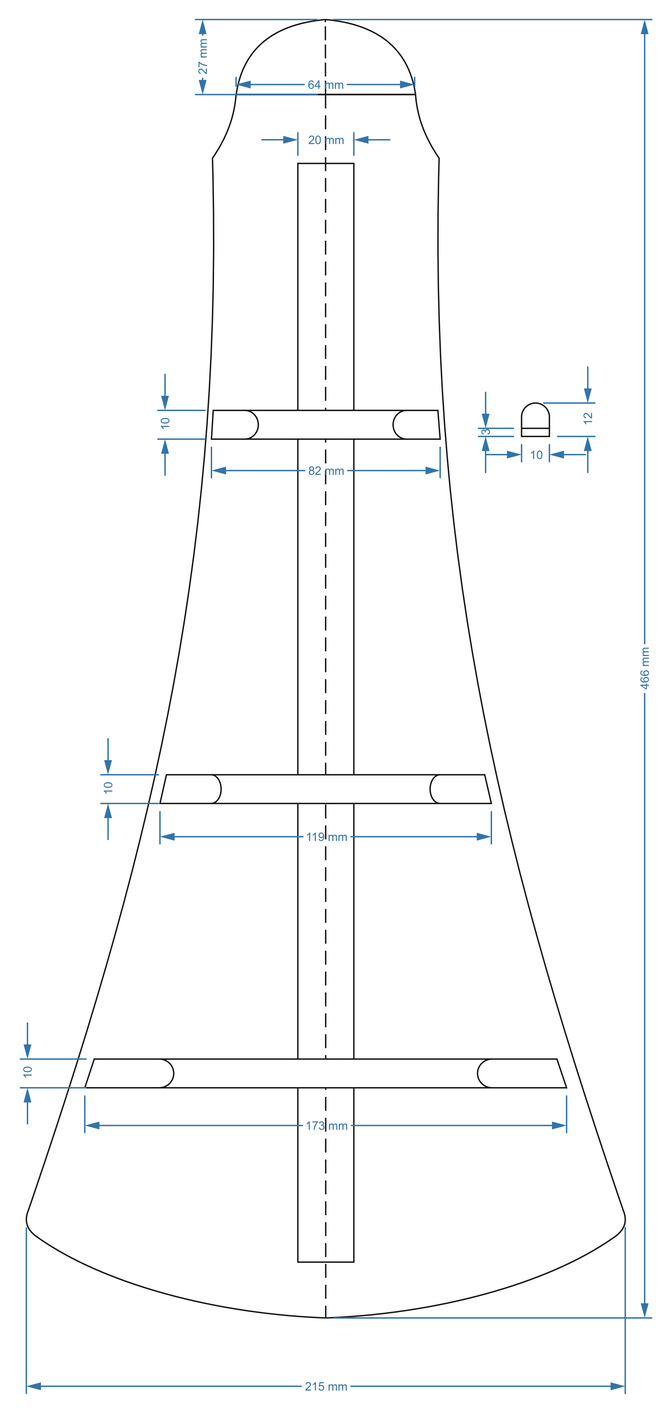

Pueblo Taller Luthiers