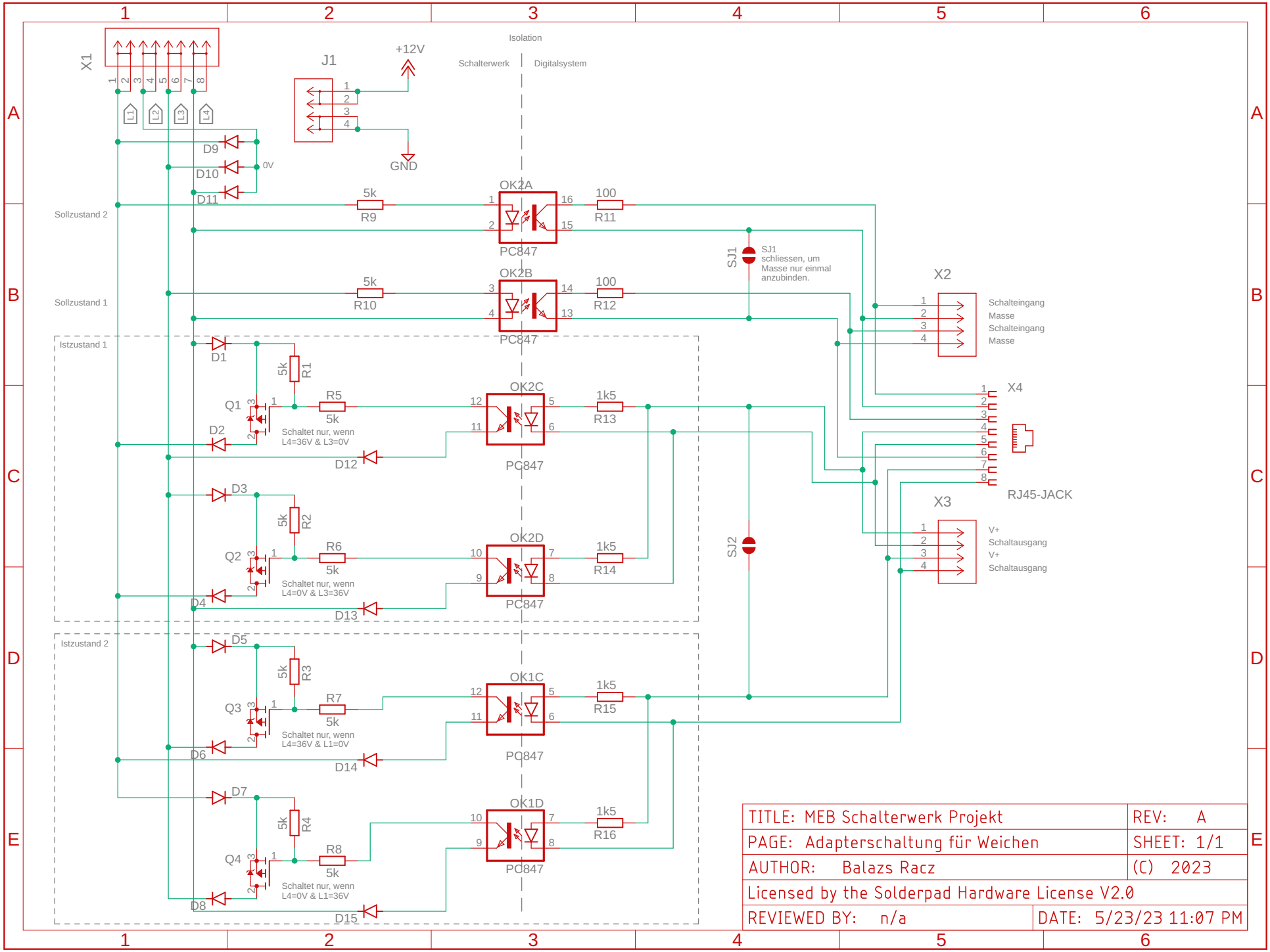
Isolation
Schalterwerk
Digitalsystem
X1
J1
+12V
GND
0V
L1
L2
L3
L4
D9
D10
D11
Sollzustand 2
Sollzustand 1
Istzustand 1
Istzustand 2
5k
R9
R10
100
R11
R12
OK2A
OK2B
PC847
SJ1
SJ1 schliessen, um Masse nur einmal anzubinden.
X2
Schalteingang
Masse
Schalteingang
Masse
X4
RJ45-JACK
X3
V+
Schaltausgang
V+
Schaltausgang
D1
D2
D3
D4
D5
D6
D7
D8
D12
D13
D14
D15
R1
R2
R3
R4
R5
R6
R7
R8
Q1
Q2
Q3
Q4
Schaltet nur, wenn L4=36V & L3=0V
Schaltet nur, wenn L4=0V & L3=36V
Schaltet nur, wenn L4=36V & L1=0V
Schaltet nur, wenn L4=0V & L1=36V
OK2C
OK2D
OK1C
OK1D
1k5
R13
R14
R15
R16
SJ2
TITLE: MEB Schalterwerk Projekt
REV: A
PAGE: Adapterschaltung für Weichen
SHEET: 1/1
AUTHOR: Balazs Racz
(C) 2023
Licensed by the Solderpad Hardware License V2.0
REVIEWED BY: n/a
DATE: 5/23/23 11:07 PM