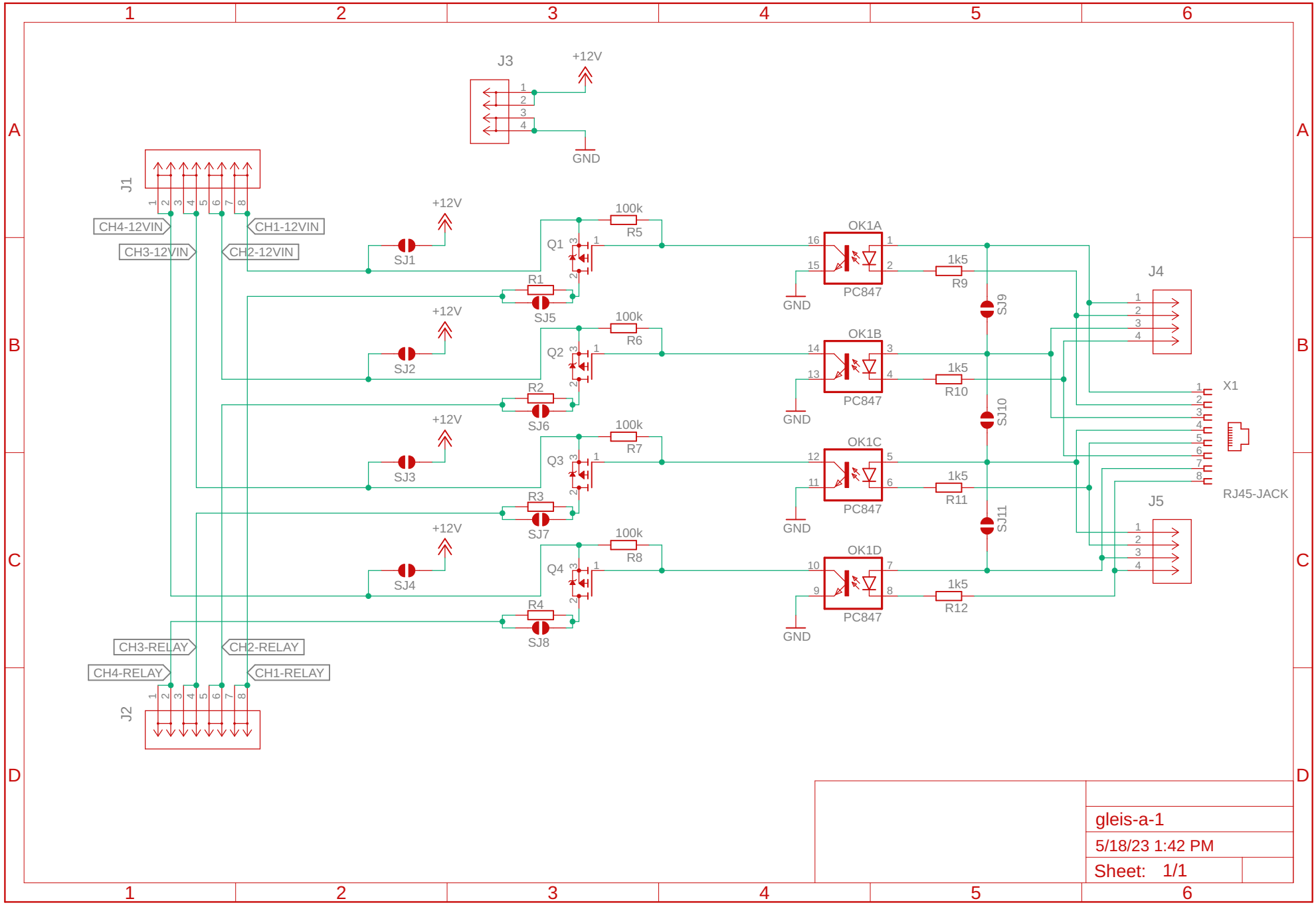

gleis-a-1

5/18/23 1:42 PM

Sheet: 1/1