BalduHandbrake v1.1

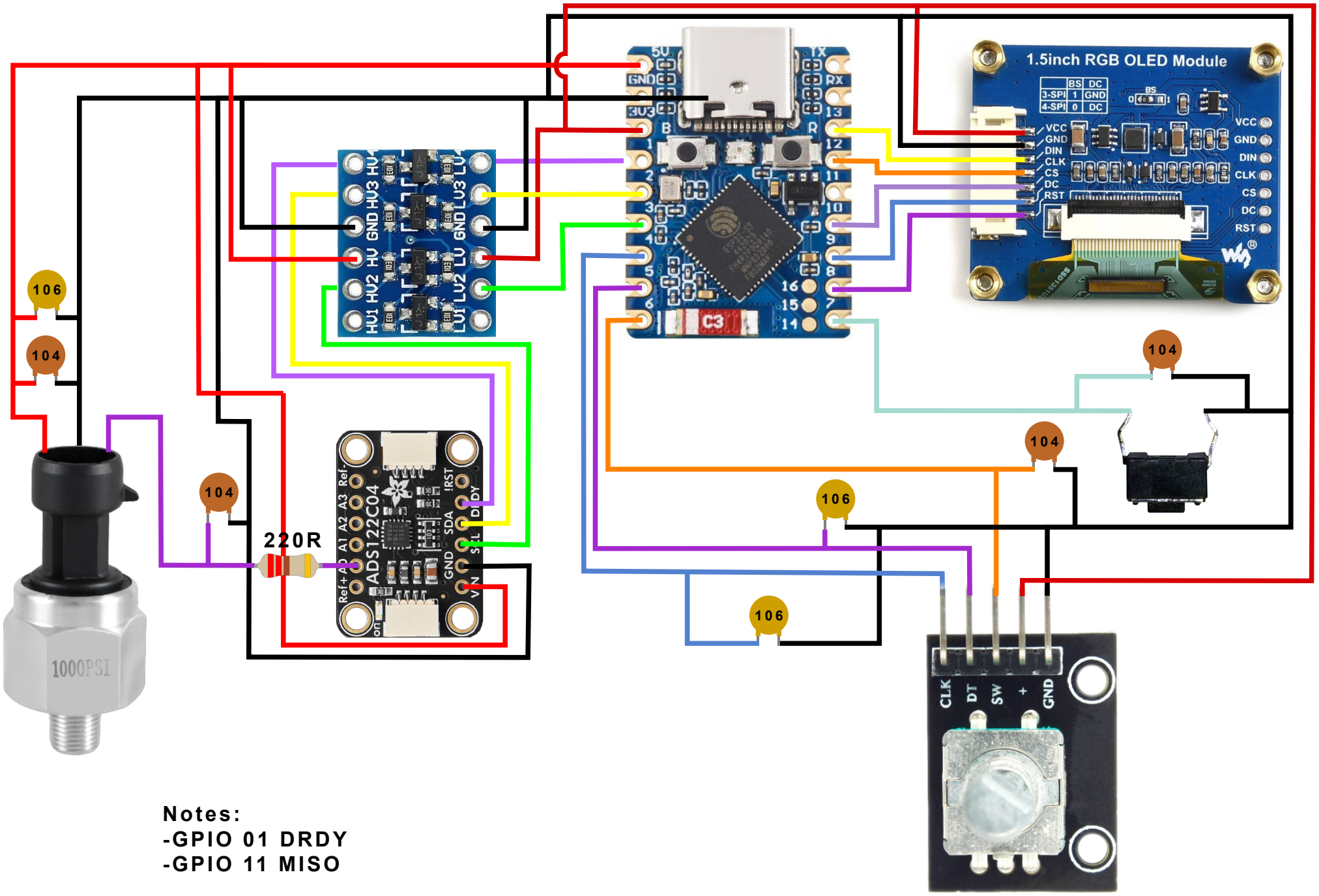

Notes:
-GPIO 01 DRDY
-GPIO 11 MISO