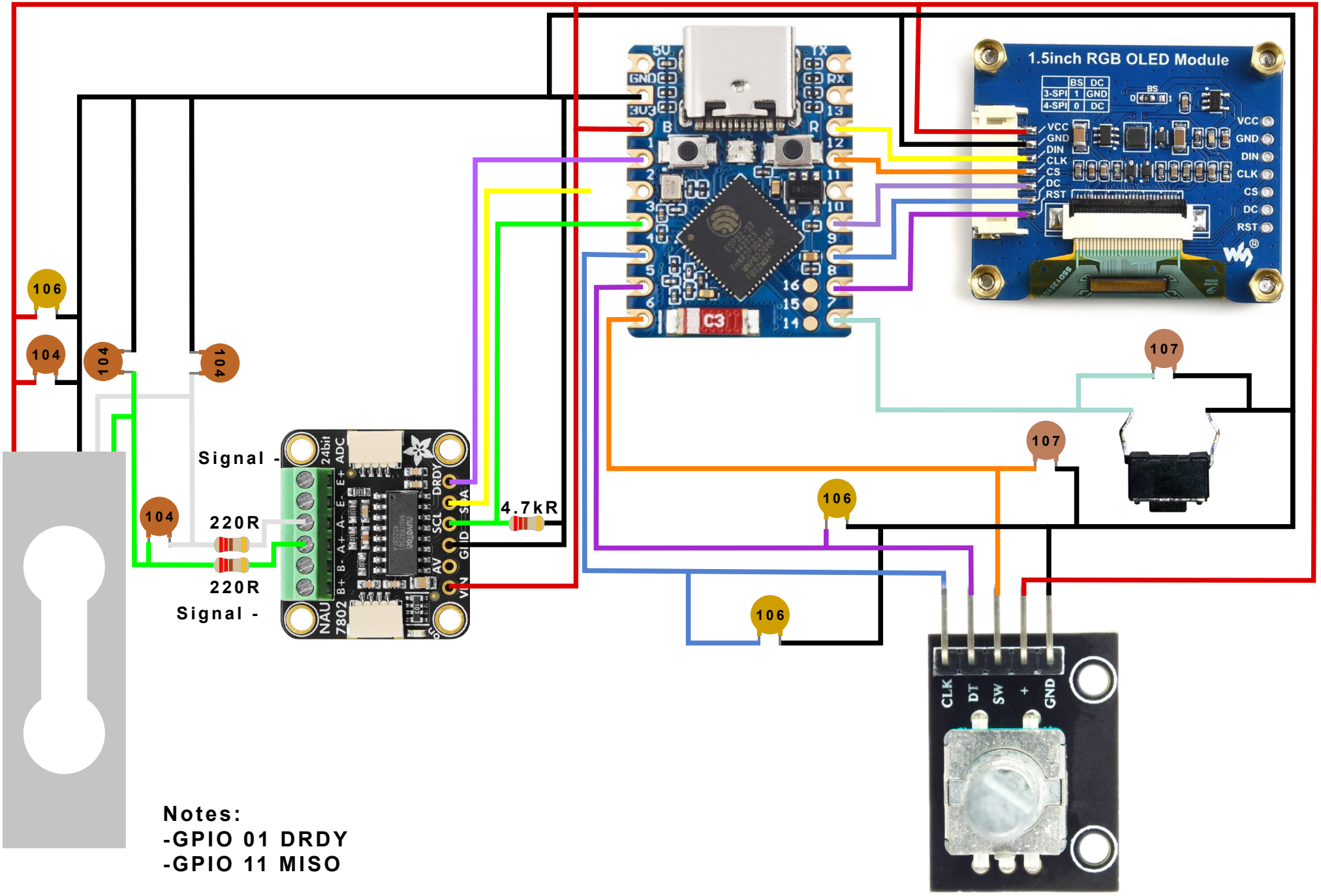BalduHandbrake v1.1