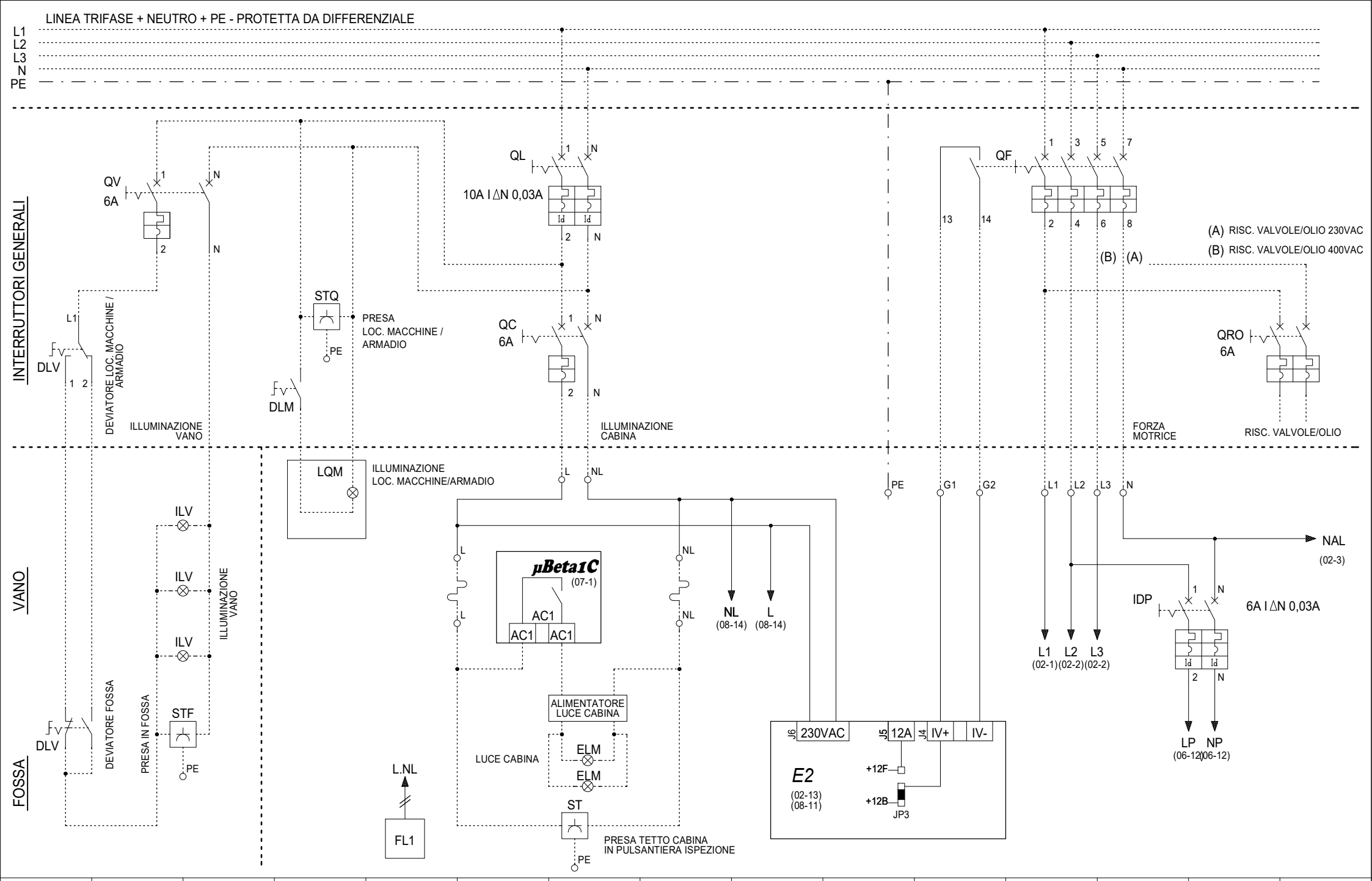

1	2	3	4	5	6	7	8	9	10	11	12	13	14	15

ELMI s.r.l.

DENOMINAZIONE :

IMPIANTO : IDRAULICO - MONITORAGGIO 2 VALVOLE IN SERIE 5.6.7.3 EN81:20 **AVVIAMENTO :** DIRETTO

EMERGENZA : DISCESA - APERTURA PORTE **ACCESSI :** 1 - SEMIAUTOMATICO **OPERATORE :** FERMATOR VF7+ / ES

DISEGNO : A3O-EN81:20-BQHDS2.1FECC.1FVF7.2WP - EP

DATA : 18/03/2025

SERIE : µBeta A3-EN81:20

CNT : OL1306

FOGLIO : 01 di 12

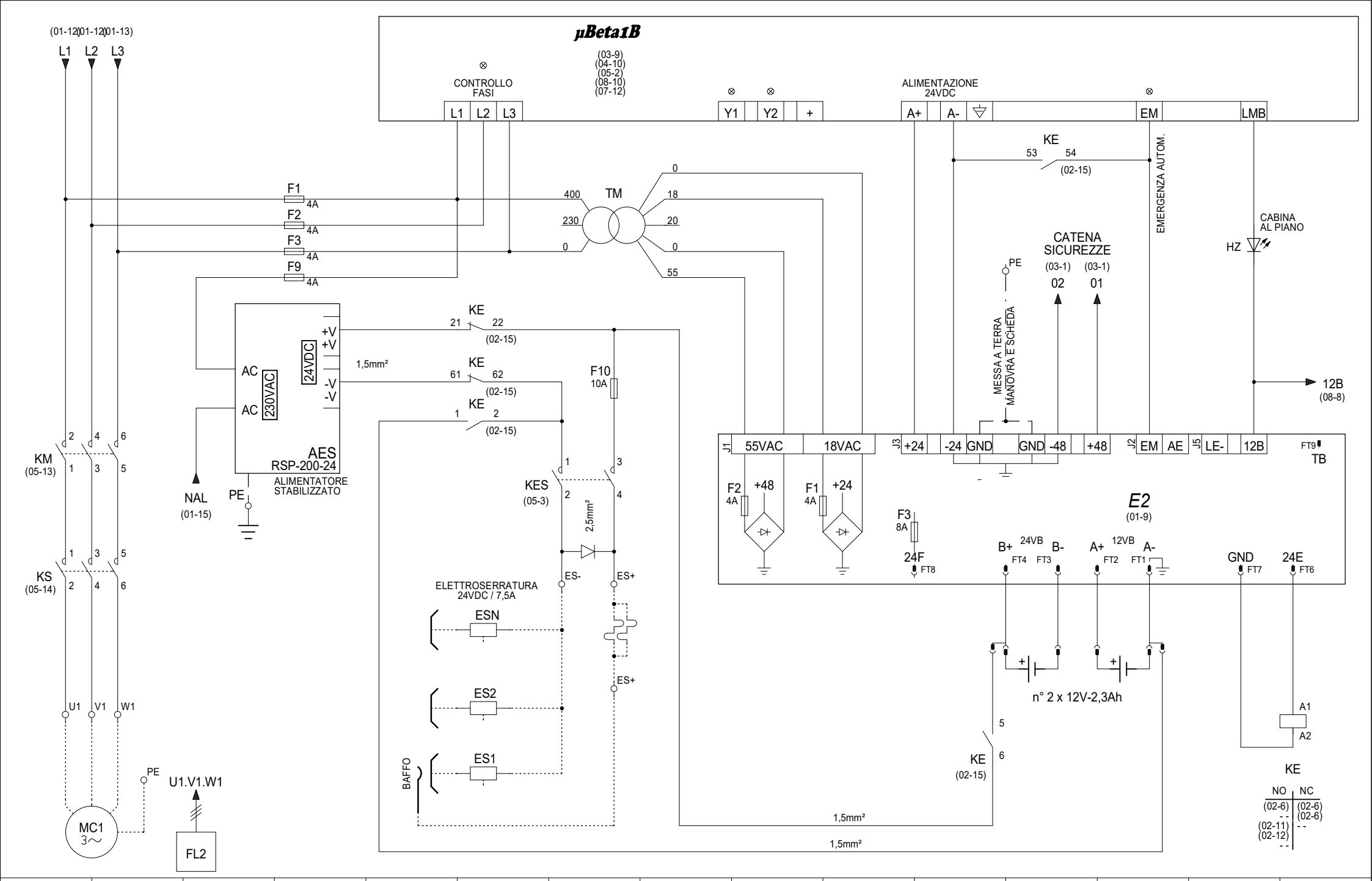

1	2	3	4	5	6	7	8	9	10	11	12	13	14	15

ELMI s.r.l.

DENOMINAZIONE :

IMPIANTO : IDRAULICO - MONITORAGGIO 2 VALVOLE IN SERIE 5.6.7.3 EN81:20 **AVVIAMENTO :** DIRETTO

EMERGENZA : DISCESA - APERTURA PORTE **ACCESSI :** 1 - SEMIAUTOMATICO **OPERATORE :** FERMATOR VF7+ / ES

DISEGNO : A3O-EN81:20-BQHDS2.1FECC.1FVF7.2WP - EP

DATA : 18/03/2025

SERIE : µBeta A3-EN81:20

CNT : OL1306

FOGLIO : 02 *di* 12

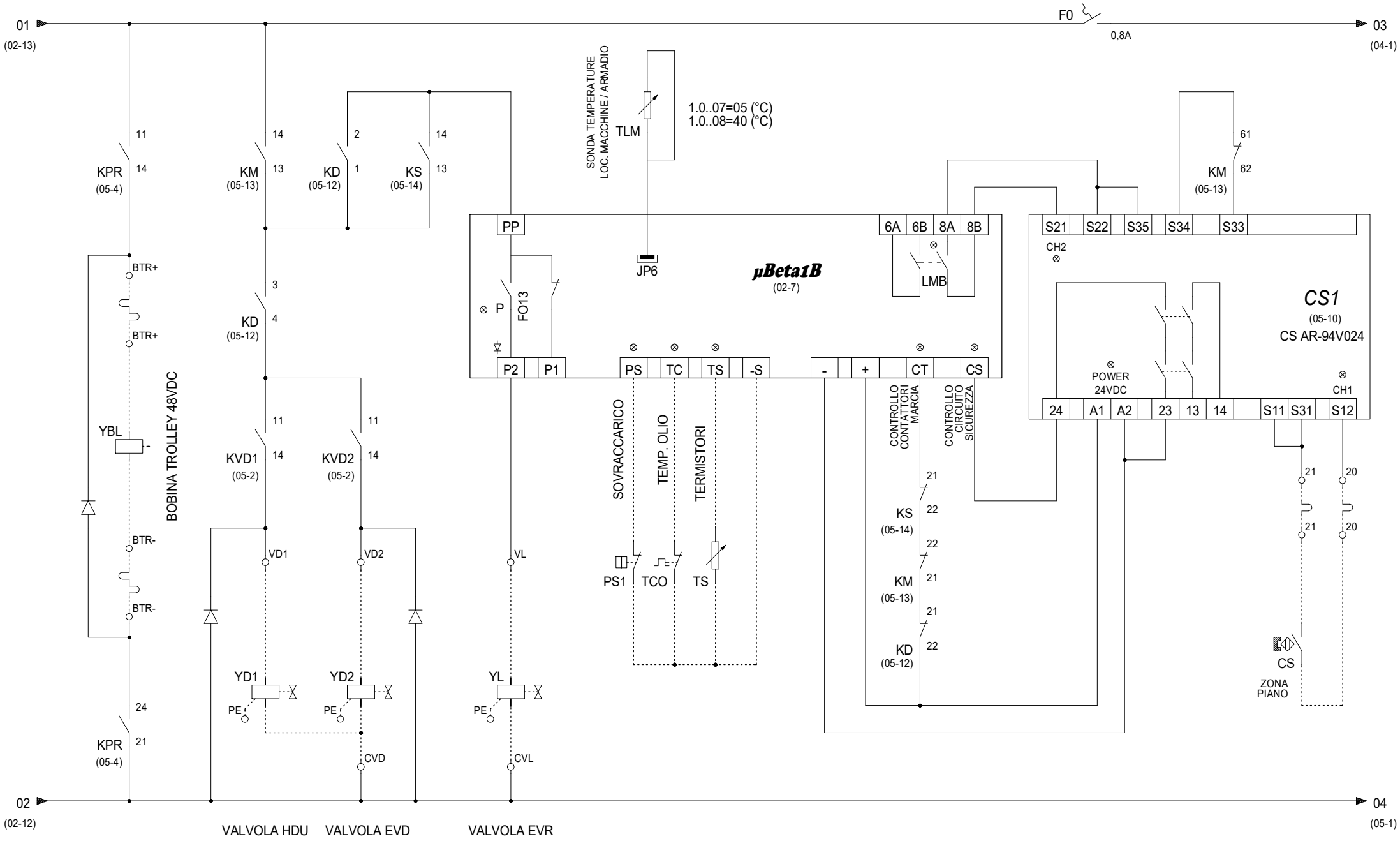

1	2	3	4	5	6	7	8	9	10	11	12	13	14	15
ELMI s.r.l.		***DENOMINAZIONE :***									***DISEGNO :***			***DATA :***
		IMPIANTO : IDRAULICO - MONITORAGGIO 2 VALVOLE IN SERIE 5.6.7.3 EN81:20					**AVVIAMENTO :** DIRETTO				A3O-EN81:20-BQHDS2.1FECC.1FVF7.2WP - EP			18/03/2025
		EMERGENZA : DISCESA - APERTURA PORTE					**ACCESSI :** 1 - SEMIAUTOMATICO		**OPERATORE :** FERMATOR VF7+ / ES		***SERIE :*** µBeta A3-EN81:20	***CNT :*** OL1306		***FOGLIO :*** 03 *di* 12

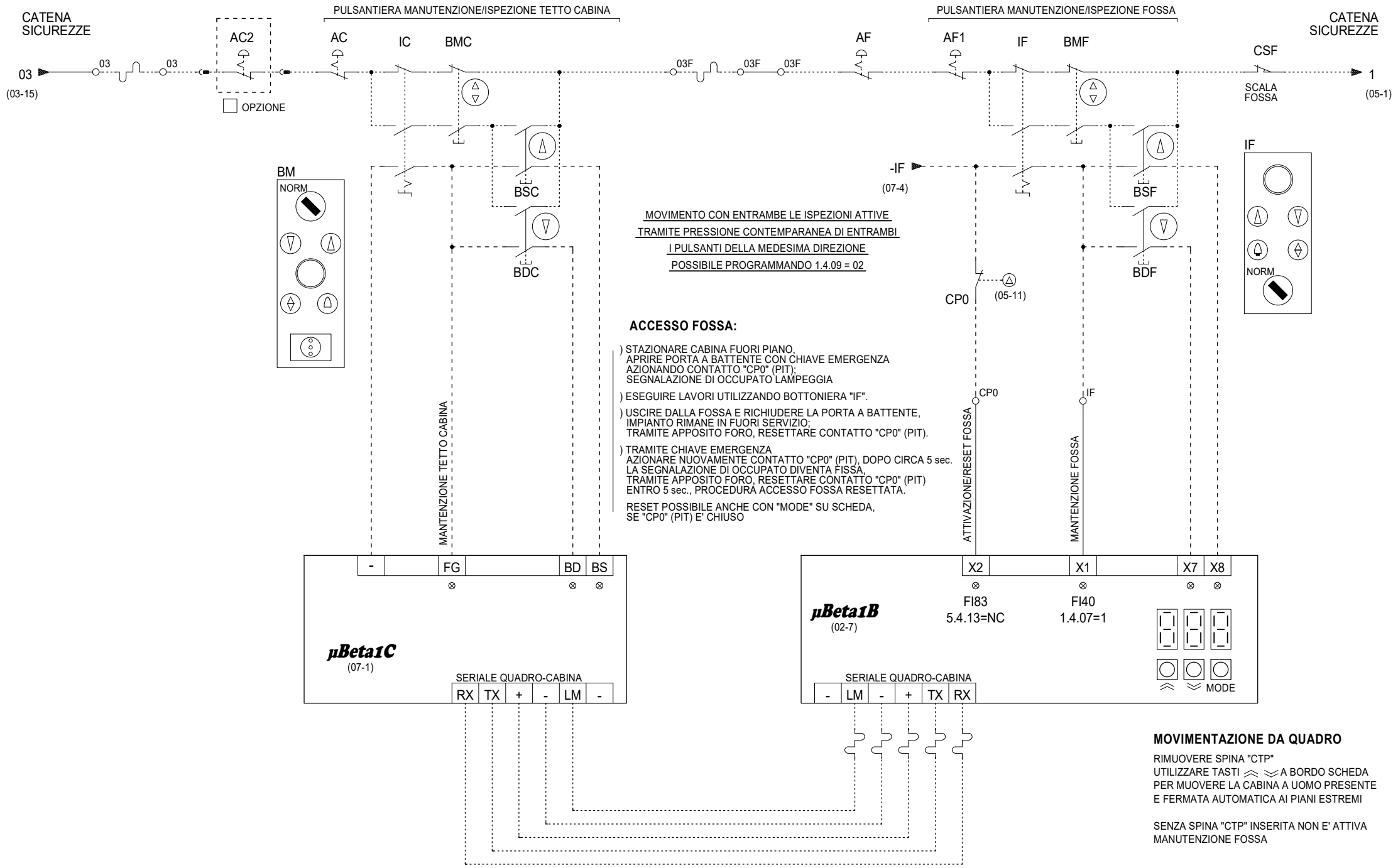

1	2	3	4	5	6	7	8	9	10	11	12	13	14	15

ELMI s.r.l.

DENOMINAZIONE :

IMPIANTO : IDRAULICO - MONITORAGGIO 2 VALVOLE IN SERIE 5.6.7.3 EN81:20 **AVVIAMENTO :** DIRETTO

EMERGENZA : DISCESA - APERTURA PORTE **ACCESSI :** 1 - SEMIAUTOMATICO **OPERATORE :** FERMATOR VF7+ / ES

DISEGNO :		***DATA :***
A3O-EN81:20-BQHDS2.1FECC.1FVF7.2WP - EP		18/03/2025
SERIE :	***CNT :***	***FOGLIO :***
µBeta A3-EN81:20	OL1306	04 *di* 12

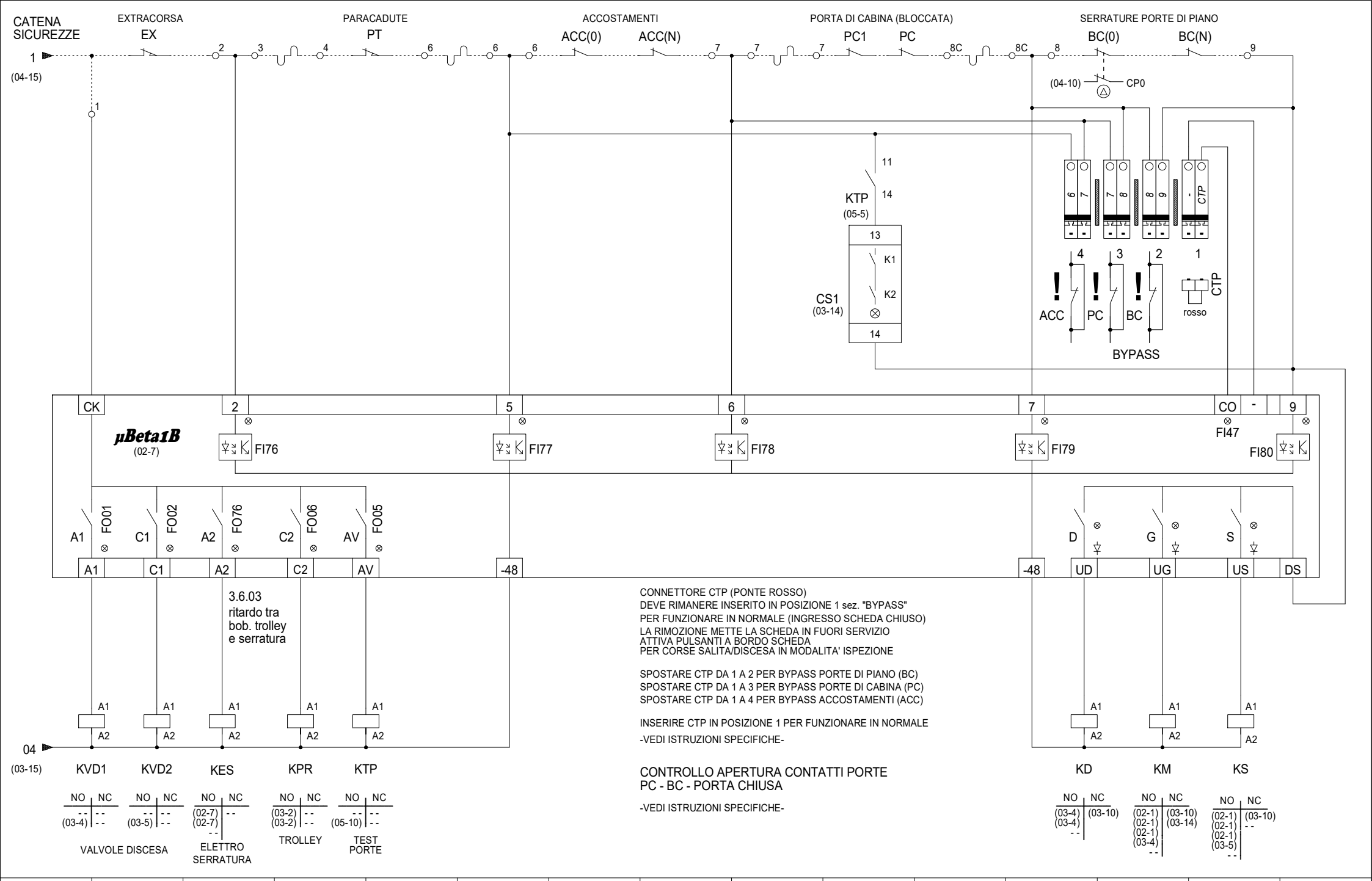

CONNETTORE CTP (PONTE ROSSO)
DEVE RIMANERE INSERITO IN POSIZIONE 1 sez. "BYPASS"
PER FUNZIONARE IN NORMALE (INGRESSO SCHEDA CHIUSO)
LA RIMOZIONE METTE LA SCHEDA IN FUORI SERVIZIO
ATTIVA PULSANTI A BORDO SCHEDA
PER CORSE SALITA/DISCESA IN MODALITA' ISPEZIONE

SPOSTARE CTP DA 1 A 2 PER BYPASS PORTE DI PIANO (BC)
SPOSTARE CTP DA 1 A 3 PER BYPASS PORTE DI CABINA (PC)
SPOSTARE CTP DA 1 A 4 PER BYPASS ACCOSTAMENTI (ACC)

INSERIRE CTP IN POSIZIONE 1 PER FUNZIONARE IN NORMALE

-VEDI ISTRUZIONI SPECIFICHE-

CONTROLLO APERTURA CONTATTI PORTE
PC - BC - PORTA CHIUSA

-VEDI ISTRUZIONI SPECIFICHE-

1	2	3	4	5	6	7	8	9	10	11	12	13	14	15

ELMI s.r.l.

DENOMINAZIONE :

IMPIANTO : IDRAULICO - MONITORAGGIO 2 VALVOLE IN SERIE 5.6.7.3 EN81:20 **AVVIAMENTO :** DIRETTO

EMERGENZA : DISCESA - APERTURA PORTE **ACCESSI :** 1 - SEMIAUTOMATICO **OPERATORE :** FERMATOR VF7+ / ES

DISEGNO : A3O-EN81:20-BQHDS2.1FECC.1FVF7.2WP - EP

DATA : 18/03/2025

SERIE : µBeta A3-EN81:20

CNT : OL1306

FOGLIO : 05 *di* 12

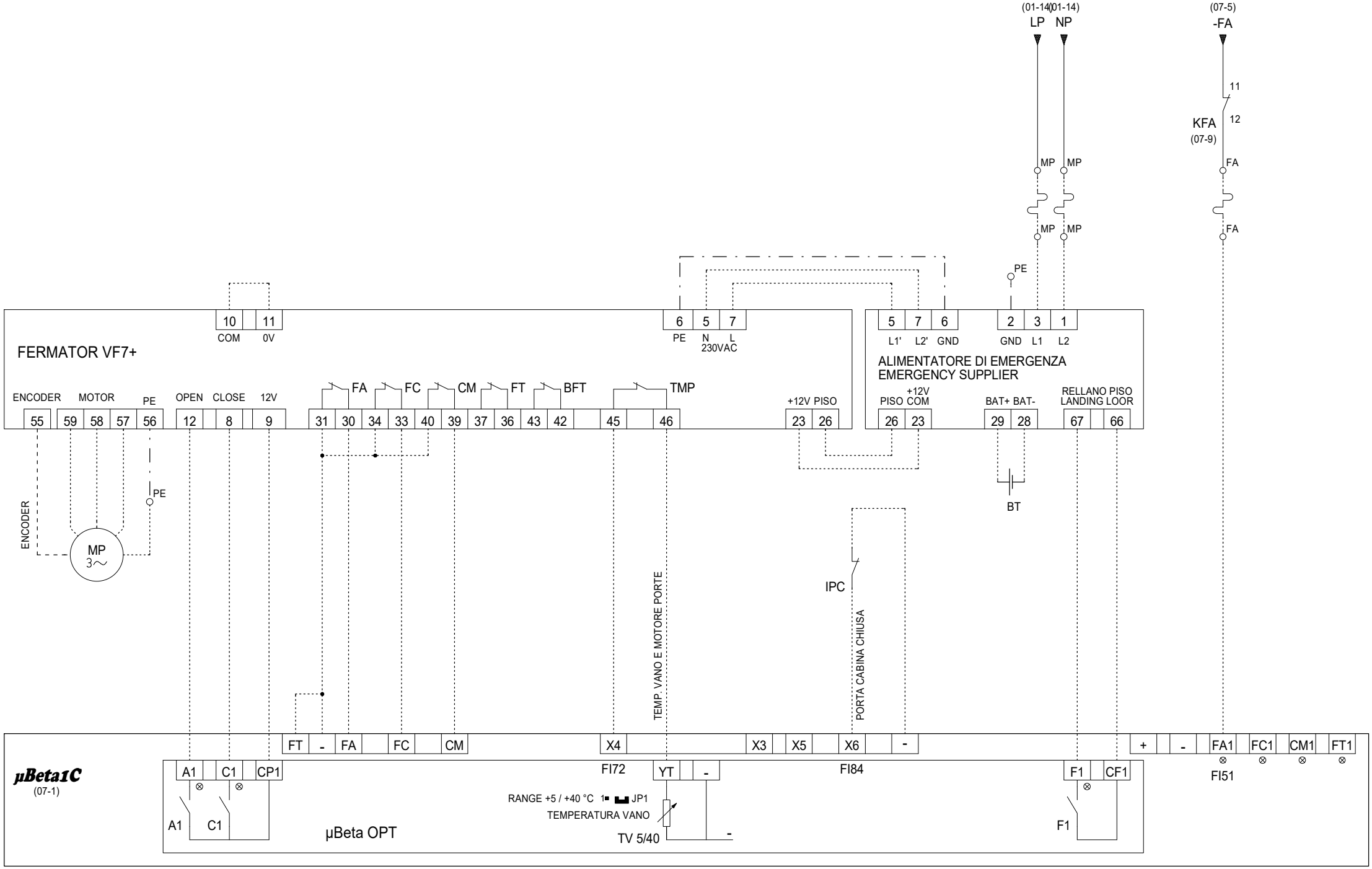

1	2	3	4	5	6	7	8	9	10	11	12	13	14	15
ELMI s.r.l.		***DENOMINAZIONE :***									***DISEGNO :***			***DATA :***
		IMPIANTO : IDRAULICO - MONITORAGGIO 2 VALVOLE IN SERIE 5.6.7.3 EN81:20					**AVVIAMENTO :** DIRETTO				A3O-EN81:20-BQHDS2.1FECC.1FVF7.2WP - EP			18/03/2025
		EMERGENZA : DISCESA - APERTURA PORTE					**ACCESSI :** 1 - SEMIAUTOMATICO		**OPERATORE :** FERMATOR VF7+ / ES		***SERIE :*** µBeta A3-EN81:20	***CNT :*** OL1306		***FOGLIO :*** 06 *di* 12

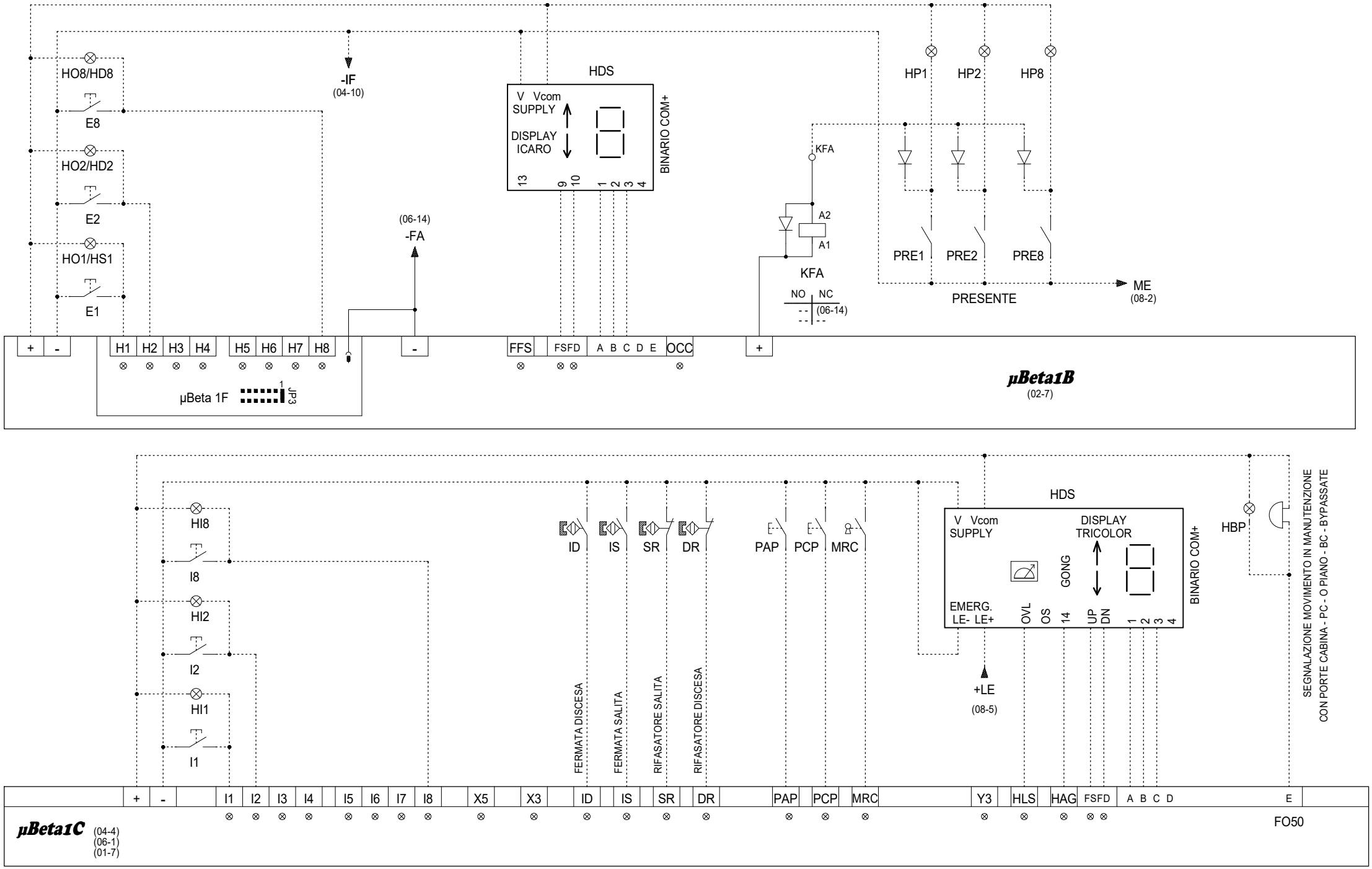

1	2	3	4	5	6	7	8	9	10	11	12	13	14	15

ELMI s.r.l.

DENOMINAZIONE :

IMPIANTO : IDRAULICO - MONITORAGGIO 2 VALVOLE IN SERIE 5.6.7.3 EN81:20 **AVVIAMENTO :** DIRETTO

EMERGENZA : DISCESA - APERTURA PORTE **ACCESSI :** 1 - SEMIAUTOMATICO **OPERATORE :** FERMATOR VF7+ / ES

DISEGNO :		***DATA :***
A3O-EN81:20-BQHDS2.1FECC.1FVF7.2WP - EP		18/03/2025
SERIE :	***CNT :***	***FOGLIO :***
µBeta A3-EN81:20	OL1306	07 *di* 12

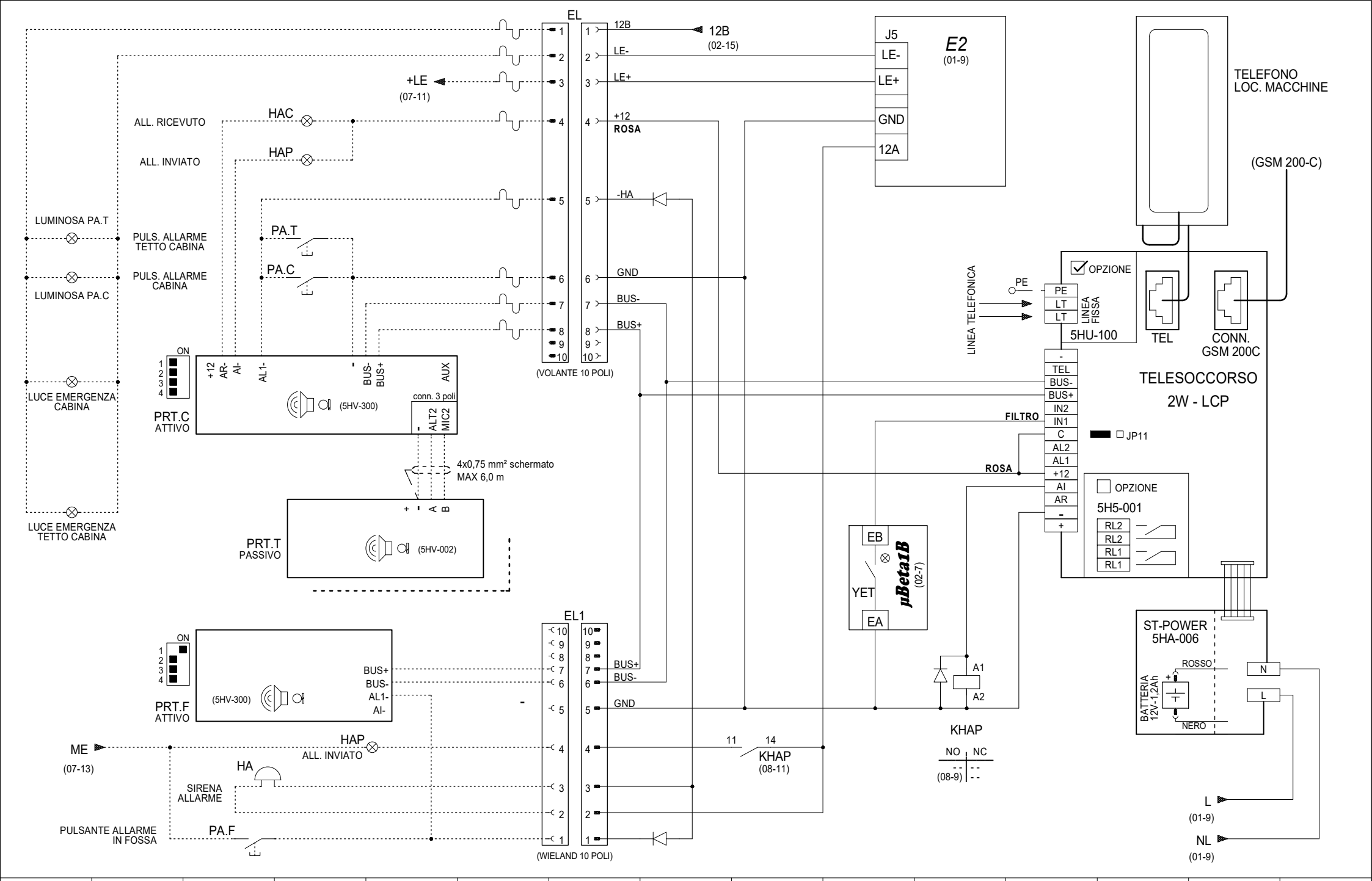

1	2	3	4	5	6	7	8	9	10	11	12	13	14	15

ELMI s.r.l.

DENOMINAZIONE :

IMPIANTO : IDRAULICO - MONITORAGGIO 2 VALVOLE IN SERIE 5.6.7.3 EN81:20 **AVVIAMENTO :** DIRETTO

EMERGENZA : DISCESA - APERTURA PORTE **ACCESSI :** 1 - SEMIAUTOMATICO **OPERATORE :** FERMATOR VF7+ / ES

DISEGNO : A3O-EN81:20-BQHDS2.1FECC.1FVF7.2WP - EP

DATA : 18/03/2025

SERIE : µBeta A3-EN81:20

CNT : OL1306

FOGLIO : 08 *di* 12

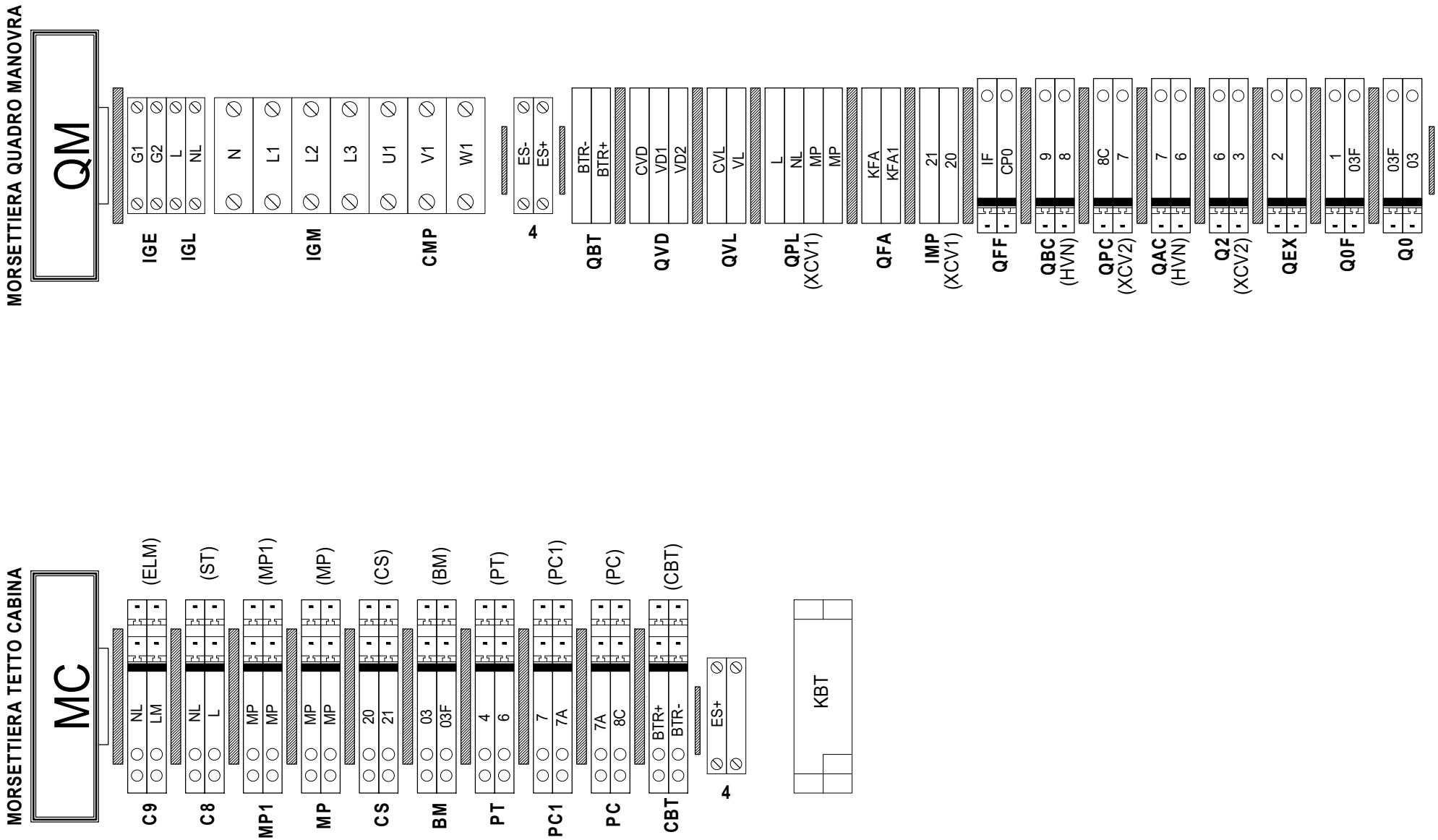

1	2	3	4	5	6	7	8	9	10	11	12

ELMI s.r.l.

DENOMINAZIONE :

IMPIANTO : IDRAULICO - MONITORAGGIO 2 VALVOLE IN SERIE 5.6.7.3 EN81:20 **AVVIAMENTO :** DIRETTO

EMERGENZA : DISCESA - APERTURA PORTE **ACCESSI :** 1 - SEMIAUTOMATICO **OPERATORE :** FERMATOR VF7+ / ES

DISEGNO :		***DATA :***
A3O-EN81:20-BQHDS2.1FECC.1FVF7.2WP - EP		18/03/2025
SERIE :	***CNT :***	***FOGLIO :***
µBeta A3-EN81:20	OL1306	09 *di* 12

SEZIONE BYPASS CONTATTI SERIE PORTE DI CABINA E PIANO

PERMETTE DI MOVIMENTARE LA CABINA DAI PULSANTI SCHEDA O DALLE BOTTONIERE DI ISPEZIONE TETTO CABINA O FOSSA BYPASSANDO :
SERIE PRELIMINARI PORTE DI PIANO O PORTA CABINA O LA SERIE DEI CONTATTI PORTE DI PIANO.

I CONNETTORI CHE PERMETTONO L'INSERIMENTO DEL BYPASS SONO IDENTIFICATI SECONDO 5.12.1.8.3 DELLA EN81-20

LA CORSA E' POSSIBILE SOLO SE IL CONTATTO AUSILIARIO DI PORTA CHIUSA (IPC / IPC1) E' CHIUSO.

UNA SEGNALAZIONE LUMINOSA ED ACUSTICA (HBP), POSTA SOTTO LA CABINA, INDICHERA' CHE LA STESSA SI STA MUOVENDO CON UN BYPASS ATTIVO.

L'INSERIMENTO DI UNA MANOVRA DI ISPEZIONE DISATTIVA AUTOMATICAMENTE LA POSSIBILITA' DI MUOVERE LA CABINA DAI PULSANTI SCHEDA, TALI PULSANTI RITORNATO ATTIVI SOLO DOPO IL RITORNO DI CTP IN POSIZIONE 1

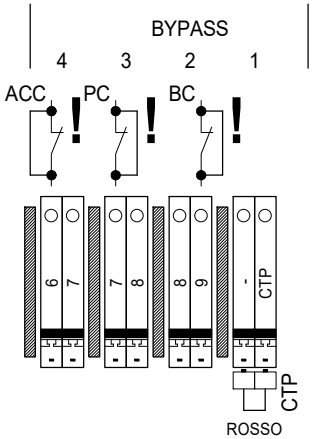

CONNETTORE CTP
(PONTE ROSSO)

FUNZIONAMENTO NORMALE
DEVE RIMANERE INSERITO IN POSIZIONE 1 sezione "BYPASS" (INGRESSO CO SCHEDA CHIUSO)

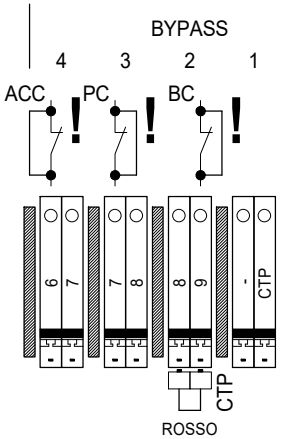

CONNETTORE CTP
(PONTE ROSSO)

BYPASS CONTATTI PORTE DI PIANO - BC -
SPOSTARE CTP DA POSIZIONE 1 A POSIZIONE 2

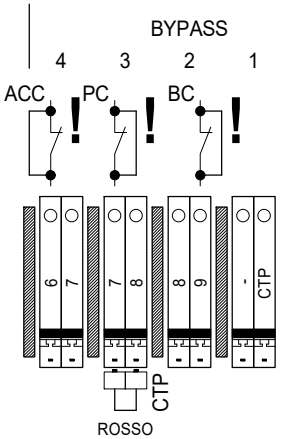

CONNETTORE CTP
(PONTE ROSSO)

BYPASS CONTATTI PORTE DI CABINA - PC -
SPOSTARE CTP DA POSIZIONE 1 A POSIZIONE 3

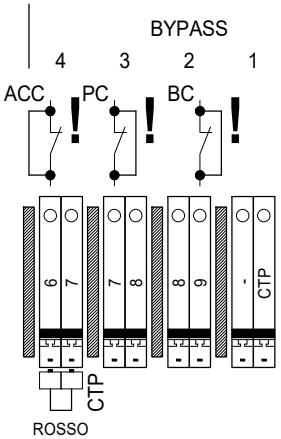

CONNETTORE CTP
(PONTE ROSSO)

BYPASS CONTATTI PRELIMINARI - ACC -
SPOSTARE CTP DA POSIZIONE 1 A POSIZIONE 4

CON CONNETTORE CTP IN POSIZIONE 2 O 3 O 4
LA MANOVRA NORMALE E' ESCLUSA

- POSSIBILE MOVIMENTAZIONE CON TASTI A BORDO SCHEDA STESSE FUNZIONALITA' DEL FUNZIONAMENTO NORMALE MA IL MOVIMENTO E' A UOMO PRESENTE.
- POSSIBILE MOVIMENTAZIONE CON ISPEZIONE TETTO CABINA
- POSSIBILE MOVIMENTAZIONE CON ISPEZIONE FOSSA

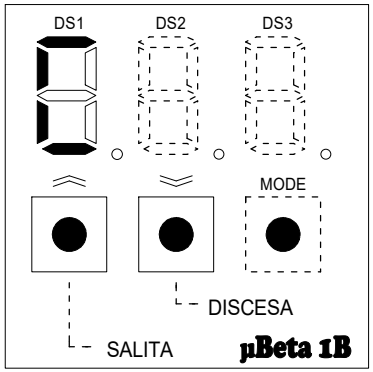

CODICI DI ERRORE, SEGNALATI DA SCHEDA, DOVUTI ALLA POSIZIONE NON CORRETTA DEI CONTATTI PORTE DURANTE MONITORAGGIO IN ZONA DI SBLOCCAGGIO COME RICHIESTO IN 5.12.1.9 DELLA EN81-20

I CODICI PRECEDUTI DALLA F SU DISPLAY DS1 PREVEDONO UN FUORI SERVIZIO DELL' IMPIANTO.
DISATTIVATE CORSE CON TASTI SU µBeta.

FC1 : CONTATTO PORTA CABINA (PC) E/O PIANO (BC_) CHIUSO DURANTE TEST
FC2 : CONTATTO AUSILIARIO PORTA CABINA CHIUSA (IPC) E' CHIUSO CON PORTA IN FINE APERTURA
_C3 : CONTATTO AUSILIARIO PORTA CABINA CHIUSA (IPC) E' APERTO CON PORTA IN FINE CHIUSURA
FC4 : CONTATTO PORTA CABINA (PC) CHIUSO DOPO APERTURA E PRIMA DEL TEST
FC5 : TEST NON ESEGUITO PER MANCATO LAVORO CONTATTORE TEST
FC6 : PRESENTE PONTE TRA INIZIO E FINE SERIE PC E BC (MORSETTI 7 E 9) DOPO APERTURA E PRIMA DEL TEST

VERIFICA FIRMWARE CONTROLLO CONTATTI BYPASSATI
CON CABINA AL PIANO,
RIMUOVERE CONNETTORE CTP, DISPLAY DS1 SU SCHEDA µBeta INDICA "C"

INSERIRE CONNETTORE CTP IN POSIZIONE 3 E COMANDARE APERTURA
FAULT "FC4" SE PC E' CHIUSO DOPO APERTURA
RESETTARE, RIMUOVERE CTP DA POS. 3, FAR CHIUDERE LA PORTA.

COMANDARE APERTURA E, A FINE APERTURA,
INSERIRE CONNETTORE CTP IN POSIZIONE 2 E COMANDARE CHIUSURA
FAULT "FC1" SE BC E' CHIUSO AD INIZIO CHIUSURA

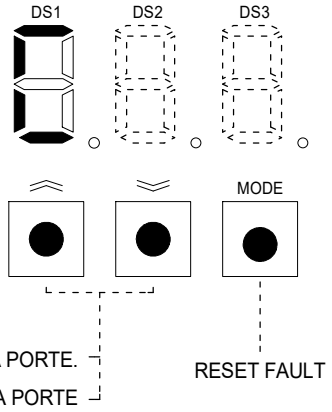

1	2	3	4	5	6	7	8	9	10	11	12	13	14	15
ELMI s.r.l.		DENOMINAZIONE :									DISEGNO :			DATA :
		IMPIANTO : IDRAULICO - MONITORAGGIO 2 VALVOLE IN SERIE 5.6.7.3 EN81:20					AVVIAMENTO : DIRETTO				A3O-EN81:20-BQHDS2.1FECC.1FVF7.2WP - EP			18/03/2025
		EMERGENZA : DISCESA - APERTURA PORTE				ACCESSI : 1 - SEMIAUTOMATICO			OPERATORE : FERMATOR VF7+ / ES		SERIE : µBeta A3-EN81:20	CNT : OL1306		FOGLIO : 10 di 12

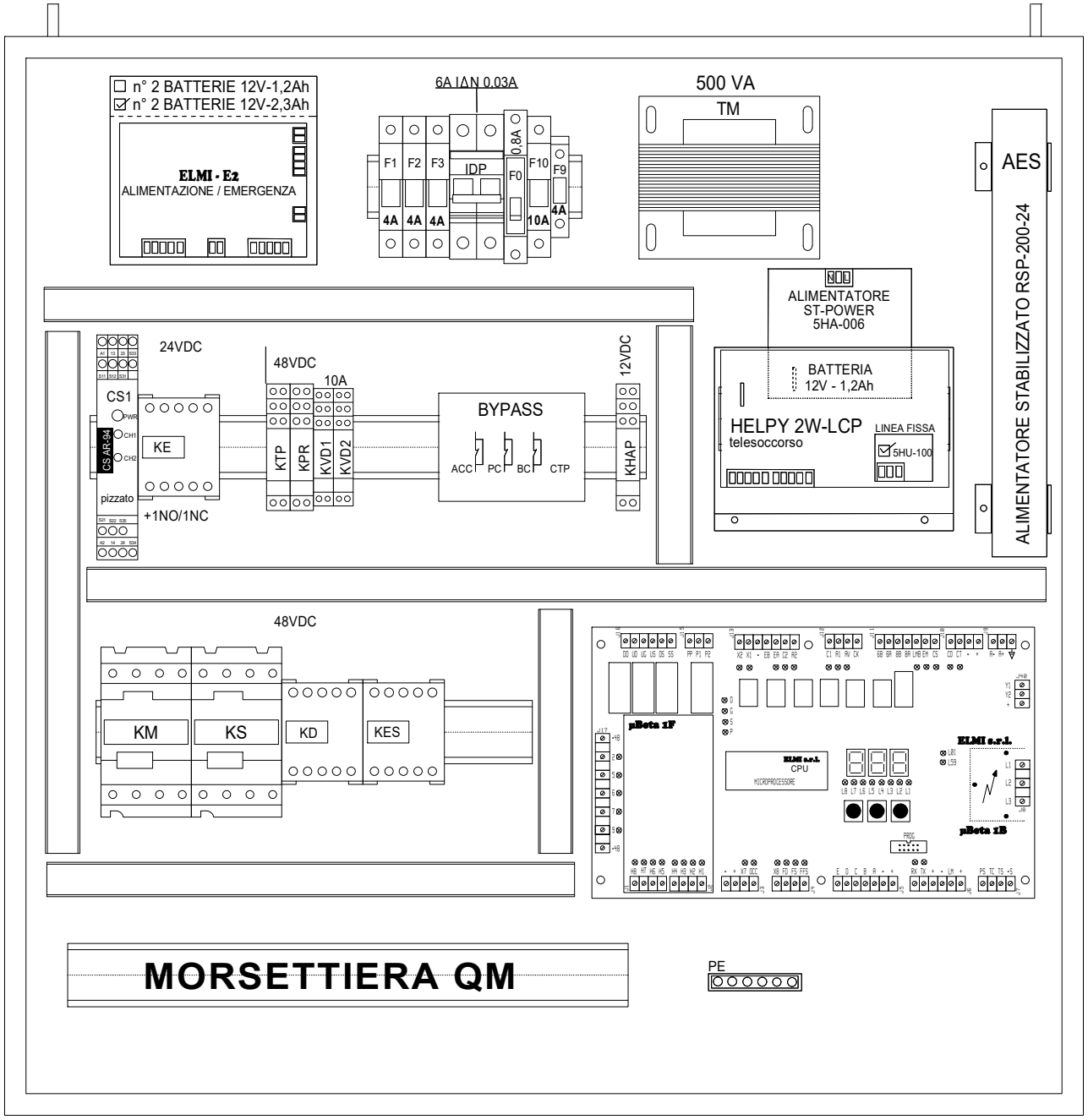

ELMI s.r.l.	***DENOMINAZIONE :***	***DISEGNO :*** A3O-EN81:20-BQHDS2.1FECC.1FVF7.2WP - EP	***DATA :*** 18/03/2025
	IMPIANTO : IDRAULICO - MONITORAGGIO 2 VALVOLE IN SERIE 5.6.7.3 EN81:20 **AVVIAMENTO :** DIRETTO	***SERIE :*** µBeta A3-EN81:20	***CNT :*** OL1306
	EMERGENZA : DISCESA - APERTURA PORTE **ACCESSI :** 1 - SEMIAUTOMATICO **OPERATORE :** FERMATOR VF7+ / ES		***FOGLIO :*** 11 *di* 12

DISTINTA BASE

CODICE	DESCRIZIONE	COSTRUTTORE
QQD606020	ARMADIO 600x600x200	
TM	TRASFORMATORE MONOFASE 500 VA	
E2	CIRCUITO ALIMENTAZIONE/DISCESA EMERGENZA	ELMI S.r.l.
KM-KS	CONTATTORE 48VDC	SIEMENS/ABB
KD-KES	MINICONTATTORE 48VDC	SIEMENS/ABB
KFA-KFA1	MINIRELE' 24VDC	FINDER
KTP-KPR	MINIRELE' 48VDC	FINDER
F1-F2-F3 / F10	PORTAFUSIBILI UNIPOLARI 10,3x38 - FUSIBILI 4A / 10A	
IDP	MAGNETOTERMICO DIFFERENZIALE 6A I∆ N 0,03A	
CS1	MODULO PER CONTROLLO ASCENSORI Cod. CS AR-94V024	PIZZATO
KE	MINICONTATTORE 24VDC	SIEMENS/ABB
FL1	FILTRO LUCE	
FL2	FILTRO MOTORE AVV. DIRETTO	
HELPY 2W-LCP	DISPOSITIVO DI TELESOCCORSO	ELMI S.r.l.
µBeta 1B-1F-1F	SCHEDA µBeta 1B-1F	ELMI S.r.l.
µBeta 1C-OPT	SCHEDA µBeta 1C-OPT	ELMI S.r.l.
KVD1-KVD2	MINIRELE' 48VDC 1 SCAMBIO	FINDER
KHAP	MINIRELE' 12VDC	FINDER
HZ	SEGNALAZIONE CABINA AL PIANO (LED VERDE)	

1	2	3	4	5	6	7	8	9	10	11	12	13	14	15

ELMI s.r.l.

DENOMINAZIONE :

IMPIANTO : IDRAULICO - MONITORAGGIO 2 VALVOLE IN SERIE 5.6.7.3 EN81:20 **AVVIAMENTO :** DIRETTO

EMERGENZA : DISCESA - APERTURA PORTE **ACCESSI :** 1 - SEMIAUTOMATICO **OPERATORE :** FERMATOR VF7+ / ES

DISEGNO : A3O-EN81:20-BQHDS2.1FECC.1FVF7.2WP - EP

DATA : 18/03/2025

SERIE : µBeta A3-EN81:20

CNT : OL1306

FOGLIO : 12 *di* 12