CARD µH

PROGRAMMING

1. TO PUT IN POSITION ON THE DIP SWITCH "PG" ,ON THE DISPAY IT WILL BE LOOKED AT NUMBER "0", THAT IT IS THE FIRST ADDRESS And The POINT IS SWITCH ON
2. TO INSERT ON DIP SWITCH THE PARAMETER (BINARY CODE FROM 0 TO 16)
3. TO PRESS "SET"
4. TO PRESS "IND" FOR CHANGE ADDRESS
5. IN ORDER TO EXIT THE PROGRAMMAZI0NE TO PUT IN POSITION OFF THE DIP SWITCH "PG" , ON DISPLAY The POSITION Of the CAR Will be looked at And The POINT IS SWITCH OFF

ISPECTION

1. TO PUT IN POSITION ON THE DIP SWITCH "MT" ,ON THE DISPLAY WILL BE LOOKED SWITCH ON THE POINT
2. IN ORDER TO MOVE THE CAR IN DOWN DIRECTION TO PRESS"SET"
3. IN ORDER TO MOVE THE CAR IN UP DIRECTION TO PRESS "IND"
4. IN ORDER TO EXIT THE ISPECTION MODE TO PUT IN POSITION "OFF" THE DIP SWITCH "MT",ON DISPLAY Will be looked at And The POINT IS SWITCH OFF

PARAMETERS

0. ENGAGED TIME : X 1SEC
1. LACKED TIME DEPARTURE : X 1SEC
2. HIGHT SPEED TIME : X 3SEC
3. TIME TO THE RETURN TO THE MAIN FLOOR : X 1SEC
4. TIME STOP : X 30 M/SEC
5. FLOORS NUMBER
6. PROG.
7. PROG.
8. PROG.
9. PROG.
A. PROG.
C. PROG.
E. PROG.
F. PROG.
H. PROG.
L. PROG.

ERROS CODES

1. OVERTRAVEL
2. SAFETY
3. FLOOR DOOR PRE - LOCK
4. DR OPEN
5. CT OPEN
6. PS OPEN
7. TS OPEN
8. TC OPEN
9. FLOOR DOOR OPEN
A. NOT START
C. HIGHT SPEED TIME
E. MISS ID
F. ID CLOSED
H. MISS IS
L. IS CLOSED

BINARY CODE

0. --0000--
1. --0001--
2. --0010--
3. --0011--
4. --0100--
5. --0101--
6. --0110--
7. --0111--
8. --1000--
9. --1001--
10.--1010--
11.--1011--
12.--1100--
13.--1101--
14.--1110--
15.--1111--

SCHEDA µH-FIDO

CLIENTE : CENTODUCATI S.P.A.	RIF. IMP. :	MATRICOLA :
SCHEDA C.S. 30022	VERS. EPROM :	DATA :

TABELLA PARAMETRI

INDIRIZZO	COSTANTE	DATO	INDIRIZZO	COSTANTE	DATO
0. TEMPO OCCUPATO	x 1sec.	0101	9. PROG.		
1. TEMPO MANCATA PARTENZA	x 1sec.	1010	A. PROG.		
2. TEMPO GRANDE VELOCITA'	x 3sec.	0101	C. PROG.		
3. TEMPO RIMANDO	x 1min.	0000	E. PROG.		
4. TEMPO FERMATA	x 30 cen.	0000	F. PROG.		
5. NUMERO FERMATE			H. PROG.		RISERVATO
6. MANOVRA FIDO		0001	L. PROG.		RISERVATO
7.PROG.					
8. PROG.					

CODICE BINARIO *

0.	--0000--	6.	--0110--	12.	--1100--
1.	--0001--	7.	--0111--	13.	--1101--
2.	--0010--	8.	--1000--	14.	--1110--
3.	--0011--	9.	--1001--	15.	--1111--
4.	--0100--	10.	--1010--		
5.	--0101--	11.	--1011--		

* valore 0 dip-switch DATO su OFF (verso il BASSO)
valore 1 dip-switch DATO su ON (verso l'ALTO)

DATO (dip- switch 1)

CODICI ERRORI

1.	EXTRA CORSA	7.	TS APERTO	F.	ID CHIUSO
2.	SICUREZZE	8.	TC APERTO	H.	MANCA IS
3.	ACCOSTAMENTO	9.	BLOCCHI APERTI	L.	IS CHIUSO
4.	DR APERTO	A.	NON PARTE		
5.	CT APERTO	C.	TEMPO GRANDE VELOCITA'		
6.	PS APERTO	E.	MANCA ID		

PROGRAMMAZIONE

1. Per la programmazione dei parametri mettere il dip-switch PG in posizione ON.Sul display apparirà il numero 0 (che corrisponde al primo indirizzo) con il puntino rosso ,il quale segnala che siamo in programmazione.
2. Con il pulsante IND andare al indirizzo da programmare (vedere tabella parametri).
3. Una volta che sul display appare il numero corrispondente al'l indirizzo che vogliamo variare ,con i dip-switch DATO inserire il valore desiderato,espresso in codice binario.Il valore impostato sarà moltiplicato per la costante espressa in tabella parametri.
4. Per memorizzare il valore impostato premere il pulsante SET.Il valore impostato sarà visibile sui led P0 P1 P2 P3
5. Per uscire della programmazione riportare in posizione OFF il dip-switch PG.Si spegnerà anche il puntino rosso.

MANOVRA MANUTENZIONE DA SCHEDA

1. Mettere in posizione ON il dip-switch MT , sul display si accenderà il puntino.
2. Per muoversi in discesa premere SET.
3. Per muoversi in salita premere IND.
4. Per uscire dalla manutenzione mettere in posizione OFF il dip-switch MT , sul display si spegnerà il puntino.

PER L'UTILIZZO DELL'ASCENSORE IN MANOVRA NORNALE OCCORRE CHE I DIP SWITCH PG E MT SIANO SU OFF (VERSO IL BASSO) ED IL PUNTINO ROSSO SPENTO.

NOTA : - L'interruttore MAN attiva la segnalazione di occupato, quindi le chiamate esterne saranno escluse.Iled X2 e OC saranno accesi.
-Girando la chiave CH nel quadro ,si riarma la bobina KCSF che richiuderà la sicurezza di fossa.
- L'ingresso X1 con cabina NON al piano 0 abiliterà la segnalazione di allarme in fossa.

ELMI s.r.l.	DENOMINAZIONE : FIDO - SCHEDA µH	DIRECTORY : MANUALISTICA	DATA : 11.11.04
		DISEGNO : H.PROG.01	CNT :

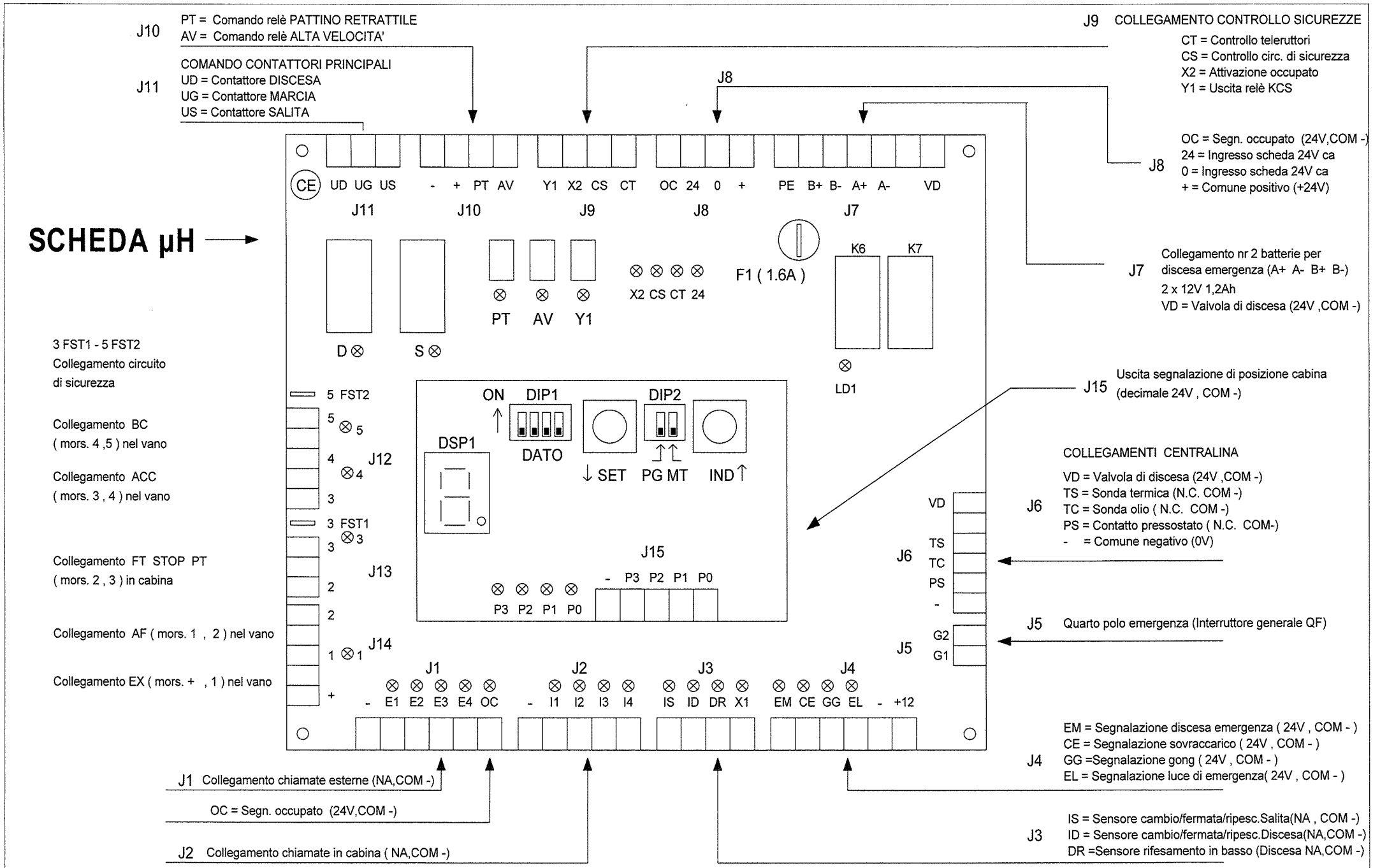

ELMI s.r.l.	DENOMINAZIONE : LAY - OUT SCHEDA µH	DIRECTORY : QUADRI	DATA : 22.11.2000
		DISEGNO : L.O.µH	CNT :