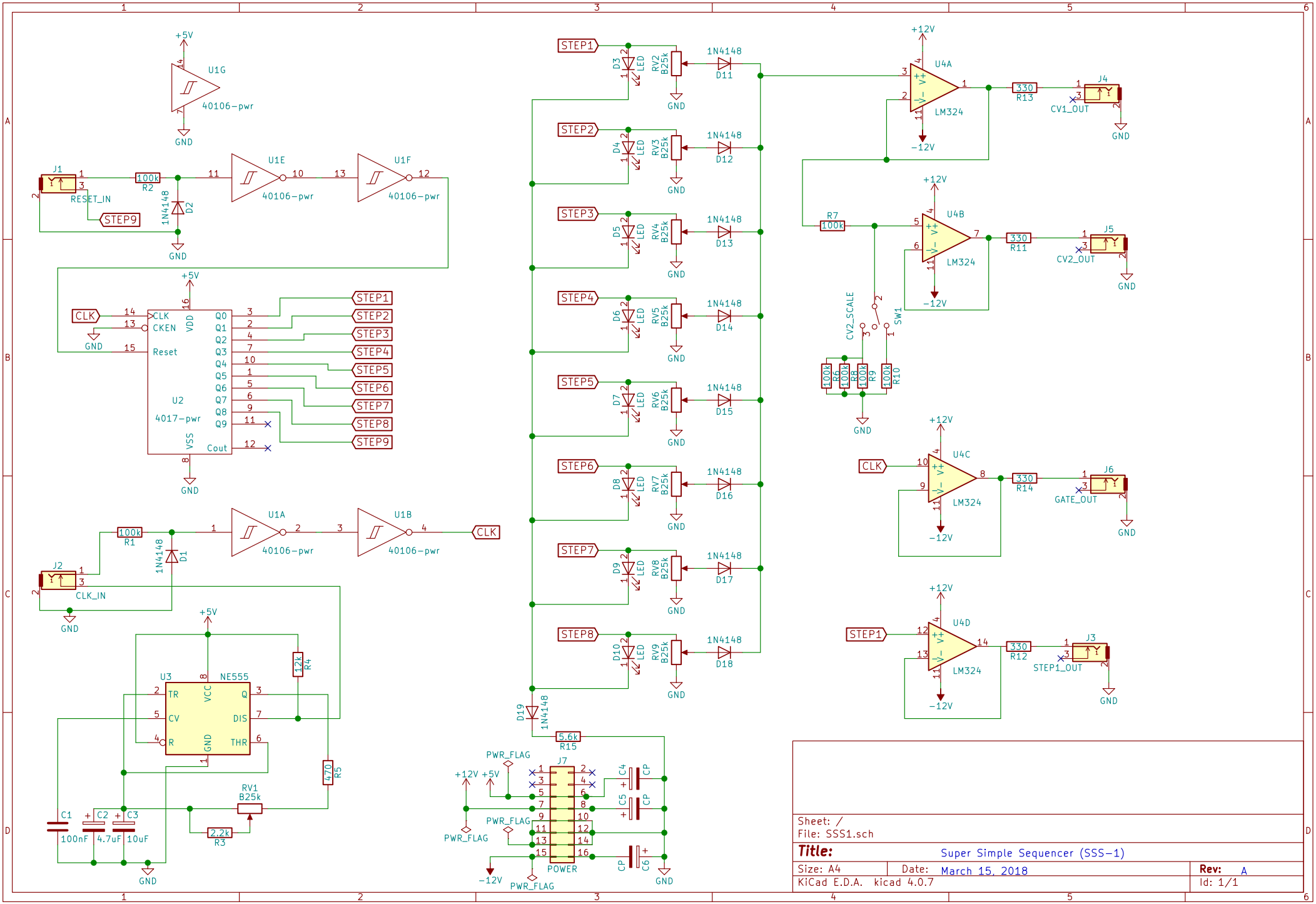
U1G
40106-pwr
J1
RESET_IN
100k
R2
1N4148
D2
U1E
U1F
STEP9
CLK
CKEN
Reset
VDD
VSS
Q0
Q1
Q2
Q3
Q4
Q5
Q6
Q7
Q8
Q9
Cout
U2
4017-pwr
STEP1
STEP2
STEP3
STEP4
STEP5
STEP6
STEP7
STEP8
U1A
U1B
J2
CLK_IN
R1
D1
U3
NE555
TR
CV
R
VCC
GND
Q
DIS
THR
12k
R4
470
R5
RV1
B25k
2.2k
R3
C1
100nF
C2
4.7uF
C3
10uF
D3
D4
D5
D6
D7
D8
D9
D10
LED
RV2
RV3
RV4
RV5
RV6
RV7
RV8
RV9
B25k
1N4148
D11
D12
D13
D14
D15
D16
D17
D18
D19
5.6k
R15
J7
POWER
PWR_FLAG
C4
C5
C6
CP
U4A
U4B
U4C
U4D
LM324
+12V
-12V
330
R13
R11
R14
R12
J4
J5
J6
J3
CV1_OUT
CV2_OUT
GATE_OUT
STEP1_OUT
R7
100k
CV2_SCALE
SW1
R6
R8
R9
R10
Sheet: /
File: SSS1.sch
Title:
Super Simple Sequencer (SSS-1)
Size: A4
Date: March 15, 2018
Rev: A
KiCad E.D.A. kicad 4.0.7
Id: 1/1