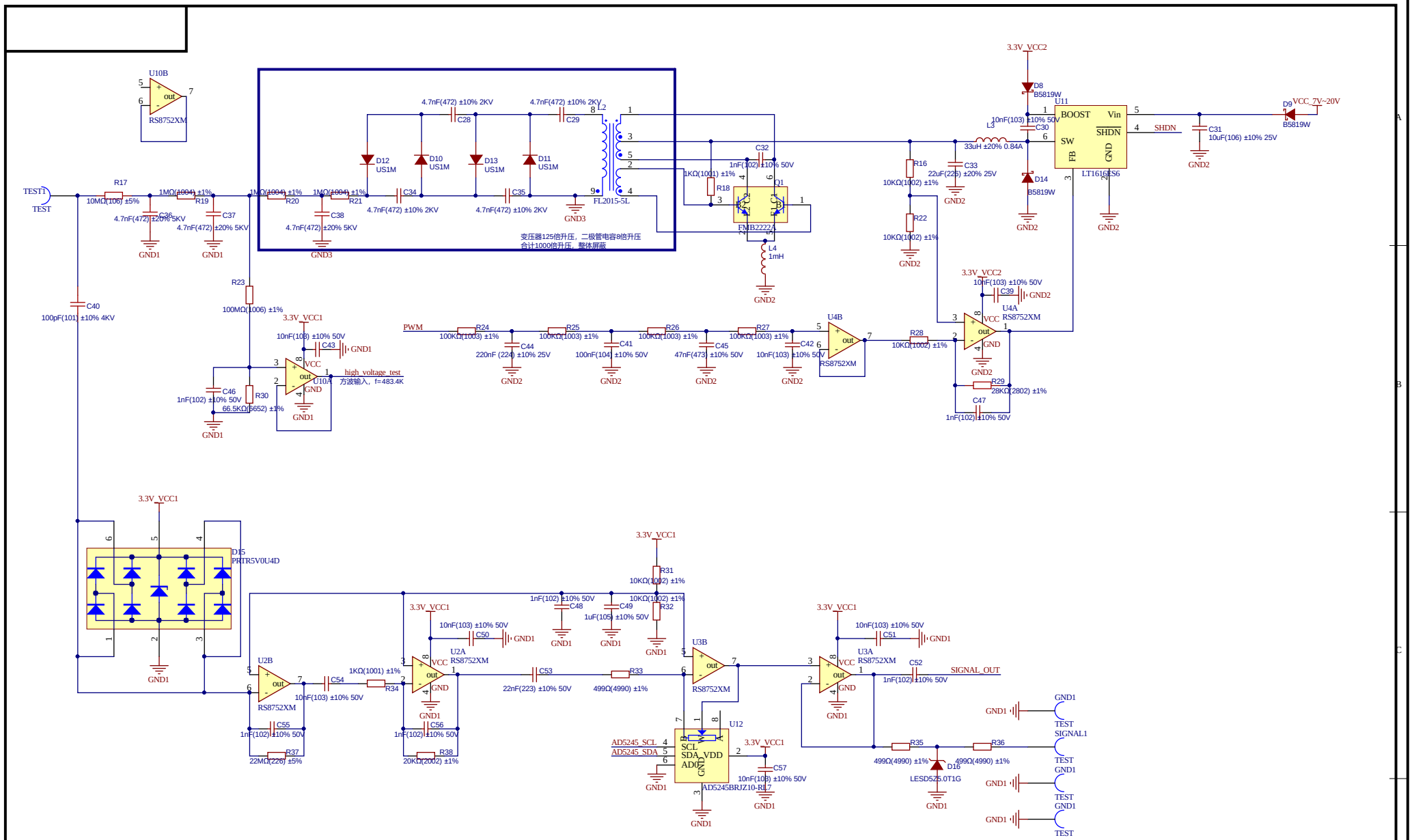

旧底图总号	
底图总号	
日期	签名

更改标记	数量	更改单号	签名	日期
			ZZQ	20180927

拟制	
审核	
标准化	
批准	

NPM-3000采集器

NPM-3000

电路原理图

等级标记	第 1 张	共3张

格式(3) 制图 描图 幅面: 3

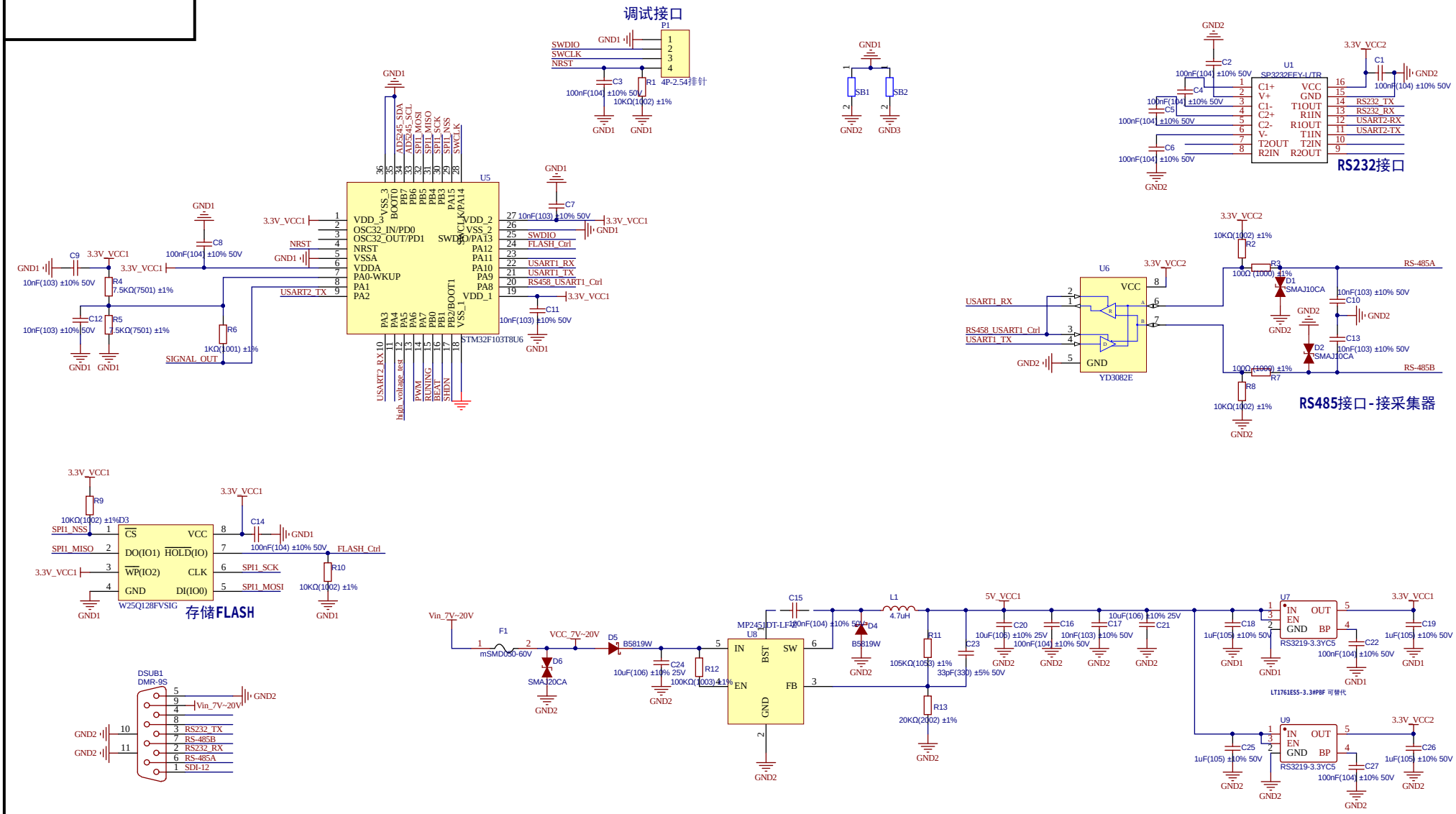

旧底图总号	
底图总号	
日期	签名

更改标记	数量	更改单号	签名	日期
			ZZQ	20180927

拟制	
审核	
标准化	
批准	

NPM-3000采集器

NPM-3000

电路原理图

等级标记	第 1 张	共3张

格式(3) 制图 描图 幅面: 3

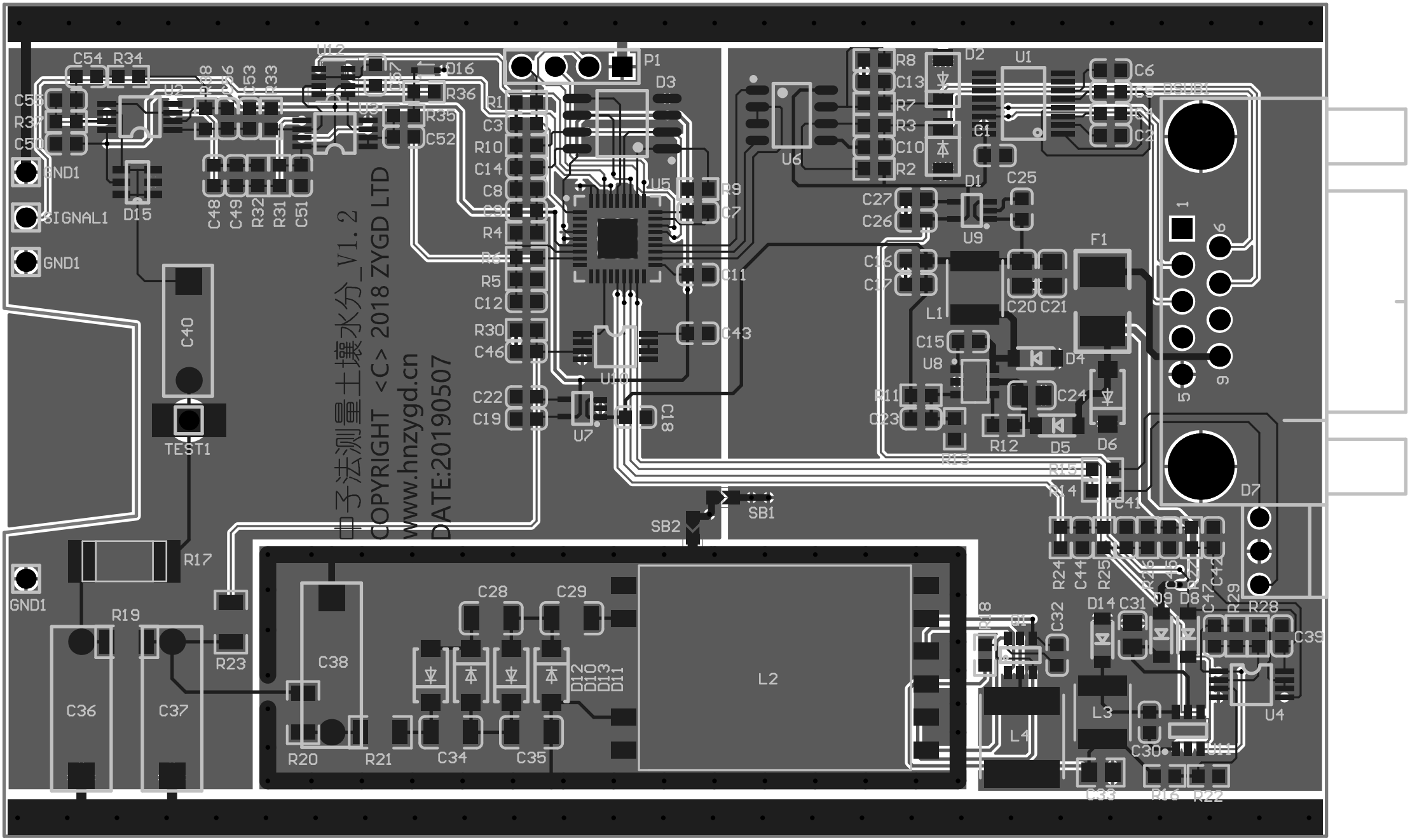
中子法测量土壤水分_V1.2
COPYRIGHT <C> 2018 ZYGD LTD
www.hnzygd.cn
DATE:20190507
GND1
SIGNAL1
GND1
GND1
TEST1
P1
SB1
SB2
U1
U2
U3
U4
U5
U6
U7
U8
U9
U10
U11
U12
F1
L1
L2
L3
L4
D1
D2
D3
D4
D5
D6
D7
D8
D9
D10
D11
D12
D13
D14
D15
D16
C40
R17
R19
R20
R21
R23
C36
C37
C38
C28
C29
C34
C35
C39
C30
C31
C32
C33
C41
C42
C43
C44
C45
C46
C47
C48
C49
C50
C51
C52
C53
C54
C55
C56
R22
R24
R25
R26
R27
R28
R29
R30
R31
R32
R34
R35
R36
R37