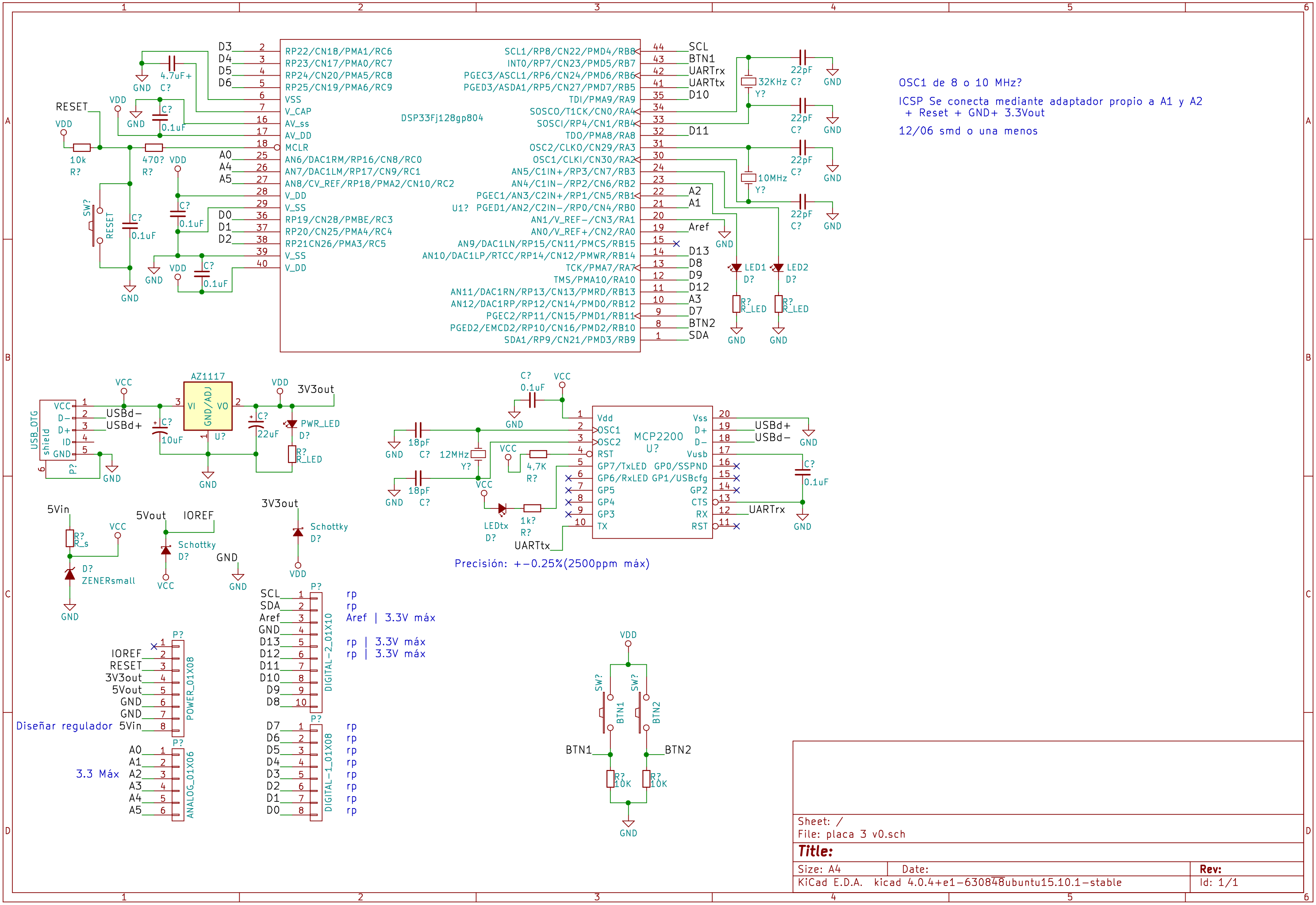

OSC1 de 8 o 10 MHz?

ICSP Se conecta mediante adaptador propio a A1 y A2 + Reset + GND+ 3.3Vout

12/06 smd o una menos

Sheet: /		
File: placa 3 v0.sch		
Title:		
Size: A4	Date:	**Rev:**
KiCad E.D.A. kicad 4.0.4+e1-630848ubuntu15.10.1-stable		Id: 1/1