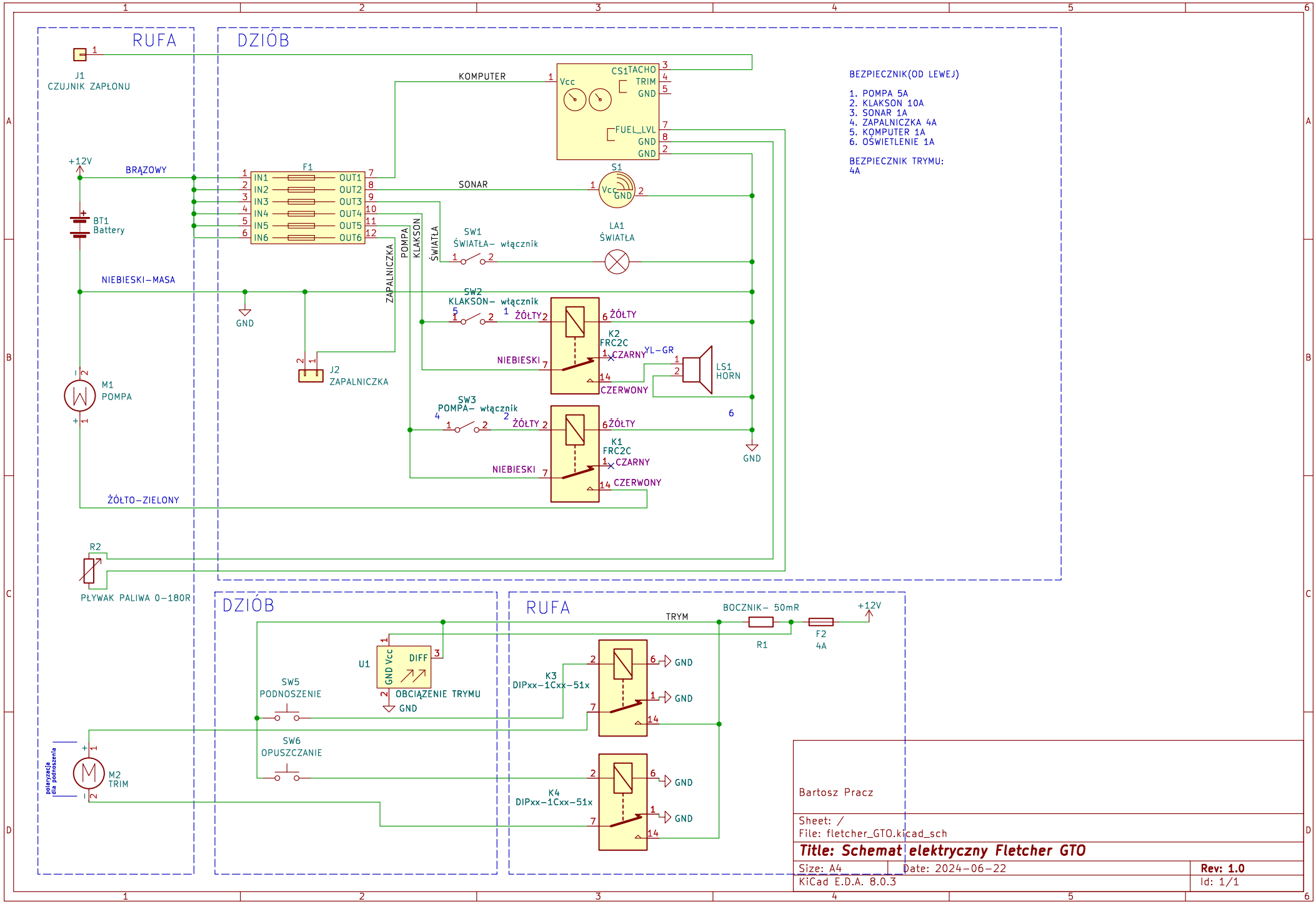
RUFA
DZIÓB
J1
CZUJNIK ZAPŁONU
KOMPUTER
CS1
TACHO
TRIM
GND
Vcc
FUEL_LVL
GND
GND
BEZPIECZNIK(OD LEWEJ)
1. POMPA 5A
2. KLAKSON 10A
3. SONAR 1A
4. ZAPALNICZKA 4A
5. KOMPUTER 1A
6. OŚWIETLENIE 1A
BEZPIECZNIK TRYMU:
4A
+12V
BRĄZOWY
F1
IN1
IN2
IN3
IN4
IN5
IN6
OUT1
OUT2
OUT3
OUT4
OUT5
OUT6
S1
SONAR
Vcc
GND
BT1
Battery
SW1
ŚWIATŁA– włącznik
LA1
ŚWIATŁA
ŚWIATŁA
POMPA
KLAKSON
ZAPALNICZKA
NIEBIESKI–MASA
GND
SW2
KLAKSON– włącznik
ŻÓŁTY
K2
FRC2C
CZARNY
YL–GR
NIEBIESKI
CZERWONY
LS1
HORN
J2
ZAPALNICZKA
M1
POMPA
SW3
POMPA– włącznik
ŻÓŁTY
K1
FRC2C
CZARNY
NIEBIESKI
CZERWONY
GND
ŻÓŁTO–ZIELONY
R2
PŁYWAK PALIWA 0–180R
DZIÓB
U1
GND Vcc
DIFF
OBCIĄŻENIE TRYMU
GND
SW5
PODNOSZENIE
SW6
OPUSZCZANIE
polaryzacja dla podnoszenia
M2
TRIM
RUFA
TRYM
BOCZNIK– 50mR
R1
F2
4A
+12V
K3
DIPxx–1Cxx–51x
K4
DIPxx–1Cxx–51x
GND
Bartosz Pracz
Sheet: /
File: fletcher_GTO.kicad_sch
Title: Schemat elektryczny Fletcher GTO
Size: A4
Date: 2024–06–22
Rev: 1.0
KiCad E.D.A. 8.0.3
Id: 1/1